NT TOOL CATALOG No.29



NT TOOL CORPORATION

エヌティーツールの取り組み

NT TOOL Initiatives

ワンランク上の安心をお客様へ。- リスク分散への取り組み -
A Step Further Assurance for the Customers. - NT TOOL’s Risk Management -

地震・洪水などの自然災害や電力不足など、不測の事態に備え、エヌティーツールはリスク分散に取り組んでいます。

NT TOOL has been working on dispersion of risk to prepare for every contingency – such as Natural disasters (earthquake, flooding, etc.) power shortage and such.

生産拠点の分散　Dispersion of Production Bases

日本国内に２箇所、タイ・インドネシアに１箇所ずつ同一規模の生産拠点を設け、どの工場でもすべての製品を製造できる体制をとっています。

NT TOOL has two factories in Japan, one in Thailand and another one in Indonesia. These factories have equal production capacity and skill.



データのバックアップ　Data Backup

図面等の重要データは国内３箇所とタイにてバックアップデータを保存しております。

Important data such as drawings are all backed up at four different locations (three locations in Japan and Thailand).

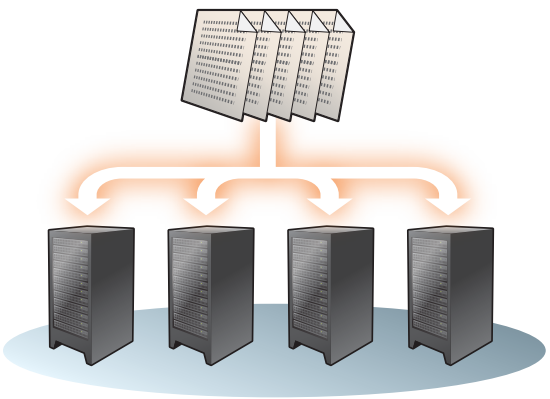

本社ショールームでの製品展示やデモ加工実演！
Product display and demonstration in the head office showroom

エヌティーツール本社では、より詳しい製品の活用方法を知りたいお客様のために、ショールームやデモ加工用のマシニングセンタを完備しています。事前にご予約いただくことで、どなたでも見学して頂けます。弊社スタッフ一同、心よりお待ちしております。

For customers who would like to learn more about how our products can be used in their applications, NT TOOL head office has a showroom and a machining center for demonstration purposes. Anyone is welcome to visit the showroom by making an appointment in advance. We are looking forward to seeing you at our showroom.





エコな企業を目指して！会社一丸となり、環境に対する取り組みに努めています。
Aiming to be an environmentally responsible firm! We are uniting our workforce to tackle environmental issues together.

いくら優秀な製品を手がけていても、環境に対する配慮がなければ、もはや国際社会では認められません。エヌティーツールでは、2005 年に地球環境保全の国際規格「ISO 14001」認証を全工場・全事業所において取得。環境にやさしい製品の企画・開発をはじめ、従業員一丸となって環境への取り組みに努めています。

No matter how excellent the products we make may be, we can no longer consider ourselves an international company unless we also demonstrate concern for the environment. Every factory and worksite at NT TOOL acquired certification in 2005 under ISO 14001, the international standard for global environmental management. Our employees are working as one to deal with environmental issues.

ISO 14001

JQA-EM4855

CM009

091

世界中で出張講習会を開催!
NTの技術が各国の産業界に貢献しています。
On-site training courses around the world! NT TOOL technology is helping the manufacturing industry in many countries.

長年培ってきたエヌティーツールのノウハウを世界の産業界に活かしたい。そんな思いから、お客様のご要望に応じてツールホルダやメンテナンスに関する各種出張講習会を開催しています。

We want to take NT TOOL's expertise cultivated over many years and put it to good use in the world's manufacturing industry. This desire impels us to meet customer demand for hold a full array of on-site training courses on tool holders and maintenance.




本社 ／ HEAD OFFICE/FACTORY


飯田工場 ／ IIDA FACTORY


タイ ／ NT TOOL (THAILAND) CO.,LTD. (FACTORY)



インドネシア ／ PT. NT INDONESIA (OFFICE/FACTORY)

広がる、つながる。NTのグローバルネットワーク。

愛知県高浜市の本社の他、東京・大阪・広島・飯田に国内拠点を展開。海外ではアメリカ・メキシコ・ドイツ・中国・タイ・インドネシアに拠点を置き、世界３０ヵ国以上のお客さまとコミュニケーションの輪を広げています。今後は製造業における世界的な 需要の高まりに応えるため、NTネットワークのさらなる拡大を進めてまいります。

Expanding and connecting - NT TOOL's global network

In addition to our headquarters in the city of Takahama in Aichi, Japan, we have rolled out domestic bases in Tokyo, Osaka, Hiroshima, and Iida. Outside Japan, we have established bases in the USA, Mexico, Germany, China, Thailand, and Indonesia, and broadened our communication net to customers in over 30 countries around the world. We will continue to expand the NT TOOL network to meet rising worldwide demand in the manufacturing industry.

本　　社　〒444-1386 愛知県高浜市芳川町1-7-10
Tel. (0566)54-0101　Fax. (0566)54-0111
E-mail: info@nttool.co.jp
東京営業所　〒108-0014 東京都港区芝5-13-13(サダカタビル6F)
Tel. (03)3451-9141　Fax. (03)3451-9085
E-mail: tyo@nttool.co.jp
大阪営業所　〒532-0011 大阪市淀川区西中島7-1-26(オリエンタル新大阪ビル6F)
Tel. (06)6308-1332　Fax. (06)6302-0653
E-mail: osa@nttool.co.jp
広島営業所　〒732-0816 広島市南区比治山本町16-35(広島産業文化センター11F)
Tel. (082)258-3810　Fax. (082)258-3811
E-mail: hij@nttool.co.jp
飯田工場　〒395-0157 長野県飯田市大瀬木311-1
Tel. (0265)25-5200　Fax. (0265)25-5225
E-mail: iidaplant@nttool.co.jp

HEAD OFFICE/FACTORY
1-7-10, Yoshikawa-cho, Takahama-City, Aichi, 444-1386 Japan
Tel. 81-(0)566-54-0101　Fax. 81-(0)566-54-0111
www.nttool.com　E-mail: osb@nttool.co.jp
TOKYO OFFICE
Tel. 81-(0)3-3451-9141　Fax. 81-(0)3-3451-9085
OSAKA OFFICE
Tel. 81-(0)6-6308-1332　Fax. 81-(0)6-6302-0653
HIROSHIMA OFFICE
Tel. 81-(0)82-258-3810　Fax. 81-(0)82-258-3811
IIDA FACTORY
Tel. 81-(0)265-25-5200　Fax. 81-(0)265-25-5225
NT TOOL EUROPE GmbH (OFFICE)
Siemensstrasse 17A, 61449 Steinbach / Ts., Germany
Tel. 49-(0)6171-91639-0　Fax. 49-(0)6171-91639-90
www.nttooleurope.com　E-mail: info@nttooleurope.com
NT TOOL (SHANGHAI) CO., LTD. (OFFICE)
2301B, Xincheng building 167 Jiangning Rd., Jing'an District Shanghai 200041 P.R.China
Tel. 86-21-6361-9540　Fax. 86-21-6360-7845
E-mail: nt-shanghai@nttool.co.jp
NT USA CORPORATION (OFFICE)
318 Seaboard Lane Suite 301 Franklin TN, 37067 U.S.A.
Tel. 1-615-771-1899　Fax. 1-615-771-0121
www.nttoolusa.com　E-mail: sales@nttoolusa.com
NT TOOL DE MEXICO S.A. DE C.V. (OFFICE)
Blvd. Aeropuerto No.648, Local 5, Col. San Jose el Alto
Leon, Guanajuato, Mexico C.P. 37545
Tel. 52-477-194-4585
E-mail: sales@nttool.com.mx
NT TOOL (THAILAND) CO., LTD. (FACTORY)
222 Moo 1, Hi-tech Industrial Estate, Banpho, Bang Pa-in, Ayuthaya 13160, Thailand
Tel. 66-(0)3531-4180　Fax. 66-(0)3531-4182
NT TOOL THAI CO., LTD. (OFFICE)
26/24 Moo 3 Lamlukka Road, Lat Sawai, Lamlukka, Pathumthani 12150
Tel. 66-(0)2117-9323　Fax. 66-(0)2117-9324
E-mail: sales@nttoolthai.co.th
PT. NT INDONESIA (OFFICE/FACTORY)
Kawasan Industri Jababeka Tahap 6, Blok B 2A, Desa Jatireja, Kecamatan Cikarang Timur, Kabupaten Bekasi, 17530
Tel. 62-(0)212-851-8066　Fax. 62-(0)212-851-8067
E-mail: nt-indonesia@nttool.co.jp



アメリカ ／ NT USA CORPORATION (OFFICE)



メキシコ ／ NT TOOL DE MEXICO S.A. DE C.V. (OFFICE)



ヨーロッパ ／ EUROPE OFFICE


中国 ／ NT TOOL (SHANGHAI) CO., LTD.

安全上のご注意

NT製品をご愛用いただきありがとうございます。
日頃より製品の品質向上、安全な製品作りに努めております。
弊社製品の取扱い、ご使用に際しまして下記の事項に注意して頂きますようにお願い申しあげます。



取扱いを誤った場合に危険な状況が発生する場合があります。
危険を防止するための注意事項ですので、取扱説明書の⚠マーク内容は必ず読んで注意事項を守った作業をお願い致します。

取扱上のご注意

●製品の持ち運び時やケースからの取り出し時には、飛出し・落下にご注意下さい。
●梱包数の多い場合や重量物ホルダ等は取扱いに十分ご注意下さい。必要に応じて運搬機具をご使用下さい。
●ホルダをスピンドル製作のテーパゲージとして使用しないでください。

刃物取付け・取外し時のご注意

●刃物は必ずプリセッタや締付治具で確実に固定して作業を行って下さい。
●刃物をホルダ等に取り付ける場合は切れ刃を直接素手で触れない様ご注意下さい。
●刃物締付け用スパナは、弊社指定のスパナを必ずご使用下さい。スパナ掛け部に確実に取り付けて、安全のためゆっくりと締め付けて下さい。ハンマ等で叩いて増締めしないで下さい。

加工時のご注意

●ホルダの回転中は触れないで下さい。けがをすることがあります。
●加工中は高熱切粉が飛散します。切傷・火傷の恐れがありますので安全カバー、保護眼鏡等の着用を行って下さい。
●高圧クーラント加工の段取り時は、刃物先端に手や体を近づけない様にして作業を行って下さい。操作を誤った場合、刃物が飛び出すことがあります。
●ホルダ等を本来の目的以外に使用したり、改造・分解は行わないで下さい。事故の原因となることがあります。

長期保管時のご注意

●チャック類を長期間保管される場合は、刃物をチャックより外して保管下さい。保持力低下の原因となります。もしも長期間保管された場合は、キャップを一度ゆるめて、再度締め直しを行ってから加工に入って下さい。
●切粉等を拭き取り、防錆油を塗布してテーパー部等に打痕が付かない様に保管して下さい。

以上、弊社製品をご使用にあたり安全上の基本的な注意項目ですが、各製品ごとについての注意項目は、取扱説明書に記載してあります。製品のご使用前に、必ず取扱説明書をお読み下さい。
その他詳細につきましては弊社までお問い合わせ下さい。

Safety Instructions

For your own safety

Thank you for using NT products. NT continues to make every effort to improve the quality and safety of our products. We recommend that you read the following instructions carefully before using the products shown in this catalog.



Indicates hazardous conditions that, if not faithfully followed, could result in a great danger. You are requested to read and follow "⚠" in our instruction manuals without fail to avoid personal injury or property damage.

Handling

- Care must be taken when handling or unpacking products as they may accidentally drop or slip out of the packaging.
- Care must be taken when carrying or transporting heavy holders. Where necessary lifting equipment should be used.
- A tool holder must not be used as a taper guage to produce machine spindles.

Attaching and removing a cutting tool

- Tool holders must be firmly secured in clamping device when changing cutting tools.
- Do not touch cutting tools with unprotected hands. Gloves should be used for protection.
- Always use the recommended wrench or spanner when tightening a chuck. Never use a hammer or extension to increase tightening torque.

During machining operation

- Do not place hands near a rotating tool. This can result in a serious injury.
- Hot metal chips may be projected from the workpiece during machining. Machines should therefore be fully guarded and the operator should use protective equipment at all times.
- If set up is made with high pressure coolant in use, do not approach the cutting edge. The cutter may be ejected and cause personal injury.
- Holders and other tools should be used as intended and should not be modified or disassembled. This can cause accidental injury.

Care of products

- Tools should be removed from the chucks when not in use for long periods of time. Failure to do so may result in reduced clamping force. After long periods in storage the nut/clamping ring should always be loosened and re-tightened before starting machining operation.
- All holders should be thoroughly cleaned and protected with rust proof oil before being placed in storage. Care should be taken to avoid damaging the contact surface of the taper.

These are general safety warnings and each product has specific safety instructions which should be followed before use. Please contact NT if you have any questions.

目　次
Table Of Contents

ミーリングチャック
Milling Chuck

CT·SA CT·SA-CF スーパータイトロックミーリングチャック Super Tite-Lock Milling Chuck



特長 Feature ···· 045

CT·SA
BT ···· 068
NT ···· 072
AHO·A ···· 224
HSK·A ···· 278
C ···· 372
UTS ···· 398

CT·SA-CF
BT ···· 070

CT·A タイトロックミーリングチャック Tite-Lock Milling Chuck



BT ···· 074
HSK·A ···· 280
UTS ···· 400

コレットホルダ
Collet Holer

SDM 高さ調整式ドリル用コレットホルダ Drill Holder Easy Tool Length Adjustment



特長 Feature ···· 046

BT ···· 080
AHO·A ···· 226
HSK·A ···· 286
UTS ···· 406

HDC·A-R 高精度コレットホルダ RCキャップ仕様 High-Precision Collet Holder with RC Nut

New



特長 Feature ···· 049

BT ···· 082
AHO·A ···· 228
HSK·A ···· 288
HSK·E ···· 344
HSK·F ···· 350
C ···· 366
UTS ···· 408

HDC·A HDC·A-CF コレットホルダ Collet Holder



特長 Feature ···· 048

HDC·A
BT ···· 084
AHO·A ···· 230
HSK·A ···· 290
HSK·E ···· 346
HSK·F ···· 351
C ···· 368
UTS ···· 410
ST ···· 440

HDC·A-CF
BT ···· 086

GDC·A-R 高バランス型コレットホルダ RCキャップ仕様 Collet Holder High Balanced with RC Nut

New



特長 Feature ···· 049

BT ···· 088
HSK·A ···· 292

GDC·A 高バランス型コレットホルダ Collet Holder High Balanced



特長 Feature ···· 048

BT ···· 089
HSK·A ···· 294

ERC 小径コレットホルダ Collet Holder for Small Diameter



BT ···· 090
HSK·A ···· 296
HSK·E ···· 348
HSK·F ···· 352
UTS ···· 412
ST ···· 441

ERC-T テーパータイプ小径コレットホルダ Collet Holder for Small Diameter Taper type



BT ···· 091
HSK·A ···· 297
UTS ···· 413

"R"ゼロホルダ
"R" Zero Holer

CTZ·SA 大径用"R"ゼロホルダ "R" Zero Holder for Large Diameter



特長 Feature ···· 042

BT ···· 101
AHO·A ···· 232
HSK·A ···· 298
UTS ···· 414

HDZ-R "R"ゼロホルダ RCキャップ仕様 "R" Zero Holder with RC Nut

New



BT ···· 102
AHO·A ···· 234
HSK·A ···· 300
C ···· 373
UTS ···· 416

HDZ "R"ゼロホルダ "R" Zero Holder



特長 Feature ···· 043

BT ····· 104
AHO·A ····· 236
HSK·A ····· 302
C ····· 374
UTS ····· 418
ST ····· 442

GDZ-R 高バランス型"R"ゼロホルダ "R" Zero Holder High Balanced

New



BT ····· 106
HSK·A ····· 304

GDZ 高バランス型"R"ゼロホルダ "R" Zero Holder High Balanced



特長 Feature ···· 043

BT ····· 108
HSK·A ····· 306

ERZ 小径"R"ゼロホルダ "R" Zero Holder for Small Diameter



特長 Feature ···· 043

BT ····· 110
HSK·A ····· 308
UTS ····· 420

PHZ·SB スリムハイドロ"R"ゼロホルダ Slim Hydro "R" Zero Holder

New



特長 Feature ···· 043

BT ····· 111
HSK·A ····· 309

ハイドロチャック Hidraulic Chuck

PHC·SB スリムハイドロチャック Slim Hydro Chuck

New



特長 Feature ···· 034

BT ····· 112
AHO·A ····· 238
HSK·A ····· 310
UTS ····· 422

PHC·SB-C スリムハイドロチャックブラスター Slim Hydro Chuck Blaster

New



特長 Feature ···· 036

BT ····· 114
AHO·A ····· 240
HSK·A ····· 312
UTS ····· 421

PHC·SB-NC スリムハイドロチャックブラスター Slim Hydro Chuck Blaster

New



特長 Feature ···· 036

BT ····· 115
AHO·A ····· 241
HSK·A ····· 313

PHC·H ハイドロチャックオメガ Hydro Chuck Omega



特長 Feature ···· 038

BT ····· 120
AHO·A ····· 244
HSK·A ····· 316
UTS ····· 426

PHC·A パワーハイドロチャック Power Hydro Chuck



特長 Feature ···· 040

BT ····· 122
AHO·A ····· 246
HSK·A ····· 318
HSK·E ····· 349
HSK·F ····· 353
C ····· 376
UTS ····· 427

ST·PHC·SB ストレートシャンクハイドロチャック Straight Shank Hydro Chuck

New



特長 Feature ···· 035

ST ····· 443

ST·L-PHC CNC自動旋盤用ハイドロチャック Hydro Chuck for CNC automatic lathe

New



特長 Feature ···· 032

ST·L ····· 444

シュリンカーチャック Shrink Fit Chuck

SRD シュリンカーチャック DIN規格 Shrink Fit Din Standard



特長 Feature ··· 059

BT ····· 128
AHO·A ····· 248
HSK·A ····· 320
C ····· 380

SRS シュリンカーチャック スリムタイプ Shrink Fit Slim Type



特長 Feature ··· 059

BT ····· 130
AHO·A ····· 250
HSK·A ····· 322
UTS ····· 428

SRK シュリンカーチャック ヘビータイプ Shrink Fit Heavy Type



特長 Feature ··· 059

BT ····· 132
HSK·A ····· 324
UTS ····· 430

タッピングチャック
Tapping Chuck

SMH シンクロフィットⅡ SYNCHROFITⅡ



特長 Feature ···· 028
BT ···· 134
AHO·A ···· 252
HSK·A ···· 325
ST ···· 446

STM 高さ調整式シンクロ用タップホルダ Synchronous Tap Holder



特長 Feature ···· 047
BT ···· 138
AHO·A ···· 254
HSK·A ···· 326
C ···· 378
UTS ···· 432

STP シンクロ用タップピングチャック Synchuro Tapping Chuck



BT ···· 144
HSK·A ···· 328

TP1 タッピングチャック Tapping Chuck



BT ···· 146
HSK·A ···· 330

WFLK タッピングチャック Tapping Chuck



BT ···· 147

アーバ類
Arbors

FMH·A, FMA·A, FMB·A, FMC·A フェイスミルアーバ Face Mill Arbor



FMH·A
BT ···· 152
AHO·A··· 260
HSK·A ·· 334
UTS ····· 434

FMA·A
BT ···· 154
AHO·A··· 262
HSK·A ·· 336
C ···· 381
UTS ····· 436

FMB·A
BT ···· 155
AHO·A·· 264
HSK·A ··· 337

FMC·A
BT ···· 156
AHO·A·· 266
HSK·A ·· 338

SLA, SL2 SLB, SLD サイドロックホルダ Side Lock Holder



SLA
BT ···· 148
HSK·A ···· 331
SL2
BT ···· 149
AHO·A ···· 257
HSK·A ···· 332
SLB
BT ···· 150
SLD
BT ···· 151
AHO·A ···· 258
HSK·A ···· 333

SM1, SMA SMB, SMC シェルミルアーバ Shell End Mill Arbor



SM1
BT ···· 157
SMA
BT ···· 158
SMB
BT ···· 160
SMC
BT ···· 161

SCA サイドカッタアーバ Side Cutter Arbor



BT ···· 162
AHO·A ···· 268
HSK·A ···· 339

JTA ジャコブステーパアーバ Jacobs Taper Arbor



BT ···· 164

MTA MTB モールステーパホルダ Morse Taper Holder



MTA
BT ···· 165
AHO·A ···· 256
HSK·A ···· 340
MTB
BT ···· 166

マルチボア
Multibore

TWA TWB ツインカッタヘッド Twin Cutter Head



特長 Feature ···· 058
TWA/BT ··· 168
TWA ···· 170
TWB/BT ··· 172
TWB ···· 174

FBA FBB ファインボーリングヘッド Fine Boring Head



特長 Feature ···· 058
FBA/BT ···· 176
FBA ···· 179
FBB/BT ···· 178
FBB ···· 179

PFB マイクロファインボーリングヘッド Micro Fine Boring Bar



特長 Feature ···· 058

PFB/BT ····· 180
PFB ····· 181

SGA SGB シングルカッタヘッド Single Cutter Head



特長 Feature ···· 058

SGA ····· 182
SGB ····· 183

SBA シングルボーリングヘッド Single Boring Head



特長 Feature ···· 058

····· 184

MR メントリリング Chamfering Ring



特長 Feature ···· 058

····· 185

HDC・W コレットホルダヘッド Collet Holder Head



特長 Feature ···· 058

····· 186

SL2 サイドロックヘッド Side Lock Head



特長 Feature ···· 058

····· 187

FMA·WA フェイスミルアーバヘッド Face Mill Arbor Head



特長 Feature ···· 058

····· 188

SM・W シェルエンドミルアーバヘッド Shell End Mill Arbor Head



特長 Feature ···· 058

····· 189

RE リダクション Reduction



特長 Feature ···· 058

····· 190

EX エクステンション Extension



特長 Feature ···· 058

····· 191

*** マスターシャンク Master Shank



特長 Feature ···· 058

BT ····· 192
AHO·A ····· 270
HSK·A ····· 342
C ····· 382

機能付きホルダ Function Holder

HP-H HP ハイパースピンドル Hyper Spindle



特長 Feature ···· 057

HP-H
BT ····· 201

HP
BT ····· 202

AH* アングルヘッド Angle Head



特長 Feature ···· 056

AHS,AHL
BT ····· 204
AH90°
BT ····· 206
AHO·A ····· 272
AH45°
BT ····· 208
AHO·A ····· 274

KHE/BT 高剛性Q.Cスタブホルダ Q.C Stub Holder



BT ····· 198

KLD キーレスドリルチャック Keyless Drill Chuck



BT ····· 200
HSK·A ····· 343
ST ····· 448

BT / HSK·T ターニングツール
BT / HSK·T Turning Tool

SBV, SBH, SBN, SBT
角バイト用ホルダ
Turning Tool for Sqare Bit



特長 Feature (BT) ·····054
特長 Feature (HSK·T)···055

SBV·A BT ·····212
SBH·A BT ·····213
SBV HSK·T··· 358
SBH HSK·T··· 360
SBN HSK·T····359
SBT HSK·T····361

TSB, TSD
丸バイト用ホルダ
Turning Tool for Drill or Boring Bar



特長 Feature (BT) ····· 054
特長 Feature (HSK·T)···055

TSB BT ·····214, HSK·T····362, C ·····370
TSD HSK·T··· 364, C ·····371

ポリゴンテーパーシャンク 外径ネガ・Wクランプ
Polygon Taper Shank
Exterior Negative Double Clamp

DCLN 汎用加工 For General Machining

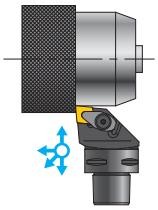

特長 Feature ···· 030
····· 383

DDJN 外径・倣い加工用 For Exterior・Profile Machining

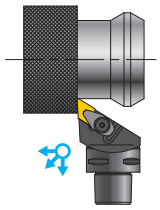

特長 Feature ···· 030
····· 383

DDUN 端面・倣い加工用 For Edge・Profile Machining

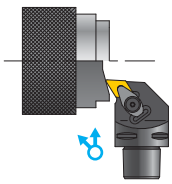

特長 Feature ···· 030
····· 384

DDHN 外径・端面倣い加工用 For Exterior・Edge Profile Machining

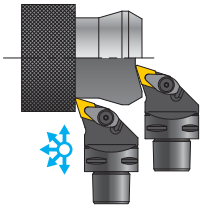

特長 Feature ···· 030
····· 384

DSSN 面取・外径加工用 For Chamfering・Exterior Machining

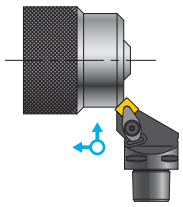

特長 Feature ···· 030
····· 385

DWLN 汎用加工用 For General Machining

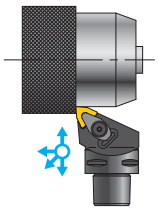

特長 Feature ···· 030
····· 385

DSDN 面取・外径倣い加工用 For Chamfering·Exterior Profile Machining

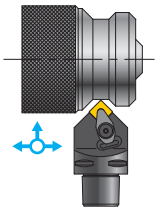

特長 Feature ···· 030
····· 386

DSKN 端面引き加工用 For Edge Pull Machining

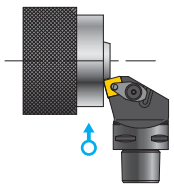

特長 Feature ···· 030
····· 386

ポリゴンテーパーシャンク 外径ネガ・レバーロック
Polygon Taper Shank
Exterior Negative Lever Lock

PCLN 汎用加工用 For General Machining

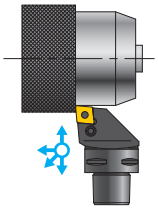

特長 Feature ···· 030
····· 387

PDJN 外径・倣い加工用 For Exterior・Profile Machining

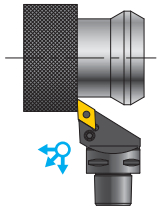

特長 Feature ···· 030
····· 387

PDUN 端面・倣い加工用 For Edge・Profile Machining

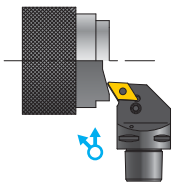

特長 Feature ···· 030
····· 388

PDHN 外径・端面倣い加工用 For Exterior・Edge Profile Machining

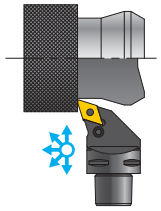

特長 Feature ···· 030
····· 388

PSSN 外径・倣い加工用 For Exterior・Profile Machining

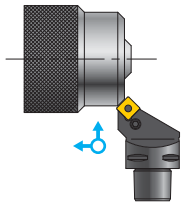

特長 Feature ···· 030
····· 389

PSDN 面取・外径倣い加工用 For Chamfering·Exterior Profile Machining

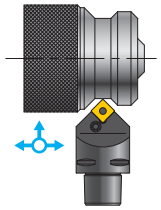

特長 Feature ···· 030
····· 389

PSKN 端面引き加工用 For Edge Pull Machining

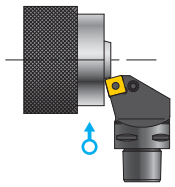

特長 Feature ···· 030
····· 390

ポリゴンテーパーシャンク
外径ポジ・スクリューオン
Polygon Taper Shank
Exterior Positive
Screw-On

SVJB 外径・倣い加工用 For Exterior・Profile Machining

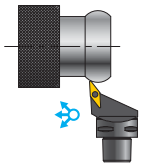

特長 Feature ····· 030
····· 391

SVQB 外径・端面倣い加工用 For Exterior・Edge Profile Machining

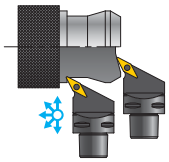

特長 Feature ····· 030
····· 391

SVVB 外径・倣い加工用 For Exterior・Profile Machining

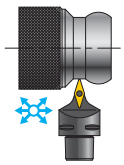

特長 Feature ····· 030
····· 392

ポリゴンテーパーシャンク
内径ネガ・Wクランプ
Polygon Taper Shank
Interior Negative
Double Clamp

DCLN 内径・端面加工用 For Interior・Edge Machining

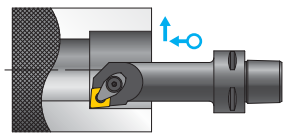

特長 Feature ····· 030
····· 393

DDUN 内径・倣い加工用 For Interior・Profile Machining

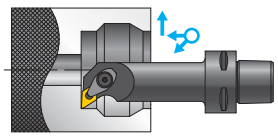

特長 Feature ····· 030
····· 393

ポリゴンテーパーシャンク
内径ポジ・スクリューオン
Polygon Taper Shank
Interior Positive
Screw-On

SVQB ヌスミ・倣い加工用 For Undercut Machining

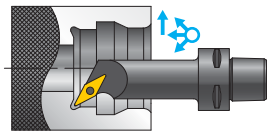

特長 Feature ····· 030
····· 394

SDZC バックボーリング加工用 For Back Boring Machining

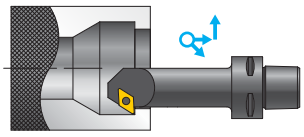

特長 Feature ····· 030
····· 394

STFC 汎用ボーリング加工用 For General Boring Machining

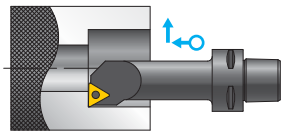

特長 Feature ····· 030
····· 395

NCツーリングアクセサリ
Accessories
for NC Tooling

PSB プルスタッド Retention Stud



····· 215

*** コレット Collet



FDC ····· 092
FDC-OH ···· 093
FDC-C ····· 094
FDC-MS ···· 095
EDC ····· 464
ER8····· 096
ER-GH ····· 136
ER-GHC ···· 137
EMS····· 528
FSC ····· 140
FSC-MS····· 141

*** シャンク規格 Shank Dimension

BT ····· 219
NT ····· 219
JBS ····· 220
HSK ····· 356
UTS ····· 437

専用機ツーリング
Specialized Machine Series
Tooling System

KH-E KH-EC 高剛性Q.Cスタブホルダ Q.C Stub Holder



KH-E ……451
KH-EC1 …454
KH-EC2 …455

KH-A KH-A-NL Q.Cスタブホルダ Q.C Stub Holder



KH-A ……458
KH-A-NL…460

W* Q.Cタッピングチャック Q.C Tapping Chuck



WF ……472
WFP ……474
WFL ……476
WFLP ……478
WFLK·J ··480
WL ……483
WSL ……484

KT* Q.Cスタブタッパー Q.C Stub Tapper



KTP ……486
KTL ……487
KTLP ……488

ASB Q.Cドリリングチャック Q.C Drilling Chuck



ASBA ……509
ASBAJ ……510
ASB ……511
ASBV ……512

WE** Q.Cタップアダプタ Q.C Tap Adapter



WE,WER ……492
WES・B,WESR・B ……493
WEC,WERC ……494
WENC,WENRC ……495
WEN・B,WENR・B ……496
WESN・B,WESNR・B ……497
WEN・B-V ……498
WESN・B-V ……499
WENE・B,WENER・B ……500
WESNE・B,WESNER・B ……501

D, F, H M, N, T アジャスタブルアダプタ Adjustable Adapter



D ……516
F ……518
H ……520
M ……520
N ……521
T ……522

EM·A エンドミルチャック Endmill Chuck



EM·A ……526

DC*, ED* ストレートドリルチャック Straight Drill Chuck



DC ……530
DC-T,N ……532
ED·A ……534
小径用ED …536

FH* GPK,GP フローティングホルダ Floating Holder



特長 Feature ……031
FH-ST-HDC·A …447
FH……539
GPK,GP ……544

ツールプリセッタ
Tool Presetter

Falcon (SOTP) 非接触式ツールプリセッタ Aegis-iシリーズ Contactless Tool Presetter Aegis-i series



特長 Feature ·· 060
…… 548

Eagle (AOTP) 非接触式ツールプリセッタ Aegis-iシリーズ Contactless Tool Presetter Aegis-i series



特長 Feature ·· 062
…… 549

New

Raptor (AOTP-AUTO) 非接触式ツールプリセッタ Aegis-iシリーズ Contactless Tool Presetter Aegis-i series



特長 Feature ·· 064
…… 550

New

NTP ツールプリセッタ Tool Presetter



NTP-400 ……552
NTP-300A ……552

関連機器
Related Equipment Series

SH / CL スパナヘッド／トルクレンチ Spanner Head / Torque Wrench
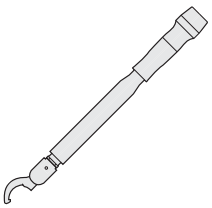
554

BCL BTクランパ BT Clamper

555

SPN1-HSK HCL クランパ Clamper

HSK用 For HSK
SPN1-HSK ···· 556
HSK、UTS、C用
For HSK、UTS、C
HCL ···· 557

SPZ-2 "R"ゼロセッタ "R" Zero Setter

558

SP* シンプルセッタ Simple Setter

SPHV-3 ···· 559
SPN ···· 562
SPK-KHA ···· 566
SPK-STC ···· 569
SPW ···· 572
SPT ···· 575
SPN2-SRK-PS1 ···· 582

ISG3430 電磁誘導焼きばめ装置 Induction Shrinking Unit

特長 Feature ·· 059
578

FKS3400MZ 水冷冷却装置 Water Chiller Unit

特長 Feature ·· 059
580

SRK-HA1 SRK-HB2 簡易加熱装置 Economy Type Heater

特長 Feature ·· 059
SRK-HA1 ···· 581
SRK-HB2 ···· 581

ブシュ・メントリ
Bush & Chamfering Drill

A, B, C, D E, F, G, T, R ジグ用ブシュシリーズ Bush Series

A ···· 586
B ···· 588
C ···· 590
D ···· 592
E ···· 594
F ···· 596
G ···· 598
T ···· 599
R ···· 600

CJ クランプジグ Clamp Jig

602

FM メントリカッタ Chamfering Cutter

608

BM 裏メントリカッタ Back Chamfering Cutter

609

BZ 裏ザグリカッタ Back Spot-facing Cutter

610

-ST-90° メントリドリル Chamfering Drill

612

-ST-90° NEWメントリドリル NEW Chamfering Drill

613

C*-ST12-90° メントリホルダ Chamfering Holder

614

カテゴリ別　索引

Index by Product Category

ホルダ選定目安表　Holder Selection Guide

ホルダ選定目安表
Holder Selection Guide 024

製品紹介　Product Introduction

エコホルダシリーズ
Eco Holder Series 026

特殊防錆処理ホルダ
Rustproof Tool Holder 027

シンクロフィットII
SYNCHROFIT II 028

ポリゴンテーパーシャンクツーリング
Polygon Taper Shank Tooling 030

コレット式フローティングホルダ
Collet Type Floating Holder 031

CNC自動旋盤用ハイドロチャック
Hydro Chuck for CNC automatic lathe 032

ハイドロマンドレル／ハイドロワークチャック
Hydraulic Mandrel Chuck / Hydraulic Work Chuck 033

スリムハイドロチャック
Slim Hydro Chuck 034

ストレートシャンクハイドロチャック
Straight Shank Hydro Chuck 035

スリムハイドロチャックブラスター
Slim Hydro Chuck Blaster 036

ハイドロチャックオメガ
Hydro Chuck Omega 038

パワーハイドロチャック
Power Hydro Chuck 040

"R"ゼロホルダシリーズ
"R" Zero Holder Series 042

スリムハイドロ"R"ゼロホルダ
Slim Hydro R Zero Holder 044

スーパータイトロックミーリングチャック
Super Tite-lock Milling Chuck 045

高さ調整式 ドリル用コレットホルダ
Drill Holder With Easy Tool Length Adjustment 046

高さ調整式 シンクロ用タップホルダ
Synchronous Tap Holder With Easy Tool Length Adjustment 047

コレットホルダ
Collet Holder 048

RCキャップ
RC Nut 049

セミドライ加工用コレット
Semi-dry Collet 050

軽量省エネ2面拘束BTホルダ
Lightweight, Efficient & Two-face Contact Bt Holder 052

SPEEDIO用ターニングツール
Turning Tools for SPEEDIO 054

HSK・T ターニングツール
HSK・T Turning Tools 055

アングルヘッド
Angle Head 056

ハイパースピンドル
Hyper Spindle 057

マルチボア ツーリングシステム
Multibore Tooling System 058

シュリンカーチャッキングシステム
Shrink Fit System 059

非接触式ツールプリセッタ Aegis-iシリーズ Falcon (SOTP)
Contactless Optical Tool Presetter Aegis-i Series 060

非接触式ツールプリセッタ Aegis-iシリーズ Eagle (AOTP)
Contactless Optical Tool Presetter Aegis-i Series 062

非接触式ツールプリセッタ Aegis-iシリーズ Raptor (AOTP-AUTO)
Contactless Optical Tool Presetter Aegis-i Series 064

BT

ミーリングチャック　Milling Chuck

CT・SA ・・・

STM ・・・

PHC•SB-NC ・・・・・・・・・・ 241
アクセサリ Accessory ・・・・・・・・・・ 242
PHC•H ・・・・・・・・・・ 244
PHC•A ・・・・・・・・・・ 246
シュリンカーチャック　Shrink Fit
SRD ・・・・・・・・・・ 248
SRS ・・・・・・・・・・ 250
NC用タッピングチャック　Tapping Chuck
SMH ・・・・・・・・・・ 252
STM ・・・・・・・・・・ 254
モールステーパホルダ　MorseTaper Holder
MTA ・・・・・・・・・・ 256
サイドロックホルダ　Side Lock Holder
SL2 ・・・・・・・・・・ 257
SLD ・・・・・・・・・・ 258
フェイスミルアーバ　Face Mill Arbor
FMH·A ・・・・・・・・・・ 260
FMA·A ・・・・・・・・・・ 262
FMB·A ・・・・・・・・・・ 264
FMC·A ・・・・・・・・・・ 266
サイドカッタアーバ　Side Cutter Arbor
SCA ・・・・・・・・・・ 268
マルチボアツーリングシステム　Multibore Tooling System
マスターシャンクAHO　Master Shank AHO ・・・・・・・・・・ 270
アングルヘッド　Angle Head
AH, AH-OH（90°） ・・・・・・・・・・ 272
AH, AH-OH（45°） ・・・・・・・・・・ 274

HSK•A

ミーリングチャック　Milling Chuck
CT•SA ・・・・・・・・・・ 278
CT•A ・・・・・・・・・・ 280
アクセサリ　Accessory ・・・・・・・・・・ 282
コレットホルダ　Collet Holder
SDM ・・・・・・・・・・ 286
HDC•A-R ・・・・・・・・・・ 288
HDC•A ・・・・・・・・・・ 290
GDC•A-R ・・・・・・・・・・ 292
GDC•A ・・・・・・・・・・ 294
ERC ・・・・・・・・・・ 296
ERC-T ・・・・・・・・・・ 297
”R”ゼロホルダ　"R" Zero Holder
CTZ•SA ・・・・・・・・・・ 298
HDZ-R ・・・・・・・・・・ 300
HDZ ・・・・・・・・・・ 302
GDZ-R ・・・・・・・・・・ 304
GDZ ・・・・・・・・・・ 306
ERZ ・・・・・・・・・・ 308
PHZ•SB ・・・・・・・・・・ 309
ハイドロチャック　Hydro Chuck
PHC•SB ・・・・・・・・・・ 310
PHC•SB-C ・・・・・・・・・・ 312
PHC•SB-NC ・・・・・・・・・・ 313
アクセサリ Accessory ・・・・・・・・・・ 314
PHC•H ・・・・・・・・・・ 316
PHC •A ・・・・・・・・・・ 318
シュリンカーチャック　Shrink Fit
SRD ・・・・・・・・・・ 320
SRS ・・・・・・・・・・ 322
SRK ・・・・・・・・・・ 324
NC用タッピングチャック　Tapping Chuck
SMH ・・・・・・・・・・ 325
STM ・・・・・・・・・・ 326
STP ・・・・・・・・・・ 328
TP1 ・・・・・・・・・・ 330
サイドロックホルダ　Side Lock Holder
SLA ・・・・・・・・・・ 331
SL2 ・・・・・・・・・・ 332
SLD ・・・・・・・・・・ 333
フェイスミルアーバ　Face Mill Arbor
FMH·A ・・・・・・・・・・ 334
FMA·A ・・・・・・・・・・ 336
FMB·A ・・・・・・・・・・ 337
FMC·A ・・・・・・・・・・ 338
サイドカッタアーバ　Side Cutter Arbor
SCA ・・・・・・・・・・ 339
モールステーパーホルダ　MorseTaper Holder
MTA ・・・・・・・・・・ 340
マスターアーバ　Master Arbor
MS ・・・・・・・・・・ 341
マルチボアツーリングシステム　Multibore Tooling System
マスターシャンクHSK　Master Shank ・・・・・・・・・・ 342
キーレスドリルチャック　Keyless Drill Chuck
KLD ・・・・・・・・・・ 343

HSK•E

コレットホルダ　Collet Holder

HDC•A-R ･･････････ 344

HDC•A ･･････････ 346

ERC ･･････････ 348

ハイドロチャック　Hydro Chuck

PHC •A ･･････････ 349

HSK•F

コレットホルダ　Collet Holder

HDC•A-R ･･････････ 350

HDC•A ･･････････ 351

ERC ･･････････ 352

ハイドロチャック　Hydro Chuck

PHC •A ･･････････ 353

HSK•C

マニュアルフランジ　Manual Flange

MN5523•J ･･････････ 354

シャンク規格　Shank Dimensions

シャンク規格　Shank Dimensions 356

HSK•T

HSK•Tターニングツール　HSK•T Turning Tools

SBV ･･････････ 358

SBN ･･････････ 359

SBH ･･････････ 360

SBT ･･････････ 361

TSB ･･････････ 362

TSD ･･････････ 364

ポリゴンテーパーシャンクツーリング　Polygon Taper Shank Tooling

コレットホルダ　Collet Holder

HDC•A-R ･･････････ 366

HDC•A ･･････････ 368

サイドロックホルダ　Side Lock Holder

TSB ･･････････ 370

TSD ･･････････ 371

ミーリングチャック　Milling Chuck

CT•SA ･･････････ 372

"R"ゼロホルダ　"R" Zero Holder

HDZ-R ･･････････ 373

HDZ ･･････････ 374

ハイドロチャック　Hydro Chuck

PHC•A ･･････････ 376

NC用タッピングチャック　Tapping Chuck

STM ･･････････ 378

シュリンカーチャック　Shrink Fit

SRD ･･････････ 380

フェイスミルアーバ　Face Mill Arbor

FMA•A ･･････････ 381

マルチボアツーリングシステム　Multibore Tooling System

マスターシャンクC　Master Shank C ･･････････ 382

外径ネガ　Exterior Negative

DCLN（汎用加工 For General Machining）･･････････ 383

DDJN ･･････････ 383

DDUN (端面•倣い加工用 For Edge•Profile Machining) ･･････････ 384

DDHN ･･････････ 384

DSSN ･･････････ 385

DWLN ･･････････ 385

DSDN ･･････････ 386

DSKN ･･････････ 386

PCLN ･･････････ 387

PDJN ･･････････ 387

PDUN ･･････････ 388

PDHN ･･････････ 388

PSSN ･･････････ 389

PSDN ･･････････ 389

PSKN ･･････････ 390

外径ポジ　Exterior Positive

SVJB ･･････････ 391

SVQB (外径•端面倣い加工用 For Exterior•Edge Profile Machining) ･･････････ 391

SVVB ･･････････ 392

内径ネガ Interior Negative

DCLN（内径•端面加工用 For Interior•Edge Machining）･･････････ 393

DDUN（内径•倣い加工用 For Interior•Profile Machining）･･････････ 393

内径ポジ　Interior Positive

SVQB (ヌスミ•倣い加工用 For Undercut Machining) ･･････････ 394

SDZC ･･････････ 394

STFC ･･････････ 395

UTS

ミーリングチャック　Milling Chuck

CT•SA ･･････････ 398

CT•A ･･････････ 400

アクセサリ Accessory ・・・

ASBAJ ………… 510
ASB ………… 511
ASBV ………… 512

アジャスタブルアダプタ　Adjustable Adapter

D ………… 516
F ………… 518
H, M ………… 520
N ………… 521
T ………… 522

エンドミルチャック　Endmill Chuck

EM•A ………… 526

ストレートドリルチャック　Straight Drill Chuck

DC ………… 530
DC•T ………… 532
DC•N ………… 532
ED•A ………… 534
小径用ED ………… 536

フローティングホルダ　Floating Holder

FH-Tr ………… 539
FH-MT ………… 540
FH-ST ………… 541
GPK, GP ………… 544

関連機器　Related Equipment Series

ツールプリセッタ　Tool Presetter

Falcon (SOTP) ………… 548
Eagle (AOTP) ………… 549
Raptor (AOTP-AUTO) ………… 550
NTP-300A, NTP-400 ………… 552

スパナヘッド / トルクレンチ　Spanner Head / Torque Wrench

SH / CL ………… 554

クランパ　Clamper

BCL ………… 555
SPN1-HSK ………… 556
HCL ………… 557

”R”ゼロセッタ　"R" Zero Setter

SPZ-2 ………… 558

シンプルセッタ　Simple Setter

SPHV-3 ………… 559
SPN ………… 562
SPK-KHA ………… 566
SPK-STC ………… 569
SPW ………… 572
SPT ………… 575

加熱装置　Shrink Fit System

ISG3430 ………… 578
SRK-HA1, SRK-HB2 ………… 581
SPN2-SRK-PS1 ………… 582

ブシュ・メントリ　Bush And Chamfering Drill

ブシュ　Bush

A ………… 586
B ………… 588
C ………… 590
D ………… 592
E ………… 594
F ………… 596
G ………… 598
止めネジ　T　Lock Screw T ………… 599
止めガネ　R　Round Clamp R ………… 600

クランプジグ　Clamp Jig

CJ ………… 602

メントリ　Chamfering

FM ………… 608
BM ………… 609
BZ ………… 610
メントリドリル　Chamfering Drill ………… 612
NEWメントリドリル　NEW Chamfering Drill ………… 613
メントリホルダ　Chamfering Holder ………… 614

トラブルシューティング　Troubleshooting

ミーリングチャック　Milling Chuck ………… 618
ハイドロチャック　Hydro Chuck ………… 622
スタブホルダ　Stub Holder ………… 626
タッピングチャック　Tapping Chuck ………… 630

アルファベット別　索引

Alphabetic Index

A

A	ブシュ Bush	586
ADS	シャンクサイズ変換アダプタ Adapter	557
AH, AH-OH	アングルヘッド Angle Head	206
AHO･Aシリーズ	AHO･A Series	222
AHS/AHL	アングルヘッド Angle Head	204
AOTP	非接触式ツールプリセッタ Aegis-i シリーズ Contactless Tool Presetter Aegis-i Series	549
AOTP-AUTO	非接触式ツールプリセッタ Aegis-i シリーズ Contactless Tool Presetter Aegis-i Series	550
ASB	Q/Cドリリングチャック Q/C Drilling Chuck	511
ASBA	Q/Cドリリングチャック Q/C Drilling Chuck	509
ASBAJ	Q/Cドリリングチャック Q/C Drilling Chuck	510
ASBV	Q/Cドリリングチャック Q/C Drilling Chuck	512

B

B	ブシュ Bush	588
BCL	BTクランパ BT Clamper	555
BH	専用バイト Bit for PFB	181
BK	専用バイト Bit for PFB	181
BL	ストッパーボルト BT ミーリングチャック用 Stopper Bolt for BT Milling Chuck	077
BL	ストッパーボルト ハイドロチャックオメガ用 Stopper Bolt for Hydro Chuck Omega	121
BM	裏メントリカッタ Back Chamfering Cutter	609
BR	ブシュ Bush	588
BT	マルチボアツーリングシステム マスターシャンク Master Shank	192
BTシリーズ	BT Series	067
BZ	裏ザグリカッタ Back Spot-facing Cutter	610

C

C (ポリゴン)シリーズ	C (Polygon) Series	365
C	マルチボアツーリングシステム マスターシャンク Master Shank	382
C	ブシュ Bush	590
C**	メントリホルダ Chamfering Holder	614
CJ	クランプジグ Clamp Jig	602
CL**N-**D	トルクレンチ Torque Wrench	554
CP-PHC･SB-NC	PHC･SB-NC用 キャップ Cap for PHC･SB-NC	118
CR	ブシュ Bush	590
CT･A	タイトロック ミーリングチャック Tite-Lock Milling Chuck	074
CT･SA	スーパータイトロックミーリングチャック Super Tite-Lock Milling Chuck	068
CT･SA-CF	フランジスルークーラントタイプ スーパータイトロック ミーリングチャック Super Tite-Lock Milling Chuck (Flange Through Type)	070
CTZ･SA	大径用"R"ゼロホルダ "R" Zero Holder for Large Diamater	101

D

D	アジャスタブルアダプタ Adjustable Adapter	516
D	ブシュ Bush	592
DC	ストレートドリルチャック Straight Drill Chuck	530
DCLN	Wクランプ / 汎用加工 Double Clamp / For General Machining	383
DCLN	Wクランプ / 内径･端面加工 Double Clamp / For Interior · Edge Machining	393
DCS	プリセットドライバ Preset Driver	533
DDHN	Wクランプ / 外径･端面倣い加工 Double Clamp/ For Exterior · Edge Profile Machining	384
DDJN	Wクランプ / 外径･倣い加工 Double Clamp / For Exterior · Profile Machining	383
DDUN	Wクランプ / 端面･倣い加工 Double Clamp / For Edge · Profile Machining	384
DDUN	Wクランプ / 内径･倣い加工 Double Clamp / For Interior · Profile Machining	393
DR	ブシュ Bush	592
DS	ダストシール Dust Seal	468
DSDN	面取･外径倣い加工用 For Chamfering･Exterior Profile Machining	386
DSKN	端面引き加工用 For Edge Pull Machining	386
DSSN	面取･外径加工用 For Chamfering･Exterior Machining	385
DWLN	汎用加工用 For General Machining	385

E

E	ブシュ Bush	594
ED	小径用ストレートドリルチャック Straight Drill Chuck For Small Diameters	536
ED･A	ストレートドリルチャック Straight Drill Chuck	534
EDC	コレット Collet	464
EM･A	エンドミルチャック Endmill Chuck	526
EMC	コレット Collet	528
EMP･A	キャップ Nut	528
EMS	コレット Collet	528
ER	小径コレット Collet for Samll Diamater	096
ER	ブシュ Bush	594
ERC	小径コレットホルダ Collet Holder for Samll Diamater	090
ERC-T	小径コレットホルダ テーパタイプ Collet Holder for Samll Diamater Taper Type	091
ER-GH	タップ用コレット Collet for Tap	136

ER-GHC	タップ用コレット Collet for Tap	137
ERP-16T	キャップ Nut	135
ERZ	小径"R"ゼロホルダ "R" Zero Holder for Samll Diamater	110
ESC	タップ用コレット Collet for Tap	145
EX	エクステンション Extension Part	191
EX	ジグ用延長ポスト Extension Post	605

F

F	アジャスタブルアダプタ Adjustable Adapter	518
F	ブシュ Bush	596
FBA	ファインボーリングヘッド Fine Boring Head	179
FBA/BT	ファインボーリングバー Fine Boring Bar	176
FBB	ファインボーリングヘッド Fine Boring Head	179
FBB/BT	ファインボーリングバー Fine Boring Bar	178
FDC	高精度コレット Collet	092
FDC-C	クーラントコレット Coolant Collet	094
FDC-MS	セミドライコレット Semi-dry Collet	095
FDC-OH	クーラントコレット Coolant Collet	093
FH	フローティングホルダ Floating Holder	538
FHS	スリーブ Sleeve	542
FH-ST-HDC·A	コレット式フローティングホルダ Collet Type Floating Holder	447
FK	専用スパナ Spanner	098
FKS3400MZ	水冷冷却装置 Water Chiller Unit	580
FKT-32L	SMH専用スパナ Spanner for SMH	135
FM	メントリカッタ Chamfering Cutter	608
FMA·A	フェイスミルアーバ Face Mill Arbor	154
FMA·WA	フェイスミルアーバヘッド Face Mill Arbor Head	188
FMB·A	フェイスミルアーバ Face Mill Arbor	155
FMC·A	フェイスミルアーバ Face Mill Arbor	156
FMH·A	フェイスミルアーバ Face Mill Arbor	152
FR	ブシュ Bush	596
FSC	タップ用コレット Collet for Tap	140
FSC-MS	セミドライ加工用 コレット High-Precision Collet (For Semi-dry Machining /MQL)	141

G

G	トルクレンチ Torque Wrench	504
G	ブシュ Bush	598
GDC·A	高精度コレットホルダ High Balanced Collet Holder	089
GDC·A-R	高バランス型コレットホルダ RCキャップ仕様 Collet Holder High Balanced with RC Nut	088
GDP	キャップ Nut	098
GDP-R	RCキャップ RC Nut	098
GDZ	高バランス型"R"ゼロホルダ High Balanced "R" Zero Holder	108
GDZ-R	高バランス型"R"ゼロホルダ RCキャップ仕様 High Balanced "R" Zero Holder with RC Nut	106
GP	フローティングホルダ Floating Holder	543
GPK	フローティングホルダ Floating Holder	544
GS	セッティングシャンク Setting Shank	504
GW	セッティングソケット Setting Socket	504
GWA	アジャスタブルピンレンチ Pin Wrench	504

H

H	アジャスタブルアダプタ Adjustable Adapter	520
HCL	クランパ (HSK、UTS、C用) Clamper (for HSK, UTS, C)	557
HDC·A	高精度コレットホルダ Collet Holder	084
HDC·A-R	高精度コレットホルダ RCキャップ仕様 High-Precision Collet Holder with RC Nut	082
HDC·A-CF	コレットホルダ フランジスルータイプ Collet Holder Flange Through Type	086
HDC·W	コレットホルダヘッド Collet Holder Head	186
HDMC-G	クーラントピンレンチ Coolant Pin Wrench	456
HDP	キャップ Nut	098
HDS	プリセットスクリュー Preset Screw	099
HDZ	"R"ゼロホルダ "R" Zero Holder	104
HDZ-R	"R"ゼロホルダ RCキャップ仕様 "R" Zero Holder with RC Nut	102
HP	ハイパースピンドル Hyper Spindle	202
HP-H	ハイパースピンドル Hyper Spindle	201
HS	スパナ Spanner	077
HSK·A	マルチボアツーリングシステム マスターシャンク Master Shank	342
HSK·Aシリーズ	HSK·A Series	279
HSK·Eシリーズ	HSK·E Series	344
HSK·Fシリーズ	HSK·F Series	350
HSK-BL	ストッパーボルト HSKミーリングチャック用 Stopper Bolt for HSK Milling Chuck	283
HTP	キャップ Nut	142

I

ISC	内径清掃ツール Inner Shank Cleaner Brush	119
ISG3430	電磁誘導焼きばめ装置 Induction Shrinking Unit	578

J

JA	ジャコブスアダプタ Jacobs Adapter	079
JAB	ジャコブスアダプタ Jacobs Adapter	079
JTA	ジャコブステーパアーバ Jacobs Taper Arbor	164

K

KDP	キャップ Nut	465
KH-A	スタブホルダ Stub Holder	458
KH-A-NL	スタブタッパー Stub Tapper	460
KHB-A	スタブホルダボディ Stub Holder Body	459
KHB-E	スタブホルダボディ Stub Holder Body	453
KH-E	スタブホルダ Stub Holder	441
KHE/BT	スタブホルダ用BTシャンク BT Shank for Stub Holder	198
KH-EC1	高圧クーラント用 クイックチェンジスタブホルダ Quick Change Stub Holder (For High Coolant Pressure)	454
KH-EC2	低圧クーラント用 クイックチェンジ スタブホルダ Quick Change Stub Holder (For Low Coolant Pressure)	455
KH-EC-P	クーラントピン Coolant pin	456
KHS	プリセットドライバ Preset Driver	461
KLD	キーレスドリルチャック Keyless Drill Chuck	200
KTL	スタブタッパー Stub Tapper	487
KTLP	スタブタッパー Stub Tapper	488
KTP	スタブタッパー Stub Tapper	486

L

L	レンチ Wrench	098
L	レンチ(マルチボア) Wrench(Multibore)	193
LT	レンチ(メントリカッタ) Wrench(Chamfering)	608

M

M	アジャスタブルアダプタ Adjustable Adapter	520
MA	モールステーパアダプタ MorseTaper Adapter	078
MAB	モールステーパアダプタ MorseTaper Adapter	078
MC	ストレートコレット Straight Collet	076
MCA	ストレートコレット Straight Collet	077
MC-C	ストレートコレット Straight Collet	076
MC-OH	ストレートコレット Straight Collet	076
MN5523·J	マニュアルフランジ Manual Flange	355
MR	メントリリング Chamfering Ring	185
MS	マスターバー Master Bar	210
MTA	モールステーパホルダ MorseTaper Holder	165
MTB	モールステーパホルダ MorseTaper Holder	166

N

N	アジャスタブルアダプタ Adjustable Adapter	521
NTG	コレット Collet	203
NTP	ツールプリセッタ Tool Presetter	552

P

PBK	シンプルセッタベース Base for Presetter	568
PBN	シンプルセッタベース Base for Presetter	565
PBT	シンプルセッタベース Base for Presetter	574
PCLN	汎用加工用 For General Machining	387
PDHN	外径·端面倣い加工用 For Exterior·Edge Profile Machining	388
PDJN	外径·倣い加工用 For Exterior·Profile Machining	387
PDUN	端面·倣い加工用 For Edge·Profile Machining	388
PFB	ファインボーリングヘッド Fine Boring Head	181
PFB/BT	ファインボーリングバー Fine Boring Bar	180
PG	ゲージ(ストッパー) Gauge	563
PHC·A	パワーハイドロチャック Power Hydro Chuck	122
PHC·H	ハイドロチャックオメガ Hydro Chuck Omega	120
PHC·L	ST·L-PHC用プリセットスクリュ Preset Screw for ST·L-PHC	445
PHC·SB	スリムハイドロチャック Slim Hydro Chuck	112
PHC·SB-C	スリムハイドロチャックブラスター Slim Hydro Chuck Blaster	114
PHC·SB-NC	スリムハイドロチャックブラスター Slim Hydro Chuck Blaster	115
PHCSB-P	スリムハイドロチャック用プリセットスクリュ Preset Screw for Slim Hydro Chuck	116
PHC-P	高さ調整ユニット Length adjustment unit	124
PH-HSK	ホルダサポート Holder Support	556
PH-NT	ホルダサポート Holder Support	564
PHS	スリップ防止ピン付コレット Collet with stopper pin	127

PH-STC	ホルダサポート Holder Support	569
PH-Tr	ホルダサポート Holder Support	576
PH-WE	ホルダサポート Holder Support	573
PHZ·SB	スリムハイドロ"R" ゼロホルダ Slim Hydro "R" Zero Holder	111
PK-KH·A	ホルダサポート Holder Support	567
PL-HCL	PL-HCL かさ上げプレート PL-HCL Plate	557
PS	ゲージスタンド Gauge Stand	563
PS-H4	ハイトゲージ用スタンド Support for Height Gauge	563
PSB	プルスタッド Retention Stud	220
PSDN	面取·外径倣い加工用 For Chamfering·Exterior Profile Machining	389
PSKN	端面引き加工用 For Edge Pull Machining	390
PSSN	外径·倣い加工用 For Exterior·Profile Machining	389

R

R	止めガネ Round Clamp	600
RE	リダクション Reduction	190

S

S-*	専用スパナ Spanner	098
SA	ブシュ Bush	586
SB	ブシュ Bush	588
SBA	シングルボーリングヘッド Single Boring Head	182
SBH	HSK·Tターニングツール HSK·T Turning Tool	360
SBH·A	SPEEDIO用ターニングツール Turning Tools for SPEEDIO	213
SBN	HSK·Tターニングツール HSK·T Turning Tool	359
SBT	HSK·Tターニングツール HSK·T Turning Tool	361
SBV	HSK·Tターニングツール HSK·T Turning Tool	358
SBV·A	SPEEDIO用ターニングツール Turning Tools for SPEEDIO	212
SC	ブシュ Bush	590
SCA	サイドカッタアーバ Side Cutter Arbor	162
SD	ブシュ Bush	592
SDM	高さ調整式ドリル用コレットホルダ Drill Holder Easy Tool Length Adjustment	080
SDZC	バックボーリング加工用 For Back Boring Machining	394
SE	ブシュ Bush	594
SF	ブシュ Bush	596
SGA	シングルカッターヘッド Side Cutter Head	182
SGB	シングルカッターヘッド Side Cutter Head	183
SH	スパナヘッド Spanner Head	554
SL2	サイドロックホルダ Side Lock Holder	149
SL2	マルチボアツーリングシステム サイドロックヘッド Side Lock Head	187
SLA	サイドロックホルダ Side Lock Holder	148
SLB	サイドロックホルダ Side Lock Holder	150
SLD	サイドロックホルダ Side Lock Holder	151
SM·W	シェルエンドミルアーバ Shell Endmill Arbor	189
SM1	シェルエンドミルアーバ Shell Endmill Arbor	157
SMA	シェルエンドミルアーバ Shell Endmill Arbor	158
SMB	シェルエンドミルアーバ Shell Endmill Arbor	160
SMC	シェルエンドミルアーバ Shell Endmill Arbor	161
SMH	シンクロフィットII SYNCHROFIT II	134
SOTP	非接触式ツールプリセッタ Aegis-i シリーズ Contactless Tool Presetter Aegis-i Series	548
SPG	スピンドル測定器 Spindle Measurement	276
S-PHC·SA-NC	PHC·SB-NC用 スパナ Cap for PHC·SB-NC	118
SPHV-3	シンプルセッタ Simple Setter	559
SPK-KHA	シンプルセッタ Simple Setter	566
SPK-STC	シンプルセッタ Simple Setter	569
SPN	シンプルセッタ Simple Setter	563
SPN1-HSK	HSKクランパ HSK Clamper	556
SPN2-SRK*-B*	プリセットブシュ Presetting Bush	582
SPN2-SRK-PR	プリセットリング Presetting Ring	582
SPN2-SRK-PS1	機外セッティング用プリセッタ Presetting gauge	582
SPT	シンプルセッタ Simple Setter	575
SPW	シンプルセッタ Simple Setter	572
SPZ-2	"R"ゼロセッタ "R" Zero Setter	558
SRD	シュリンカーチャック Shrink Fit	128
SRK	シュリンカーチャック Shrink Fit	132
SRK-HA1	簡易加熱装置 100V Heater 100VAC	581
SRK-HA-HE	簡易型用加熱ヘッド Hot air distributor	581
SRK-HB2	簡易加熱装置 200V～230V Heater 200-230VAC	581
SRK-SP	ホルダサポート Holder Support	581
SRS	シュリンカーチャック Shrink Fit	130
SSMA	調整ナット Adjusting Nut	514
STC	シンクロ用タップアダプタ Synchro-Tap Adapter	145

ST-ERC	小径コレットホルダ Collet Holder For Small Diameters	441
STFC	汎用ボーリング加工用 For General Boring Machining	395
ST-HDC･A	フレックスチャック Flex Chuck	440
ST-HDZ	"R" ゼロホルダ "R"Zero Holder	442
ST-KLD	キーレスドリルチャック Keyless Drill Chuck	448
ST-SMH	シンクロフィットII SYNCHROFIT II	446
STM	シンクロ用タップホルダ Synchuronous Tap Holder	136
STP	タッピングチャック Tapping Chuck	144
ST-PHCSB	ストレートシャンクハイドロチャック Straight Shank Hydro Chuck	442
ST･L-PHC	CNC自動旋盤用ハイドロチャック Hydro Chuck for CNC automatic lathe	444
STS	プリセットドライバ Preset Driver	142
STS-R	着脱工具 Tool for Changing Driver	142
SVJB	外径･倣い加工用 For Exterior･Profile Machining	391
SVQB	外径･端面倣い加工用 For Exterior･Edge Profile Machining	391
SVQB	ヌスミ･倣い加工用 For Undercut Machining	394
SVVB	外径･倣い加工用 For Exterior･Profile Machining	392

T

T	アジャスタブルアダプタ Adjustable Adapter	522
T	止めネジ Lock Screw	599
TG	トルクチェックゲージ Torque Check Gauge	119
TP1	タッピングチャック Tapping Chuck	146
TPC	タッピングチャック Tapping Chuck	210
Tr	調整ナット Tr. Nut	517
TSB	HSK･Tターニングツール HSK･T Turning Tools	362
TSB	SPEEDIO用ターニングツール Turning Tools for SPEEDIO	214
TSB	ポリゴンテーパシャンクツーリング Polygon Taper Shank Tooling	370
TSD	HSK･Tターニングツール HSK･T Turning Tools	364
TSD	ポリゴンテーパシャンクツーリング Polygon Taper Shank Tooling	371
TSS	TSB40専用スリーブ Sleeve for TSB	363
TWA	ツインカッタヘッド Twin Cutter Head	170
TWA/BT	ツインカッタボーリングバー Twin Cutter Boring Bar	168
TWB	ツインカッタヘッド Twin Cutter Head	174
TWB/BT	ツインカッタボーリングバー Twin Cutter Boring Bar	172

U

UTSシリーズ	UTS Series	396

W

WE	タップアダプタ Tap Adapter	492
WEC	タップアダプタ Tap Adapter	494
WEN･B	タップアダプタ Tap Adapter	496
WEN･B-V	タップアダプタ Tap Adapter	498
WENC	タップアダプタ Tap Adapter	495
WENE･B	タップアダプタ Tap Adapter	500
WENER･B	タップアダプタ Tap Adapter	500
WENR･B	タップアダプタ Tap Adapter	496
WENRC	タップアダプタ Tap Adapter	495
WER	タップアダプタ Tap Adapter	492
WERC	タップアダプタ Tap Adapter	494
WES･B	タップアダプタ Tap Adapter	493
WESN･B	タップアダプタ Tap Adapter	497
WESN･B-V	タップアダプタ Tap Adapter	499
WESNE･B	タップアダプタ Tap Adapter	501
WESNER･B	タップアダプタ Tap Adapter	501
WESNR･B	タップアダプタ Tap Adapter	500
WESR･B	タップアダプタ Tap Adapter	493
WF	タッピングチャック Tapping Chuck	472
WFL	タッピングチャック Tapping Chuck	476
WFLK/BT	タッピングチャック Tapping Chuck	147
WFLK･J	タッピングチャック Tapping Chuck	480
WFLP	タッピングチャック Tapping Chuck	478
WFP	タッピングチャック Tapping Chuck	474
WL	タッピングチャック Tapping Chuck	483
WSL	タッピングチャック Tapping Chuck	484

数字

例:04-ST	メントリドリル Chamfering Drill	612
例:07-ST	NEWメントリドリル NEW Chamfering Drill	613

ホルダ選定目安表

Holder Selection Guide

小分類 Holder Type	商品名	型式 Model	ページ Page	仕様 diameter	性能 Performance			
				ø	振れ精度 Runout Accuracy	剛性 Rigidity	把握力 Clamping Force	バランス Balance
ミーリングチャック Milling Chuck	スーパータイトロックミーリングチャック	CT·SA	BT ……P. 068 NT ……P. 072 AHO·A …P. 224 HSK·A ….P. 278 C ……P. 372 UTS ……P. 398	16-42 (6-32)	★★	★★★★★	★★★★★	★★★★
コレットホルダ Collet Holder	高さ調整式ドリル用コレットホルダ	SDM	BT……P. 080 AHO·A….P. 226 HSK·A ….P. 286 UTS ……P. 406	0.5-22	★★★	★★	★★	★★★
	高精度コレットホルダ	HDC·A	BT……P. 084 AHO·A….P. 230 HSK·A ….P. 290 HSK·E ….P. 346 HSK·F…..P. 351 C ……P. 368 UTS ……P. 410 ST……P. 440	0.5-22	★★★	★★	★★	★★★
	フランジスルータイプ高精度コレットホルダ	HDC·A-CF	BT……P. 086	0.5-22	★★★	★★	★★	★★★
	高バランスタイプコレットホルダ	GDC·A	BT ……P. 089 HSK·A ….P. 293	0.5-22	★★★	★★	★★	★★★★★
	小径用コレットホルダ	ERC	BT……P. 090 HSK·A …P. 296 HSK·E …P. 348 HSK·F….P. 352 UTS ……P. 412 ST……P. 441	0.5-7	★★★	★	★	★★★
"R"ゼロホルダ "R" Zero Holder	大径用"R"ゼロホルダ	CTZ·SA	BT……P. 101 AHO·A….P. 232 HSK·A ….P. 298 UTS ……P. 414	25-42 (6-32)	★★★★★	★★★	★★★★★	★★★★
	"R"ゼロホルダ	HDZ	BT……P. 104 AHO·A….P. 236 HSK·A ….P. 302 C ……P. 374 UTS ……P. 418 ST……P. 442	0.5-22	★★★★★	★★	★★	★★★
	高バランスタイプ"R"ゼロホルダ	GDZ	BT ……P. 108 HSK·A ….P. 306	0.5-22	★★★★★	★★	★★	★★★★★
	小径用"R"ゼロホルダ	ERZ	BT ……P. 110 HSK·A ….P. 308 UTS ……P. 420	0.5-7	★★★★★	★	★	★★★
	スリムハイドロ"R"ゼロホルダ	PHZ·SB	BT ……P. 111 HSK·A ….P. 309	6-12	★★★★★	★★	★★	★★★
シュリンカーチャック Shrink Fit	スリムタイプシュリンカーチャック	SRS	BT……P. 130 AHO·A…P. 250 HSK·A …P. 322 UTS ……P. 428	6-32	★★★★	★★	★★	★★★★
	DIN規格シュリンカーチャック	SRD	BT……P. 128 AHO·A…P. 248 HSK·A …P. 320 C ……P. 380	6-32	★★★★	★★★★	★★★	★★★★
ハイドロチャック Hydraulic Chuck	ハイドロチャックオメガ	PHC·H	BT……P. 120 AHO·A….P. 244 HSK·A ….P. 316 UTS ……P. 426	16-42 (6-25)	★★★★★	★★★★★	★★★★	★★★★
	パワーハイドロチャック	PHC·A	BT……P. 122 AHO·A….P. 246 HSK·A ….P. 318 HSK·E ….P. 349 HSK·F…..P. 353 C ……P. 376 UTS ……P. 427	4-32 (3-16)	★★★★★	★★★	★★★	★★★★
	スリムハイドロチャック	PHC·SB	BT……P. 112 AHO·A….P. 238 HSK·A ….P. 310 UTS ……P. 422	6-25	★★★★★	★★	★★	★★★★
サイドロックホルダ Side Lock Holder	サイドロックホルダ	SLA	BT……P. 148 HSK·A …P. 331	16-42	★	★★★★★	★★★★	★★
	サイドロックホルダ	SLB	BT……P. 150	16-48	★	★★★★★	★★★★	★★
	サイドロックホルダ	SLD	BT……P. 151 AHO·A…P. 258 HSK·A …P. 333	20-50	★	★★★★★	★★★★	★★
	サイドロックホルダ	SL2	BT……P. 149 AHO·A…P. 257 HSK·A …P. 332	6-42	★	★★★★★	★★★★	★★

	アクセサリ Accessory			特長 Feature	ドリル Drilling		エンドミル End-milling			リーマ Reamer
	コレット Collet	キャップ Nut	締め付けスパナ/レンチ Wrench/Spanner		通常穴あけ Normal	高精度穴あけ High Precision	重切削 Heavy	軽切削 Light	高精度切削 High Precision	リーマ加工 Reaming
	MC ※1	—	HS	クーラント 高バランス	●	—	●	●	—	—
	FDC	HDP	S	クーラント 高さ調整	●	●	—	—	—	●
	FDC	HDP	S	クーラント	●	●	—	●	●	●
	FDC	HDP	S	フランジ スルー	●	●	—	●	●	●
	FDC	GDP	FK	クーラント 高バランス	●	●	—	●	●	●
	ER FDC-07	ERP	S・E	クーラント	●	—	—	—	—	—
	MC ※1	—	HS	クーラント 振れ調整	●	●	—	●	●	●
	FDC	HDP	S	クーラント 振れ調整 高さ調整	●	●	—	●	●	●
	FDC	GDP	FK	クーラント 振れ調整 高バランス	●	●	—	●	●	●
	ER FDC-07	ERP	S・E	クーラント 振れ調整	●	●	—	—	—	●
	—	—	L	クーラント 振れ調整	●	●	—	—	●	●
	—	—	—	クーラント	●	●	—	●	●	●
	—	—	—	クーラント	●	●	●	●	●	●
	PHS·H ※1	—	L	クーラント	●	●	●	●	●	●
	PHS ※1	—	L	クーラント 高さ調整	●	●	—	●	●	●
	—	—	L	クーラント	●	●	—	●	●	●
	—	—	—	—	●	—	●	—	—	—
	—	—	—	—	●	—	●	—	—	—
	—	—	—	—	●	—	●	—	—	—
	—	—	—	—	●	—	●	—	—	—

※ 1：コレットなしの使用も可能です。　※ Can be used without a collet.

エコホルダシリーズ
Eco Holder Series



軽量省エネ2面拘束BTホルダ
Lightweight, efficient & two-face contact BT holder

AHO･A型

消費電力の削減
Saves electricity

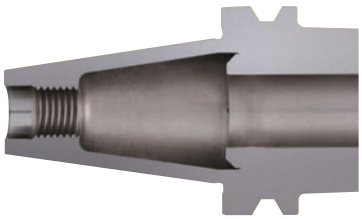

セミドライ加工用コレット
Collets for semi-dry machining

FDC-MS型
＋
セミドライ加工用ホルダ
Holder for semi-dry machining

クーラント液の削減
Minimizes coolant usage



特殊防錆処理ホルダ
Rustproof tool holder

BTシャンク
※一部ホルダを除く
Some holders are exceptional

防錆油の削減
Reduces use of rust prevention oil



"R"ゼロホルダ
"R" zero holder

HDZ型
GDZ型
ERZ型

刃具寿命UP
Prolongs tool life



特殊防錆処理ホルダ
Rustproof Tool Holder

サビに強いホルダはエヌティーツール。
NT TOOL, the best protection against rust!

サビに強くするためテーパー部を含め特殊防錆処理を施してあります。
Special rust proof coating on entire surface including the tapered shank (BT, CAT, SK only).

スピンドルとの金属間磨耗によるかじりや焼付きを防ぎます。
Prevent seizure and scoring caused by metal abrasion against the machine spindle.

特殊被膜によりスピンドルの異状磨耗を防ぎます。
Special coating protects spindle from abnormal wearing.

水溶性切削液にも安心。
Safe with water-soluble coolant.



スピンドルの損傷防止
Protect spindle from damage

刃具寿命の低下防止
Longer cutting tool life

加工精度の悪化防止
Maintain good accuracy

※一部ホルダを除きます。Some holders are excepted.

特殊防錆処理
Rustproof



NT特殊表面処理品
NT's special surface treatment

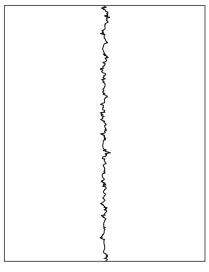

RMAX 0.8μ

エヌティーツールのホルダは、防錆メンテナンスをしなくてもサビが発生しないため、加工精度及びスピンドルへの悪影響はありません。
NT TOOL's rust-proofed holders maintain processing accuracy without additional rust prevention.

通常の他社品
Ordinary tooling



通常他社品サビ発生面
Rusted surface of standard product

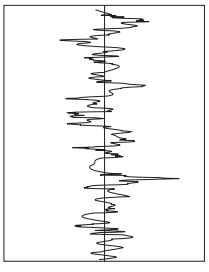

RMAX 15μ

一般のツーリングの場合、防錆メンテナンスを怠ると数日間でサビが発生し、加工精度の低下·スピンドルへの悪影響の原因となります。テーパー部が錆びると、刃先振れ精度が0.01～0.02mmほど大きくなります。
Without proper maintenance for rust prevention, ordinary tool holders will begin to rust after several days in use. This rust has negative effect on machining accuracy and/or spindle. When the taper area gets rusty, the runout accuracy of the tip of a cutting tool deteriorates by 0.01-0.02mm.

シンクロフィットⅡ
SYNCHROFIT Ⅱ

NT独自の弾性体構造にてタップ加工時の負荷を軽減し、刃物の寿命が向上!
NT TOOL's unique elastic design reduces tapping stress and improves cutting tool life.

タップ寿命が2~5倍に向上!(当社比)
Tap life is improved by 2 to 5 times. (Compared to current tool holders)

・タップにかかるスラスト荷重を1/5以下に低減。
・タップの摩耗や折損を抑制。

· Thrust load on the tap is reduced to about 20%.
· Tap wear and tear is suppressed.

ネジ精度の向上
Tapping precision is improved.

・計算し尽くされた伸縮量により、深さバラつきを極限まで軽減。

· Fully calculated tapping tension/compression provides a minimized depth variation.

メンテナンスフリー
Maintenance-free

・衝撃吸収機構には、樹脂/ゴム製ダンパよりも優れた独自の弾性体一体構造を採用。

· One piece body constructed with a unique elastic design.

シンクロフィットⅡ
SYNCHROFIT Ⅱ
SMH

BT……P. 134
AHO·A……P. 252
HSK·A……P. 325
ST……P. 446



NT独自
ホルダボディ
一体型弾性体構造
NT's original one piece body constructed with a unique elastic design.

タップ選定についてのご注意
自己案内性のあるコンエキセントリックレリーフのタップをご使用ください。
Caution
With tap selection, use self-guiding con-eccentric relief tap.

NT独自のホルダボディー体型の弾性体構造
NT's original one piece body constructed with a unique elastic design.

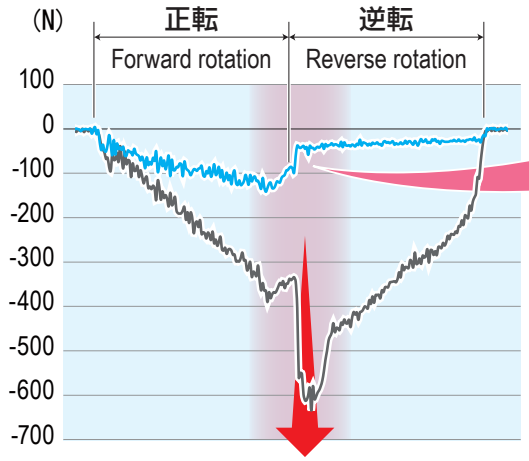

スラスト負荷 大(同期誤差により発生)
Large thrust load (Caused by synchronization error)

スラスト荷重を従来の
約5分の1に低減
The thrust load is reduced to about 20%.

シンクロフィットⅡ SYNCHROFIT II
リジットホルダ Rigid holder

工具	tool	M10x1.5
被削材	work Piece	S45C
周速	Rotational speed	25m/min

ホルダボディに作り込んだ弾性体が、加工時にスラスト方向及び回転方向へ弾性変形し、タップに作用する負荷を大きく減少させます。

The elastic design built into the one piece construction will twist along with the rotational direction during threading, greatly reducing the stress to the cutting tool.

SMH8の特長　Features of SMH8

NEW!

タップの突発折損を防ぎ、安定したタップ加工を実現
NT TOOL's unique elastic design reduces tapping stress and prevent sudden tap breakage.

シンクロフィットⅡ
SYNCHROFITⅡ

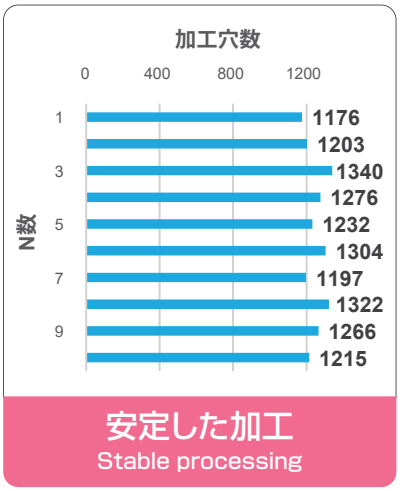

安定した加工
Stable processing

リジッドホルダ
Rigid Holder

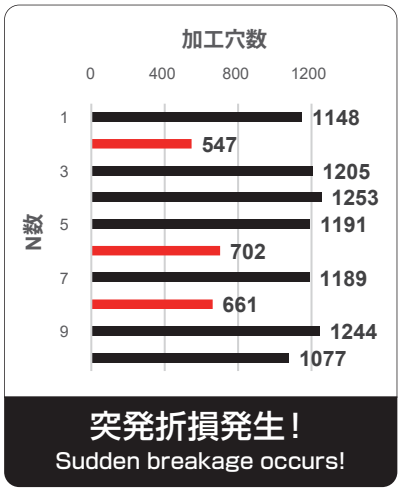

突発折損発生！
Sudden breakage occurs!

機械	BT30
ワーク	SUS304
クーラント	水溶性・外部給油
下穴径	ø0.92
タップ	M1x0.25（ロールタップ）
タップ食付き長	2P (0.5mm)
ネジ立て長	2mm
周速	5m/min

Machine	BT30
Work	SUS304
Coolant	Water-soluble, external refueling
Pilot hole diameter	ø0.92
Tap	M1x0.25 (roll tap)
Tap bite length	2P (0.5mm)
Screw stand length	2mm
Peripheral speed	5m / min

SMH16、SMH32の特長　Features of SMH16 and SMH32

タップ寿命UP（ショートチャンファの場合）
Tap life increases (With short chamfers)

タップ寿命評価（MAX:1000回テスト）
加工条件
工　具　：M4 x 0.7 （食付：1P）
被削材　：S45C
切削速度：周速10m/min

Evaluated tap life (MAX: Tested 1000 times)
Proccessing Conditions
Tool　: M4 x 0.7 (Feed=1 pitch)
Work Material　: S45C
Cutting Speed　: Peripheral speed 10m/min

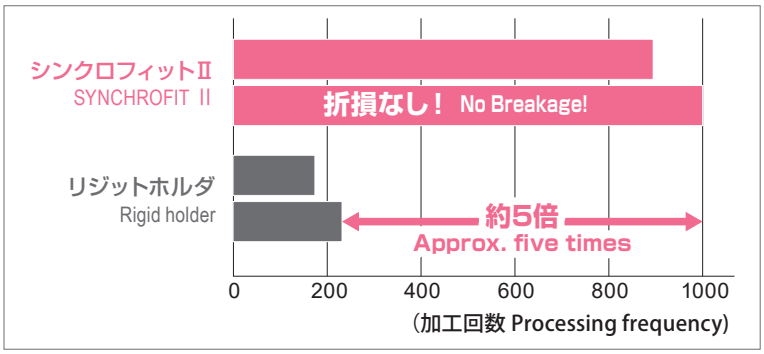

タップ寿命UP（転造タップの場合）
Tap life increases (With rolling tap)

タップ寿命評価（MAX:1151回テスト）
加工条件
工　具　：M10 x 1.5 （食付：2P）
被削材　：SCM440(30HRC)
切削速度：周速15m/min

Evaluated tap life (MAX: Tested 1151 times)
Proccessing Conditions
Tool　: M10 x 1.5 (Feed=2 pitch)
Work Material　: SCM440(30HRC)
Cutting Speed　: Peripheral speed 15m/min

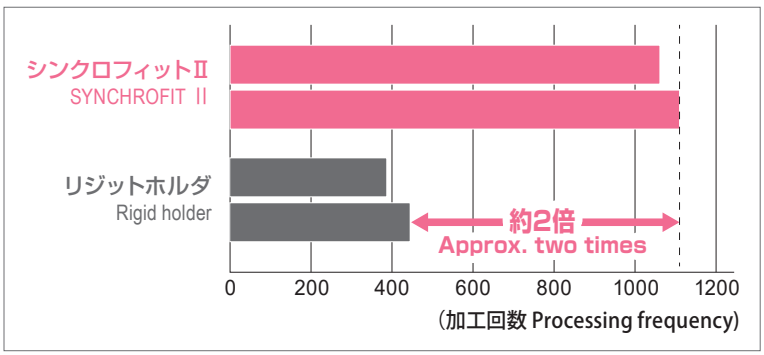

ポリゴンテーパシャンクツーリング C3~C6

Polygon Taper Shank Tooling C3 ~ C6

複合加工機、CNC旋盤用ポリゴンテーパシャンクC3~C6を製品化

Now producing C3 - C6 small diameter polygon shanks for CNC lathes.

ISO 26623-1
JIS B 6066-1 準拠

旋削ツーリング一覧
Turning Tool List
P. 383 ~ P. 395

NCツーリング一覧
NC Tool List
P. 366 ~ P. 382



高剛性
High rigidity

ISO規格に準じた二面拘束ポリゴンテーパシャンクにより剛性がUPします。
The ISO standard dual-contact Polygon Taper increases rigidity.

高い繰返し取付精度
High repeat-mounting accuracy.

ポリゴンカップリングにより回転方向の繰返し取付精度が極めて高精度に安定します。
The polygon coupling ensures excellent accuracy in rotational direction.

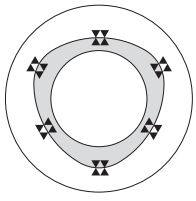

ポリゴンテーパシャンク+NTオリジナルツーリング
Polygon taper shank + NT original tooling

・"R"ゼロ（振れ調整）機能
　刃先振れを2μm以下に調整可能・・・"R"ゼロホルダ
・防振機能
　ハイドロクランプによる防振・・・・・ハイドロチャック

・"R" zero
　Runout of the cutting edges can be adjusted to zero.
　・・・"R" Zero Holder Series
・Anti-vibration effect
　Hydrauric chucking system・・・Hydro chuck series

ポリゴンブランク材の紹介
Introducing Polygon taper blanks

ポリゴンテーパシャンクのブランク材も設計、製作致します。
We can manufacture blanks with the polygon taper shank to the customer's specifications.

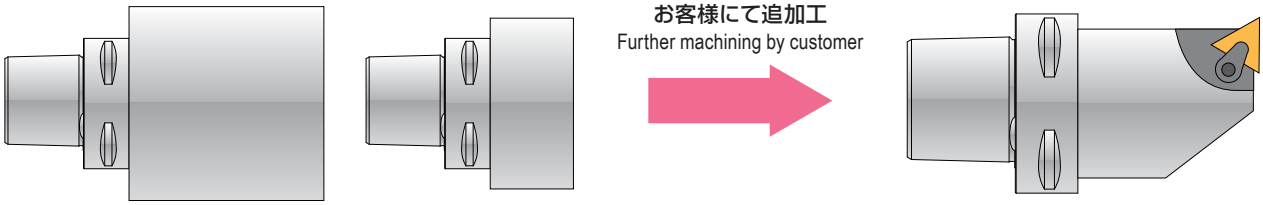

コレット式フローティングホルダ
Collet Type Floating Holder

高精度リーマ加工に最適。
Suitable for High Precision Reaming.

コレット式
Collet type

コレットを交換することで、様々な径のリーマを掴むことができます。

Reamers with various shank sizes can be clamped by replacing the collet.

フロート量の調整が可能
Floating amount can be adjusted.

※一部サイズを除きます。

* Except a specific size.

刃具の垂れ下がり防止機能付き
Built-in locking function prevents reamer from sagging on horizontal spindles.

コレット式フローティングホルダ
Collet Type Floating Holder
FH-ST-HDC・A
……P. 447



下穴の芯ズレをスムーズに自動補正
Radial and angular float mechanism compensates for misalignment between reamer and pre-drilled hole.

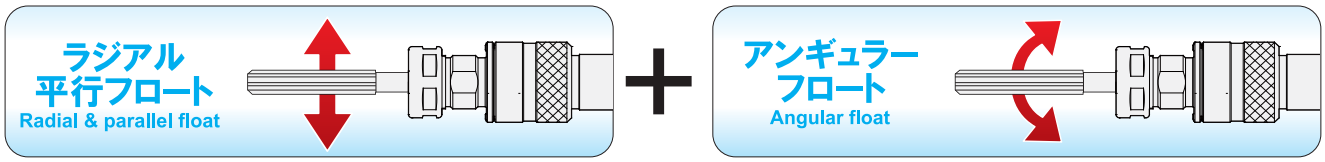

角なし・角あり 両刃物に対応
Can be used with reamers with/without square end.

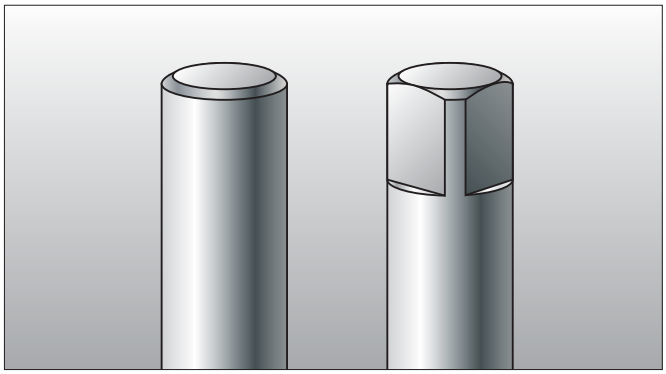

センタースルークーラント対応
Coolant supply



穴付刃具専用 Cutter with oil hole
FDC-OH型 FDC-OH type



コレットスルー用 For collet through coolant
FDC-C型 FDC-C type

※センタースルークーラントでご使用の際は、
事前に加工条件等をエヌティーツールまでお問い合わせ下さい。

※ For center through coolant feed, please contact NT TOOL beforehand for cutting conditions.

CNC自動旋盤用ハイドロチャック
Hydro Chuck for CNC automatic lathe

NEW!

狭い機内の刃具交換を効率化！
Efficient tool changing in tight machines!

- **レンチ1本で簡単チャッキング**
  Easy! Quick! Simple Clamping!
- **チャッキング時に刃先が沈み込まない**
  Tool pre-set without height offset
- **繰り返しチャッキング精度 1μm**
  Repeated chucking accuracy
- **防振効果で刃具寿命UP**
  Anti-vibration effect provides longer tool life
- **把握径　ø3.0～ø12.0**
  I.D.

CNC自動旋盤用ハイドロチャック
Hydro Chuck for CNC automatic lathe
ST・L-PHC

対応シャンクサイズ
ShankSize
ST16L, ST19.05L
ST20L, ST22L
ST25L, ST25.4L

P. 444



これは製品イメージ図です。実際に使用する際は、チャックを刃物台に固定してから刃具をクランプして下さい。
Picture shown is image only. When using the product, secure the chuck on the fixture before clamp a cutting tool.

改善事例：段取り時間*を1/5に改善！ *刃具交換から芯出しまで
Improvement example: The setup time has been reduced to 1/5! *From tool change to centering.

Before コレットホルダ Collet Holder



段取り時間 Set-up time **523秒 sec**

- チャッキング作業が煩雑
  Complicated chucking work
- 繰り返しチャッキング精度が悪い
  Poor repeatability
- チャッキング時に刃先が沈む
  Tool pre-set with height offset

After ハイドロチャック Hydro Chuck

段取り時間 Set-up time **98秒 sec**



- レンチ１本で簡単チャッキング
  Easy chucking with a single wrench
- 繰り返しチャッキング精度が良い (1μm)
  Good repeatability (1μm)
- チャッキング時に刃先が沈まない
  Tool pre-set without height offset

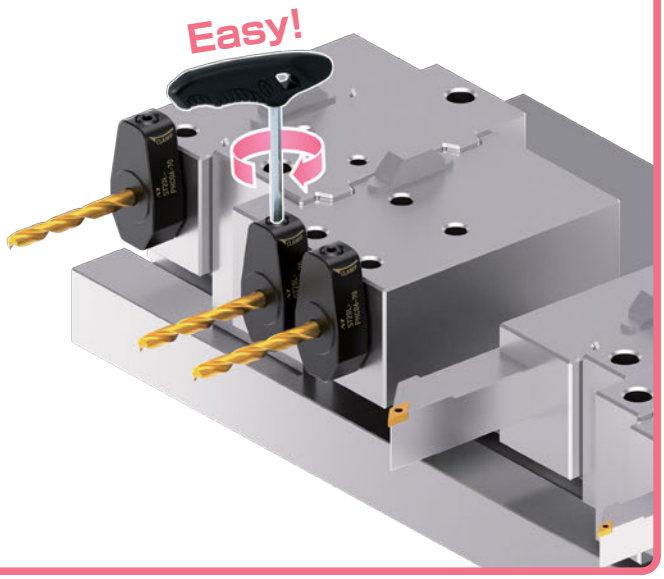

タレット旋盤用ハイドロベースホルダ
Hydro Base Holder for Turret Lathes

詳細はお問い合わせください。
Please contact us for details.

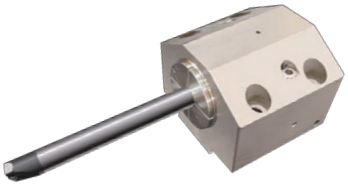



特殊品
Specials on Request

ハイドロマンドレル／ハイドロワークチャック

Hydraulic Mandrel Chuck / Hydraulic Work Chuck

ハイドロクランプの特長を生かし様々な応用ができます！

You can take advantage of a the unique features of the Hydro Clamp through a variety of applications!

高精度ワークチャックとして！

As a high-precision work chuck!

ワークの研磨、仕上げ旋削加工に！
※油圧シリンダによるオートクランプ対応も可能です。

As a clamping jig for polishing and finishing on a lathe machine!
*Auto-clamping can be done using hydraulic cylinder.

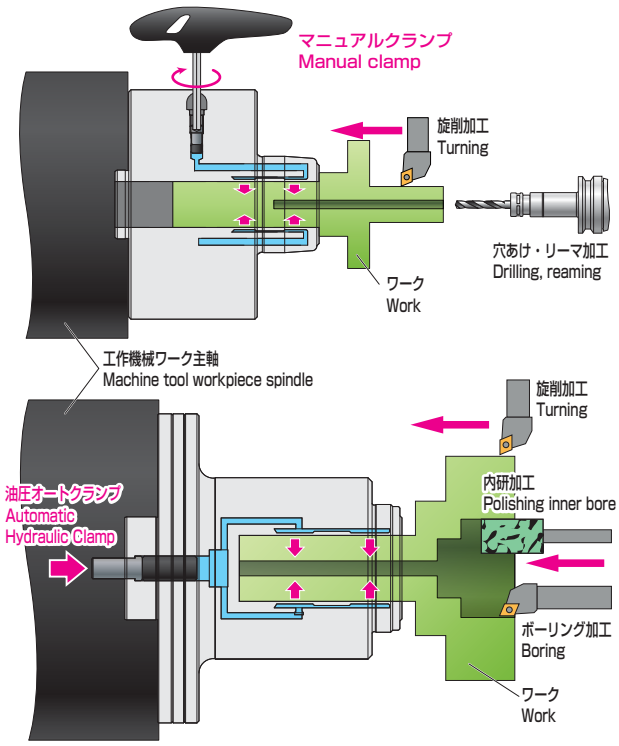

組み付け用ワークの位置決め例

Example of use as a clamping jig for assembling

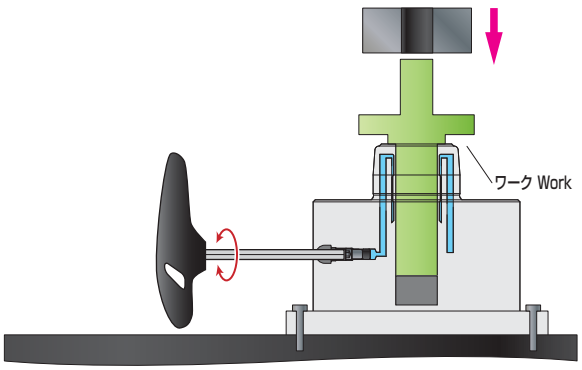

高精度マンドレルアーバとして！

As a high-precision mandrel arbor!

研磨加工用、検査用両センターアーバ用に！

For both polishing and inspection center arbors!

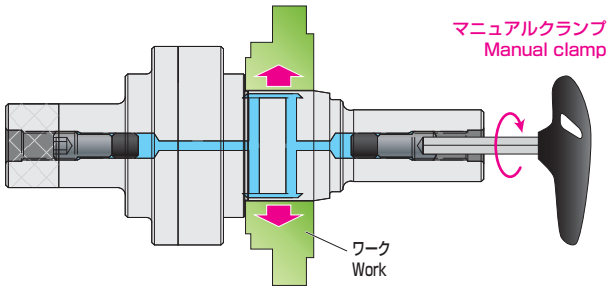

研削加工例

Griding example

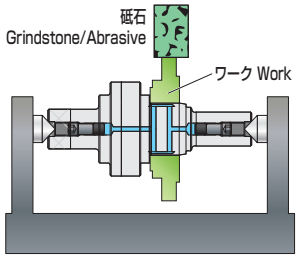

円筒研削盤
Cylindrical grinding machine

両センター振れ測定例

Example of measuring runout of both centers

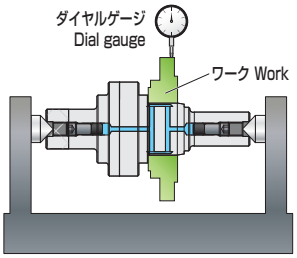

両センター振見台
Runout Measurement Stand

マシニングセンタのワークの位置決め例

Example of use as clamping jig for machining center

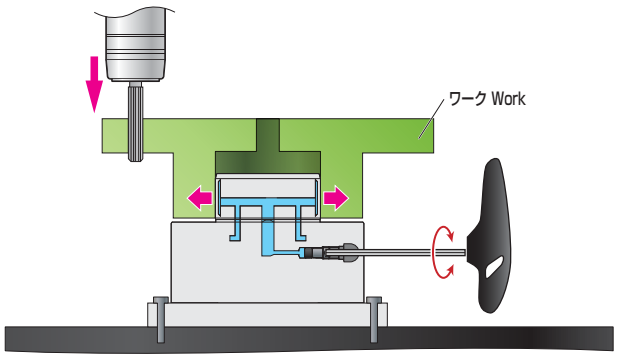

お客様のご要望をお聞かせください！

Please contact us of any requests!

・膨張又は収縮の限界目安は、φ50以下の場合で直径の0.2～0.3%です。
・ワークの保持径の公差は直径の0.1%以下を目安としてください。
・加工に使用する場合はワークのスリップ防止を考慮ください。

· Limit of expansion and contraction is 0.2-0.3% of the diameter for ø50 or less.
· To estimate the tolerance for a hole in a work piece, please use 0.1% of the diameter.
· Consider using additional measures to prevent work piece slippage when used as a clamping jig.

スリムハイドロチャック
Slim Hydro Chuck

NEW!

壁際加工の干渉よけに最適な細身設計！
These slim tools are optimized for eliminating workpiece interference in tight spaces!

- **レンチ1本で簡単チャッキング**
  Easy! Quick! Simple Clamping!
- **許容回転数　MAX. 38,000min^{-1}**
  Max. rotational speed
- **把握径　ø3.0～ø25.0**
  I.D.
- **振れ精度 3μm（4d先端 Max100mm）**
  Runout accuracy 3μm (Projection length : 4d *Max100mm)
- **繰り返しチャッキング精度 1μm**
  Repeated chucking accuracy
- **防振効果で切削面良好**
  Anti-vibration effect provides better surface

スリムハイドロチャック
Slim Hydro Chuck
PHC・SB

BT……P. 112
AHO·A……P. 238
HSK·A……P. 310
UTS……P. 422



センタースルー対応
For center through coolant

高い防振性
High anti-vibration effect

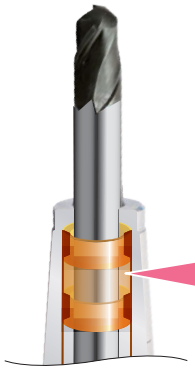

独自の油圧室構造により、高い振動吸収効果を実現。
Special oil chamber around the chucking sleeve absorbs cutting vibrations.

油圧室 Oil Chamber

油圧室がチャッキングスリーブを囲っているため、切削時の振動が吸収されます。
Oil chamber around the chucking sleeve absorbs cutting vibrations.

防振効果による切削面の安定（実加工例）
Anti-vibration effect provides better surface

回 転 数 4,200min^{-1} (Rotational Speed)　送り 850mm/min (Feed)

ø12 4枚刃不等ピッチ超硬エンドミル
ø12 carbide end-mill with 4 irregular pitch flutes





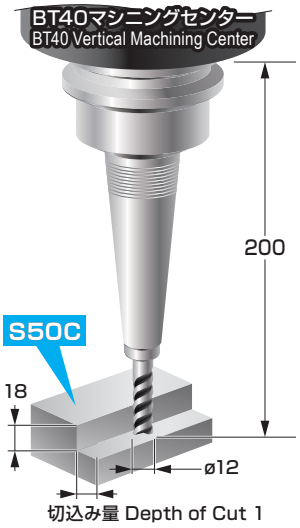

加工用途
Use for

5軸の
ボールエンドミル
仕上げ加工

Finishing with ball endmill on 5-axis machine



干渉のある
ボールエンドミル
仕上げ加工

Finishing with ball endmill in tight space

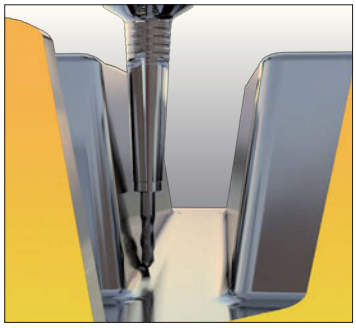

干渉のある
ドリル・リーマ
加工

Drilling in tight space

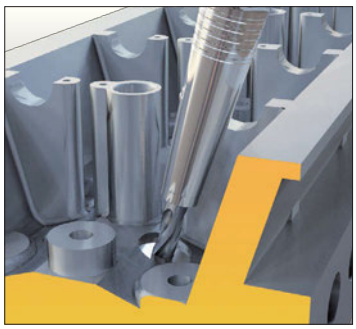

ストレートシャンクハイドロチャック
Straight Shank Hydro Chuck

NEW!

史上最細（当社比）。壁際加工の干渉よけに最適な細身設計！
These slim tools are optimized for eliminating workpiece interference in tight spaces!

ストレートシャンクハイドロチャック
Straight Shank Hydro Chuck
ST-PHC・SB

ST……P. 443

- **レンチ1本で簡単チャッキング**
  Easy! Quick! Simple Clamping!
- **把握径 ø3.0～ø12.0**
  I.D.
- **振れ精度 3μm**（4d先端）
  Runout accuracy 3μm (Projection length : 4d)
- **繰り返しチャッキング精度 1μm**
  Repeated chucking accuracy
- **防振効果で切削面良好**
  Anti-vibration effect provides better surface

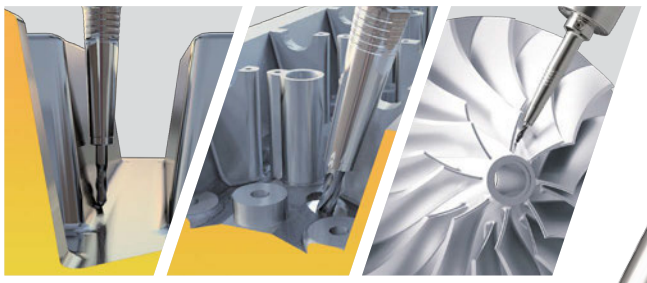

スリムハイドロチャックブラスター
Slim Hydro Chuck Blaster

NEW!

高能率加工と刃物寿命を追求した「ブラスター」シリーズ誕生！
New "Blaster" series: Get high efficiency in machining and longer tool life!

把握径 I.D.
PHC·SB-C ：ø3.0～ø25.0
PHC·SB-NC ：ø4.0～ø12.0

振れ精度 3μm（4d先端 Max100mm）
Runout accuracy 3μm (Projection length : 4d *Max100mm)

防振効果で切削面良好
Anti-vibration effect provides better surface

スリムハイドロチャックブラスター
Slim Hydro Chuck Blaster
PHC・SB-C

BT……P. 114
AHO·A……P. 240
HSK·A……P. 312
UTS……P. 421

スリムハイドロチャックブラスター
Slim Hydro Chuck Blaster
PHC·SB-NC

BT……P. 115
AHO·A……P. 241
HSK·A……P. 313

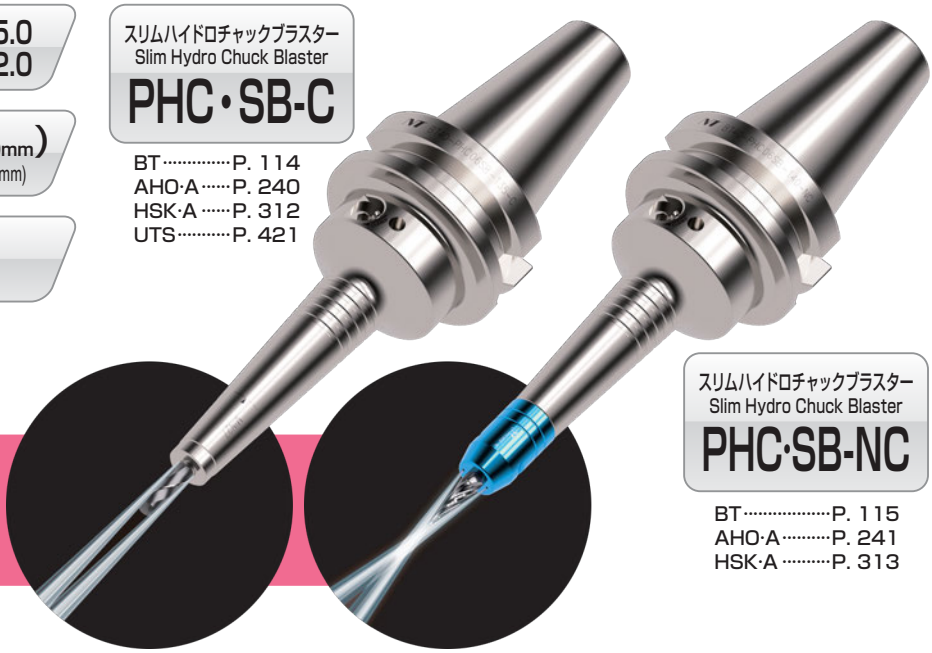

刃先に効果的なクーラント供給！
Effectivly supplying coolant to cutting edge.



高い防振性
High anti-vibration effect

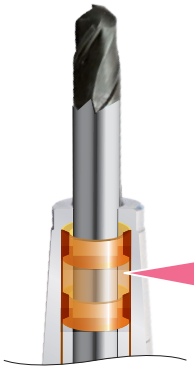

独自の油圧室構造により、高い振動吸収効果を実現。
Special oil chamber around the chucking sleeve absorbs cutting vibrations.

油圧室 Oil Chamber

油圧室がチャッキングスリーブを囲っているため、切削時の振動が吸収されます。
Oil chamber around the chucking sleeve absorbs cutting vibrations.

アクセサリ
Accessories

内径清掃ツール（付属）
Inner Shank Cleaner Brush (Included)

……P. 119



・内径清掃にお使いください。
・To clean inner shank.

把握力確認用トルクチェックゲージ（別売）
Torque check gauge (Sold separately)

……P. 119



・トルクチェックゲージをクランプし、指で回すことが出来なければ把握力の低下はありません。
・If the Torque check gauge can't be rotated with your fingers, there is no loss of gripping force.

プリセットスクリュー（別売）
Preset Screw (Sold separately)

BT……P. 116
AHO·A…P. 242
HSK・A··P. 314
UTS……P. 424

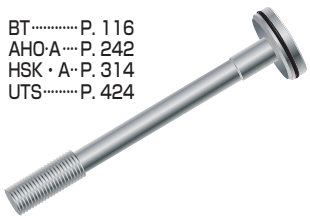

・クーラント対応。
・Center through type

PHC・SB-NC用キャップ（付属）
Cap for PHC·SB-NC (Included)

……P. 118



・クーラント対応。
・Center through type

ブラスター仕様　PHC・SB-C
Blaster type / PHC·SB-C

／ 刃物外径に沿ってクーラントを供給。
Able to feed coolant along to cutting tool.

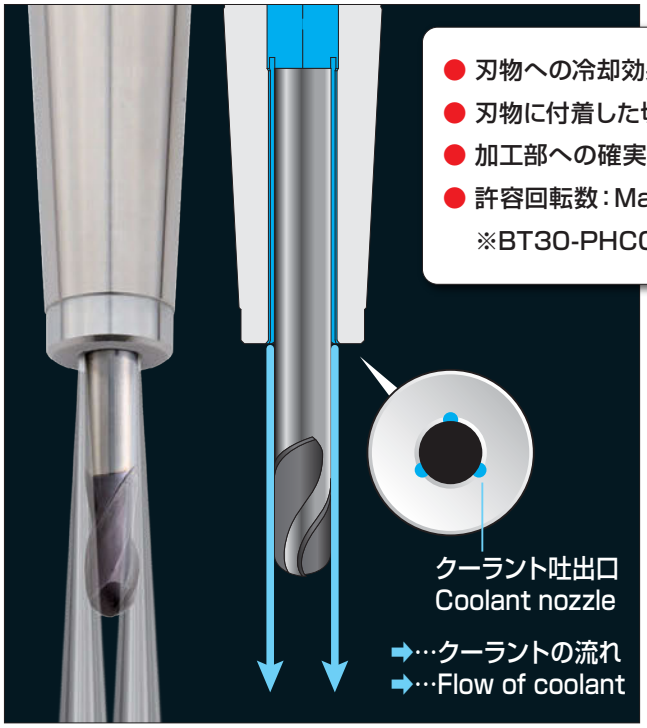

- 刃物への冷却効果
- 刃物に付着した切りくずの除去
- 加工部への確実なクーラント供給
- 許容回転数：Max. 38,000min^{-1}
  ※BT30-PHC03SB-85-Cの場合。

- Provides a cooling effect to the cutting tool.
- Washes off cutting chips from cutting tool.
- Sure way to deliver coolant to proccessing point.
- Max rotational speed : MAX 38,000min^{-1}
  * BT30-PHC03SB-85-C

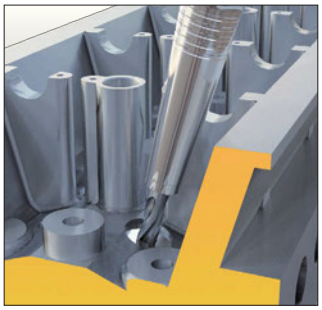
干渉のあるドリル加工
Drilling in tight space

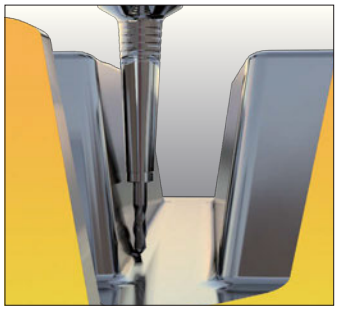
干渉のあるボールエンドミル仕上げ加工
Finishing with ball endmill in tight space

キャップ式ブラスター仕様　PHC・SB-NC
Blaster type with Cap / PHC·SB-NC

／ NT独自の遠心力拡散防止方式で確実なクーラント供給。
Minimize centrifugal force and feed coolant accurately.



- 刃物の切削部へピンポイントでクーラントを供給
- キャップ交換※にて噴出ポイントを変更可能
  (刃先形状、刃先位置と整合) ※オプション
- 許容回転数：Max. 27,000min^{-1}
  ※BT30-PHC10SB-110-NCの場合。

- Pinpoints coolant at the cutting tool edge.
- Coolant ejection's angle can be changed by switching caps.
- Max rotational speed : MAX 27,000min^{-1}
  * BT30-PHC10SB-110-NC

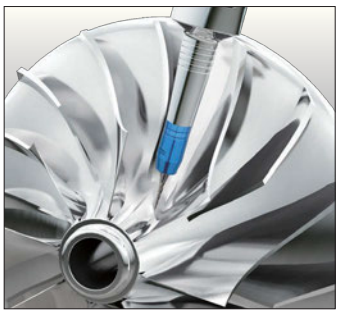
テーパーエンドミル加工（インペラー加工など）
Taper Endmill Machining (for Impeller etc)

ハイドロチャックオメガ
Hydro Chuck Omega

抜けない！ビビらない！曲がらない！ワンランク上の高能率加工を実現！
No more pullout, chatter or deflection! Step on up to high-efficiency machining!

- **レンチ1本で簡単チャッキング**
  Easy! Quick! Simple Clamping!
- **許容回転数　MAX. 20,000min^{-1}**
  Max. rotational speed
- **把握径　ø16.0～ø42.0**
  I.D.
- **芯ズレ精度 3μm**（4d先端 Max100mm）
  Accuracy　3μm (Projection length : 4d *Max100mm)
- **繰り返しチャッキング精度 1μm**
  Repeated chucking accuracy
- **防振効果で切削面良好**
  Anti-vibration effect provides better surface

ハイドロチャックオメガ
Hydro Chuck Omega
PHC・H

BT……P. 120
AHO·A……P. 244
HSK·A……P. 316
UTS……P. 426



高精度
High precision

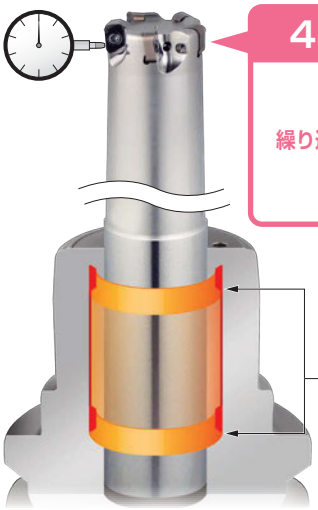

4d先端 Projection length : 4d
芯ズレ精度 3μm
繰り返しチャッキング精度 1μm
Accuracy : 3μm or less
Repeat accuracy: 1μm or less

2点支持だけでなくスリーブ全体が収縮することにより、振れ精度が安定。
"Dual clamping points system" for stable and high precision clamping.

防振性と高把握力
Anti-vibration effect & High clamping force

独自の油圧室構造により、高い振動吸収効果を実現。更に従来のハイドロチャックを超える把握力を発揮。
Special oil chamber around the chucking sleeve absorbs cutting vibrations. Utilizes stronger gripping force than a conventional hydro chuck.

高い振動吸収効果
High vibration dampening

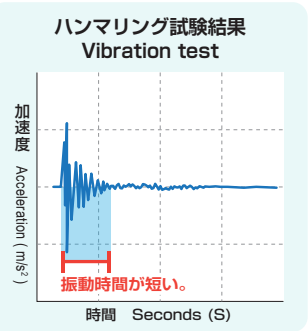

把握力比較(ø20mm)
Gripping force comparison (ø20mm)

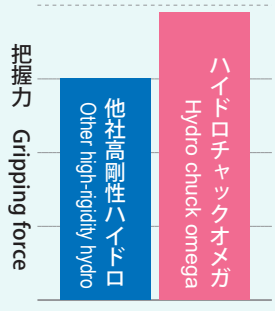

高剛性
High rigidity

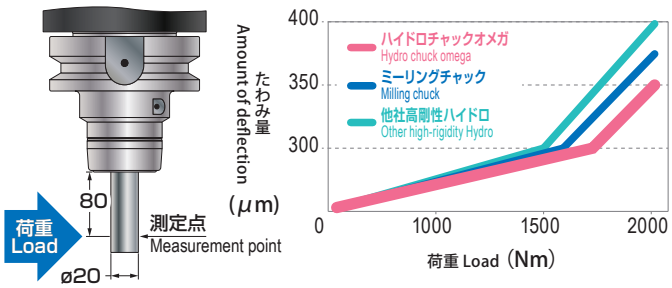

高バランス
High balance

プリバランス設計と、全数1点1点バランス取りにより、高速回転を実現。
Pre-balanced design and individual balancing for each product allows for high rotational speeds.

許容回転数　：Max. 20,000min^{-1}
Max. rotational speed

※BT40-PHC16H-45、HSK63-PHC16H-80の場合。チャックごとの許容回転数はディメンションをご覧ください。
※BT40-PHC16H-45, HSK63-PHC16H-80. Max rotational speed for other holders can be found on the dimensions page.

ø40 6枚刃 ラフィングエンドミルでの加工例
ø40mm 6 flute end mill machining

／ 高把握力のため刃物が抜けない！
High gripping force prevents tool pullout!



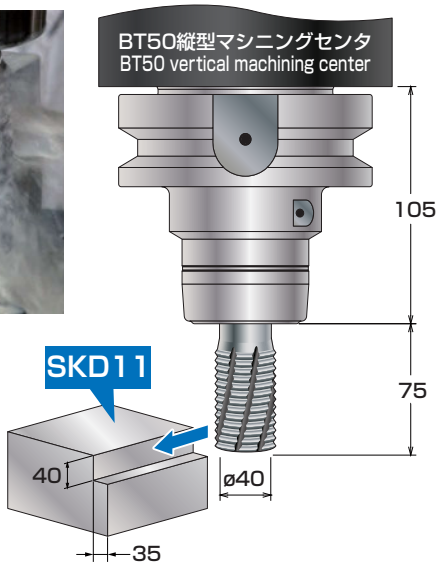

回転数 Rotational speed	212 min^{-1}	送り量 Feed rate	0.5 mm/rev
送り Feed	106 mm/min	クーラント Coolant	外部給油 External Oil Supply
周速 Peripheral speed	21.3 m/min		

他社高剛性ハイドロ
Other high-rigidity Hydro

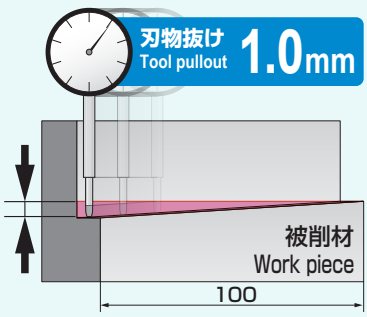

ハイドロチャックオメガ
Hydro Chuck Omega

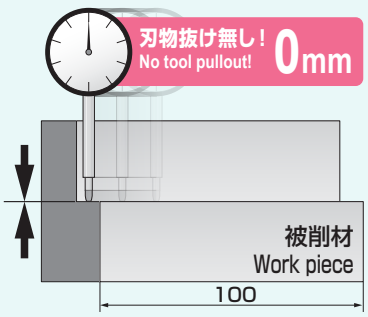

ø20 4枚刃 超硬スクエアエンドミルでの加工例
ø20mm carbide 4 flute square end mill machining

／ 高剛性、高精度により加工面の傾きを低減！
High rigidity and accuracy reduce inclination of machining surface!



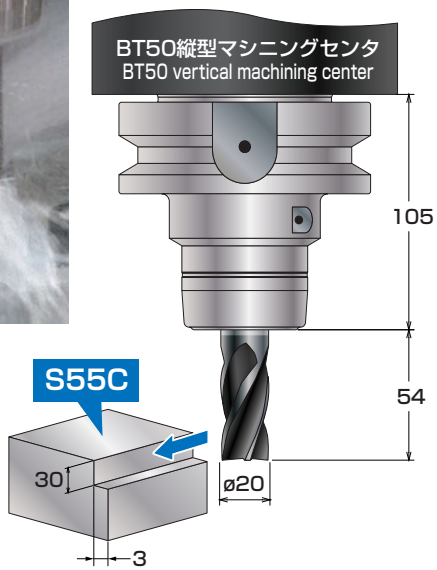

回転数 Rotational speed	6,350 min^{-1}	送り量 Feed rate	0.56 mm/rev
送り Feed	3,570 mm/min	クーラント Coolant	外部給油 External Oil Supply
周速 Peripheral speed	398.7 m/min		

※推奨条件は送り F=2,100 mm/min

他社高剛性ハイドロ
Other high-rigidity Hydro

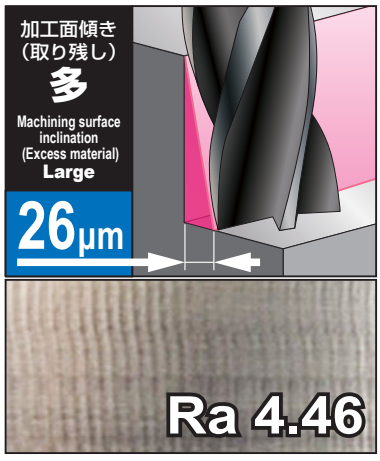

ハイドロチャックオメガ
Hydro Chuck Omega



取り残しを少なくする事で

加工後のゼロカット低減 や ***次工程の負荷低減*** ***ができます。***

Eliminating excess material after milling reduces the need to zero cut and reduces machining in later steps.



サイクルタイムの低減に繋がります！

This all leads to reduced cycle times!

パワーハイドロチャック
Power Hydro Chuck

コレットホルダのように使える、手軽なハイドロチャック。
Hydro chuck with collet holder flexibility!

レンチ1本で簡単チャッキング
Easy! Quick! Simple Clamping!

許容回転数　MAX. 40,000min^{-1}
Max. rotational speed

把握径　ø3.0～ø32.0
I.D.

芯ズレ精度 3μm（4d先端 Max100mm）
Accuracy　3μm (Projection length : 4d *Max100mm)

繰り返しチャッキング精度 1μm
Repeated chucking accuracy

防振効果で切削面良好
Anti-vibration effect provides better surface

パワーハイドロチャック
Power Hydro Chuck
PHC・A

BT……P. 122
AHO·A……P. 246
HSK·A……P. 318
HSK·E……P. 349
HSK·F……P. 353
C……P. 376
UTS……P. 427

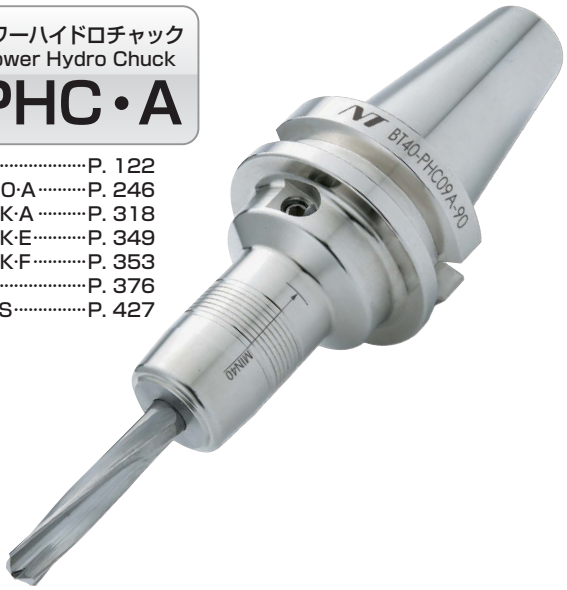

高バランス
A High balance

プリバランス設計と、全数1点1点バランス取りにより、
高速回転を実現。
Pre-balanced design and individual balancing for each product allows for high rotational speeds.

許容回転数　：Max. 40,000min^{-1}
Max. rotational

※BT30-PHC03A-60の場合。チャックごとの許容回転数はディメンションをご覧ください。
※For BT30-PHC03A-60. Max rotational speed for other holders can be found on the dimensions page.

簡単な操作性
Easy! Quick! Simple Clamping!

レンチ1本で締め切ればOK！
誰が締め付けても
同じ把握力を確保。
The simple system of tightening with a single wrench eliminates human error. The same gripping force is ensured regardless of who tightens the chuck.



高精度
High precision

4d先端 Projection length : 4d
芯ズレ精度 3μm
繰り返しチャッキング精度 1μm
Accuracy : 3μm or less
Repeat accuracy: 1μm or less

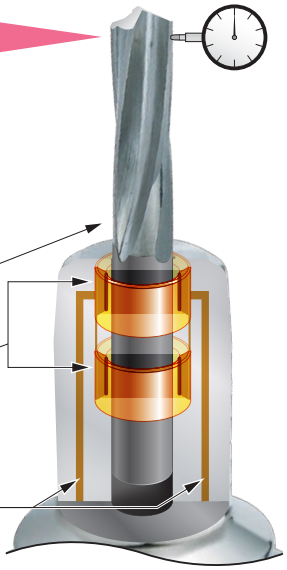

クランプ時の刃物の沈み込みなし
Tool pre-set without height offset.

2点支持方式　振れ精度の安定
"Dual clamping points system"
for stable and high precision clamping.

油圧バランス設計
チャッキング時の倒れを防止
Hydraulic balance design.
Prevents deformation during chucking.

高い防振性
High anti-vibration effect

独自の油圧室構造により、高い振動吸収効果を実現。
Special oil chamber around the chucking sleeve absorbs cutting vibrations.

ハンマリング試験結果 Vibration Test

ハイドロチャック
Hydro Chuck

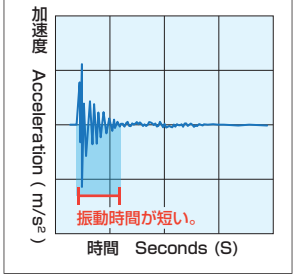

焼きばめチャック
Shurink Fit Chuck

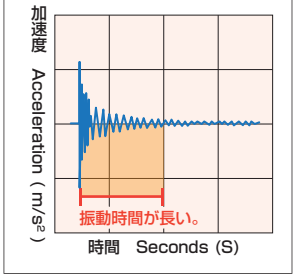

高さ調整機能（オプション）
Length adjustment function (Sold separetely)

P. 124

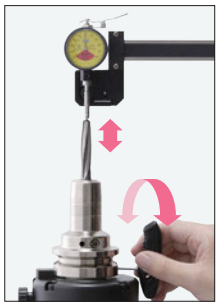

高さ調整ユニットを組み込む事により、六角レンチで
ホルダ側面に設けた調整ネジを回すだけで
刃具突き出し長さの調整を行う事が出来ます。

※BT、CAT、SK シャンクのみ使用可。(ø3.0 ～ ø4.0 除く)
※CAT、SK シャンクについてはお問い合わせください。

Cutting tool height can be adjusted on the side with a hex wrench.
＊BT , CAT and SK shank. ＊Except ø3.0 ~ ø4.0.
＊CAT/SK shank are available. Please contact NT TOOL for details.

スリップ防止ピン付コレット
Collet with stopper pin

P. 127

センタースルークーラント対応。
Collet with stopper pin (Internal coolant feeding enabled)

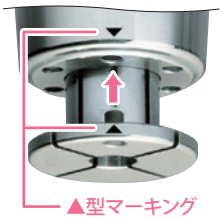



穴付き刃物用
Tool with oil hole



コレットスルー用
For collet through coolant

防振効果による切削面の安定（実加工例）
Anti-vibration effect provides better surface

回転数 Rotational Speed	1650min⁻¹	4枚刃超硬エンドミル 4-flute carbide Endmill	
送り Feed	550mm/min	1刃送り Feed per flute	0.08mm/flute





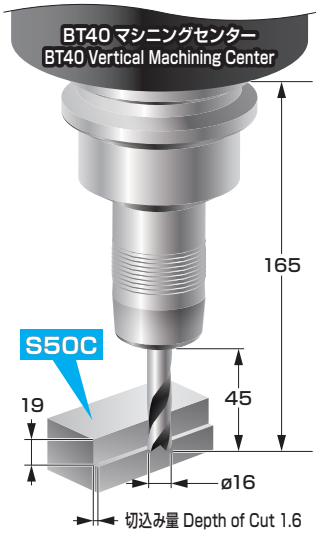

加工用途
Use for

段付ドリル加工 Step drilling
ドリル加工 Drilling
リーマ加工 Reaming

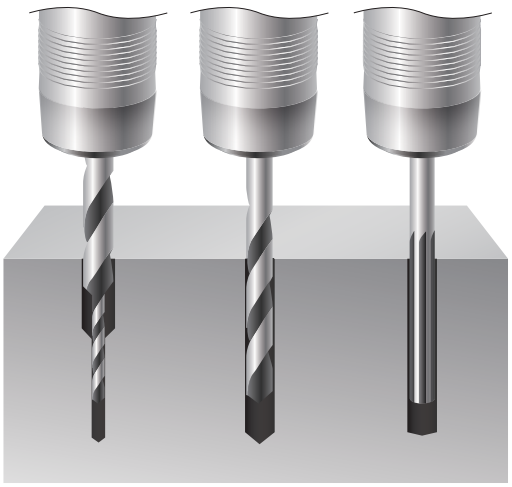

アクセサリ
Accessories

内径清掃ツール（付属）
Inner Shank Cleaner Brush (Included)

·····P. 119



PHC·SB (-C,-NC) PHC·A PHZ·S

・本製品はハイドロチャックなどの内径清掃にお使いください。
· To clean inner shank of Hydro Chuck, etc.

把握力確認用トルクチェックゲージ（別売）
Torque check gauge (Sold separately)

·····P. 119



PHC·A PHC·H PHC·SB (-C,-NC) PHZ·S

・トルクチェックゲージをクランプし、
指で回すことが出来なければ把握力の低下はありません。

· If the Torque check gauge can't be rotated with your fingers, there is no loss of gripping force.

スリップ防止ピン付コレット（別売）
Collet with stopper pin (Sold separately)

PHC・H··P. 121
PHC・A··P. 127



PHC·A PHC·H

・クーラント対応。センタースルー用、コレットスルー用があります。
· Center through type and collet through type are available.

"R"ゼロホルダシリーズ
"R" Zero Holder Series

ECO ECOHOLDER

刃先の振れを限りなく「ゼロ」にセット。
Runout of the cutting edges can be adjusted to zero.

NT独自の4点調整方式で、簡単・確実・スピーディーに刃先の振れをゼロに。
NT's original 4 Points adjustment system for easy, accurate and speedy runout adjustment!

穴径の安定 Invariant hole diameter
面粗度の向上 Better surface roughness
刃具寿命の向上 Longer tool life

大径用
For Large Diameter
CTZ・SA

BT……P. 101
AHO·A…P. 232
HSK·A …P. 298
UTS……P. 414

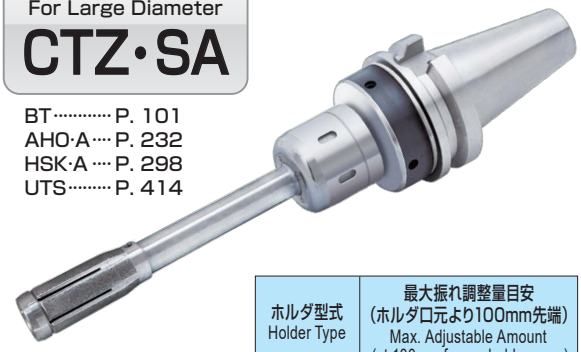

ホルダ型式 Holder Type	最大振れ調整量目安（ホルダ口元より100mm先端） Max. Adjustable Amount (at 100mm from a holder nose)
CTZ25SA	60μm
CTZ32SA	50μm
CTZ42SA	50μm

レンチで4箇所の調整ネジを回す簡単な作業で、
振れ精度を0〜2μmまで調整することができます。
Simple operation - Runout of the cutting edge can be adjusted to 0 to 2 μm by simply tightening 4 adjustment screws.

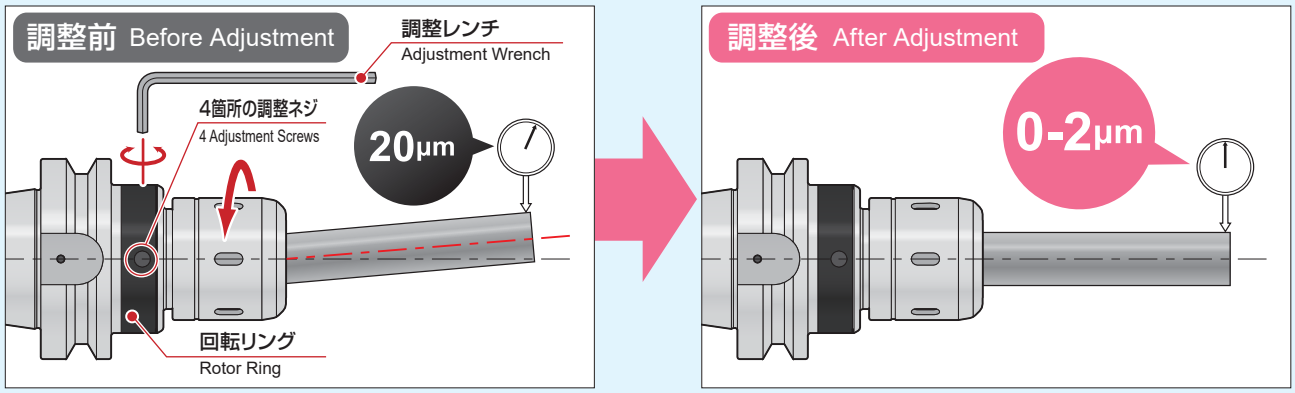

加工データ
Cutting Data

リーマ加工事例
Cutting Data – Reaming

刃先の振れを抑えることで、
加工寸法の拡大バラツキがなくなり、
高精度仕上げを実現できます。

Adjusting the cutting edge to zero runout makes high precision and invariant holes finishing possible.

加工条件 Cutting Condition

ホルダ　：BT40-CTZ32SA-125
刃　物　：超硬リーマ
回転数　：150min⁻¹(周速13m/min)
送　り　：45mm/min(0.3mm/rev)
取　代　：ø0.3
突出長　：280mm（刃物突き出し155mm）

Holder　: BT40-CTZ32SA-125
Cutting tool　: Carbide reamer
Rotation speed　: 150min⁻¹ (Peripheral speed13m/min)
Feed　: 45mm/min (0.3mm/rev)
Projection length　: 280mm (Cutting tool projection length: 155mm)
Removing amount　: ø0.3

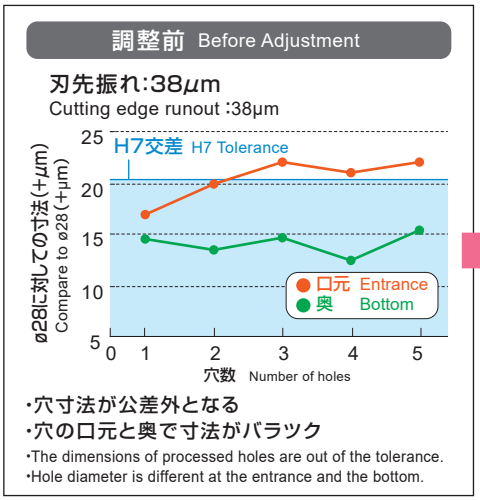

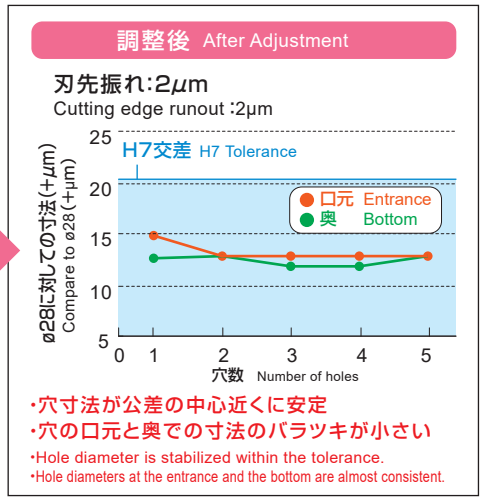

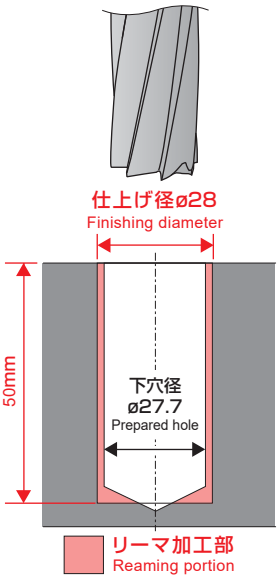

"R"ゼロホルダシリーズ "R" zero holder series



標準タイプ Standard type
HDZ

HDZ-R
BT……P. 102
AHO·A…P. 234
HSK·A …P. 300
C ……P. 373
UTS……P. 416

HDZ
BT……P. 104
AHO·A…P. 236
HSK·A …P. 302
C ……P. 374
UTS……P. 418



高バランスタイプ High balanced type
GDZ

GDZ-R
BT……P. 106
HSK·A …P. 304

GDZ
BT……P. 108
HSK·A …P. 306



小径タイプ Small Diameter Type
ERZ

BT ……P. 110
HSK·A ……P. 308
UTS ……P. 420



ストレートシャンク Straight shank
ST-HDZ

ST……P. 442



スリムハイドロタイプ Slim Hydro Type
PHZ·SB

BT ……P. 111
HSK·A ……P. 309

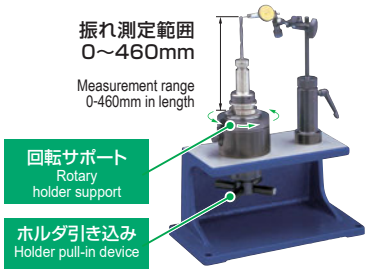

振れ見台 "R" ゼロセッタ "R"Zero setter
SPZ-2

……P. 558

穴径の安定 Invariant hole diameter

調整前 Before adjustment | 刃先振れ精度15μm Runout of the cutting edge : 15μm

修正前の加工径のバラツキ Variance of hole diameter before adjustment

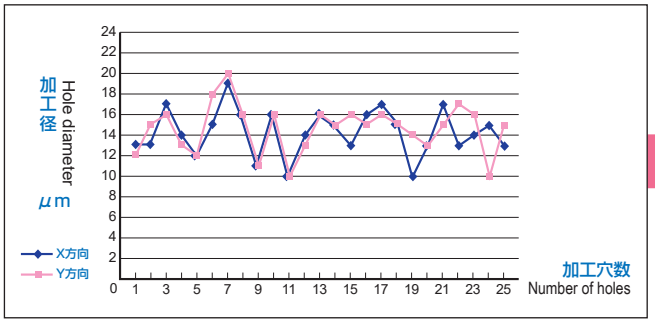

調整後 After adjustment | 刃先振れ精度2μm Runout of the cutting edge : 2μm

修正後の加工径のバラツキ Variance of hole diameter after adjustment

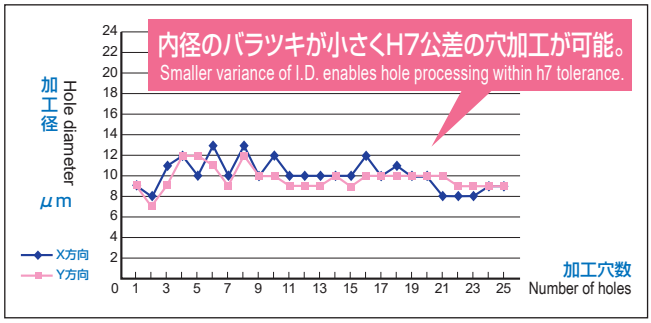

面粗度の向上 Better surface roughness

修正前の面粗度 Surface roughness before adjustment
Rz 2.1μm~4.7μm

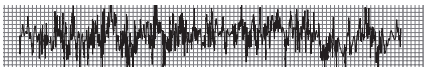

修正後の面粗度 Surface roughness after adjustment
Rz 1.0μm~2.5μm

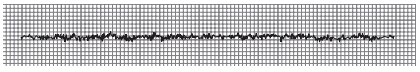

面粗度が大幅に向上
Surface roughness is remarkably improved.

刃具寿命の向上 Longer tool life

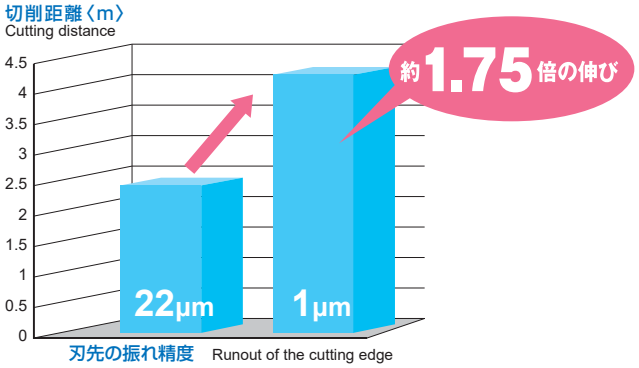

スリムハイドロ"R"ゼロホルダ

Slim Hydro "R" Zero Holder

NEW! ECO ECOHOLDER

200mm長尺工具でも刃先振れ精度2μ以下!

Zero runout even with 200mm cutting tool.

- **レンチ1本で簡単チャッキング**
  Easy! Quick! Simple Clamping!
- **許容回転数　MAX. 17,000min^{-1}**
  Max. rotational speed
- **把握径 ø6.0～ø12.0**
  I.D.
- **芯ズレ精度 0-2μm**
  Accuracy
- **繰り返しチャッキング精度 1μm**
  Repeated chucking accuracy
- **防振効果で切削面良好**
  Anti-vibration effect provides better surface

スリムハイドロ"R"ゼロホルダ
Slim Hydro "R" Zero Holder
PHZ・SB

BT ……P. 111
HSK-A ……P. 309



"R" ゼロセッタ
"R" Zero Setter
……P. 558

4箇所の調整ネジをレンチで回すだけで、振れ精度を0～2μmまで調整可能!

Simple Operation- Runout of the cutting edge can be adjusted to 0 to 2 μm by simply tightening 4 adjustment screws.

4d先端はそれほど振れていなくても、突き出し長さが長くなるにつれて、実際加工を行う刃先は振れています。
しかし"R"ZEROホルダシリーズは刃先の振れ精度を限りなく「ゼロ」にセットすることで、穴径の安定、面粗度の向上、刃物の寿命のアップを実現しています。

Even if the runout at 4d is in allowable range, runout at the actual cutting edge is much larger as the projection length of the cutter gets longer.
NT's "R" Zero holder realizes invariant hole diameter, better surface roughness and long tool life by adjusting runout at the cutting edge as closely as to zero.

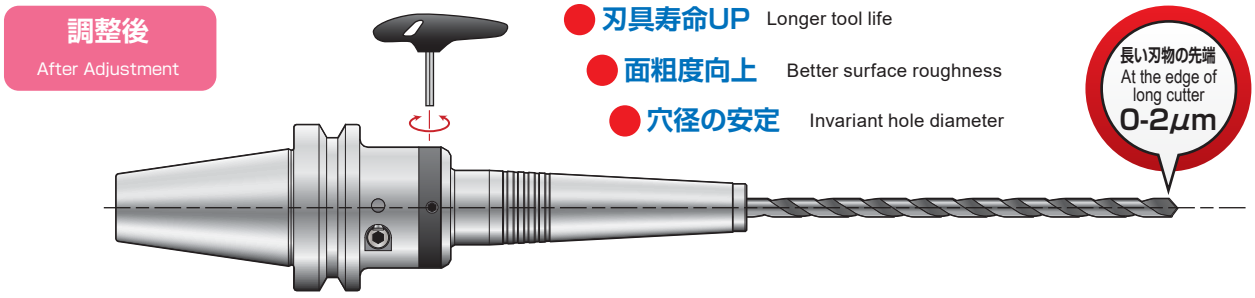

加工用途

Use for

ロングドリルなどの長尺工具を
使用するシーンで真価を発揮します!

Use long cutting tools to display
the holder's true capabilities!

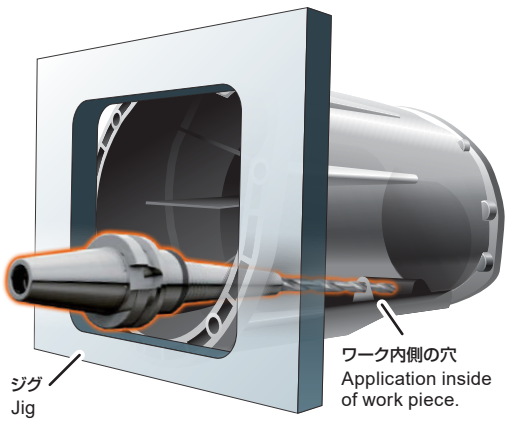

ジグ裏からの高精度穴加工
High precision cutting without interference with a jig.



細穴奥の高精度穴加工
High precision cutting in a deep/narrow hole.

スーパータイトロックミーリングチャック
Super Tite-lock Milling Chuck

高精度、高剛性、高バランス。その全てをこの1本に。
Accuracy, Rigidity and Balance - All in One.

高バランス設計で高速回転に対応
High-balance design for high speed applications.

締め切るだけで高精度・高剛性
High precision and rigidity with one simple tightening action.

刃具抜け・スリップを防止する内径構造
Patented"T-slit"design minimizes slippage and pull out of end mill.



高剛性タイプ
High Rigidity Type
CT・SA

BT ……P. 068
NT ……P. 072
AHO-A ……P. 224
HSK-A ……P. 278
C ……P. 372
UTS ……P. 398

フランジスルークーラントタイプ
Flange Through Type
CT・SA-CF

BT……P. 070

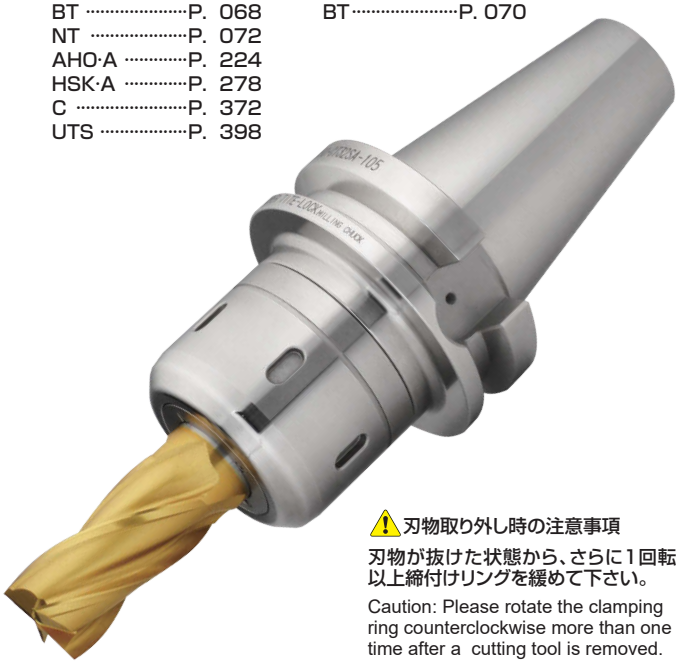

⚠刃物取り外し時の注意事項
刃物が抜けた状態から、さらに1回転以上締付けリングを緩めて下さい。
Caution: Please rotate the clamping ring counterclockwise more than one time after a cutting tool is removed.

高バランス
High balance

・質量バランスにこだわった高バランス設計
・従来のCT・S-E(CT・S高バランスタイプ)と同様の許容回転数で使用できます。

- Carefully crafted design ensures excellent rotational balance.
- Maximum rotational speeds as high as CT·S-E (High balance) holders.

許容回転数：Max. 20,000min^{-1}
Max. rotational speed

※BT40-CT16SA-75の場合。チャックごとの許容回転数はディメンションをご覧ください。
※For BT40-CT16SA-75. Max rotational speed for other holders can be found on the dimensions page.

刃具スリップ防止スリット採用
New patented"T-slit"design minimizes slippage and pull out of end mill.

1. 軸方向スリット(口元締り向上)
Axial slit
(increase gripping force at the top)
2. 円周方向スリット(抜け防止)
Radial Slit (Prevents Tool Pull Out)
3. 軸方向スリット(回転防止)
Axial Slit (Prevents Tool Rotation)

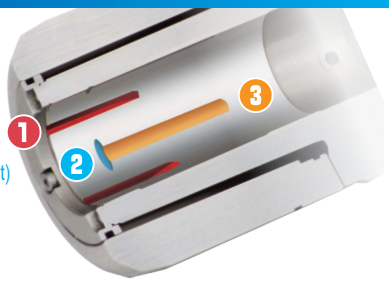

締め切るだけで高精度・高剛性
High precision and rigidity with one simple tightening action.

締付けリングがホルダ端面に当たるまで締め付ければOK!
The clamping ring can be tightened all the way to the holder base.

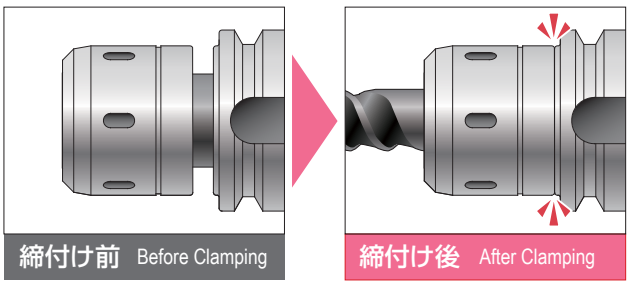

センタースルークーラント対応
Center through coolant feeding compliant



クーラント穴付き刃具対応
For cutters with coolant hole



コレットスルー対応
For collet through coolant
(C型ストレートコレット併用)
With MC-C collet

EASY PRESET SERIES

高さ調整式 ドリル用コレットホルダ

Drill Holder With Easy Tool Length Adjustment

ガイドリングを手で回すだけで突き出し長さを手軽に調整！

Simple length adjustment - all you have to do is turn the guide ring!

高さ調整式
Adjustable tool length

刃具突き出し長さの調整は
ガイドリングを回すだけの簡単な
操作で行えます。(調整用工具不要)

Simple length adjustment
– all you have to do is turn the guide ring.
(No additional tool is required.)

ドリル用
For Drilling
SDM

BT……P. 080
AHO·A……P. 226
HSK·A……P. 286
UTS……P. 406



SDMの特長
Advantages of SDM

1.ガイドリングの回転で簡単にドリルの突き出し量を調節可能。
2.センタースルークーラント対応(Max 7MPa)。
3.プリセットスクリューでタング付刃具の確実な回り止め。
4.コレットの交換のみで刃具サイズの変更可能。

1. Tool length can be adjusted easily by rotating the guide ring.
2. Center through coolant feeding enabled.(Max. 7MPa).
3. Preset screw securely locks rotation of cutting tool with tang drive.
4. Size of cutting tools can be changed by simply replacing collets.

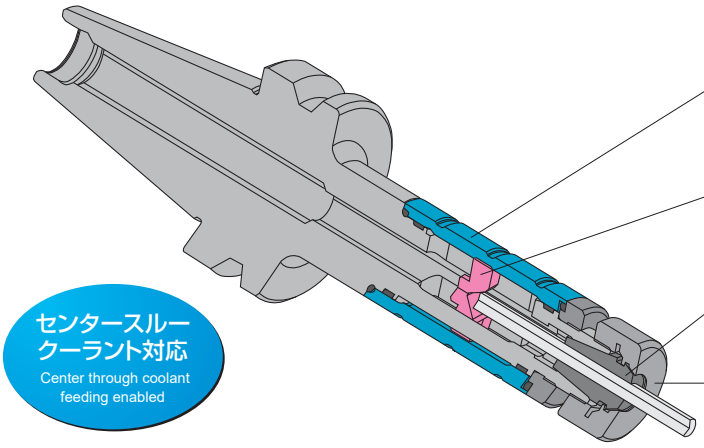

センタースルー
クーラント対応
Center through coolant
feeding enabled

ガイドリング Guide ring
回転させる事で刃物の突き出しを調整します。
Tool length can be adjusted by rotating this guide ring.

プリセットスクリュー Preset screw

FDC型コレット(別売) FDC collet (option)
HDC·Aコレットホルダと共用
Can be shared with HDC·A collet holder.

HDP型キャップ HDP nut
HDC·Aコレットホルダと共用
Can be shared with HDC·A collet holder.

高さ調整機能
Length adjustment function



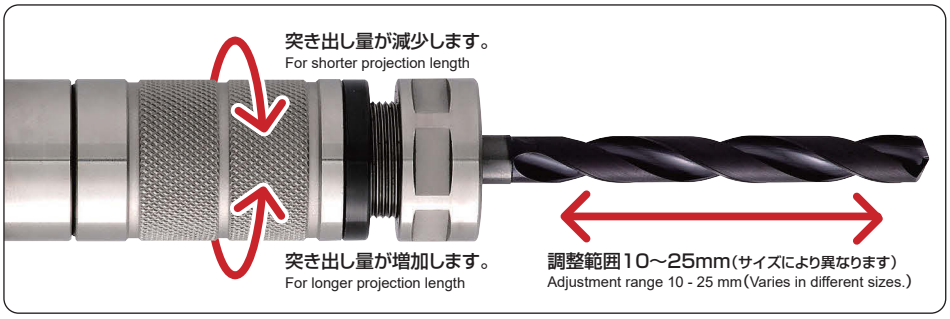

手でガイドリングを回転させるだけで、刃物の突き出し量を調整できます。
高さを測定しながら調整できるので、容易に目標値に合わせる事が可能です。

Cutting tool length can be adjusted by roating the guide ring manually.
Easy to set the targeted length - can be adjusted at the same time measuring the length.

EASY PRESET SERIES

高さ調整式 シンクロ用タップホルダ

Synchronous Tap Holder With Easy Tool Length Adjustment

ガイドリングを手で回すだけで突き出し長さを手軽に調整！

Simple length adjustment - all you have to do is turn the guide ring!

高さ調整式
Adjustable tool length

刃具突き出し長さの調整は
ガイドリングを回すだけの簡単な
操作で行えます。(調整用工具不要)

Simple length adjustment
– all you have to do is turn the guide ring.
(No additional tool is required.)

タップ用
For Tapping
STM

BT……P. 138
AHO·A……P. 254
HSK·A……P. 326
C……P. 378
UTS……P. 432



STMの特長
Advantages of STM

1.ガイドリングの回転で簡単にタップの突き出し量を調節可能
2.センタースルークーラント対応(Max 7MPa)
3.プリセットドライバでタップの確実な回り止め
4.プリセットドライバとコレットの交換でタップサイズの変更可能

1. Tap projection length can be adjusted easily by turning the guide ring.
2. Center through coolant feeding is possible (Max.7MPa).
3. Slippage of tap can be prevented by preset driver.
4. Tap size can be changed by replacing preset drivers and collets.

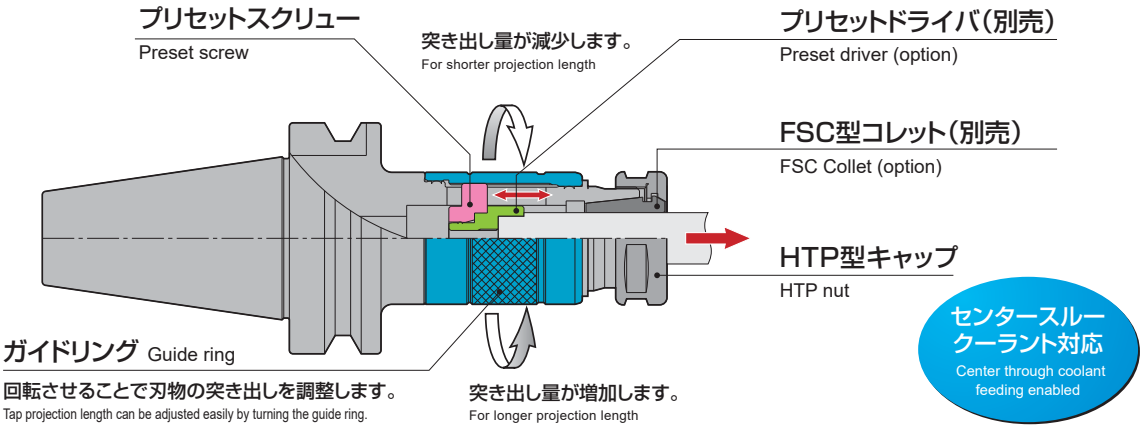

クーラント対応
Coolant supply

■センタースルークーラントに対応しています。
刃具シャンク径
ø19以下7MPa／ø20以上5MPa(クーラントコレット別売)
(注)UTSのクーラント圧は異なります。

■Internal coolant feeding enabled.
Maximum coolant pressure:
Tool shank diameter 19mm and below:7MPa
20mm and above: 5MPa(Coolant collet is sold separately.)
(NOTE)Coolant pressure for UTS is different.



穴付刃具専用
Cutter with oil hole
FSC-OH型
FSC-OH type

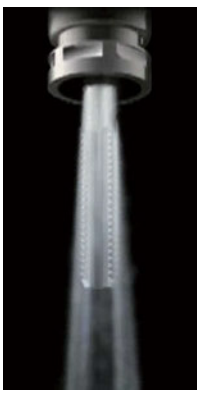

コレットスルー用
For collet through coolant
FSC-C型
FSC-C type

高精度/高バランスコレットホルダ
Collet Holder

ドリル加工、リーマ加工、仕上エンドミル加工に最適。
Suitable for drilling, reaming and finish endmilling.

高精度タイプ
High Precision Type
HDC・A

BT……P. 084
AHO·A…P. 230
HSK·A…P. 290
HSK·E……P. 346
HSK·F……P. 351
C……P. 368
UTS……P. 410
ST……P. 440



高バランスタイプ
High Balanced Type
GDC・A

BT……P. 089
HSK·A……P. 293



●把握径ø0.5mm～ø22mmAA級コレットのチャッキング精度は4d先端でも5μm以内。
Chucking accuracy of AA grade collet (chucking range: 0.5-22.0mm) is within 5 micrometers at 4d.

プリセットスクリュー 一覧
Preset screw

HDS−※※型 標準仕様 Standard

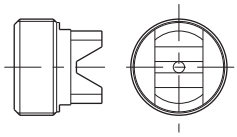

キャップ側から刃具の突き出し調整ができます。
The operator can adjust the projection length of the cutting tool from the nut end.

HDS−※※−※型 六角穴付仕様 with hex. hole (別売 option)

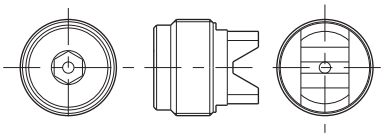

ホルダシャンク側から六角レンチを使用して刃具の突き出し調整ができます。
The operator can adjust the projection length of the cutting tool by using a hexagon wrench from the holder shank side.

HDS−※※−MS型 セミドライ加工用 For semi-dry machining (別売 option)

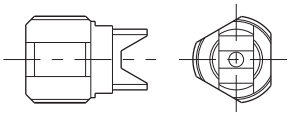

セミドライ加工用です。
キャップ側から刃具の突き出し調整ができます。
For semi-dry machining.The operator can adjust the projection length of the cutting tool by using a hexagon wrench from the holder shank side.

HDC·Aには標準仕様プリセットスクリューが付属していますが、HDC·A、GDC·A共に用途に合わせて別購入いただけます。
The HDC-A comes with a standard preset screw. You may purchase a preset screw separately for the HDC-A and GDC-A according to various requirements.

クーラント対応
Coolant supply



穴付刃具専用
Tool with oil hole
FDC-OH型
FDC-OH type
回転数
8,000min^{-1}
クーラント圧
6MPa



コレットスルー用
For collet through coolant
FDC-C型
FDC-C type
回転数
8,000min^{-1}
クーラント圧
6MPa

ツールクランパ - BCL
Tool Clamper - BCL



1台でBTシャンクツールホルダのキャップとプルスタッド両方の締め付けが可能!
Both nuts and retention studs of BT shank tool holders can be tightened on one clamper!

BCL…… P. 555

RCキャップ
RC Nut

NEW!

コレットホルダの性能や作業性を向上する高性能キャップ!
High performance nut to improve collet holder workability!



HDP-R対応ホルダ
Holder with HDP-R

HDP-R ····· P. 098

BT -HDC·A ··· P. 082
AHO·A -HDC·A ··· P. 228
HSK·A -HDC·A ··· P. 288
HSK·E -HDC·A ··· P. 344
HSK·F -HDC·A ··· P. 350
C -HDC·A ··· P. 366
UTS -HDC·A ··· P. 408

BT -HDZ ····· P. 102
AHO·A -HDZ ····· P. 234
HSK·A -HDZ ····· P. 300
C -HDZ ····· P. 373
UTS -HDZ ····· P. 416

GDP-R対応ホルダ
Holder with GDP-R

GDP-R ····· P. 098

BT -GDC·A ···· P. 088
HSK·A -GDC·A ···· P. 292

BT -GDZ ····· P. 106
HSK·A -GDZ ····· P. 304

操作性向上
Improved operability

コレット締め付けの操作性・安全性・確実性UP。
Improved operability, safety and reliability of collet tightening.



キャップの長寿命化
Longer nut life

ロータリング部にダスト侵入防止シールを標準装備。
Dust intrusion prevention seal is equipped as standard in the rotor ring section.



高速化
Higher speed

バランス性能を向上し、加工の高速化に追従。
Improved balancing performance to keep up with higher processing speeds.

既存ホルダへの組み替えが可能
Can be recombined with existing holders

現在ご使用中のHDC・A、GDC・A、HDZ、GDZに対応。
Compatible with existing HDC·A, GDC·A, HDZ, GDZ.



セミドライ加工用コレット (MQL)

Collets For Semi-dry Machining (MQL)

FDC-MS

P. 095

FDC-MS型はコレットホルダでのセミドライ加工に使用するコレットです。

FDC-MS type is a collet used for semi-dry machining with a collet holder.

FSC-MS

P. 141

FSC-MS型はタッピングチャックでのセミドライ加工に使用するコレットです。

FSC-MS type is a collet used for semi-dry machining with a tapping chuck.

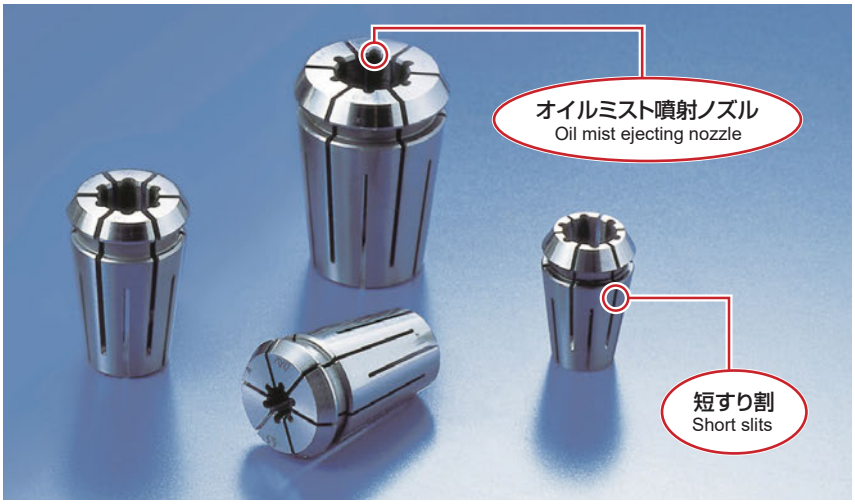

セミドライ加工とは What's semi-dry machining?

MQL加工(Minimum Quantity Lubrication、最小油量給油による加工方法)とも呼ばれ、少量の切削油を圧縮空気とともにミスト化して切削点に供給する加工方法です。

Semi-dry machining, also known as MQL (Minimum Quantity Lubrication), is a machining method in which a small amount of cutting lubricant is nebulized with compressed air.

環境保全 Eco-friendly

最小量の切削油で廃液、廃油による環境汚染防止。

Prevent environmental pollution by minimized used of cutting oil.

コストダウン Cost down

油剤使用量の低減により濃度管理や廃液の処理費用を削減。

Reduced lubricant use trims cost for concentration control and liquid waste disposal.

クリーン性 Cleanliness

油剤使用量の低減により油漏れ等による工場内の汚れを抑制。

Minimum quality lubrication helps to restrain contamination such as oil leak in the plant.

適合するホルダ
Tool holders for MQL collets

FDC-MS



高さ調整式ドリル用コレットホルダ
Drill Holder Easy Tool Length Adjustment
SDM



高精度コレットホルダ
High-Precision Collet Holder
HDC・A-R
HDC・A



高バランスコレットホルダ
High-Precision Collet Holder (High-Balanced Type)
GDC・A-R
GDC・A



"R"ゼロホルダ
"R" Zero Holder
HDZ-R、HDZ
GDZ-R、GDZ



スタブホルダ
Stub Holder
KH-EC

FSC-MS



高さ調整式 シンクロ用タップホルダ
Synchronous Tap Holder With Easy Tool Length Adjustment
STM

別途ミスト用プリセットスクリュー HDS-MSが必要となります。P. 100を参照してください。(KH-EC用は特殊対応となります。)

HDS-MS preset screw for mist is sold separately. Please refer to P. 100. (Preset driver for KH-EC shall be made upon request.)

刃先とサイドのダブル潤滑!
Simultaneous lubrication of cutting edge and tool lateral face

油穴付きドリルの先端からのオイルミストは刃先を潤滑し切粉を強制排出します。

Oil mist from oil holes of the tool lubricates the cutting edge and remove chips.

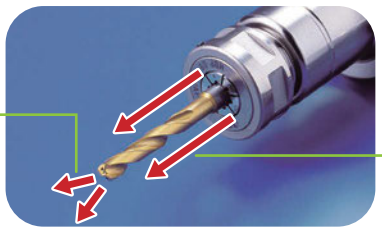

サイドからのオイルミストは横切刃を潤滑し刃物の寿命を延ばします。

Oil mist from the collet holes lubricates the side edge and prolongs the tool life.

特長
Features

■完璧なシーリング
コレットのすり割部を短くしたことにより、完璧なシーリングを実現。
すり割部からの漏れがなくなりました。

■Perfect sealing
The short slit on collet prevents leakage.

■最適なオイルミスト噴射ノズルの採用
工具径別に計算された最適な噴射ノズル形状で確実な潤滑

■Oil mist spraying nozzles
Calculated nozzle shape for optimum spray.

《特許》オイルミスト噴射ノズルの効果
《Patented》Effectiveness of oil mist spray nozzle

比較的大きめの粒子を高速で刃具に沿って吹き付ける事でワーク表面及び刃具等に潤滑油を付着させる。
Making lubricant adhere to the surface of workpiece and tool by spraying comparatively large particles alongside the tool.

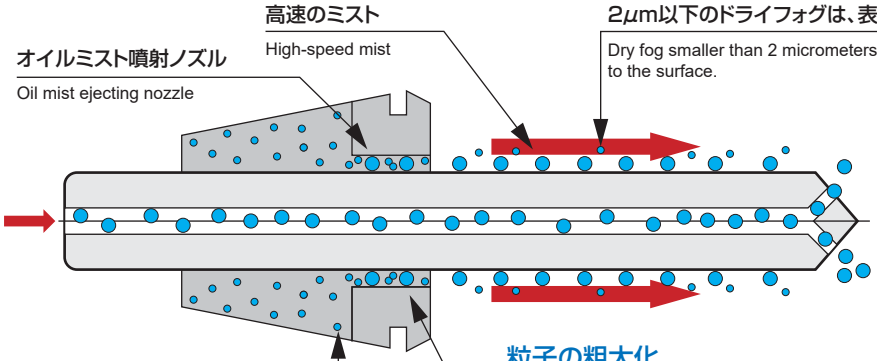

ミスト搬送経路時ミストをエアーと共に確実に送るためにミスト粒子は小さい方がよい（ドライフォグは付着し難く、搬送ロスが少ない。）
Mist particle size should be made smaller to ensure smooth movement with air.
(Transportation loss can be minimized in the case of less sticky dry fog.)

粒子の粗大化
ミスト通路断面を縮小することで面積当たりのミスト密度が高くなり粒子のぶつかり合いにより粒子は粗大化（ドライフォグ→ウェットフォグ化へ）
Enlarge the particles
Narrowed passage increases the density of mist. Small particles collide each other and grow larger (dry fog → wet fog).

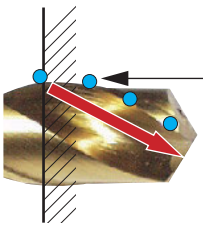

刃具の側面摩擦に対して潤滑作用を行う
Lubricating the side edges of the tool

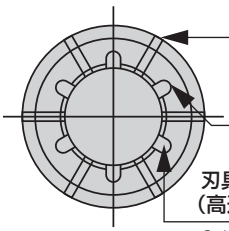

スリ割部より漏れなし
No leakage from the slits

オイルミスト噴射ノズル
Oil mist spray nozzle

刃具径サイズ別に算出された最適形状（高速噴射+確実なミスト発生のための流量確保）
Calculated nozzle shape for individual tool diameter.
Sufficient air flow is ensured for high-speed spraying and stable mist generation.

セミドライ加工　実加工例
Semi-dry cutting example

ø5 油穴付きロングドリル　深穴加工（L/D=20）の一発加工
Work : Non-step deep hole (L/D=20)
Drill : 5mm dia. long drill with oil hole

切粉
Chip



加工面
Work surface



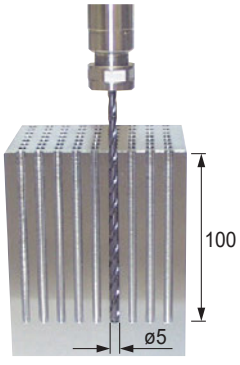

加工条件 Cutting condition	
ホルダ Tool holder	BT30-HDZ09-75　FDC-05009-MS
ワーク Workpiece	SCM440　HRC40
切削工具 Cutting tool	超硬油穴付きドリル Solid carbide drill with oil hole
	ø5×180　刃長130mm
クーラント Coolant	セミドライ（センタースルー） Semi Dry (Center through)
	MRC21
	ルブ 0.5cc/min　クール 5～10cc/min
周速 Cutting speed	V=80m/min（N=5040/min）
送り Feed	f=0.1mm/rev（F=504mm/min）
加工深さ Hole depth	100mm（ノンステップ） 100mm (Non-step drilling)
サイクルタイム Cycle time	12秒／1穴（ガイド穴加工時間を除く） 12 seconds/hole (time for making guide holes excepted.)

軽量省エネ2面拘束BTホルダ

Lightweight, Efficient & Two-face Contact Bt Holder

NEW! ECO

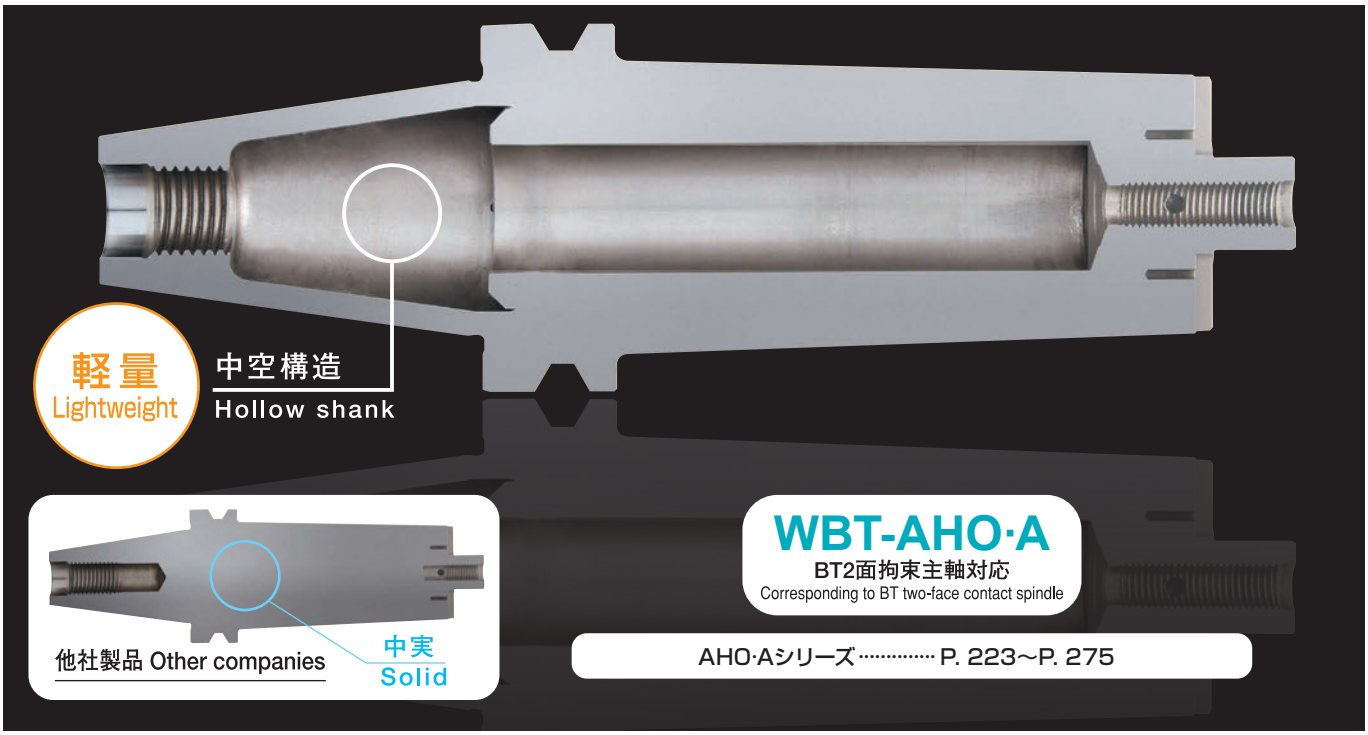

AHO·Aシリーズ…… P. 223～P. 275

AHO・Aのメリット
Advantages of AHO・A

軽量化によるスピンドル負担の軽減と省電力化
Lightweight holder reduces load to spindle, and improves energy efficiency.

ホルダ内部を中空にすることでホルダを大幅に軽量化し、機械スピンドルの負担を軽減するとともにスピンドル回転時の消費電力を低減できます。
BT50シャンク部　4kg→2.8kg

The holder is made lighter by hollowing out the shank. Use of lightweight holder reduces load to spindle, and improves energy efficiency.
Taper shank of BT50　4kg→2.8kg

加工能力20%～50%UP（切粉排出量）
Chip removal rate: 20-50% UP

テーパと端面の完全な密着と理想的な2面拘束の支持バランスが加工能力UP

Two-face contact and ideal sustaining balance of taper and flange achieves remarkable increase of performance.

高速回転でも完全な2面拘束
Perfect two-face contact even at high-speed rotation

高速回転でスピンドルが拡張してもテーパ部と端面は完全に密着

Even when the machine spindle expands with centrifugal force, two-face contact is maintained.

取付け精度の向上
High repetitive accuracy

スピンドルテーパに沿ってホルダテーパ部が収縮し、更にフランジ端面が密着しますので、安定した高精度取付けを実現

Taper area of tool holder shrinks along spindle taper. In addition, flange face tightly contacts to the spindle, and realizes precise attachment.

フレッチング抑制
Inhibition of fretting

常にテーパーと端面が密着しているため、フレッチングが抑えられる。

Continuous contact between the taper and the end face prevents fretting.

AHO・Aのクランプメカニズム
Clamp mechanism of AHO・A

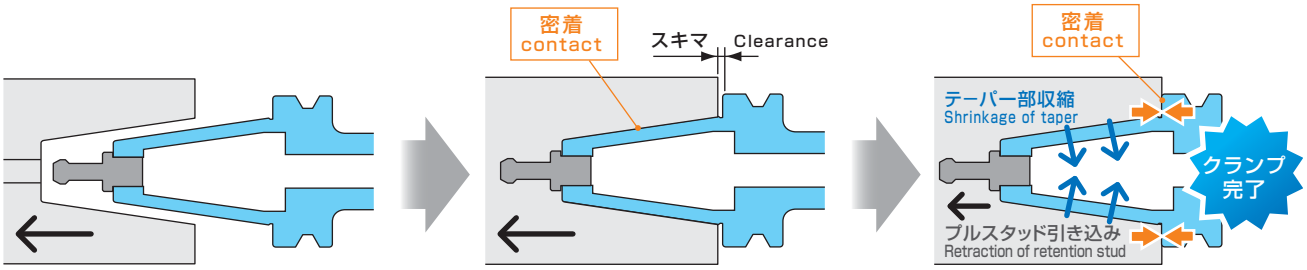

テーパーは密着しているが端面にスキマあり。
The taper is closely attached but there is a clearance at the end face.

プルスタッドの引き込みによりテーパー部が収縮し、端面密着。
A retraction of the retention stud results in shrinkage of the taper, which leads to a tight flange face contact.

切削データBT比較
Cutting performance comparison with normal BT

フェイスミルカッターによる加工　Face-milling

加工条件 Cutting conditions

	BT40	BT50
ホルダ	BT40-FMA31.75A-75 (標準BT、AHO・A)	BT50-FMA38.1A-165 (標準BT、AHO・A)
カッター	ø100 フェイスミル カッター(5枚刃)	ø125 フェイスミル カッター(6枚刃)
チップ	SDKN42MT (A30N)	XDMT120408PDE N(ACZ350)
被切削材	S50C	SKD11
回転数	480min^{-1}	250min^{-1}
送り速度	480mm/min	300mm/min
切削方法	ダウンカット	
切削液	なし(ドライカット)	
切削能力の判定	切削面のビビリの有無により判定	
テスト方法	切削面にビビリが出るまで切込みを増やしていく。 このテストを同条件下で5回ずつ行う。 チップはその都度新品を使用する。	

BT40-FMA31.75A-75

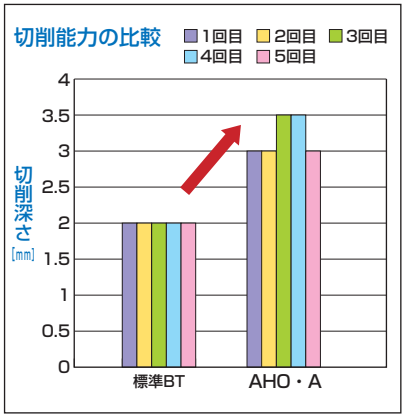

標準BTに対し38%のUP
Higher than normal BT by 38%

BT50-FMA38.1A-165

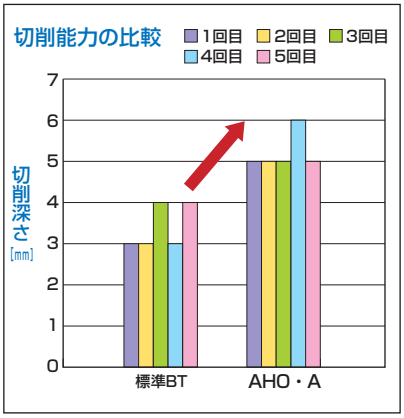

標準BTに対し53%のUP
Higher than normal BT by 53%

BT2面拘束AHO・Aスピンドル規格
AHO・A spindle dimension

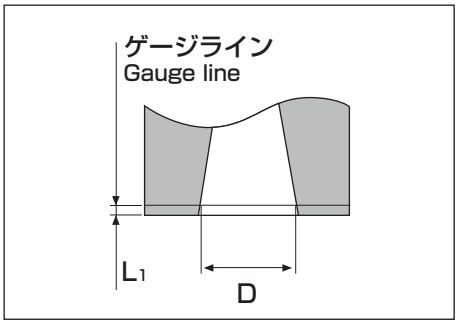

BT	D	※L1 WBT-AHO・A
30	31.75	0.98
40	44.45	0.98
50	69.85	1.48

※L1の公差は主軸サイズにより異なります。※Tolerance of L1 varies depending on the spindle size.

スピンドル製作が容易
Easy to make a spindle

スピンドル製作の際は弊社までお問い合わせ下さい。
Please contact NT TOOL when making spindles.

ブラザー工業 SPEEDIO 専用ホルダ（旋削加工用）

Turning Tools for Brother's SPEEDIO

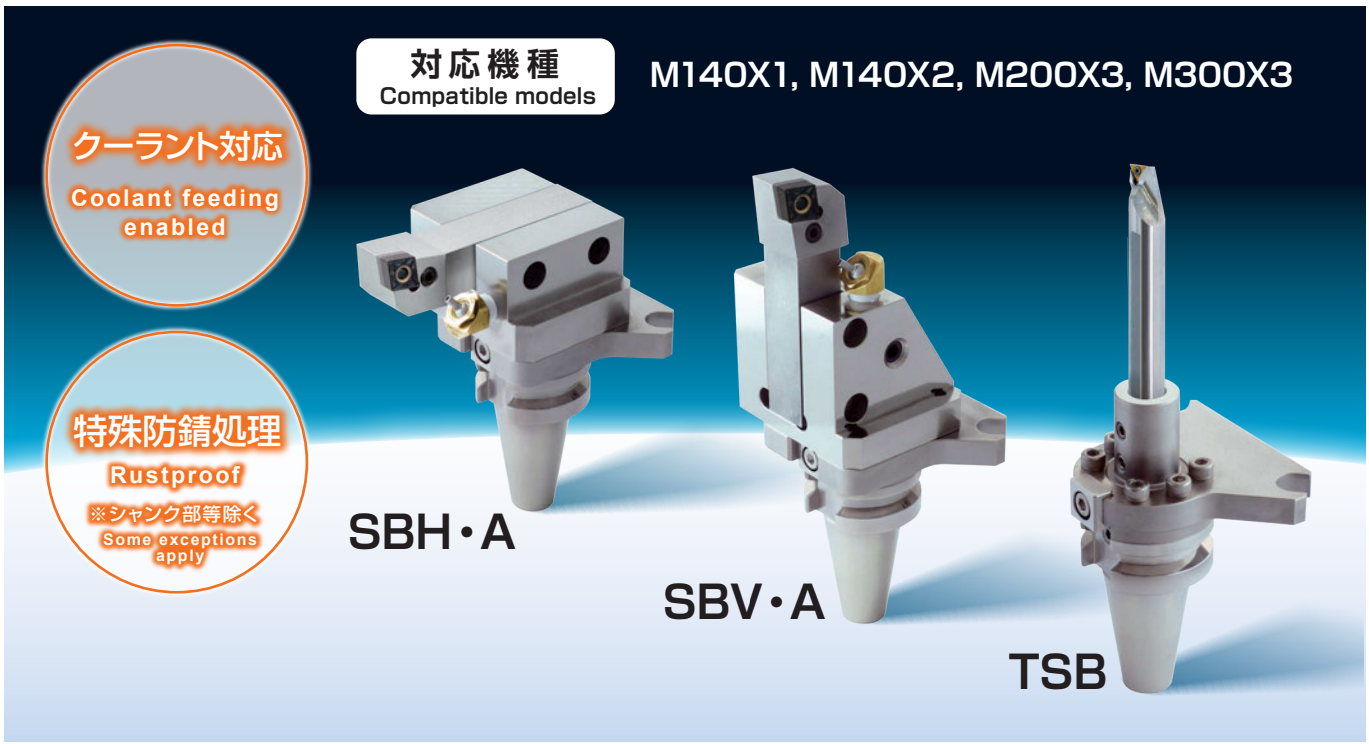

端面加工用 For Facing
SBH・A
P. 213
□20

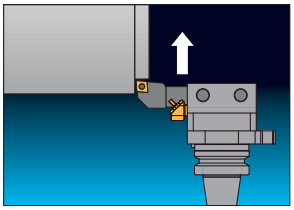

外径・端面加工用 For External / Facing
SBV・A
P. 212
□20

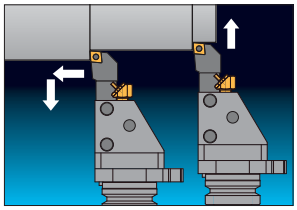

ボーリングバー用 For Boring bar
TSB
P. 214
ø10, 12, 16, 20

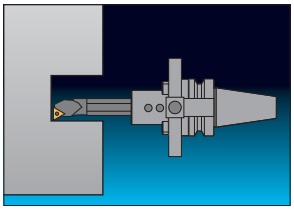

使用用途 Use for

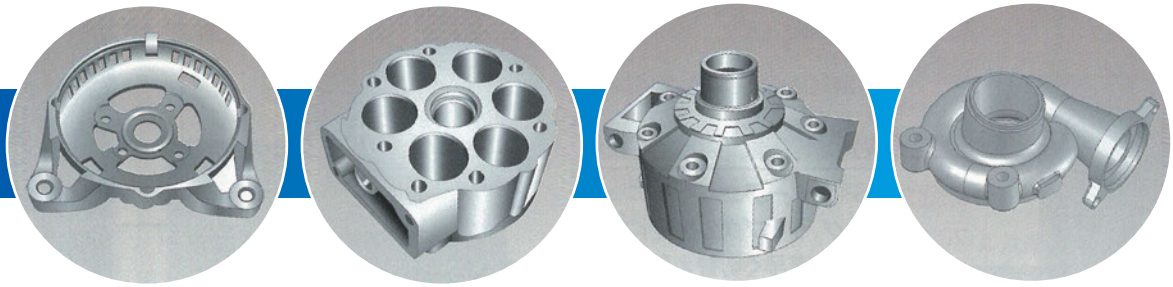



SPEEDIO

旋盤+マシニングセンタ
Turning center + Machining center

工程集約のための新しい選択肢 New Choice for Process Integration

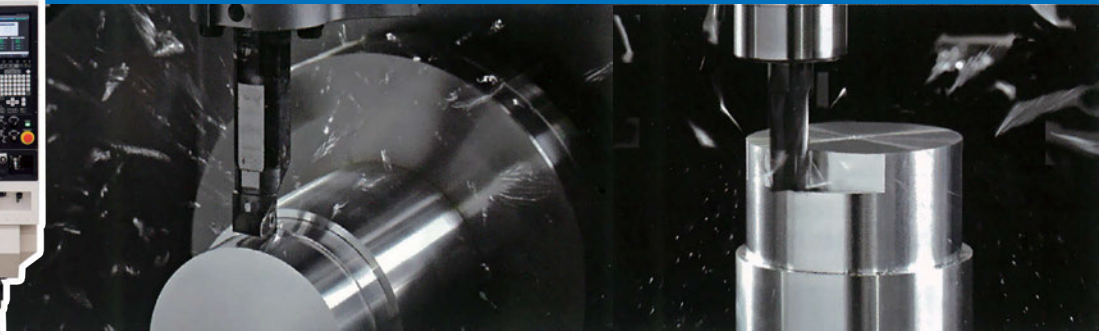

M200X3

HSK・T ターニングツール
HSK·T Turning Tools

HSK・Tとは？

複合加工機の旋削機能を最大限に発揮するため
に作られたインターフェースです。
2008年に「ISO12164-3:2008」として
国際標準規格化されました。

What is HSK-T?
HSK-T interface was developed to maximize cutting ability of multi-tasking machines. HSK-T interface became ISO standard (ISO121 164-3:2008) in 2008.

クーラント対応
Coolant feeding enabled

特殊防錆処理
Rustproof
※シャンク部等除く
Some exceptions apply



外径・突切り加工用
For External/Cut-off
SBV
P. 358
□20, □25, □32

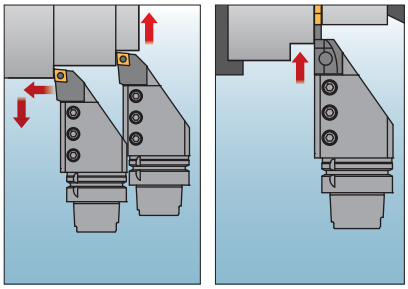

外径・端面加工用
For External/Facing
SBT
P. 361
□20, □25

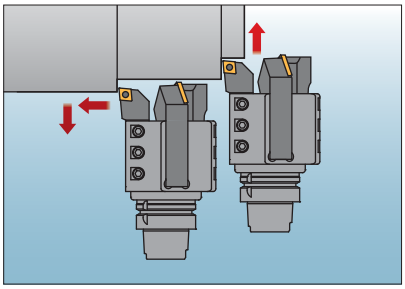

外径・端面加工用
For External/Facing
SBN
P. 359
□20, □25, □32

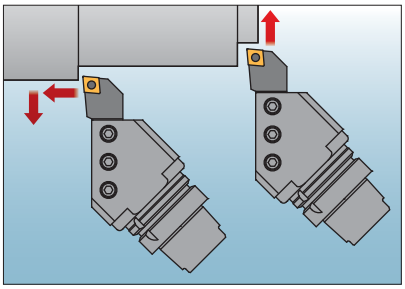

ボーリングバー用
For Boring bar
TSB
P. 362
ø8-50

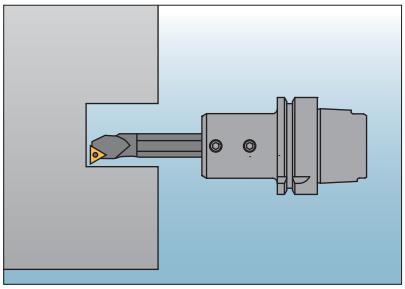

本製品の製造・販売について株式会社森精機製作所様：特許第3720202号の実施承諾を受けています。
MORI SEIKI CO.,LTD granted NT TOOL a manufacturing and distribution license under the patent No.3720202.

端面加工用
For Facing
SBH
P. 360
□20, □25, □32

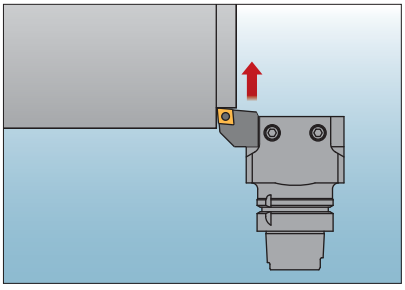

ドリル用
For Drill
TSD
P. 364
ø16-50

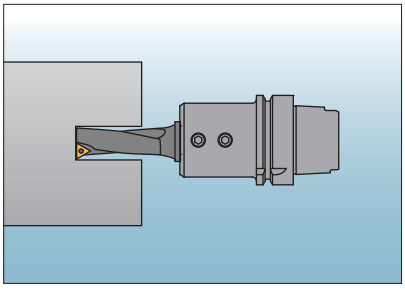

アングルヘッド
Angle Head



固定型
Fixed type

AH
AH-OH

90°
BT ····· P. 206
AHO·A ····· P. 272

45°
BT ····· P. 208
AHO·A ····· P. 274

●センタースルークーラント対応。他に類のないセンタースルークーラント・タイプを規格化。センタースルークーラントは、ワークの加工ポイントへ的確に給油することができます。

●Center through coolant feeding is possible. World's first standardized internal coolant system, which enables pin-point coolant supply to the desired place.





自在型
Flexible type

AHS
AHL

BT ····· P. 204

●角度自在型
傾斜角度自在型ですから、任意の角度に設定してお使い頂けます。

●Flexible type:
Any tilt angle can be set at your discretion.

クーラント方式
Coolant type

●固定型は標準仕様で刃先給油が可能です。センタークーラント方式にされる場合はクーラントユニットとクーラントコレットを追加するだけの簡易さです。

●Fixed type is capable of supplying coolant internally as it is. All you have to do to enable center through coolant feeding is to add a coolant unit and a coolant collet.

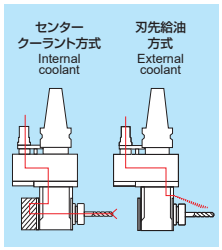

仕様
Specifications

型 式 Type	最高回転数 Max. rotational speed	コレット把握径 Chucking capacity	タップ加工 Tapping capacity	傾斜角 Tilt angle	クーラントスルー Internal coolant
自在型 Flexible type	3,000min^{-1}	ø0.5〜ø22	M3〜M22	0°〜90°	—
固定型45°型 Solid type 45	07サイズ 6,000min^{-1} 他は、3,000min^{-1}	ø0.5〜ø16	M3〜M22	45°	○
固定型90°型 Solid type 90	07サイズ 6,000min^{-1} 他は、3,000min^{-1}	ø0.5〜ø25	M3〜M22	90°	○

固定型の切削条件目安例
Guidelines for cutting conditions (Fixed type)

BT50-AH2290-180-80の加工例 Cutting examples						
刃 具 Tool	ø10ハイス2枚刃エンドミル 2-flute HSS endmill(dia. 10mm)			ø20ハイス2枚刃エンドミル 2-flute HSS endmill(dia. 20mm)		
ワーク材質 Work material	S55C	FC250	A2017	S55C	FC250	A2017
切込み (mm) Depth of cut	11	12	11	4	5	5
回転数 (min^{-1}) Rotational speed	630	1,000	2,000	400	500	1,000
切削速度 (m/min) Cutting speed	20	40	63	25	31	63
送り (mm/min) Feed	60	100	200	60	50	100
回転当り送り (mm/rev) Feed per rotation	0.09	0.1	0.1	0.15	0.1	0.1
	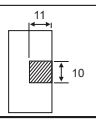	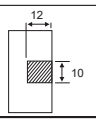	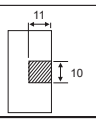	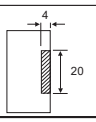	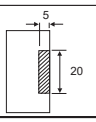	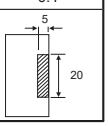

設備費の低減
Reduction of plant investment

●チルトテーブルを使用することなく、ワンチャッキングで主軸方向と異なった軸加工が簡単に行え、設備費の低減が計れます。

●角度固定型は、自在型に比べ飛躍的な高剛性を実現。

●Without using a tilt table, machining from different angles can be performed. Set-up cost and plant investment cost can be reduced.

●Fixed type has a much higher rigidity than flexible type.

クイックチェンジタッピングチャック
Quick-change tapping attachment

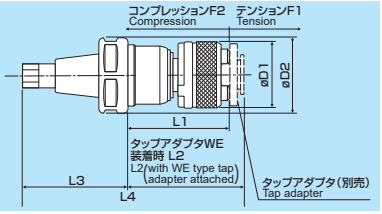

型 式 Type	タップアダプタサイズ Tap adapter size	タッピング能力 Tapping capacity	L1	L2	L3	L4	øD1	øD2	軸方向補正 Axial compensation F1	軸方向補正 Axial compensation F2
TPC16-1	1	(M15) U1/4〜U7/16 (U9/16) PIPE(PT,PS,PF) 1/8〜1/4	50	56.5	64.5	121	32	36	10	2
TPC22-1					70	126.5		46		
TPC22-2	2 M3〜M12	M8〜M22 U3/8〜U7/8	69	80	71	150	50	46		

特殊品もご用命ください。

Specials on request

ハイパースピンドル
Hyper Spindle

特長
Advantages

■ エヌティーツールのハイパースピンドルは、既存のスピンドル回転を増速しサイクルタイムを低減します。

■ MAX30,000min^{-1}まで対応が可能。

■ 高精度スチール研磨ギアで騒音、振動を防止。

■ ø0.5mm (FDC07シリーズ) よりø12.0mm (FDC12シリーズ) までの小径工具のチャッキングが可能。

■ 冷却ファンにより効率良く放熱。

■Increases tooling revolutions, and reduces cycle time.
■Maximum 30,000 min^{-1} models available.
■Assures low noise and vibration by precision ground steel gears.
■Tool shanks as small as 0.5mm(0.02in)(FDC 07 series), up to 12mm(0.472in)(FDC 12 series) can be chucked.
■Overheating is prevented by a cooling turbo fan.

増速タイプ
Speed Increaser
HP-H

BT ……P. 201

30,000min^{-1}



現有設備 Your Current Machines ＋ ハイパースピンドル Hyper Spindles ＝ 加工速度5倍 5 times faster

今お使いの機械にハイパースピンドルを取り付けるだけで、回転数が5倍に。高速用機械を設備するよりはるかに低コストで現有機械の能力拡大が可能です。

Hyper spindles increase tooling revolutions up to 5 times higher (maximum 30,000min-1), enabling you to reduce per-piece cost with your current machines instead of installing new machines.

切削データ
Cutting data

	BT50-HP07H-150	BT50-HP07H-150	BT50-HP12H-165
材質 Work material	アルミ(A2017) aluminium alloys		
回転数 (min^{-1}) Revolution	30,000		
送り (mm/min) Feed (in/min)	1200 (47.28)	900 (47.28)	1200 (47.28)
刃径 (mm) Mil dia (in)	6.0 (0.24)	3.0 (0.12)	12.0 (0.47)
加工の深さ Depth of cut	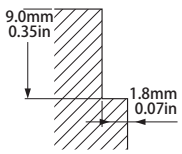 HSS／2枚刃 Two-flute endmill (HSS)	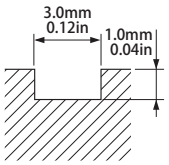 超硬／2枚刃 Two-flute carbide endmill	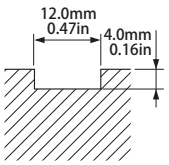 超硬／2枚刃 Two-flute carbide endmill

推奨締付トルク
Recommended tightening torque

本体 Size	キャプ側スパナ Spanner for nut	本体側スパナ Spanner for head shank	推奨締付トルク Recommended torque value
HP07H	S - 0	16 mm	10～15N・m (80～133lbf-in)
HP09H	S - 1L	21 mm	30～35N・m (266～310lbf-in)
HP12H	S - 3L	21 mm	35～40N・m (310～354lbf-in)

許容回転数及びチャッキング精度
Maximum rotational speed and chucking accuracy

本体 Size	適用コレット Collet size	増速比 Speed ratio	許容回転数 Max. speed	チャッキング精度 Chucking accuracy
HP07H	FDC07	1 : 5	30,000min^{-1} (M/C6,000min^{-1})	10μm／4D (0.4μin／4D)
HP09H	FDC09			
HP12H	FDC12			

特殊品もご用命ください。

Specials on request

マルチボアツーリングシステム
Multibore Tooling System

多くの用途に対応した豊富なヘッド
A complete range of tools for various applications



マスターシャンク
Master shank

- BT用 For BT **BT30~BT50** ····· P.192
- AHO・A用 For AHO・A **WBT-AH030A~WBT-AH050A** ····· P.270
- HSK・A用 For HSK・A **HSK50A~HSK63A** ····· P.342
- ポリゴン（C）用 For Polygon (C) **C5, C6** ····· P.382



エクステンションEX型
Extension Type EX ····· P.191



リダクションRE型
Reduction Type RE ····· P.190

ボーリング用
Boring tools



ツインカッターヘッド **TWA型・TWB型** 加工範囲φ29~φ205
Twin cutter head **Type TWA,TWB** Cutting diameter:29-205mm
····· TWA : P.170 / TWB : P.174



シングルカッターヘッド **SGA型・SGB型** 加工範囲φ29~φ205
Single cutter head **Type SGA,SGB** Cutting diameter:29-205mm
····· SGA : P.182 / SGB : P.183



ファインボーリングヘッド **FBA型** 加工範囲φ20~φ130
Fine boring head **Type FBA** Cutting diameter:20-130mm
····· P.179



ファインボーリングヘッド **FBB・A型** 加工範囲φ100~φ205
Fine boring head **Type FBB・A** Cutting diameter:100-205mm
····· P.179



マイクロファインボーリングヘッド **PFB型** 加工範囲φ6~φ30
Micro fine boring head **Type PFB** Cutting diameter:6-30mm
····· P.181



シングルボーリングヘッド **SBA型** 加工範囲φ20~φ30
Single boring head **Type SBA** Cutting diameter:20-30mm
····· P.184

エンドミル・ドリル・フライス用
Milling and drilling tools



コレットホルダヘッド **HDC・W型** チャッキング範囲 φ0.5~φ22
Collet chuck head **Type HDC-W** Chucking range:0.5-25mm
····· P.186



サイドロックヘッド **SL2型** 工具取付径 φ6~φ40
Side lock head **Type SL2** Tool diameter: 6-40mm
····· P.187



シェルエンドミルアーバヘッド **SM・W型**
Shell mill head **Type SM-W**
····· P.188



フェイスミルアーバヘッド **FMA・WA 型**
Face milling head **Type FMA-W**
····· P.189

シュリンカーチャッキングシステム
Shrink Fit System

シュリンカーチャック Shrink Fit Chuck

ヘビータイプ（DIN仕様）
Heavy Type (DIN Standard)
SRD

BT …… P. 128
AHO·A …… P. 248
HSK·A …… P. 320
C …… P. 380



ヘビータイプ
Heavy Type
SRK

BT …… P. 132
HSK·A …… P. 324
UTS …… P. 430



スリムタイプ
Slim Type
SRS

BT …… P. 130
AHO·A …… P. 250
HSK·A …… P. 322
UTS …… P. 428



加熱装置 Heating Device

電磁誘導焼きばめ装置
Induction Shrinking Unit
ISG3430

水冷冷却装置
（オプション）
FKS3400MZ
…… P. 580



電磁誘導焼きばめ装置
ISG3430
…… P. 578



温風ヒーター加熱装置
Hot Air Type Heating Device
SRK-HA1
(100V)
SRK-HB2
(200V)(230V)

SRK-HA1 …… P. 581
SRK-HA2 …… P. 581



シュリンカーチャックの特長
Advantages of Shrink Fit Chuck

高保持力
High retentivity

コレットホルダに比べて2～4倍の
高保持力があります。
The chucking torque is 2 - 4 times higher than that of collet holders

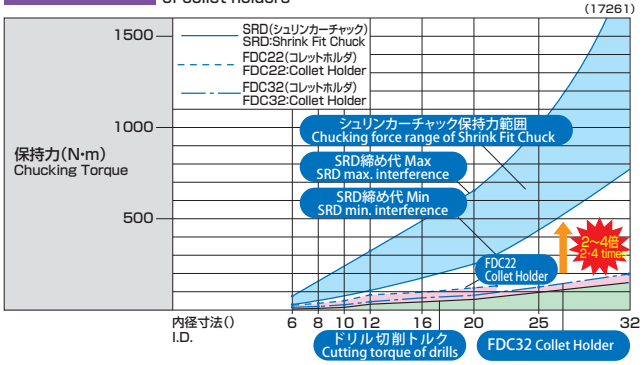

高剛性
Superior Rigidity

短い刃具シャンクを使用できます。
曲げ剛性が高く、高送り、刃具寿命向上。
Cutting tools with short shanks can be used.
Increased rigidity, feed rates, speed, and longer tool life is acheved.

■曲げ剛性
コレットホルダ比 1.3～1.4倍
ミーリングチャック比 1.2倍

■Rigidity
1.3-1.4 times higher than that of collet holders
1.2 times higher than that of milling chucks

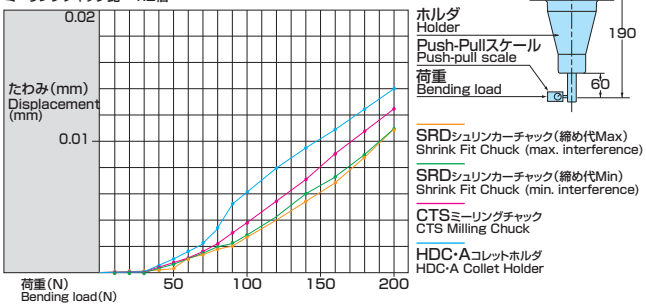

特殊品もご用命ください。

Specials on request

非接触式ツールプリセッタ Aegis-i シリーズ
Contactless Optical Tool Presetter Aegis-i Series

Falcon ファルコン SOTP type



よりシンプルに！よりコンパクトに！
コストパフォーマンスを追求した高機能プリセッタ！
Simple and Compact! High-performance presetter - affordable price!

機上でコレットホルダのキャップ締め付けが可能
※MAX60Nm
Tighten the cap of the collet holder on the machine is possible!
*MAX 60 Nm



測定範囲 Measurement
X軸(径) x-axis ･･･ ø300mmまで
Z軸(高さ) z-axis･ 400mmまで

メカニカルクランプ Mechanical Clamping
エアシリンダでホルダを確実にクランプするので取り付け、取り外しの繰り返し精度に優れます。
A pneumatic cylinder clamps the holder securely in place, guaranteeing excellent accuracy through repeated mounting of holders.

本体･アクセサリ情報
Body · Accessory information
SOTP ･･･････ P. 548

オプション Options

振れ公差NG時測定中止
Stop Measurement When Runout Exceeds Tolerances

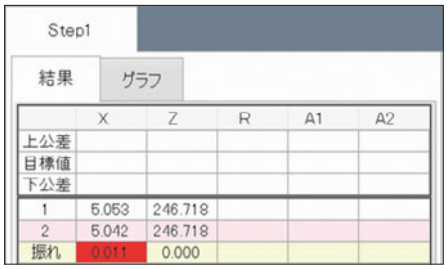

↑公差外の値は赤く表示されます。
Value that exceed runout tolerances will be displayed in red.

複数のステップ測定において、振れ測定ステップで振れ公差指示があり、測定値が公差外になった場合は測定を中断します。公差NGのまま測定続行することを防ぎます。

For multi-step measurements, the measurement will stop if runout exceeds the specified tolerances during the runout measurement step. This prevents measurements from running to completion with unacceptable runout.

狙い値入力
Target Value Input

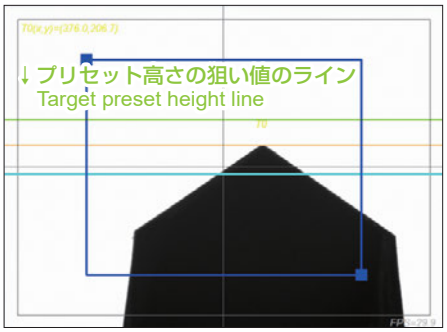

「調整可能モード」で、画面にプリセット高さの狙い値を緑のラインで表示します。コレットホルダ等でのキャップ締め込み時の沈み込みを見越したプリセットで使用します。

In "Adjustable Mode," the target preset height is displayed on the screen with a green line. Use to offset for nut compression when using collet holders, etc.

インポート、エクスポート
Import, Export



ツールデータの入力、出力をCSVデータ形式で行います。他設備へのデータ移動や、複数台のプリセッタでのツールデータ共有で使用します。

Tool data is imported and exported in the CSV file format. Use to move data to other equipment, or to synchronize tool data between multiple presetters.

X軸、Z軸入替
Switch the X-axis and Z-axis



XZ切替OFF
*デフォルト設定
XZ switching OFF
*default setting

XZ切替ON
*オプション設定)
XZ switching ON
*optional setting

高さ方向=Z軸、径方向=X軸の表記を入れ替える(高さ=X軸、径=Z軸)機能です。旋盤等で加工方向が通常と入れ替わる場合に使用します。

Switch the Z-axis so it displays radial measurements instead of vertical, and the X-axis so it shows vertical measurements instead of radial. Use when machining with lathes, etc., in a non-standard direction.

ステップ測定の測定基準の設定
Setting the measurement standard for step measurement



ステップ測定における測定基準を設定できるようになります。

This function allows you to set the measurement standard for step measurement.

SOTP専用台
Base Stand



商品コード Code	4940 00041025
型式 Model	SOTP-BASESTAND
サイズ Size (mm)	W：900、D：600、H：760

SOTP本体とレギュレータ用の取り付け穴が付いています。
There are mounting holes for SOTP unit and regulator.

使いやすさを追求した自社開発ソフトウェア Easy-to-use Software with Tutorial Function

操作画面を作業順に配置。
タブ切り替えで
スムーズな作業性！
作業者が最小限の動作で
操作できるよう、
操作画面のレイアウトに
こだわりました。

Operation screen lined up in working sequences! Quick operation by switching tabs. Well-thought-out layout of the operation screen minimizes operation time.

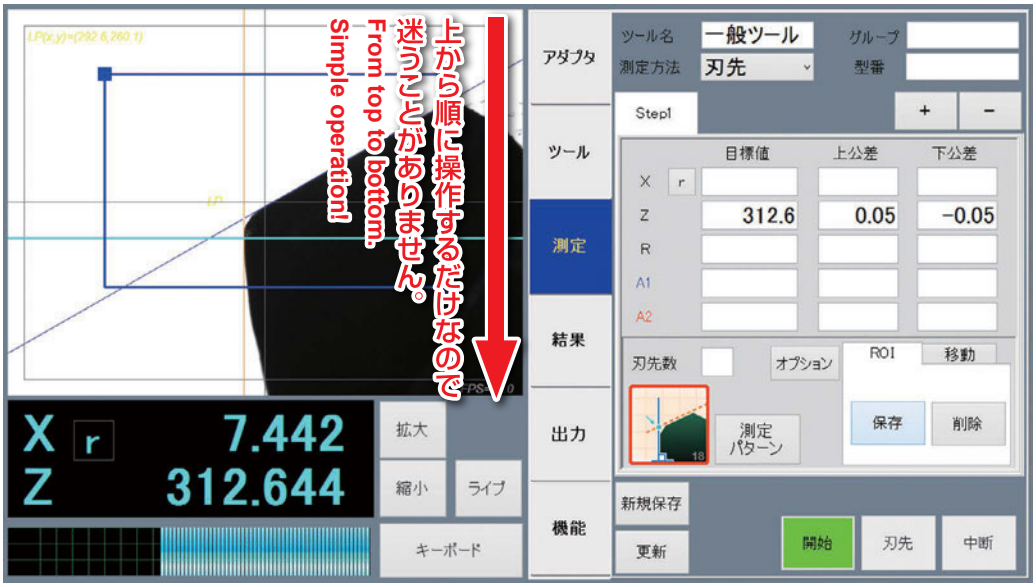

測定機能 Measurement functions

ドリルの肩の測定
Drill Shoulder Measurement

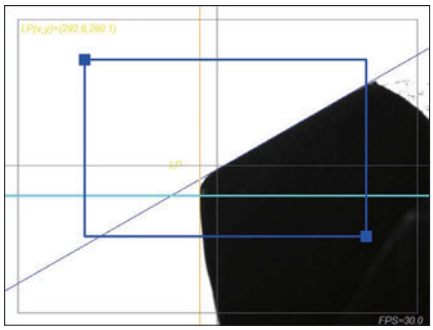

目標値に対する測定結果の合否を一覧表示したり、音で知らせることが出来ます。
結果はグラフ化することも可能です。

Results that passed or failed to meet the target values can be displayed in a list, or notified with a sound. Results may also be displayed as a graph.

振れ測定
Runout Measurement of the Cutting Edge

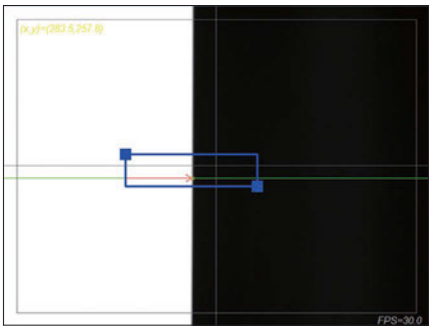

振れ測定をしたい箇所を写し、
スピンドルを一回転させるだけで
測定できます。

Capture the area you want to measure. Then, turn the spindle 360degrees.

輪郭測定
Measuring Afterimage

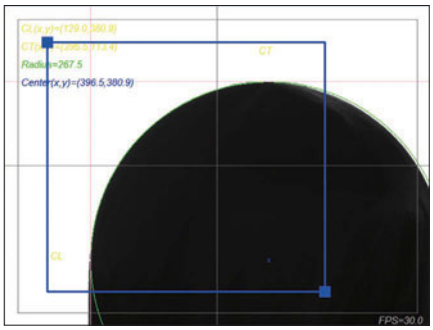

刃物を回転させた時の残像をもとに、
測定を行います。ボールエンドミルや
タップの形状測定に最適です。

The cutting tool’ s profile is plotted by rotating the spindle 360 degrees.

指定公差
Special Tolerance

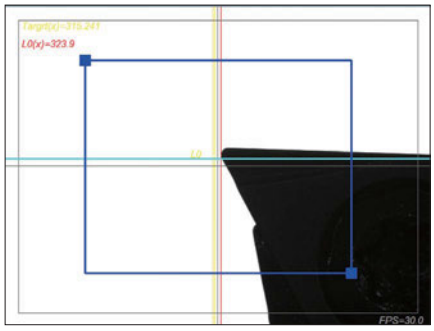

プリセット目標値を画面に表示する
ことが出来るので、ボーリングバーの
径調整が簡単に行えます。

Easy diameter adjustment for boring bars with presetting target shown on the screen.

ステップドリルの測定
Measuring Step Drill

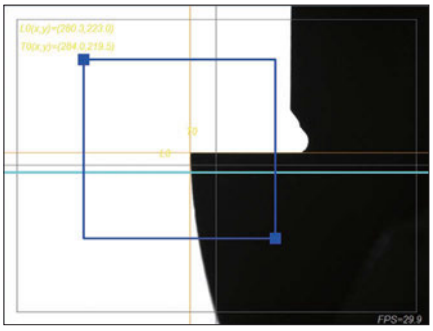

段付きドリルは段ごとに分けて
測定できます。測定結果はタブで
切り替えて見ることが出来ます。

Each step can be measured separately.

実写測定
Real Image of Cutting Edge

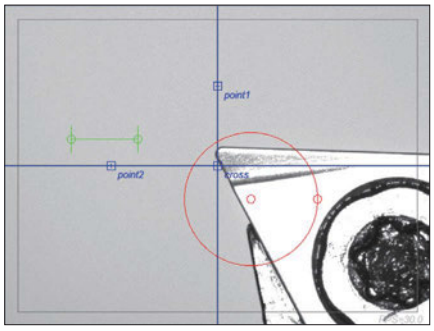

刃先の摩耗やチッピングを確認する
ことが出来ます。

Wearing and chipping on cutting edge can be inspected.

非接触式ツールプリセッタ Aegis-i シリーズ
Contactless Optical Tool Presetter Aegis-i Series

イーグル Eagle AOTP type NEW!

お客様の使い勝手を１番に。完全自社開発の光学式ツールプリセッタ誕生。

ソフトウェアのカスタマイズが可能です!

Making user-friendly products is our priority. Our new optical tool presetter designed completely in house is available now.

Customizable software to fit your needs!

ご要望をお聞かせください！
Please contact NT TOOL for details.

工夫を凝らした自社開発ボディ User Friendly Mechanical Body

X軸・Z軸微調整機構
Fine Adjustment Dial for Z-axis / X-axis

ダイヤルを回すだけで、カメラの位置を微調整できるので、刃先の位置合わせをスピーディーに行えます。
Quick camera positioning by rotating the dial.





カメラ移動ハンドル
Camera Handle

片手で操作でき、作業の妨げになりません。X軸、Z軸の個別操作や、両軸の一括操作が可能です。
Simple one hand operation.Movable in X-axis direction or Z-axis direction separately/simultaneously.

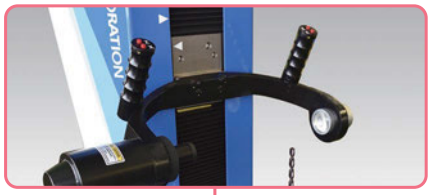

カメラアーム
Camera Arm

φ400mmまで測定可能。
Measurement up to dia.400mm is possible.

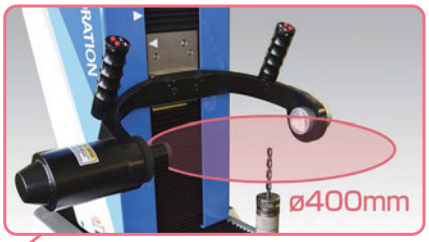



本体・アクセサリ情報
Body・Accessory information
AOTP ····· P. 549



機上でコレットホルダのキャップ締め付け*が行えます。
*60N・mまで。締め付けの際はカメラをスピンドルから離して行ってください。

Tightening of a collet holder is possible. (Up to 60Nm)
Move away the camera from the spindle when tightening.

刃物の突き出し長さの調整や、振れ測定から振れだしまでの工程の集約を可能にします。
Adjustment of cutting tool projection length and runout measurement / adjustment can be done in one spot.

メカニカルクランプ
Mechanical Clamp

400kgfのエアシリンダーでホルダを確実にクランプ。ツールの取り付け・取り外しの繰り返し精度に優れます。
400kg air cylinder firmly clamps the tool holder. Good repetitive accuracy of tool holder clamping/unclamping.

モータードライブ
Motor driven spindle

スピンドルの回転を自動化出来ます。



アダプタトレイ標準装備
Adapter Tray Equipped

よく使うアダプタやホルダを近くに置けるので、効率的に作業ができます。
Frequently used adapters and holders can be placed nearby.

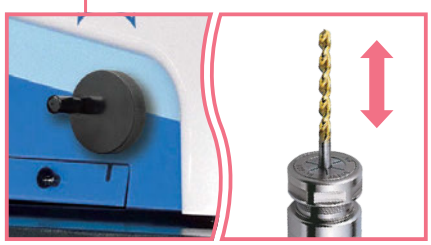

刃先高さ調整機構（オプション）
Cutting Tool Projection Length Adjustment (Option)

正面に操作ハンドルを追加し、刃先の高さ調整を行うことが出来ます。
An operation handle for cutting tool projection length adjustment can be added.

使いやすさを追求した自社開発ソフトウェア Easy-to-use Software with Tutorial Function.



初心者でも安心!画面上に操作手順を簡単呼び出し!

Suitable for non-experienced operator! Tutorial can be displayed by one click.

ワンクリックで吹出し型の操作手順を画面内に呼び出せるので、実際に操作しながら使い方を学べます。

Never operated? Don't worry! The machine guides you what to do!

操作画面を作業順に配置。

Operation screen lined up in working sequences!

最小限の動作で操作できるよう、操作画面のレイアウトにこだわりました。

Well though out layout of the operation screen minimizes operation.

メッセージ画面で作業の手を止めません!

Just follow comands on the message screen!

画面内に、使用している機能の概要や操作状況を表示する専用スペースを設けました。初めて使う機能でも、迷わず操作を行えます。

Information about current operational status and function in use are shown in the special field.

基本機能 Basic Function

マジックアイで刃先の位置を簡単把握

"Magic Eye" shows the positions of cutting edges.

測定時、検出した刃先がどの位置にあるかを表示します。刃数の多いエンドミルやフェイスミルなどの測定でも、目的の刃先を見失いません。

Target cutting edge is always clear even with endmills and facemill cutters.

測定開始時

Beginning of measurement

刃物を回転させた分だけリングが緑に変わり、検出した刃先から順番に番号が割り当てられます。

The ring turns green in accordance with cutting tool rotation. Numbers are assigned on the detected cutting edges.



刃先検出完了時

Detection of cutting edges completed.

刃先の位置をリアルタイムで表示します。

Shows position of cutting edges in real-time.

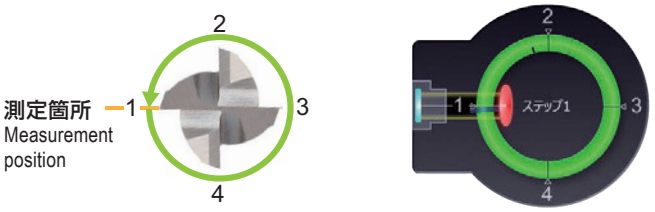

刃先の振れ測定

Runout measurement of the cutting edge

振れ測定をしたい箇所を写し、スピンドルを一回転させます。

Capture the area where you want to measure. Then, turn the spindle 360degrees.

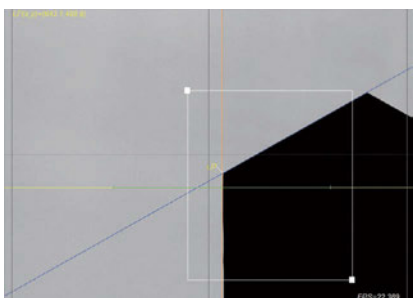

目標値に対する測定結果の合否を○×で表示したり、音で知らせることが出来ます。結果はグラフ化することも可能です。

The measurement result against target value can be shown in ○×along with sound effects. The result can be also shown as a graph.



○×表示 ○ : Good, × : Bad



測定結果 Measurement result

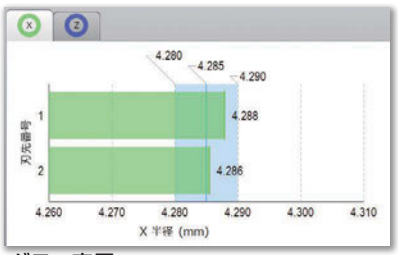

グラフ表示 Graph

非接触式ツールプリセッタ Aegis-i（イージス・アイ） シリーズ Raptor（ラプター）
Contactless Optical Tool Presetter Aegis-i Series

NEW!
AOTP - AUTO type

プログラムによる自動測定で作業時間を低減！現場の生産性を高めます！

Reduce work hours with programmed automatic measurement! Increases productivity in the field!

カメラ移動自動化のメリット　Advantages of Automatic Camera Movement



本体・アクセサリ情報
Body・Accessory information
AOTP-AUTO … P. 550

カメラアーム
Camera Arm

モーター駆動によるX/Z軸の自動運転を測定プログラムに基づいて行います。作業者の拘束時間を低減し、現場の生産性を高めます。

The X/Z axis is automatically driven by the motor based on the measurement program. It reduces operation time and increases productivity on the job site.

最大測定範囲 ： 径 ø400mm、高さ 500mm
Max Measurement : X-axis ø400mm, Z-axis 500mm



段付きドリル測定での作業者の拘束時間比較　Operator's standing time for stepped drill measurement

Eagle



手動測定
manual measurement

85 秒 Sec.

ステップごとの刃先合わせが必要で、作業者はプリセッタの前に拘束されます。
※ 実測定時間：約85秒

Step by step manual adjustment is required by the operator.
Actual measurement time: about 85 seconds

Raptor



自動測定
automatic measurement

0 秒 Sec!

測定開始ボタンを押せば自動で測定します。自動測定している間、作業者はフリーとなります。
※ 実測定時間：約60秒

Press the start button to measure automatically. The operator is free during automatic measurement.
Actual measurement time: about 60 seconds



お客様の使い勝手を１番に。完全自社開発の光学式ツールプリセッタ誕生。
ソフトウェアのカスタマイズが可能です!
Making user-friendly products is our priority. Our new optical tool presetter designed completely in house is available now.
Customizable software to fit your needs!

ご要望をお聞かせください！
Please contact NT TOOL for details.

カスタマイズ事例　Customization Case

測定データの共有
Sharing Measurement Data

個々のAOTPの測定データをお客様のサーバに蓄積することで…
By accumulating the measurement data of an individual AOTP in your server, you can…

複数のAOTPでデータを共有！
Share data with multiple AOTPs!

工作機械（M/C、NC旋盤）に測定データを転送し活用！
Transfer measurement data to machine tool (M / C, NC lathe) and utilize it!

※工作機械側がサーバとのデータ共有に対応している必要があります。
*The machine tool must be able to share data with the server.

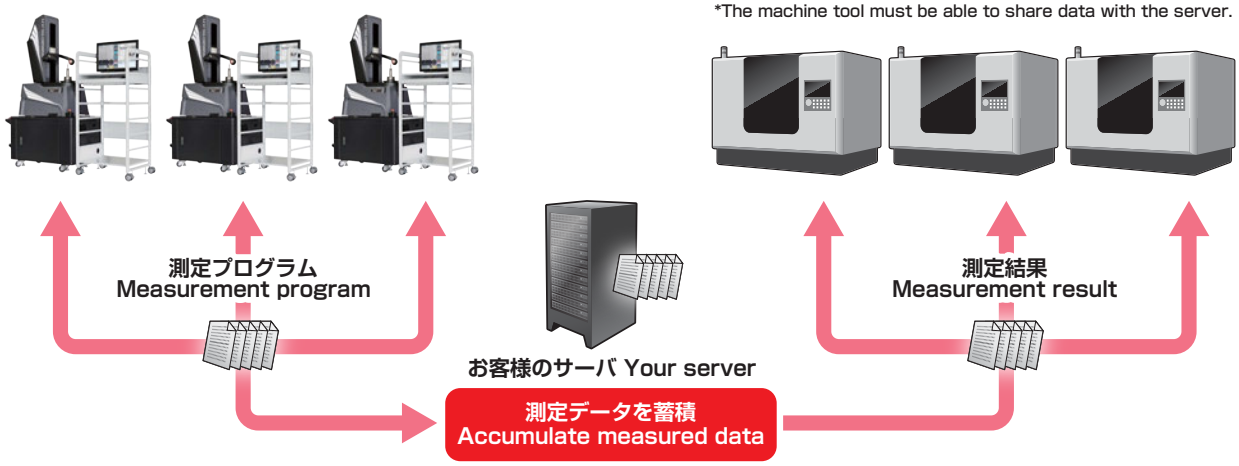

プリセッタ自動システムのユーザーニーズ対応　～完全自動化を目指して～
Responding to User Needs of The Presetter Automation System ~Aim for Full Automation~

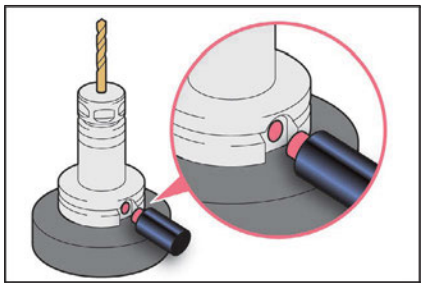

IDチップの活用
Use of ID Chips

ツールホルダ用 ID チップを活用することで QR コードでは手動だった情報読取の工程も自動化します。

By utilizing the ID chip for tool holder, the process of reading information which was manually done by QR code is also automated.

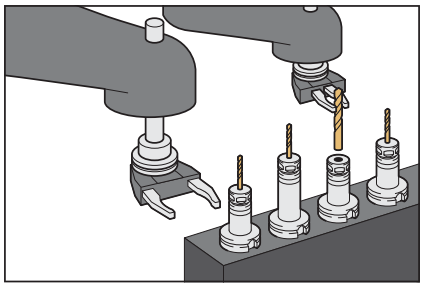

ロボットとの連動
Linking with Robots

ロボットと連動し、ツールホルダや刃物の交換を自動化します。

It works with a robot to automate the replacement of tool holders and blades.

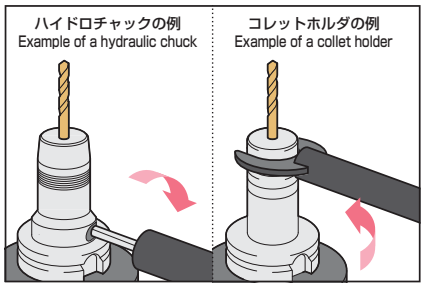

ツールホルダ自動締め付け
Linking with Robots

ツールホルダの刃物締め付けの作業を自動化します。

It automates the tool holder blade tightening operation.

MEMO

B T

BTシリーズ ツーリングシステム
BT（MAS 403-1982）
TOOLING SYSTEM

価格改定版 Revised price version
2022.08.01



CT·SA

スーパータイトロックミーリングチャック
Super tite-lock Milling Chuck

細身設計でありながら重切削を可能にした口元締まりの特殊スリット採用。
Slim design milling chuck. Specially designed slits enables heavy endmilling.

Type1

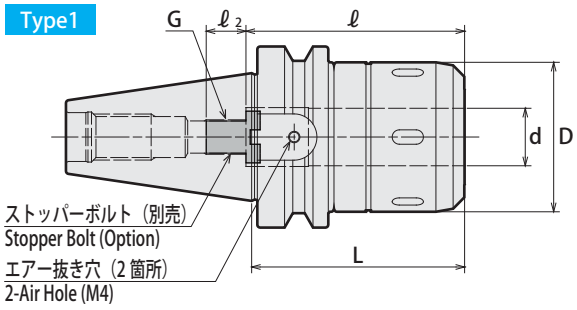

Type2

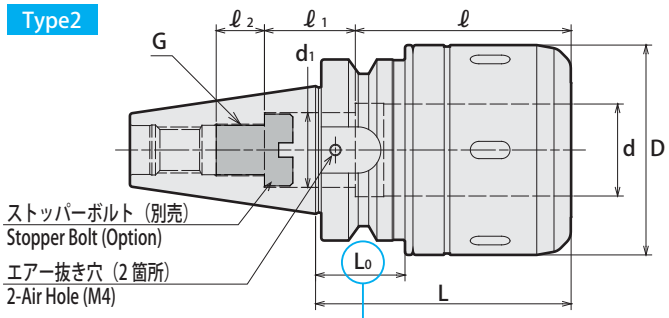

Type3

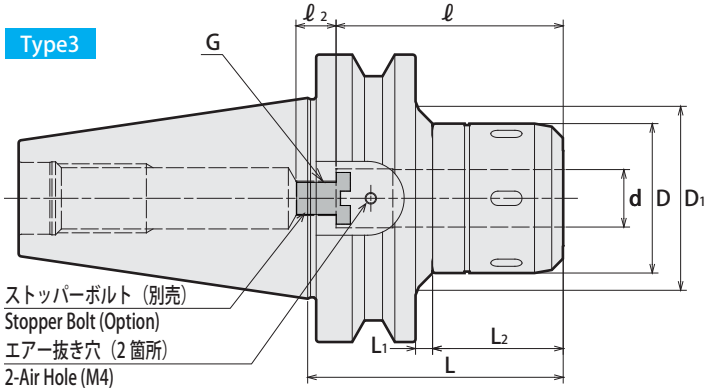

⚠ **注意　Caution**
★：ATC アーム及びマガジン内での干渉にご注意ください。
★：Take caution against A.T.C. arm and tool magazine interference.

刃物取り外し時の注意事項
刃物が抜けた状態からさらに1回転以上締め付けリングを緩めてください。
Caution
Please rotate the clamping ring counterclockwise
more than 360 degrees after a cutting tool is removed.

商品コード Code	型式 Model	注 Note	Type	d	D	D1	L	L1	L2	ℓ	ℓ1	ℓ2	d1	L0	G P=1.0	Max. min-1	kg	—	スパナ Spanner
3140 40116075	BT30 -CT16SA - 75		1	16	45	—	75	—	—	65	—	15	—	—	M10	16,000	0.9	38,360	HS-1-16
3140 40116090	- 90		1	16	45	—	90	—	—	65	—	15	—	—	M10	16,000	1.1	38,360	
3140 40120075	-CT20SA - 75	＊1	2	20	52	—	75	—	—	65	—	15	—	★ 27	M12	15,000	1.0	38,360	HS-2-20
3140 40120090	- 90		2	20	52	—	90	—	—	80	—	15	—	40	M12	14,000	1.2	38,360	
3140 40120105	- 105		2	20	52	—	105	—	—	80	—	15	—	55	M12	12,000	1.3	38,360	
3140 40125090	-CT25SA - 90		2	25	61	—	90	—	—	80	—	15	—	★ 31	M12	11,000	1.4	40,750	HS-2.5-25
3140 40125105	- 105		2	25	61	—	105	—	—	80	—	15	—	44	M12	10,000	1.6	41,360	
3140 40132090	-CT32SA - 90	＊1	2	32	68	—	90	—	—	68	—	20	—	★ 30	M18	8,000	1.6	44,350	HS-3-32
3140 40316075	BT40 -CT16SA - 75		1	16	45	—	75	—	—	65	—	15	—	—	M10	20,000	1.4	40,020	HS-1-16
3140 40316090	- 90		1	16	45	—	90	—	—	65	—	15	—	—	M10	20,000	1.6	40,020	
3140 40320075	-CT20SA - 75		1	20	52	—	75	—	—	75	—	15	—	—	M12	18,000	1.5	40,020	HS-2-20
3140 40320090	- 90		1	20	52	—	90	—	—	80	—	15	—	—	M12	18,000	1.8	40,020	
3140 40320105	- 105		1	20	52	—	105	—	—	80	—	15	—	—	M12	18,000	2.1	42,370	
3140 40320120	- 120		1	20	52	—	120	—	—	80	—	15	—	—	M12	18,000	2.3	43,550	
3140 40325090	-CT25SA - 90		1	25	61	—	90	—	—	80	—	15	—	—	M12	16,000	2.0	42,370	HS-2.5-25
3140 40325105	- 105		1	25	61	—	105	—	—	80	—	15	—	—	M12	16,000	2.3	43,550	
3140 40325120	- 120		1	25	61	—	120	—	—	80	—	15	—	—	M12	16,000	2.7	43,550	
3140 40325135	- 135		1	25	61	—	135	—	—	80	—	15	—	—	M12	14,000	3.0	43,550	
3140 40332090	-CT32SA - 90		2	32	73	—	90	—	—	76	32	17	26	★ 31	M18	12,000	2.3	44,350	HS-3-32
3140 40332105	- 105		2	32	73	—	105	—	—	85	23	17	26	44	M18	12,000	2.5	44,350	
3140 40332120	- 120		2	32	73	—	120	—	—	85	23	17	26	59	M18	12,000	2.9	46,750	
3140 40332135	- 135		2	32	73	—	135	—	—	120	—	17	—	74	M18	12,000	3.2	46,750	

特殊品もご用命ください。

Specials on request

商品コード Code	型式 Model	注 Note	Type	d	D	D_1	L	L_1	L_2	ℓ	ℓ_1	ℓ_2	d_1	L0	G P=1.0	Max. min^{-1}	kg	—	スパナ Spanner
3140 40516090	BT50 -CT16SA - 90		3	16	45	58	90	7	45	65	—	20	—	—	M10	15,000	4.1	48,080	
3140 40516105	- 105		3	16	45	70	105	22	45	65	—	20	—	—	M10	15,000	4.4	48,080	HS-1-16
3140 40516135	- 135		3	16	45	70	135	52	45	65	—	20	—	—	M10	15,000	5.0	48,080	
3140 40520090	-CT20SA - 90		3	20	52	65	90	7	45	80	—	15	—	—	M12	15,000	4.2	48,080	
3140 40520105	- 105		3	20	52	70	105	9	58	80	—	15	—	—	M12	15,000	4.5	48,080	
3140 40520120	- 120		3	20	52	70	120	24	58	80	—	15	—	—	M12	15,000	4.9	48,080	
3140 40520135	- 135		3	20	52	73	135	39	58	80	—	15	—	—	M12	14,000	5.4	48,080	
3140 40520165	- 165		3	20	52	73	165	69	58	80	—	15	—	—	M12	13,000	6.1	52,590	HS-2-20
3140 40520200	- 200		3	20	52	73	200	104	58	80	—	15	—	—	M12	12,000	6.8	54,750	
3140 40520250	- 250		3	20	52	73	250	154	58	80	—	15	—	—	M12	10,000	7.9	56,910	
3140 40520300	- 300		3	20	52	73	300	204	58	80	—	15	—	—	M12	7,000	9.3	61,230	
3140 40525105	-CT25SA - 105		3	25	61	82	105	11	56	80	—	15	—	—	M12	14,000	4.8	51,510	
3140 40525120	- 120		3	25	61	82	120	26	56	80	—	15	—	—	M12	13,000	5.2	51,510	
3140 40525135	- 135		3	25	61	83	135	41	56	80	—	15	—	—	M12	12,000	5.7	51,510	
3140 40525165	- 165		3	25	61	86	165	71	56	80	—	15	—	—	M12	11,000	6.6	53,800	HS-2.5-25
3140 40525200	- 200		3	25	61	86	200	106	56	80	—	15	—	—	M12	10,000	7.7	55,830	
3140 40525250	- 250		3	25	61	86	250	156	56	80	—	15	—	—	M12	9,000	9.2	57,990	
3140 40525300	- 300		3	25	61	86	300	206	56	80	—	15	—	—	M12	8,000	10.8	62,310	
3140 40532095	-CT32SA - 95		1	32	73	—	95	—	—	120	—	20	—	—	M18	12,000	4.6	53,800	
3140 40532105	- 105		1	32	73	—	105	—	—	120	—	20	—	—	M18	12,000	4.9	53,800	
3140 40532120	- 120		3	32	73	87	120	26	56	120	—	20	—	—	M18	12,000	5.6	56,090	
3140 40532135	- 135		3	32	73	88	135	41	56	120	—	20	—	—	M18	12,000	6.2	56,090	
3140 40532150	- 150		3	32	73	87	150	56	56	120	—	20	—	—	M18	11,000	6.7	58,380	HS-3-32
3140 40532165	- 165		3	32	73	86	165	71	56	120	—	20	—	—	M18	10,000	7.2	58,380	
3140 40532200	- 200		3	32	73	88	200	106	56	120	—	20	—	—	M18	9,000	8.6	61,770	
3140 40532250	- 250		3	32	73	88	250	156	56	120	—	20	—	—	M18	8,000	10.5	63,930	
3140 40532300	- 300		3	32	73	88	300	206	56	120	—	20	—	—	M18	7,000	12.4	64,800	
3140 40542095	-CT42SA - 95		1	42	88	—	95	—	—	120	—	20	—	—	M18	10,000	5.0	60,670	
3140 40542105	- 105		1	42	88	—	105	—	—	120	—	20	—	—	M18	10,000	5.4	60,670	
3140 40542120	- 120		1	42	88	—	120	—	—	120	—	20	—	—	M18	10,000	6.1	60,670	
3140 40542135	- 135		1	42	88	—	135	—	—	120	—	20	—	—	M18	10,000	6.8	62,960	
3140 40542150	- 150		1	42	88	—	150	—	—	120	—	20	—	—	M18	10,000	7.4	62,960	HS-4-42
3140 40542165	- 165		1	42	88	—	165	—	—	120	—	20	—	—	M18	9,000	8.1	65,250	
3140 40542200	- 200		1	42	88	—	200	—	—	120	—	20	—	—	M18	8,000	9.7	67,710	
3140 40542250	- 250		1	42	88	—	250	—	—	120	—	20	—	—	M18	7,000	12.0	68,790	
3140 40542300	- 300		1	42	88	—	300	—	—	120	—	20	—	—	M18	6,000	14.2	73,110	

1. センタースルークーラント供給時は、M4 × 5（S）ボルト 2 本（付属）でエアー抜き穴をふさいで下さい。
2. スパナは別売です。詳細は P.077 をご覧ください。
3. h7 公差の刃具シャンクをご使用下さい。
4. 許容回転数は機械主軸の剛性および刃具バランスに大きく影響されます。ご使用の際は低い回転数から徐々に上げ、適正な回転数でご使用ください。

1. Use 2pcs. of M4 × 5（S）hex. screw (included) to close air holes on the holder when internal coolant is used.
2. Spanner sold separately. Refer to P.077 for details.
3. Tolerance of cutting tool shank must be h7.
4. Permissible speed is greatly affected by the stiffness of the machine spindle and the balance of the cutting tool. Gradually increase from a low speed, and use at the proper speed.

アクセサリ対応表 Accessories

ディメンション内で＊1の付いている商品はℓ寸法が短く、使用できないアクセサリがあります。
Models with ＊1 cannot be used with some accessories due to short ℓ length.

	ストッパーボルト Stopper Bolt	ストレートコレット Straight Collet		モールステーパアダプタ Morse Taper Adapter		ジャコブスアダプタ Jacobs Adapter	
	BL (P.077)	MC (P.076)	MCA (P.077)	MA (P.078)	MAB (P.078)	JA (P.079)	JAB (P.079)
＊1	○	○	×	×	×	×	×

最低挿入長 Min. chucking length

MC コレット未使用時　Without MC collet

ホルダ内径 I.D.of Milling Chuck	最低挿入長 Min. chucking length
16、20	40
25、32、42	50

MC コレット使用時　With MC collet

コレット内径 Collet I.D.	最低挿入長 Min. chucking length	
	MC	MC-C、MC-OH
6、8	30	30
10、12	40	40
16、20	45	45
25	50	50
32	50	60

ご注文例 Ordering Example

BT30 - CT16SA - 75

シャンクサイズ Shank size	内径 (d) I.D.	突き出し長さ (L) Projection length

特殊品もご用命ください。　Specials on request



CT·SA-CF

フランジスルークーラントタイプ スーパータイトロック ミーリングチャック
Super Tite-Lock Milling Chuck (Flange Through Type)

フランジスルー穴規格 DIN69871 Form Bに対応したミーリングチャックCT·SAです。

Flange through coolant type millimg chuck. DIN69871 Form B compliance.

Type1

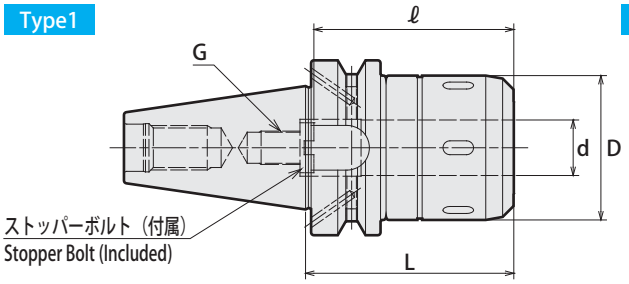

Type2

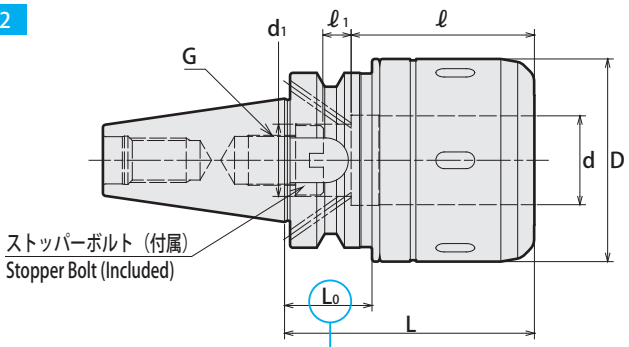

Type3

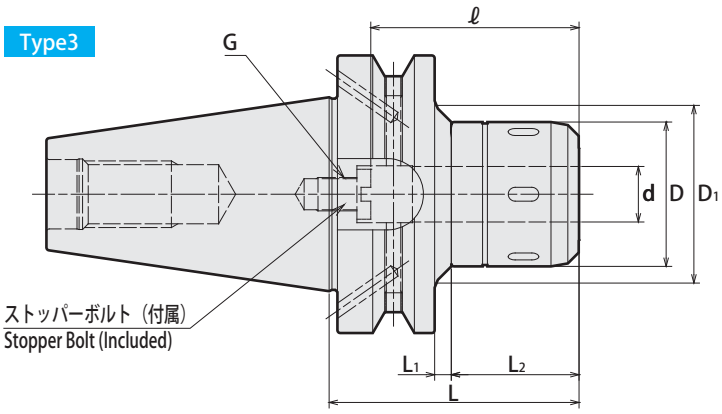

⚠ **注意　Caution**

★：ATC アーム及びマガジン内での干渉にご注意ください。

★：Take caution against A.T.C. arm and tool magazine interference.

刃物取り外し時の注意事項

刃物が抜けた状態からさらに1回転以上締め付けリングを緩めてください。

Caution

Please rotate the clamping ring counterclockwise more than 360 degrees after a cutting tool is removed.

- DIN69871　Form B 規格
- 許容クーラント圧：7MPa
- DIN69871　Form B
- Max. Coolant pressure：7MPa

商品コード Code	型式 Model	Type	d	D	D1	L	L1	L2	ℓ	ℓ1	d1	L0	G P=1.0	Max. min⁻¹	Kg	—	スパナ Spanner
3146 40316075	BT40 -CT16SA - 75CF	1	16	45	—	75	—	—	60	—	—	—	10	20,000	1.5	48,260	HS-1-16
3146 40316090	- 90CF	1	16	45	—	90	—	—	60	—	—	—	10	20,000	1.6	48,260	
3146 40320075	-CT20SA - 75CF	1	20	52	—	75	—	—	65	—	—	—	12	18,000	1.6	50,610	HS-2-20
3146 40320090	- 90CF	1	20	52	—	90	—	—	75	—	—	—	12	18,000	1.8	50,610	
3146 40320105	- 105CF	1	20	52	—	105	—	—	75	—	—	—	12	18,000	2.0	50,610	
3146 40320120	- 120CF	1	20	52	—	120	—	—	75	—	—	—	12	18,000	2.3	51,790	
3146 40325090	-CT25SA - 90CF	1	25	61	—	90	—	—	75	—	—	—	12	16,000	2.0	50,610	HS-2.5-25
3146 40325105	- 105CF	1	25	61	—	105	—	—	75	—	—	—	12	16,000	2.4	51,790	
3146 40325120	- 120CF	1	25	61	—	120	—	—	75	—	—	—	12	16,000	2.7	51,790	
3146 40325135	- 135CF	1	25	61	—	135	—	—	75	—	—	—	12	14,000	3.1	51,790	
3146 40332090	-CT32SA - 90CF	2	32	73	—	90	—	—	70	—	—	★ 31	18	12,000	2.4	51,790	HS-3-32
3146 40332105	- 105CF	2	32	73	—	105	—	—	75	—	—	44	18	12,000	2.7	51,790	
3146 40332120	- 120CF	2	32	73	—	120	—	—	85	5	26	59	18	12,000	3.0	54,150	
3146 40332135	- 135CF	2	32	73	—	135	—	—	90	13	26	74	18	12,000	3.3	54,150	
3146 40516090	BT50 -CT16SA - 90CF	3	16	45	58	90	7	45	65	—	—	—	10	15,000	4.2	57,240	HS-1-16
3146 40516105	- 105CF	3	16	45	70	105	22	45	60	—	—	—	10	15,000	4.5	57,240	
3146 40520090	-CT20SA - 90CF	3	20	52	65	90	7	45	80	—	—	—	12	15,000	4.3	57,240	HS-2-20
3146 40520105	- 105CF	3	20	52	70	105	9	58	80	—	—	—	12	15,000	4.6	57,240	
3146 40520120	- 120CF	3	20	52	70	120	24	58	80	—	—	—	12	15,000	4.8	57,240	
3146 40520135	- 135CF	3	20	52	73	135	39	58	80	—	—	—	12	14,000	5.3	57,240	
3146 40525105	-CT25SA - 105CF	3	25	61	82	105	11	56	80	—	—	—	12	14,000	4.9	60,670	HS-2.5-25
3146 40525120	- 120CF	3	25	61	82	120	26	56	80	—	—	—	12	13,000	5.3	60,670	
3146 40525135	- 135CF	3	25	61	83	135	41	56	80	—	—	—	12	12,000	5.8	60,670	
3146 40525165	- 165CF	3	25	61	86	165	71	56	80	—	—	—	12	11,000	6.9	62,960	

特殊品もご用命ください。

Specials on request

商品コード Code	型式 Model	Type	d	D	D1	L	L1	L2	ℓ	ℓ1	d1	L0	G P=1.0	Max. min^{-1}	Kg	—	スパナ Spanner
3146 40532095	BT50 -CT32SA - 95CF	1	32	73	—	95	—	—	90	—	—	—	18	12,000	4.8	62,960	HS-3-32
3146 40532105	- 105CF	1	32	73	—	105	—	—	90	—	—	—	18	12,000	5.1	62,960	
3146 40532120	- 120CF	3	32	73	87	120	26	56	90	—	—	—	18	12,000	5.8	65,250	
3146 40532135	- 135CF	3	32	73	88	135	41	56	90	—	—	—	18	12,000	6.4	65,250	
3146 40532150	- 150CF	3	32	73	87	150	56	56	90	—	—	—	18	11,000	6.9	67,540	
3146 40532165	- 165CF	3	32	73	86	165	71	56	90	—	—	—	18	10,000	7.4	67,540	
3146 40542095	-CT42SA - 95CF	1	42	88	—	95	—	—	90	—	—	—	18	10,000	5.1	69,830	HS-4-42
3146 40542105	- 105CF	1	42	88	—	105	—	—	90	—	—	—	18	10,000	5.6	69,830	
3146 40542120	- 120CF	1	42	88	—	120	—	—	90	—	—	—	18	10,000	6.4	69,830	
3146 40542135	- 135CF	1	42	88	—	135	—	—	90	—	—	—	18	10,000	7.0	72,120	
3146 40542150	- 150CF	1	42	88	—	150	—	—	90	—	—	—	18	10,000	7.7	72,120	
3146 40542165	- 165CF	1	42	88	—	165	—	—	90	—	—	—	18	9,000	8.4	74,410	

1.スパナは別売です。詳細は P.077 をご覧ください。
2.h7 公差の刃具シャンクをご使用下さい。
3.ストッパーボルト BL 型が本体に含まれます。
4.MC-C、MC-OH 以外のアクセサリは使用できません。
1.Spanner sold separately. Refer to P.077 for details.
2.Tolerance of cutting tool shank must be h7.
3.Complete with stopper bolt type BL.
4.Accessories cannot be used except for MC-C and MC-OH.

最低把握長さ Min. chucking length

MC コレット未使用時　Without MC collet

ホルダ内径 I.D.of Milling Chuck	最低把握長さ Min. chucking length
16、20	40
25、32、42	50

MC コレット使用時　With MC collet

コレット内径 Collet I.D.	最低把握長さ Min. chucking length	
	MC	MC-C、MC-OH
6、8	30	30
10、12	40	40
16、20	45	45
25	50	50
32	50	60

コレット Collet
P. 076

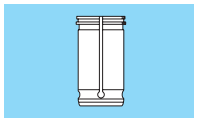

ご注文例 Ordering Example

BT40 - CT16SA - 75CF

シャンクサイズ Shank size	内径 (d) I.D.	突き出し長さ (L) Projection length



NT-CT·SA

汎用機用 スーパータイトロックミーリングチャック
Super Tite-Lock Milling Chuck

細身設計でありながら重切削を可能にした口元締りの特殊スリット採用。

Slim design milling chuck. Specially designed slits enable heavy endmilling.

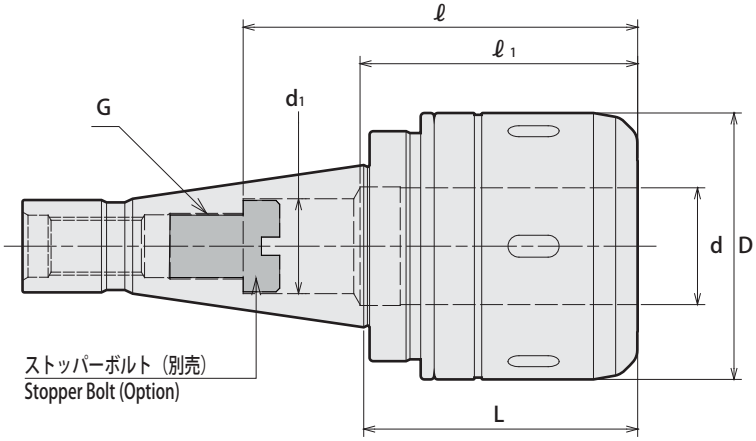

刃物取り外し時の注意事項
刃物が抜けた状態からさらに1回転以上締め付けリングを緩めてください。

Caution
Please rotate the clamping ring counterclockwise more than 360 degrees after a cutting tool is removed.

商品コード Code	型式 Model	注 Note	d	D	L	ℓ	ℓ1	d1	G P=1.0	引きねじサイズ Draw-bolt	Max. min⁻¹	Kg	–	スパナ Spanner
3140 41120070	NT30 -CT20SA -70 (U)		20	52	70	80	–	–	M12	U1/2-13	15,000	1.0	38,360	HS-2-20
3140 42120070	-70 (M)		20	52	70	80	–	–	M12	M12 P=1.75	15,000	1.0	38,360	
3140 43120070	-70 (W)		20	52	70	80	–	–	M12	W1/2-12	15,000	1.0	38,360	
3140 41320070	NT40 -CT20SA -70 (U)		20	52	70	80	–	–	M12	U5/8-11	18,000	1.5	40,020	HS-2-20
3140 42320070	-70 (M)		20	52	70	80	–	–	M12	M16 P=2	18,000	1.5	40,020	
3140 41332075	-CT32SA -75 (U)	＊1	32	73	75	108	76	26	M18	U5/8-11	12,000	2.0	43,550	HS-3-32
3140 42332075	-75 (M)	＊1	32	73	75	108	76	26	M18	M16 P=2	12,000	2.0	43,550	
3140 41532085	NT50 -CT32SA -85 (U)		32	73	85	120	–	–	M18	U1-8	12,000	4.0	53,800	HS-3-32
3140 42532085	-85 (M)		32	73	85	120	–	–	M18	M24 P=3	12,000	4.1	53,800	
3140 41542085	-CT42SA -85 (U)		42	88	85	120	–	–	M18	U1-8	10,000	4.5	60,670	HS-4-42
3140 42542085	-85 (M)		42	88	85	120	–	–	M18	M24 P=3	10,000	4.5	60,670	

1. スパナは別売です。詳細は P.077 をご覧ください。
2. h7 公差の刃具シャンクをご使用下さい。

1. Spanner sold separately. Refer to P.077 for details.
2. Tolerance of cutting tool shank must be h7.

アクセサリ対応表 Accessories

ディメンション内で＊1の付いている商品はℓ寸法が短く、使用できないアクセサリがあります。
Models with ＊1 cannot be used with some accessories due to short ℓ length.

	ストッパーボルト Stopper Bolt BL (P.077)	ストレートコレット Straight Collet MC (P.076)	MCA (P.077)	モールステーパアダプタ Morse Taper Adapter MA (P.078)	MAB (P.078)	ジャコブスアダプタ Jacobs Adapter JA (P.079)	JAB (P.079)
＊1	○	○	○	×	○	×	○

最低把握長さ Min. chucking length

MC コレット未使用時　Without MC collet

ホルダ内径 I.D.of Milling Chuck	最低把握長さ Min. chucking length
20	40
25、32、42	50

MC コレット使用時　With MC collet

コレット内径 Collet I.D.	最低把握長さ Min. chucking length	
	MC	MC-C、MC-OH
6、8	30	30
10、12	40	40
16、20	45	45
25	50	50
32	50	60

ご注文例 Ordering Example

NT40 - CT32SA - 75 (U)

シャンクサイズ Shank size	内径 (d) I.D.	突き出し長さ (L) Projection length	引きねじ Draw-bolt

MEMO



CT·A タイトロックミーリングチャック Tite-lock Milling Chuck

締め付け完了時にカチッと音の鳴る細身設計ミーリングチャックです。
Slim design milling chuck. Clicking sound tells completion of clamping.

Type1

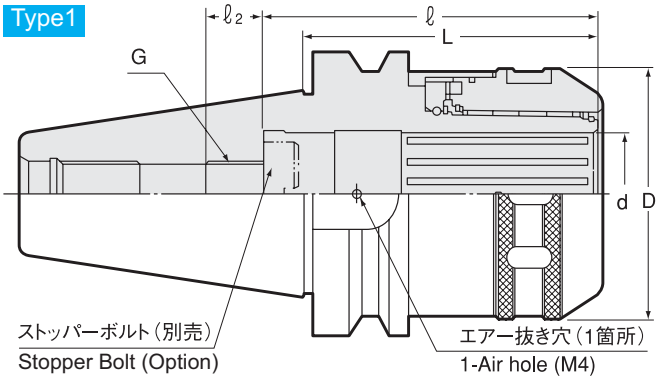

Type2

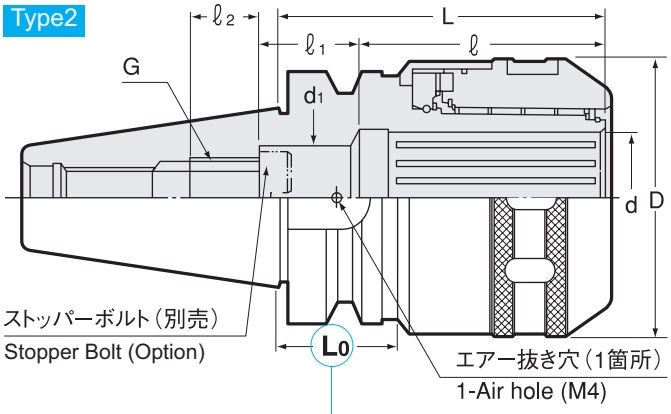

Type3

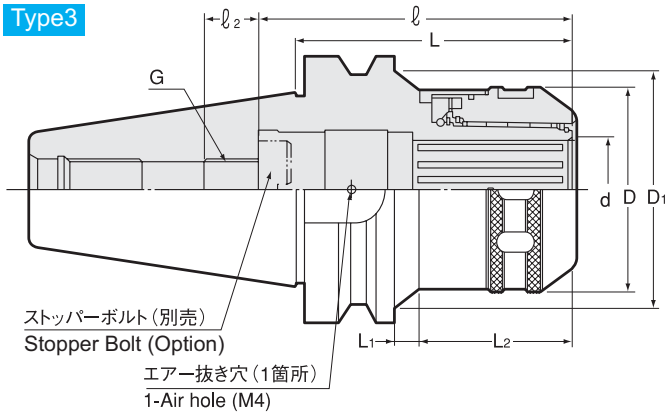

⚠ **注意　Caution**
★：ATC アーム及びマガジン内での干渉にご注意ください。
★：Take caution against A.T.C. arm and tool magazine interference.

刃物取り外し時の注意事項
刃物が抜けた状態からさらに1回転以上締め付けリングを緩めてください。

Caution
Please rotate the clamping ring counterclockwise more than 360 degrees after a cutting tool is removed.

商品コード Code	型式 Model	注 Note	Type	d	D	D1	L	ℓ	ℓ1	d1	L0	G P＝1.0	ℓ2	L1	L2	kg	—	スパナ Spanner
0710 00116075	BT30 -CT16A -75		1	16	45	—	75	65	—	—	—	10	15	—	—	0.9	35,960	HS-1-16
0710 00116090	-90		1	16	45	—	90	65	—	—	—	10	15	—	—	1.1	35,960	
0710 00120090	-CT20A -90		2	20	52	—	90	80	—	—	★ 32	12	15	—	—	1.1	35,960	HS-2-20
0710 00120105	-105		2	20	52	—	105	80	—	—	47	12	15	—	—	1.3	35,960	
0710 00125090	-CT25A -90		2	25	61	—	90	80	—	—	★ 32	12	15	—	—	1.3	38,360	HS-2.5-25
0710 00125105	-105		2	25	61	—	105	80	—	—	★ 37	12	15	—	—	1.6	38,960	
0710 00316075	BT40 -CT16A -75		3	16	45	48	75	65	—	—	—	10	15	2	46	1.4	37,670	HS-1-16
0710 00320090	-CT20A -90		3	20	52	55	90	80	—	—	—	12	15	6	57	1.7	37,670	HS-2-20
0710 00320105	-105		3	20	52	55	105	80	—	—	—	12	15	21	57	1.9	40,020	
0710 00320120	-120		3	20	52	58	120	80	—	—	—	12	15	36	57	2.2	41,200	
0710 00325090	-CT25A -90		1	25	61	—	90	80	—	—	—	12	15	—	—	1.9	40,020	HS-2.5-25
0710 00325105	-105		1	25	61	—	105	80	—	—	—	12	15	—	—	2.2	41,200	
0710 00325135	-135		1	25	61	—	135	80	—	—	—	12	15	—	—	2.9	41,200	
0710 00332090	-CT32A -90	＊1	2	32	73	—	90	76	32	26	★ 27	18	17	—	—	2.2	41,200	HS-3-32
0710 00332105	-105	＊2	2	32	73	—	105	85	23	26	42	18	17	—	—	2.5	41,200	
0710 00332120	-120	＊2	2	32	73	—	120	85	23	26	57	18	17	—	—	2.9	43,550	
0710 00332135	-135		2	32	73	—	135	120	—	—	72	18	17	—	—	3.1	43,550	
0710 00516090	BT50 -CT16A -90		3	16	45	56	90	65	—	—	—	10	20	6	46	4.0	45,790	HS-1-16
0710 00516105	-105		3	16	45	69	105	65	—	—	—	10	20	21	46	4.3	45,790	
0710 00520105	-CT20A -105		3	20	52	71	105	80	—	—	—	12	15	10	57	4.4	45,790	HS-2-20
0710 00520135	-135		3	20	52	73	135	80	—	—	—	12	15	40	57	5.0	45,790	
0710 00525105	-CT25A -105		3	25	61	79	105	80	—	—	—	12	15	9	58	4.7	49,220	HS-2.5-25
0710 00525135	-135		3	25	61	85	135	80	—	—	—	12	15	39	58	5.6	49,220	
0710 00525165	-165		3	25	61	83	165	80	—	—	—	12	15	69	58	6.4	51,510	

商品コード Code	型式 Model	注 Note	Type	d	D	D1	L	ℓ	ℓ1	d1	L0	G P＝1.0	ℓ2	L1	L2	kg	—	スパナ Spanner
0710 00532105	BT50 -CT32A -105		3	32	73	75	105	120	—	—	—	18	20	2	65	4.8	51,510	
0710 00532120	-120		3	32	73	85	120	120	—	—	—	18	20	17	65	5.4	53,800	
0710 00532135	-135		3	32	73	84	135	120	—	—	—	18	20	32	65	5.9	53,800	HS-3-32
0710 00532150	-150		3	32	73	89	150	120	—	—	—	18	20	47	65	6.5	56,090	
0710 00532165	-165		3	32	73	88	165	120	—	—	—	18	20	62	65	7.0	56,090	
0710 00542105	-CT42A -105	＊3	1	42	88	—	105	120	—	—	—	18	20	—	—	5.2	58,380	
0710 00542120	-120		1	42	88	—	120	120	—	—	—	18	20	—	—	5.8	58,380	
0710 00542135	-135		1	42	88	—	135	120	—	—	—	18	20	—	—	6.5	60,670	HS-4-42
0710 00542150	-150		1	42	88	—	150	120	—	—	—	18	20	—	—	7.1	60,670	
0710 00542165	-165		1	42	88	—	165	120	—	—	—	18	20	—	—	7.8	62,960	

1.センタースルークーラント供給時は、M4 × 5（S）ボルト 1 本でエアー抜き穴をふさいで下さい。

2.スパナは別売です。詳細は P.077 をご覧ください。

3.h7 公差の刃具シャンクをご使用下さい。

1.Use 1pcs. of M4 × 5（S）hex. screw to close air hole on the holder when internal coolant is used.

2.Spanner sold separately. Refer to P.077 for details.

3.Tolerance of cutting tool shank must be h7.

アクセサリ対応表 Accessories

ディメンション内で＊ 1 ～＊ 3 の付いている商品は ℓ 寸法が短く、使用できないアクセサリがあります。

Models with ＊ 1 - ＊ 3 cannot be used with some accessories due to short ℓ length.

	ストッパーボルト Stopper Bolt BL (P.077)	ストレートコレット Straight Collet MC (P.076)	MCA (P.077)	モールステーパアダプタ Morse Taper Adapter MA (P.078)	MAB (P.078)	ジャコブスアダプタ Jacobs Adapter JA (P.079)	JAB (P.079)
＊ 1	○	○	×	×	○	×	○
＊ 2	○	○	○	×	○	×	○
＊ 3	○	○	×	○	○	○	○

最低把握長さ Min. chucking length

MC コレット未使用時　Without MC collet

ホルダ内径 I.D.of Milling Chuck	最低把握長さ Min. chucking length
16	40
20、25	45
32、42	60

MC コレット使用時　With MC collet

コレット内径 Collet I.D.	最低把握長さ Min. chucking length
6、8	30
10、12	40
16、20	45
25	55
32	60

ご注文例 Ordering Example

BT30 - CT16A - 75

シャンクサイズ Shank size　内径 (d) I.D.　突き出し長さ (L) Projection length

ミーリングチャックアクセサリ
Miling Chuck Accessories

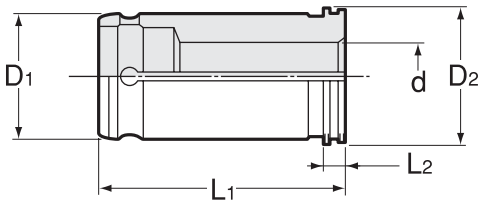

MC ストレートコレット Straight Collet



ご注文例 Ordering Example

MC42 - 32
サイズ d
Size

商品コード Code	型式 Model	D1	D2	L1	L2	d	—
0711 000016 ※※	**MC 16 - d**	16	19	50	4	6, 8, 10, 12	3,920
0711 000020 ※※	**MC 20 - d**	20	24	60	4	6, 8, 10, 12, 16	3,920
0711 000025 ※※	**MC 25 - d**	25	29	60	4	6, 8, 10, 12, 16, 20	4,400
0711 000032 ※※	**MC 32 - d**	32	36	72	4	6, 8, 10, 12, 16, 20, 25	4,530
0711 000042 ※※	**MC 42 - d**	42	47	85	4	6, 8, 10, 12, 16, 20, 25, 32	4,920

1. ホルダサイズによりご使用できない場合があります。ご使用するミーリングチャックのページを参照ください。
2. 商品コードの※※にはd 寸法が入ります。
1. Not applicable for some holder sizes. Please see milling chuck pages.
2. Replace ※※ in the code with the “d” dimension.

MC-OH クーラント用コレット（クーラント穴付刃具用） Coolant Collet (for tool with coolant hole)



ご注文例 Ordering Example

MC42 - 32 - OH
サイズ d
Size

商品コード Code	型式 Model	D1	D2	L1	L2	d	—
0711 000516 ※※	**MC 16 - d - OH**	16	19	50	4	6, 8, 10, 12	4,750
0711 000520 ※※	**MC 20 - d - OH**	20	24	60	4	6, 8, 10, 12, 16	4,750
0711 000525 ※※	**MC 25 - d - OH**	25	29	60	4	6, 8, 10, 12, 16, 20	5,310
0711 000532 ※※	**MC 32 - d - OH**	32	36	72	4	6, 8, 10, 12, 16, 20, 25	5,440
0711 000542 ※※	**MC 42 - d - OH**	42	47	85	4	6, 8, 10, 12, 16, 20, 25, 32	5,960

1. ホルダサイズによりご使用できない場合があります。ご使用するミーリングチャックのページを参照ください。
2. 商品コードの※※にはd 寸法が入ります。
1. Not applicable for some holder sizes. Please see milling chuck pages.
2. Replace ※※ in the code with the “d” dimension.

MC-C クーラント用コレット（コレットスルー刃具用） Coolant Collet (for tool without coolant hole)



ご注文例 Ordering Example

MC42 - 32 - C
サイズ d
Size

商品コード Code	型式 Model	D1	D2	L1	L2	d	—
0711 000616 ※※	**MC 16 - d - C**	16	19	50	4	6, 8, 10, 12	7,120
0711 000620 ※※	**MC 20 - d - C**	20	24	60	4	6, 8, 10, 12, 16	7,120
0711 000625 ※※	**MC 25 - d - C**	25	29	60	4	6, 8, 10, 12, 16, 20	8,030
0711 000632 ※※	**MC 32 - d - C**	32	36	72	4	6, 8, 10, 12, 16, 20, 25	8,160
0711 000642 ※※	**MC 42 - d - C**	42	47	85	4	6, 8, 10, 12, 16, 20, 25, 32	8,940

1. ホルダサイズによりご使用できない場合があります。ご使用するミーリングチャックのページを参照ください。
2. 商品コードの※※にはd 寸法が入ります。
1. Not applicable for some holder sizes. Please see milling chuck pages.
2. Replace ※※ in the code with the “d” dimension.

MCA ストレートコレット Straight Collet



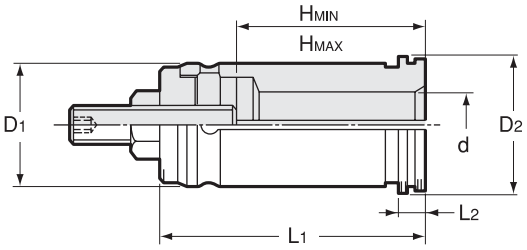

型式 Model \ d	HMIN							
	6	8	10	12	16	20	25	32
MCA 16	30	30	40	40	—	—	—	—
MCA 20	30	34	40	40	45	—	—	—
MCA 25	30	34	40	40	45	45	—	—
MCA 32	34	34	40	40	45	45	50	—
MCA 42	34	38	40	45	45	45	50	50

商品コード Code	型式 Model	D1	D2	L1	L2	HMAX	d	—
0711 010016 ※※	MCA 16 - d	16	19	55	4	45	6, 8, 10, 12	4,270
0711 010020 ※※	MCA 20 - d	20	24	65	4	55	6, 8, 10, 12, 16	4,270
0711 010025 ※※	MCA 25 - d	25	29	65	4	55	6, 8, 10, 12, 16, 20	4,790
0711 010032 ※※	MCA 32 - d	32	36	79	4	66	6, 8, 10, 12, 16, 20, 25	4,920
0711 010042 ※※	MCA 42 - d	42	47	92	4	79	6, 8, 10, 12, 16, 20, 25, 32	5,310

1. ホルダサイズによりご使用できない場合があります。ご使用するミーリングチャックのページを参照ください。
2. 商品コードの※※にはd 寸法が入ります。
1. Not applicable for some holder sizes. Please see milling chuck pages.
2. Replace ※※ in the code with the “d” dimension.

ご注文例 Ordering Example

MCA42 - 32

サイズ Size　d

BL ストッパーボルト（BT用） Stopper Bolt (for BT)



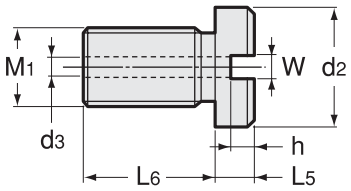

商品コード Code	型式 Model	M1 P=1.0	L5	L6	W	h	d2	d3	チャック型式 Chucks	—
0711 040016 ※※	BL 16 - L5	10	5, 15, 25	14	5	3.5	15	4.5	CT16	1,940
0711 040020 ※※	BL 20 - L5	12	5, 15, 25	14	5	3.5	18	4.5	CT20, CT25	1,940
0711 040032 ※※	BL 32 - L5	18	10, 20, 35	17	5	5	25	4.5	CT32, CT42	1,940

1. L5 寸法はシャンク内径深さと最低挿入長を確認し選定してください。
2. 商品コードの※※には L5 寸法が入ります。
1. Choose right L5 dimension by checking minimum insertion length and shank I.D. depth.
2. Replace ※※ in the code with the “L5” dimension.

ご注文例 Ordering Example

BL16 - 15

サイズ Size　L5

HS スパナ Spanner

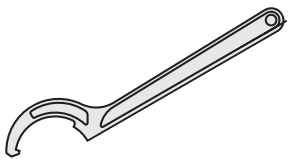

商品コード Code	型式 Model	対応チャック型式 Chucks	—
0711 00001016	HS - 1 - 16	CT16SA, CT16A	2,300
0711 00002020	HS - 2 - 20	CT20SA, CT20A	2,450
0711 00002525	HS - 2.5 - 25	CT25SA, CT25A, CTZ25SA	2,300
0711 00003032	HS - 3 - 32	CT32SA, CT32A, CTZ32SA	3,000
0711 00004042	HS - 4 - 42	CT42SA, CT42A, CTZ42SA	4,000

ご注文例 Ordering Example

HS - 1 - 16

サイズ Size

MA モールステーパアダプタ（専用Trナット付）
Morse Taper Adapter (with Tr. nut)



Type 1

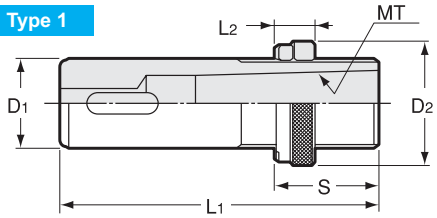

Type 2

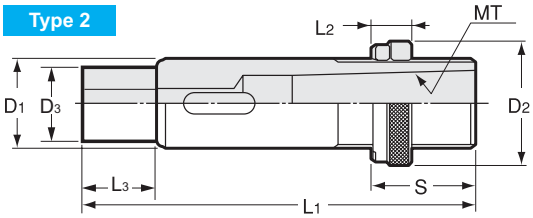

商品コード Code	型式 Model	Type	D1	MT	D2	D3	L1	L2	L3	S	—
0714 02000161	**MA 16 -MT1**	1	16	1	24.6	—	76	16	—	16 ~ 32	5,830
0714 02000201	**20 -MT1**	1	20	1	31.6	—	85	16	—	16 ~ 37	5,830
0714 02000251	**25 -MT1**	1	25	1	35.6	—	89	16	—	16 ~ 37	5,830
0714 02000252	**-MT2**	1	25	2	35.6	—	89	16	—	16 ~ 37	5,830
0714 02000321	**32 -MT1**	2	32	1	44.6	25	119	19	30	19 ~ 39	5,830
0714 02000322	**-MT2**	2	32	2	44.6	25	119	19	30	19 ~ 39	5,830
0714 02000323	**-MT3**	2	32	3	44.6	25	119	19	30	19 ~ 39	5,830
0714 02000421	**42 -MT1**	1	42	1	55.6	—	135	19	—	19 ~ 48	6,370
0714 02000422	**-MT2**	1	42	2	55.6	—	135	19	—	19 ~ 48	6,370
0714 02000423	**-MT3**	1	42	3	55.6	—	135	19	—	19 ~ 48	6,370
0714 02000424	**-MT4**	1	42	4	55.6	—	135	19	—	19 ~ 48	6,370

ホルダサイズによりご使用できない場合があります。
ご使用するミーリングチャックのページを参照ください。

Not applicable for some holder sizes. Please see milling chuck pages.

ご注文例 Ordering Example

MA16 - MT1
サイズ Size　MT No.

MAB モールステーパアダプタ
Morse Taper Adapter



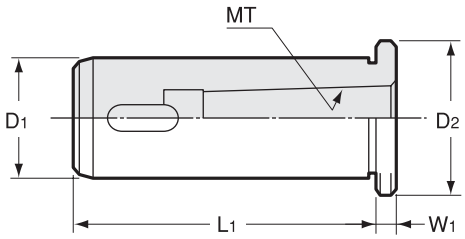

商品コード Code	型式 Model	D1	MT	L1	D2	W1	—
0711 02100161	**MAB 16 -MT1**	16	1	60	19	15	3,670
0711 02100201	**20 -MT1**	20	1	75	24	5	3,670
0711 02100251	**25 -MT1**	25	1	75	29	5	3,670
0711 02100252	**-MT2**	25	2	75	29	20	3,670
0711 02100321	**32 -MT1**	32	1	75	36	5	3,670
0711 02100322	**-MT2**	32	2	75	36	20	3,670
0711 02100323	**-MT3**	32	3	75	36	35	3,670
0711 02100421	**42 -MT1**	42	1	115	47	5	4,210
0711 02100422	**-MT2**	42	2	115	47	5	4,210
0711 02100423	**-MT3**	42	3	115	47	5	4,210
0711 02100424	**-MT4**	42	4	115	47	20	4,210

ホルダサイズによりご使用できない場合があります。
ご使用するミーリングチャックのページを参照ください。

Not applicable for some holder sizes. Please see milling chuck pages.

ご注文例 Ordering Example

MAB16 - MT1
サイズ Size　MT No.

JA ジャコブスアダプタ （専用Trナット付）
Jacobs Adapter (with Tr. nut)



Type 1

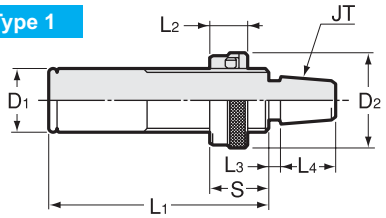

Type 2

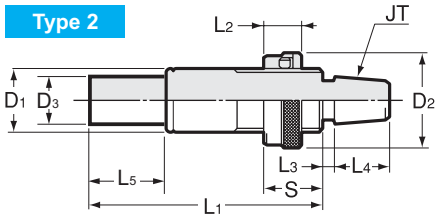

商品コード Code	型式 Model	Type	D1	JT	D2	D3	L1	L2	S	L3	L4	L5	—
0714 03000162	JA 16 -JT2S	1	16	2S	24.6	—	76	16	16 ~ 32	3	18	—	5,400
0714 03000202	20 -JT2S	1	20	2S	31.6	—	85	16	16 ~ 37	3	18	—	5,400
0714 03000206	-JT6	1	20	6	31.6	—	85	16	16 ~ 37	4	24	—	5,400
0714 03000252	25 -JT2S	1	25	2S	35.6	—	85	16	16 ~ 37	3	18	—	5,400
0714 03000256	-JT6	1	25	6	35.6	—	85	16	16 ~ 37	4	24	—	5,400
0714 03000322	32 -JT2S	2	32	2S	44.6	25	119	19	19 ~ 39	3	18	30	5,400
0714 03000326	-JT6	2	32	6	44.6	25	119	19	19 ~ 39	4	24	30	5,400
0714 03000422	42 -JT2S	1	42	2S	55.6	—	135	19	19 ~ 48	3	18	—	5,940
0714 03000426	-JT6	1	42	6	55.6	—	135	19	19 ~ 48	4	24	—	5,940

ホルダサイズによりご使用できない場合があります。
ご使用するミーリングチャックのページを参照ください。
Not applicable for some holder sizes.
Please see milling chuck pages.

ご注文例 Ordering Example

JA16 - JT2S

サイズ Size　　JT No.

JAB ジャコブスアダプタ
Jacobs Adapter



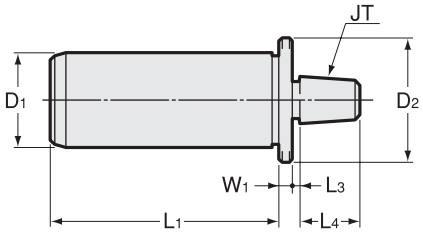

商品コード Code	型式 Model	D1	JT	L1	D2	W1	L3	L4	—
0711 03100162	JAB 16 -JT2S	16	2S	60	19	3	3	18	4,100
0711 03100202	20 -JT2S	20	2S	75	24	3	3	18	4,100
0711 03100206	-JT6	20	6	75	24	3	4	24	4,100
0711 03100252	25 -JT2S	25	2S	75	29	3	3	18	4,100
0711 03100256	-JT6	25	6	75	29	3	4	24	4,100
0711 03100322	32 -JT2S	32	2S	75	36	3	3	18	4,100
0711 03100326	-JT6	32	6	75	36	3	4	24	4,100
0711 03100422	42 -JT2S	42	2S	115	47	3	3	18	4,640
0711 03100426	-JT6	42	6	115	47	3	4	24	4,640

ホルダサイズによりご使用できない場合があります。
ご使用するミーリングチャックのページを参照ください。
Not applicable for some holder sizes.
Please see milling chuck pages.

ご注文例 Ordering Example

JAB16 - JT2S

サイズ Size　　JT No.



SDM

高さ調整式 ドリル用コレットホルダ
Drill Holder With Easy Tool Length Adjustment

ガイドリングを手で回すだけで突き出し長さを手軽に調整！

Simple length adjustment - all you have to do is turn the guide ring!

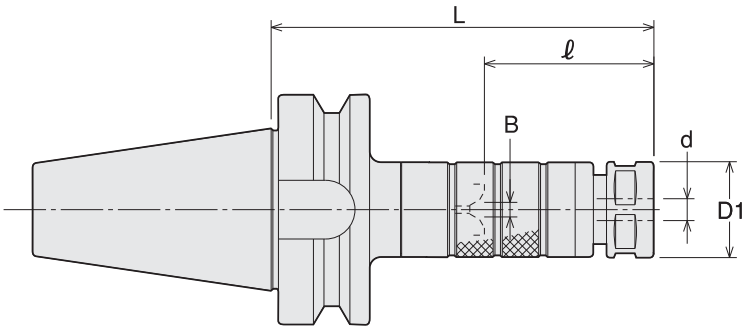

商品コード Code	型式 Model	d	L	ℓ	B	D1	キャップ Nut	kg	—	コレット Collet	スパナ Spanner
3920 00107075	BT30 -SDM07 -75	0.5 ~ 7.0	75	29 ~ 39	0 ~ 4	23	HDP-07A	0.5	34,770	FDC-07	S-0
3920 00107090	-90	0.5 ~ 7.0	90	29 ~ 54	0 ~ 4	23	HDP-07A	0.5	35,420		
3920 00107105	-105	0.5 ~ 7.0	105	29 ~ 54	0 ~ 4	23	HDP-07A	0.6	36,070		
3920 00107120	-120	0.5 ~ 7.0	120	29 ~ 54	0 ~ 4	23	HDP-07A	0.6	37,260		
3920 00107135	-135	0.5 ~ 7.0	135	29 ~ 54	0 ~ 4	23	HDP-07A	0.7	38,550		
3920 00107150	-150	0.5 ~ 7.0	150	29 ~ 54	0 ~ 4	23	HDP-07A	0.7	39,960		
3920 00109090	-SDM09 -90	2.5 ~ 9.0	90	28 ~ 38	0 ~ 4	26	HDP-09	0.6	34,770	FDC-09	S-1L
3920 00109105	-105	2.5 ~ 9.0	105	28 ~ 53	0 ~ 4	26	HDP-09	0.6	35,420		
3920 00109120	-120	2.5 ~ 9.0	120	28 ~ 53	0 ~ 4	26	HDP-09	0.7	36,720		
3920 00109135	-135	2.5 ~ 9.0	135	28 ~ 53	0 ~ 4	26	HDP-09	0.7	37,900		
3920 00109150	-150	2.5 ~ 9.0	150	28 ~ 53	0 ~ 4	26	HDP-09	0.8	39,420		
3920 00109165	-165	2.5 ~ 9.0	165	28 ~ 53	0 ~ 4	26	HDP-09	0.9	40,710		
3920 00112090	-SDM12 -90	2.5 ~ 12.0	90	34 ~ 44	0 ~ 5	32	HDP-12	0.7	36,720	FDC-12	S-3L
3920 00112105	-105	2.5 ~ 12.0	105	34 ~ 59	0 ~ 5	32	HDP-12	0.7	37,260		
3920 00112120	-120	2.5 ~ 12.0	120	34 ~ 59	0 ~ 5	32	HDP-12	0.8	38,550		
3920 00112135	-135	2.5 ~ 12.0	135	34 ~ 59	0 ~ 5	32	HDP-12	0.9	39,740		
3920 00112150	-150	2.5 ~ 12.0	150	34 ~ 59	0 ~ 5	32	HDP-12	1.0	40,170		
3920 00112165	-165	2.5 ~ 12.0	165	34 ~ 59	0 ~ 5	32	HDP-12	1.1	41,250		
3920 00116105	-SDM16 -105	3.5 ~ 16.0	105	40 ~ 50	0 ~ 6	36	HDP-16	0.8	38,770	FDC-16	S-4L
3920 00116120	-120	3.5 ~ 16.0	120	40 ~ 65	0 ~ 6	36	HDP-16	0.9	39,420		
3920 00116135	-135	3.5 ~ 16.0	135	40 ~ 65	0 ~ 6	36	HDP-16	1.0	40,710		
3920 00116150	-150	3.5 ~ 16.0	150	40 ~ 65	0 ~ 6	36	HDP-16	1.1	41,580		
3920 00116165	-165	3.5 ~ 16.0	165	40 ~ 65	0 ~ 6	36	HDP-16	1.2	42,330		
3920 00122105	-SDM22 -105	3.5 ~ 22.0	105	48 ~ 58	0 ~ 8	46	HDP-22	1.0	42,550	FDC-22	S-5L
3920 00122120	-120	3.5 ~ 22.0	120	48 ~ 73	0 ~ 8	46	HDP-22	1.1	43,200		
3920 00122135	-135	3.5 ~ 22.0	135	48 ~ 73	0 ~ 8	46	HDP-22	1.3	44,060		
3920 00122150	-150	3.5 ~ 22.0	150	48 ~ 73	0 ~ 8	46	HDP-22	1.5	45,360		
3920 00122165	-165	3.5 ~ 22.0	165	48 ~ 73	0 ~ 8	46	HDP-22	1.7	46,650		
3920 00307090	BT40 -SDM07 -90	0.5 ~ 7.0	90	29 ~ 39	0 ~ 4	23	HDP-07A	1.1	39,740	FDC-07	S-0
3920 00307105	-105	0.5 ~ 7.0	105	29 ~ 54	0 ~ 4	23	HDP-07A	1.1	41,040		
3920 00307120	-120	0.5 ~ 7.0	120	29 ~ 54	0 ~ 4	23	HDP-07A	1.2	42,330		
3920 00307135	-135	0.5 ~ 7.0	135	29 ~ 54	0 ~ 4	23	HDP-07A	1.2	43,630		
3920 00307150	-150	0.5 ~ 7.0	150	29 ~ 54	0 ~ 4	23	HDP-07A	1.3	44,920		
3920 00309090	-SDM09 -90	2.5 ~ 9.0	90	28 ~ 38	0 ~ 4	26	HDP-09	1.2	39,200	FDC-09	S-1L
3920 00309105	-105	2.5 ~ 9.0	105	28 ~ 53	0 ~ 4	26	HDP-09	1.2	39,740		
3920 00309120	-120	2.5 ~ 9.0	120	28 ~ 53	0 ~ 4	26	HDP-09	1.2	40,390		
3920 00309135	-135	2.5 ~ 9.0	135	28 ~ 53	0 ~ 4	26	HDP-09	1.3	41,040		
3920 00309150	-150	2.5 ~ 9.0	150	28 ~ 53	0 ~ 4	26	HDP-09	1.3	42,330		
3920 00309180	-180	2.5 ~ 9.0	180	28 ~ 53	0 ~ 4	26	HDP-09	1.5	43,740		

特殊品もご用命ください。

Specials on request

商品コード Code	型式 Model	d	L	ℓ	B	D1	キャップ Nut	kg	—	コレット Collet	スパナ Spanner
3920 00312090	BT40 -SDM12 -90	2.5 ~ 12.0	90	34 ~ 44	0 ~ 5	32	HDP-12	1.2	41,040	FDC-12	S-3L
3920 00312105	-105	2.5 ~ 12.0	105	34 ~ 59	0 ~ 5	32	HDP-12	1.3	41,680		
3920 00312120	-120	2.5 ~ 12.0	120	34 ~ 59	0 ~ 5	32	HDP-12	1.4	42,220		
3920 00312135	-135	2.5 ~ 12.0	135	34 ~ 59	0 ~ 5	32	HDP-12	1.4	42,870		
3920 00312150	-150	2.5 ~ 12.0	150	34 ~ 59	0 ~ 5	32	HDP-12	1.5	44,170		
3920 00312180	-180	2.5 ~ 12.0	180	34 ~ 59	0 ~ 5	32	HDP-12	1.7	45,460		
3920 00316105	-SDM16 -105	3.5 ~ 16.0	105	40 ~ 50	0 ~ 6	36	HDP-16	1.4	43,740	FDC-16	S-4L
3920 00316120	-120	3.5 ~ 16.0	120	40 ~ 65	0 ~ 6	36	HDP-16	1.4	44,490		
3920 00316135	-135	3.5 ~ 16.0	135	40 ~ 65	0 ~ 6	36	HDP-16	1.5	45,030		
3920 00316150	-150	3.5 ~ 16.0	150	40 ~ 65	0 ~ 6	36	HDP-16	1.6	46,330		
3920 00316180	-180	3.5 ~ 16.0	180	40 ~ 65	0 ~ 6	36	HDP-16	1.8	47,620		
3920 00322120	-SDM22 -120	3.5 ~ 22.0	120	48 ~ 58	0 ~ 8	46	HDP-22	1.7	49,570	FDC-22	S-5L
3920 00322135	-135	3.5 ~ 22.0	135	48 ~ 73	0 ~ 8	46	HDP-22	1.8	50,220		
3920 00322150	-150	3.5 ~ 22.0	150	48 ~ 73	0 ~ 8	46	HDP-22	2.0	51,510		
3920 00322180	-180	3.5 ~ 22.0	180	48 ~ 73	0 ~ 8	46	HDP-22	2.3	52,810		
3920 00507090	BT50 -SDM07 -90	0.5 ~ 7.0	90	29 ~ 39	0 ~ 4	23	HDP-07A	3.6	46,330	FDC-07	S-0
3920 00507105	-105	0.5 ~ 7.0	105	29 ~ 54	0 ~ 4	23	HDP-07A	3.7	46,980		
3920 00507120	-120	0.5 ~ 7.0	120	29 ~ 54	0 ~ 4	23	HDP-07A	3.7	47,620		
3920 00507135	-135	0.5 ~ 7.0	135	29 ~ 54	0 ~ 4	23	HDP-07A	3.7	48,270		
3920 00507150	-150	0.5 ~ 7.0	150	29 ~ 54	0 ~ 4	23	HDP-07A	3.8	49,680		
3920 00507165	-165	0.5 ~ 7.0	165	29 ~ 54	0 ~ 4	23	HDP-07A	3.8	50,220		
3920 00509090	-SDM09 -90	2.5 ~ 9.0	90	28 ~ 38	0 ~ 4	26	HDP-09	3.7	46,330	FDC-09	S-1L
3920 00509105	-105	2.5 ~ 9.0	105	28 ~ 53	0 ~ 4	26	HDP-09	3.7	46,980		
3920 00509120	-120	2.5 ~ 9.0	120	28 ~ 53	0 ~ 4	26	HDP-09	3.8	47,620		
3920 00509135	-135	2.5 ~ 9.0	135	28 ~ 53	0 ~ 4	26	HDP-09	3.8	48,270		
3920 00509150	-150	2.5 ~ 9.0	150	28 ~ 53	0 ~ 4	26	HDP-09	3.9	49,680		
3920 00509180	-180	2.5 ~ 9.0	180	28 ~ 53	0 ~ 4	26	HDP-09	4.0	51,080		
3920 00512105	-SDM12 -105	2.5 ~ 12.0	105	34 ~ 44	0 ~ 5	32	HDP-12	3.8	49,680	FDC-12	S-3L
3920 00512120	-120	2.5 ~ 12.0	120	34 ~ 59	0 ~ 5	32	HDP-12	3.8	50,220		
3920 00512135	-135	2.5 ~ 12.0	135	34 ~ 59	0 ~ 5	32	HDP-12	3.9	50,970		
3920 00512150	-150	2.5 ~ 12.0	150	34 ~ 59	0 ~ 5	32	HDP-12	4.0	52,270		
3920 00512180	-180	2.5 ~ 12.0	180	34 ~ 59	0 ~ 5	32	HDP-12	4.2	53,670		
3920 00516105	-SDM16 -105	3.5 ~ 16.0	105	40 ~ 50	0 ~ 6	36	HDP-16	3.8	51,190	FDC-16	S-4L
3920 00516120	-120	3.5 ~ 16.0	120	40 ~ 65	0 ~ 6	36	HDP-16	3.9	51,840		
3920 00516135	-135	3.5 ~ 16.0	135	40 ~ 65	0 ~ 6	36	HDP-16	4.0	52,590		
3920 00516150	-150	3.5 ~ 16.0	150	40 ~ 65	0 ~ 6	36	HDP-16	4.1	53,890		
3920 00516180	-180	3.5 ~ 16.0	180	40 ~ 65	0 ~ 6	36	HDP-16	4.3	55,290		
3920 00522120	-SDM22 -120	3.5 ~ 22.0	120	48 ~ 58	0 ~ 8	46	HDP-22	4.1	56,700	FDC-22	S-5L
3920 00522135	-135	3.5 ~ 22.0	135	48 ~ 73	0 ~ 8	46	HDP-22	4.2	57,990		
3920 00522150	-150	3.5 ~ 22.0	150	48 ~ 73	0 ~ 8	46	HDP-22	4.4	59,400		
3920 00522180	-180	3.5 ~ 22.0	180	48 ~ 73	0 ~ 8	46	HDP-22	4.7	60,690		
3920 00522210	-210	3.5 ~ 22.0	210	48 ~ 73	0 ~ 8	46	HDP-22	5.0	62,100		

コレット Collet
P. 092

スパナ Spanner
P. 098





1. コレット、スパナは別途ご注文下さい。
2. ℓは、キャップ端面からプリセットスクリュー上端面までの寸法になります。
3. キャップの締め付けトルクに関しては、P. 554 を参照ください。
1. Collet and spanner are sold separately.
2. ℓ is the dimension between the nut end and the preset screw top end.
3. See P. 554 for standard tightening torque.

ご注文例 Ordering Example

BT40 - SDM12 - 90

シャンクサイズ Shank size	最大コレット内径 Max. collet I.D.	突き出し長さ (L) Projection length



HDC-A-R

高精度コレットホルダ RCキャップ仕様
High-Precision Collet Holder with RC Nut

New

ドリル加工、リーマ加工、仕上エンドミル加工に最適。
Suitable for drilling, reaming and finish endmilling.

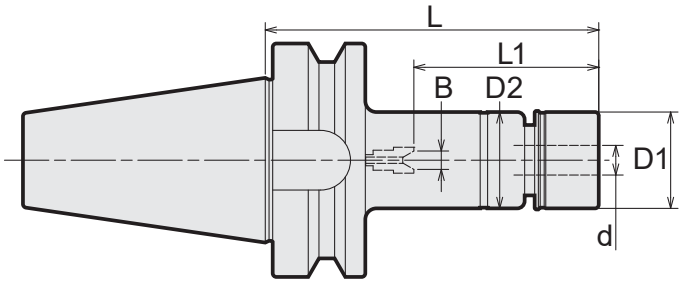

商品コード Code	型式 Model		d	L	B	L1	D1	D2	キャップ Nut	kg	¥	コレット Collet	レンチ Wrench
2540 00107045	BT30 -HDC07A	-45(R)	0.5 ~ 7.0	45	0 ~ 4	22 ~ 43	20	23	HDP-07R	0.5	31,960		
2540 00107060		-60(R)	0.5 ~ 7.0	60	0 ~ 4	22 ~ 45	20	23	HDP-07R	0.5	33,150		
2540 00107075		-75(R)	0.5 ~ 7.0	75	0 ~ 4	22 ~ 45	20	23	HDP-07R	0.5	34,340		
2540 00107090		-90(R)	0.5 ~ 7.0	90	0 ~ 4	22 ~ 45	20	23	HDP-07R	0.6	34,930	FDC-07	S-0R
2540 00107105		-105(R)	0.5 ~ 7.0	105	0 ~ 4	22 ~ 45	20	23	HDP-07R	0.6	35,530		
2540 00107120		-120(R)	0.5 ~ 7.0	120	0 ~ 4	22 ~ 45	20	23	HDP-07R	0.7	36,720		
2540 00107135		-135(R)	0.5 ~ 7.0	135	0 ~ 4	22 ~ 45	20	23	HDP-07R	0.7	37,900		
2540 00109045	-HDC09A	-45(R)	2.5 ~ 9.0	45	0 ~ 4	27 ~ 44	26	26	HDP-09R	0.5	31,960		
2540 00109060		-60(R)	2.5 ~ 9.0	60	0 ~ 4	27 ~ 54	26	26	HDP-09R	0.5	32,560		
2540 00109075		-75(R)	2.5 ~ 9.0	75	0 ~ 4	27 ~ 57	26	26	HDP-09R	0.6	33,150		
2540 00109090		-90(R)	2.5 ~ 9.0	90	0 ~ 4	27 ~ 57	26	26	HDP-09R	0.6	34,340	FDC-09	S-1R
2540 00109105		-105(R)	2.5 ~ 9.0	105	0 ~ 4	27 ~ 57	26	26	HDP-09R	0.7	34,930		
2540 00109120		-120(R)	2.5 ~ 9.0	120	0 ~ 4	27 ~ 57	26	26	HDP-09R	0.7	36,120		
2540 00109135		-135(R)	2.5 ~ 9.0	135	0 ~ 4	27 ~ 57	26	26	HDP-09R	0.8	37,310		
2540 00112045	-HDC12A	-45(R)	2.5 ~ 12.0	45	0 ~ 5	33 ~ 51	30	32	HDP-12R	0.5	34,340		
2540 00112060		-60(R)	2.5 ~ 12.0	60	0 ~ 5	33 ~ 54	30	32	HDP-12R	0.6	34,930		
2540 00112075		-75(R)	2.5 ~ 12.0	75	0 ~ 5	33 ~ 69	30	32	HDP-12R	0.6	35,530		
2540 00112090		-90(R)	2.5 ~ 12.0	90	0 ~ 5	33 ~ 69	30	32	HDP-12R	0.7	36,120	FDC-12	S-3R
2540 00112105		-105(R)	2.5 ~ 12.0	105	0 ~ 5	33 ~ 69	30	32	HDP-12R	0.8	36,720		
2540 00112120		-120(R)	2.5 ~ 12.0	120	0 ~ 5	33 ~ 69	30	32	HDP-12R	0.9	37,900		
2540 00112135		-135(R)	2.5 ~ 12.0	135	0 ~ 5	33 ~ 69	30	32	HDP-12R	1.0	39,090		
2540 00116045	-HDC16A	-45(R)	3.5 ~ 16.0	45	0 ~ 6	38 ~ 51	35	36	HDP-16R	0.4	35,760		
2540 00116060		-60(R)	3.5 ~ 16.0	60	0 ~ 6	38 ~ 54	35	36	HDP-16R	0.6	36,360		
2540 00116075		-75(R)	3.5 ~ 16.0	75	0 ~ 6	38 ~ 69	35	36	HDP-16R	0.6	36,360		
2540 00116090		-90(R)	3.5 ~ 16.0	90	0 ~ 6	38 ~ 82	35	36	HDP-16R	0.7	36,950	FDC-16	S-4R
2540 00116105		-105(R)	3.5 ~ 16.0	105	0 ~ 6	38 ~ 82	35	36	HDP-16R	0.9	38,140		
2540 00116120		-120(R)	3.5 ~ 16.0	120	0 ~ 6	38 ~ 82	35	36	HDP-16R	1.0	38,730		
2540 00116135		-135(R)	3.5 ~ 16.0	135	0 ~ 6	38 ~ 82	35	36	HDP-16R	1.1	39,920		
2540 00122045	-HDC22A	-45(R)	3.5 ~ 22.0	45	—	52	46	46	HDP-22R	0.4	38,620		
2540 00122060		-60(R)	3.5 ~ 22.0	60	0 ~ 8	47 ~ 49	46	46	HDP-22R	0.6	39,330		
2540 00122075		-75(R)	3.5 ~ 22.0	75	0 ~ 8	47 ~ 64	46	46	HDP-22R	0.7	40,160		
2540 00122090		-90(R)	3.5 ~ 22.0	90	0 ~ 8	47 ~ 79	46	46	HDP-22R	0.9	40,990	FDC-22	S-5R
2540 00122105		-105(R)	3.5 ~ 22.0	105	0 ~ 8	47 ~ 94	46	46	HDP-22R	1.0	41,700		
2540 00122120		-120(R)	3.5 ~ 22.0	120	0 ~ 8	47 ~ 103	46	46	HDP-22R	1.2	42,420		
2540 00122135		-135(R)	3.5 ~ 22.0	135	0 ~ 8	47 ~ 103	46	46	HDP-22R	1.3	43,130		
2540 00307060	BT40 -HDC07A	-60(R)	0.5 ~ 7.0	60	0 ~ 4	22 ~ 45	20	23	HDP-07R	1.1	38,230		
2540 00307075		-75(R)	0.5 ~ 7.0	75	0 ~ 4	22 ~ 45	20	23	HDP-07R	1.1	38,500		
2540 00307090		-90(R)	0.5 ~ 7.0	90	0 ~ 4	22 ~ 45	20	23	HDP-07R	1.1	39,090	FDC-07	S-0R
2540 00307105		-105(R)	0.5 ~ 7.0	105	0 ~ 4	22 ~ 45	20	23	HDP-07R	1.2	40,280		
2540 00307120		-120(R)	0.5 ~ 7.0	120	0 ~ 4	22 ~ 45	20	23	HDP-07R	1.3	40,600		
2540 00309060	-HDC09A	-60(R)	2.5 ~ 9.0	60	0 ~ 4	27 ~ 57	26	26	HDP-09R	1.1	38,230		
2540 00309090		-90(R)	2.5 ~ 9.0	90	0 ~ 4	27 ~ 57	26	26	HDP-09R	1.2	38,500		
2540 00309105		-105(R)	2.5 ~ 9.0	105	0 ~ 4	27 ~ 57	26	26	HDP-09R	1.2	39,090	FDC-09	S-1R
2540 00309120		-120(R)	2.5 ~ 9.0	120	0 ~ 4	27 ~ 57	26	26	HDP-09R	1.3	39,690		
2540 00309135		-135(R)	2.5 ~ 9.0	135	0 ~ 4	27 ~ 57	26	26	HDP-09R	1.3	40,280		
2540 00309165		-165(R)	2.5 ~ 9.0	165	0 ~ 4	27 ~ 57	26	26	HDP-09R	1.4	41,470		
2540 00312060	-HDC12A	-60(R)	2.5 ~ 12.0	60	0 ~ 5	33 ~ 61	30	32	HDP-12R	1.2	39,630		
2540 00312090		-90(R)	2.5 ~ 12.0	90	0 ~ 5	33 ~ 69	30	32	HDP-12R	1.3	40,280		
2540 00312105		-105(R)	2.5 ~ 12.0	105	0 ~ 5	33 ~ 69	30	32	HDP-12R	1.3	40,870		
2540 00312120		-120(R)	2.5 ~ 12.0	120	0 ~ 5	33 ~ 69	30	32	HDP-12R	1.4	41,470	FDC-12	S-3R
2540 00312135		-135(R)	2.5 ~ 12.0	135	0 ~ 5	33 ~ 69	30	32	HDP-12R	1.5	42,060		
2540 00312165		-165(R)	2.5 ~ 12.0	165	0 ~ 5	33 ~ 69	30	32	HDP-12R	1.6	43,250		
2540 00312195		-195(R)	2.5 ~ 12.0	195	0 ~ 5	33 ~ 69	30	32	HDP-12R	1.8	44,440		

特殊品もご用命ください。

Specials on request

商品コード Code	型式 Model	d	L	B	L1	D1	D2	キャップ Nut	kg	—	コレット Collet	レンチ Wrench
2540 00316060	BT40 -HDC16A -60(R)	3.5 ~ 16.0	60	0 ~ 6	38 ~ 64	35	36	HDP-16R	1.1	41,790	FDC-16	S-4R
2540 00316090	-90(R)	3.5 ~ 16.0	90	0 ~ 6	38 ~ 82	35	36	HDP-16R	1.3	42,300		
2540 00316105	-105(R)	3.5 ~ 16.0	105	0 ~ 6	38 ~ 82	35	36	HDP-16R	1.4	42,890		
2540 00316120	-120(R)	3.5 ~ 16.0	120	0 ~ 6	38 ~ 82	35	36	HDP-16R	1.5	43,490		
2540 00316135	-135(R)	3.5 ~ 16.0	135	0 ~ 6	38 ~ 82	35	36	HDP-16R	1.6	44,080		
2540 00316165	-165(R)	3.5 ~ 16.0	165	0 ~ 6	38 ~ 82	35	36	HDP-16R	1.8	45,270		
2540 00316195	-195(R)	3.5 ~ 16.0	195	0 ~ 6	38 ~ 82	35	36	HDP-16R	2.0	46,460		
2540 00322060	-HDC22A -60(R)	3.5 ~ 22.0	60	0 ~ 8	47 ~ 66	46	46	HDP-22R	1.1	46,220	FDC-22	S-5R
2540 00322075	-75(R)	3.5 ~ 22.0	75	0 ~ 8	47 ~ 81	46	46	HDP-22R	1.2	46,540		
2540 00322090	-90(R)	3.5 ~ 22.0	90	0 ~ 8	47 ~ 96	46	46	HDP-22R	1.4	46,870		
2540 00322105	-105(R)	3.5 ~ 22.0	105	0 ~ 8	47 ~ 103	46	46	HDP-22R	1.5	47,290		
2540 00322120	-120(R)	3.5 ~ 22.0	120	0 ~ 8	47 ~ 103	46	46	HDP-22R	1.7	48,480		
2540 00322135	-135(R)	3.5 ~ 22.0	135	0 ~ 8	47 ~ 103	46	46	HDP-22R	1.9	49,070		
2540 00322165	-165(R)	3.5 ~ 22.0	165	0 ~ 8	47 ~ 103	46	46	HDP-22R	2.2	50,260		
2540 00322195	-195(R)	3.5 ~ 22.0	195	0 ~ 8	47 ~ 103	46	46	HDP-22R	2.6	51,450		
2540 00507090	BT50 -HDC07A -90(R)	0.5 ~ 7.0	90	0 ~ 4	22 ~ 45	20	23	HDP-07R	3.6	45,170	FDC-07	S-0R
2540 00507105	-105(R)	0.5 ~ 7.0	105	0 ~ 4	22 ~ 45	20	23	HDP-07R	3.6	45,790		
2540 00507120	-120(R)	0.5 ~ 7.0	120	0 ~ 4	22 ~ 45	20	23	HDP-07R	3.7	46,410		
2540 00507135	-135(R)	0.5 ~ 7.0	135	0 ~ 4	22 ~ 45	20	23	HDP-07R	3.7	47,030		
2540 00507165	-165(R)	0.5 ~ 7.0	165	0 ~ 4	22 ~ 45	20	23	HDP-07R	3.9	48,900		
2540 00507195	-195(R)	0.5 ~ 7.0	195	0 ~ 4	22 ~ 45	20	23	HDP-07R	4.0	50,140		
2540 00509090	-HDC09A -90(R)	2.5 ~ 9.0	90	0 ~ 4	27 ~ 57	26	26	HDP-09R	3.7	45,170	FDC-09	S-1R
2540 00509105	-105(R)	2.5 ~ 9.0	105	0 ~ 4	27 ~ 57	26	26	HDP-09R	3.8	45,790		
2540 00509120	-120(R)	2.5 ~ 9.0	120	0 ~ 4	27 ~ 57	26	26	HDP-09R	3.8	46,410		
2540 00509135	-135(R)	2.5 ~ 9.0	135	0 ~ 4	27 ~ 57	26	26	HDP-09R	3.8	47,030		
2540 00509165	-165(R)	2.5 ~ 9.0	165	0 ~ 4	27 ~ 57	26	26	HDP-09R	3.9	48,900		
2540 00509195	-195(R)	2.5 ~ 9.0	195	0 ~ 4	27 ~ 57	26	26	HDP-09R	4.0	50,140		
2540 00509225	-225(R)	2.5 ~ 9.0	225	0 ~ 4	27 ~ 57	26	26	HDP-09R	4.1	51,380		
2540 00509255	-255(R)	2.5 ~ 9.0	255	0 ~ 4	27 ~ 57	26	26	HDP-09R	4.3	52,000		
2540 00512090	-HDC12A -90(R)	2.5 ~ 12.0	90	0 ~ 5	33 ~ 69	30	32	HDP-12R	3.8	47,660	FDC-12	S-3R
2540 00512105	-105(R)	2.5 ~ 12.0	105	0 ~ 5	33 ~ 69	30	32	HDP-12R	3.8	48,270		
2540 00512120	-120(R)	2.5 ~ 12.0	120	0 ~ 5	33 ~ 69	30	32	HDP-12R	3.9	48,900		
2540 00512135	-135(R)	2.5 ~ 12.0	135	0 ~ 5	33 ~ 69	30	32	HDP-12R	4.0	49,510		
2540 00512165	-165(R)	2.5 ~ 12.0	165	0 ~ 5	33 ~ 69	30	32	HDP-12R	4.1	51,380		
2540 00512195	-195(R)	2.5 ~ 12.0	195	0 ~ 5	33 ~ 69	30	32	HDP-12R	4.3	52,620		
2540 00512225	-225(R)	2.5 ~ 12.0	225	0 ~ 5	33 ~ 69	30	32	HDP-12R	4.4	53,870		
2540 00512255	-255(R)	2.5 ~ 12.0	255	0 ~ 5	33 ~ 69	30	32	HDP-12R	4.6	55,110		
2540 00516090	-HDC16A -90(R)	3.5 ~ 16.0	90	0 ~ 6	38 ~ 82	35	36	HDP-16R	3.8	49,150	FDC-16	S-4R
2540 00516105	-105(R)	3.5 ~ 16.0	105	0 ~ 6	38 ~ 82	35	36	HDP-16R	3.9	49,760		
2540 00516120	-120(R)	3.5 ~ 16.0	120	0 ~ 6	38 ~ 82	35	36	HDP-16R	4.0	50,390		
2540 00516135	-135(R)	3.5 ~ 16.0	135	0 ~ 6	38 ~ 82	35	36	HDP-16R	4.1	51,000		
2540 00516165	-165(R)	3.5 ~ 16.0	165	0 ~ 6	38 ~ 82	35	36	HDP-16R	4.2	52,870		
2540 00516195	-195(R)	3.5 ~ 16.0	195	0 ~ 6	38 ~ 82	35	36	HDP-16R	4.5	54,110		
2540 00516225	-225(R)	3.5 ~ 16.0	225	0 ~ 6	38 ~ 82	35	36	HDP-16R	4.6	55,360		
2540 00516255	-255(R)	3.5 ~ 16.0	255	0 ~ 6	38 ~ 82	35	36	HDP-16R	4.8	56,600		
2540 00522105	-HDC22A -105(R)	3.5 ~ 22.0	105	0 ~ 8	47 ~ 103	46	46	HDP-22R	4.0	54,360	FDC-22	S-5R
2540 00522120	-120(R)	3.5 ~ 22.0	120	0 ~ 8	47 ~ 103	46	46	HDP-22R	4.2	54,980		
2540 00522135	-135(R)	3.5 ~ 22.0	135	0 ~ 8	47 ~ 103	46	46	HDP-22R	4.3	56,220		
2540 00522150	-150(R)	3.5 ~ 22.0	150	0 ~ 8	47 ~ 103	46	46	HDP-22R	4.5	57,460		
2540 00522165	-165(R)	3.5 ~ 22.0	165	0 ~ 8	47 ~ 103	46	46	HDP-22R	4.7	58,090		
2540 00522195	-195(R)	3.5 ~ 22.0	195	0 ~ 8	47 ~ 103	46	46	HDP-22R	5.0	59,330		
2540 00522225	-225(R)	3.5 ~ 22.0	225	0 ~ 8	47 ~ 103	46	46	HDP-22R	5.3	60,570		
2540 00522255	-255(R)	3.5 ~ 22.0	255	0 ~ 8	47 ~ 103	46	46	HDP-22R	5.6	61,810		

1. コレット、レンチ、六角穴付プリセットスクリュー、セミドライ加工用プリセットスクリューは別途ご注文下さい。
   一部を除き、標準仕様プリセットスクリューは付属しております。※ B 寸法が「—」となっている型式はプリセットスクリュー非対応です。
2. クーラントコレット（FDC-OH、C、MS）とタング付刃具併用時の最低挿入長は P. 097 を参照下さい。
3. L1 はプリセットスクリューを使用した時の値です。
4. キャップの締め付けトルクに関しては、P. 554 を参照ください。

1. Collet, wrench, hexagon head preset screw, preset screw for semi-dry processing are sold separately.
   A preset screw is included except for some models. * The model with B dimension " -" is not compatible with the preset screw.
2. Refer to P. 097 for minimum tool insertion length in case of using our coolant collets (OH,C or MS).
3. L1 indicates dimension when using with a preset screw.
4. See P. 554 for standard tightening torque.

コレット Collet	レンチ Wrench	プリセットスクリュー Preset screw
P. 092	P. 098	P. 100



ご注文例 Ordering Example

BT40 - HDC09A - 105 (R)

BT40	HDC09A	105	(R)
シャンクサイズ Shank size	最大コレット内径 Max. collet I.D.	突き出し長さ(L) Projection length	RCキャップ仕様 with RC nut



HDC・A

高精度コレットホルダ
High-Precision Collet Holder

ドリル加工、リーマ加工、仕上エンドミル加工に最適。
Suitable for drilling, reaming and finish endmilling.

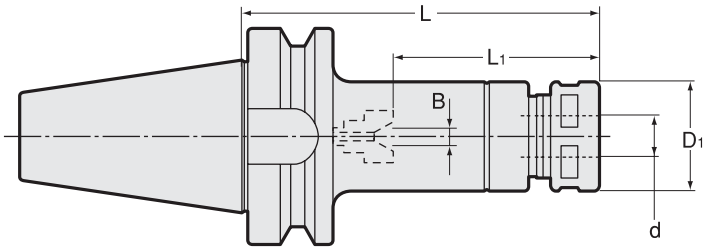

商品コード Code	型式 Model			d	L	B	L1	D1	キャップ Nut	kg	—	コレット Collet	スパナ Spanner
2540 10107045	BT30	-HDC07A	-45	0.5 ～ 7.0	45	0 ～ 4	22 ～ 43	23	HDP-07A	0.5	30,880		
2540 10107060			-60	0.5 ～ 7.0	60	0 ～ 4	22 ～ 45	23	HDP-07A	0.5	32,070		
2540 10107075			-75	0.5 ～ 7.0	75	0 ～ 4	22 ～ 45	23	HDP-07A	0.5	33,260		
2540 10107090			-90	0.5 ～ 7.0	90	0 ～ 4	22 ～ 45	23	HDP-07A	0.6	33,850	FDC-07	S-0
2540 10107105			-105	0.5 ～ 7.0	105	0 ～ 4	22 ～ 45	23	HDP-07A	0.6	34,450		
2540 10107120			-120	0.5 ～ 7.0	120	0 ～ 4	22 ～ 45	23	HDP-07A	0.7	35,640		
2540 10107135			-135	0.5 ～ 7.0	135	0 ～ 4	22 ～ 45	23	HDP-07A	0.7	36,820		
2540 10109045		-HDC09A	-45	2.5 ～ 9.0	45	0 ～ 4	27 ～ 44	26	HDP-09	0.5	30,880		
2540 10109060			-60	2.5 ～ 9.0	60	0 ～ 4	27 ～ 54	26	HDP-09	0.5	31,480		
2540 10109075			-75	2.5 ～ 9.0	75	0 ～ 4	27 ～ 57	26	HDP-09	0.6	32,070		
2540 10109090			-90	2.5 ～ 9.0	90	0 ～ 4	27 ～ 57	26	HDP-09	0.6	33,260	FDC-09	S-1L
2540 10109105			-105	2.5 ～ 9.0	105	0 ～ 4	27 ～ 57	26	HDP-09	0.7	33,850		
2540 10109120			-120	2.5 ～ 9.0	120	0 ～ 4	27 ～ 57	26	HDP-09	0.7	35,040		
2540 10109135			-135	2.5 ～ 9.0	135	0 ～ 4	27 ～ 57	26	HDP-09	0.8	36,230		
2540 10112045		-HDC12A	-45	2.5 ～ 12.0	45	0 ～ 5	33 ～ 51	32	HDP-12	0.5	33,260		
2540 10112060			-60	2.5 ～ 12.0	60	0 ～ 5	33 ～ 54	32	HDP-12	0.6	33,850		
2540 10112075			-75	2.5 ～ 12.0	75	0 ～ 5	33 ～ 69	32	HDP-12	0.6	34,450		
2540 10112090			-90	2.5 ～ 12.0	90	0 ～ 5	33 ～ 69	32	HDP-12	0.7	35,040	FDC-12	S-3L
2540 10112105			-105	2.5 ～ 12.0	105	0 ～ 5	33 ～ 69	32	HDP-12	0.8	35,640		
2540 10112120			-120	2.5 ～ 12.0	120	0 ～ 5	33 ～ 69	32	HDP-12	0.9	36,820		
2540 10112135			-135	2.5 ～ 12.0	135	0 ～ 5	33 ～ 69	32	HDP-12	1.0	38,010		
2540 10116045		-HDC16A	-45	3.5 ～ 16.0	45	0 ～ 6	38 ～ 51	36	HDP-16	0.4	34,680		
2540 10116060			-60	3.5 ～ 16.0	60	0 ～ 6	38 ～ 54	36	HDP-16	0.6	35,280		
2540 10116075			-75	3.5 ～ 16.0	75	0 ～ 6	38 ～ 69	36	HDP-16	0.6	35,280		
2540 10116090			-90	3.5 ～ 16.0	90	0 ～ 6	38 ～ 82	36	HDP-16	0.7	35,870	FDC-16	S-4L
2540 10116105			-105	3.5 ～ 16.0	105	0 ～ 6	38 ～ 82	36	HDP-16	0.9	37,060		
2540 10116120			-120	3.5 ～ 16.0	120	0 ～ 6	38 ～ 82	36	HDP-16	1.0	37,650		
2540 10116135			-135	3.5 ～ 16.0	135	0 ～ 6	38 ～ 82	36	HDP-16	1.1	38,840		
2540 10122045		-HDC22A	-45	3.5 ～ 22.0	45	—	52	46	HDP-22	0.4	37,540		
2540 10122060			-60	3.5 ～ 22.0	60	0 ～ 8	47 ～ 49	46	HDP-22	0.6	38,250		
2540 10122075			-75	3.5 ～ 22.0	75	0 ～ 8	47 ～ 64	46	HDP-22	0.7	39,080		
2540 10122090			-90	3.5 ～ 22.0	90	0 ～ 8	47 ～ 79	46	HDP-22	0.9	39,910	FDC-22	S-5L
2540 10122105			-105	3.5 ～ 22.0	105	0 ～ 8	47 ～ 94	46	HDP-22	1.0	40,620		
2540 10122120			-120	3.5 ～ 22.0	120	0 ～ 8	47 ～ 103	46	HDP-22	1.2	41,340		
2540 10122135			-135	3.5 ～ 22.0	135	0 ～ 8	47 ～ 103	46	HDP-22	1.3	42,050		
2540 10307060	BT40	-HDC07A	-60	0.5 ～ 7.0	60	0 ～ 4	22 ～ 45	23	HDP-07A	1.1	37,150		
2540 10307075			-75	0.5 ～ 7.0	75	0 ～ 4	22 ～ 45	23	HDP-07A	1.1	37,420		
2540 10307090			-90	0.5 ～ 7.0	90	0 ～ 4	22 ～ 45	23	HDP-07A	1.1	38,010	FDC-07	S-0
2540 10307105			-105	0.5 ～ 7.0	105	0 ～ 4	22 ～ 45	23	HDP-07A	1.2	39,200		
2540 10307120			-120	0.5 ～ 7.0	120	0 ～ 4	22 ～ 45	23	HDP-07A	1.3	39,520		
2540 10309060		-HDC09A	-60	2.5 ～ 9.0	60	0 ～ 4	27 ～ 57	26	HDP-09	1.1	37,150		
2540 10309090			-90	2.5 ～ 9.0	90	0 ～ 4	27 ～ 57	26	HDP-09	1.2	37,420		
2540 10309105			-105	2.5 ～ 9.0	105	0 ～ 4	27 ～ 57	26	HDP-09	1.2	38,010		
2540 10309120			-120	2.5 ～ 9.0	120	0 ～ 4	27 ～ 57	26	HDP-09	1.3	38,610	FDC-09	S-1L
2540 10309135			-135	2.5 ～ 9.0	135	0 ～ 4	27 ～ 57	26	HDP-09	1.3	39,200		
2540 10309165			-165	2.5 ～ 9.0	165	0 ～ 4	27 ～ 57	26	HDP-09	1.4	40,390		
2540 10312060		-HDC12A	-60	2.5 ～ 12.0	60	0 ～ 5	33 ～ 61	32	HDP-12	1.2	38,550		
2540 10312090			-90	2.5 ～ 12.0	90	0 ～ 5	33 ～ 69	32	HDP-12	1.3	39,200		
2540 10312105			-105	2.5 ～ 12.0	105	0 ～ 5	33 ～ 69	32	HDP-12	1.3	39,790		
2540 10312120			-120	2.5 ～ 12.0	120	0 ～ 5	33 ～ 69	32	HDP-12	1.4	40,390	FDC-12	S-3L
2540 10312135			-135	2.5 ～ 12.0	135	0 ～ 5	33 ～ 69	32	HDP-12	1.5	40,980		
2540 10312165			-165	2.5 ～ 12.0	165	0 ～ 5	33 ～ 69	32	HDP-12	1.6	42,170		
2540 10312195			-195	2.5 ～ 12.0	195	0 ～ 5	33 ～ 69	32	HDP-12	1.8	43,360		

商品コード Code	型式 Model			d	L	B	L1	D1	キャップ Nut	kg	—	コレット Collet	スパナ Spanner
2540 10316060	BT40	-HDC16A	-60	3.5 ～ 16.0	60	0 ～ 6	38 ～ 64	36	HDP-16	1.1	40,710	FDC-16	S-4L
2540 10316090			-90	3.5 ～ 16.0	90	0 ～ 6	38 ～ 82	36	HDP-16	1.3	41,220		
2540 10316105			-105	3.5 ～ 16.0	105	0 ～ 6	38 ～ 82	36	HDP-16	1.4	41,810		
2540 10316120			-120	3.5 ～ 16.0	120	0 ～ 6	38 ～ 82	36	HDP-16	1.5	42,410		
2540 10316135			-135	3.5 ～ 16.0	135	0 ～ 6	38 ～ 82	36	HDP-16	1.6	43,000		
2540 10316165			-165	3.5 ～ 16.0	165	0 ～ 6	38 ～ 82	36	HDP-16	1.8	44,190		
2540 10316195			-195	3.5 ～ 16.0	195	0 ～ 6	38 ～ 82	36	HDP-16	2.0	45,380		
2540 10322060		-HDC22A	-60	3.5 ～ 22.0	60	0 ～ 8	47 ～ 66	46	HDP-22	1.1	45,140	FDC-22	S-5L
2540 10322075			-75	3.5 ～ 22.0	75	0 ～ 8	47 ～ 81	46	HDP-22	1.2	45,460		
2540 10322090			-90	3.5 ～ 22.0	90	0 ～ 8	47 ～ 96	46	HDP-22	1.4	45,790		
2540 10322105			-105	3.5 ～ 22.0	105	0 ～ 8	47 ～ 103	46	HDP-22	1.5	46,210		
2540 10322120			-120	3.5 ～ 22.0	120	0 ～ 8	47 ～ 103	46	HDP-22	1.7	47,400		
2540 10322135			-135	3.5 ～ 22.0	135	0 ～ 8	47 ～ 103	46	HDP-22	1.9	47,990		
2540 10322165			-165	3.5 ～ 22.0	165	0 ～ 8	47 ～ 103	46	HDP-22	2.2	49,180		
2540 10322195			-195	3.5 ～ 22.0	195	0 ～ 8	47 ～ 103	46	HDP-22	2.6	50,370		
2540 10507090	BT50	-HDC07A	-90	0.5 ～ 7.0	90	0 ～ 4	22 ～ 45	23	HDP-07A	3.6	44,090	FDC-07	S-0
2540 10507105			-105	0.5 ～ 7.0	105	0 ～ 4	22 ～ 45	23	HDP-07A	3.6	44,710		
2540 10507120			-120	0.5 ～ 7.0	120	0 ～ 4	22 ～ 45	23	HDP-07A	3.7	45,330		
2540 10507135			-135	0.5 ～ 7.0	135	0 ～ 4	22 ～ 45	23	HDP-07A	3.7	45,950		
2540 10507165			-165	0.5 ～ 7.0	165	0 ～ 4	22 ～ 45	23	HDP-07A	3.9	47,820		
2540 10507195			-195	0.5 ～ 7.0	195	0 ～ 4	22 ～ 45	23	HDP-07A	4.0	49,060		
2540 10509090		-HDC09A	-90	2.5 ～ 9.0	90	0 ～ 4	27 ～ 57	26	HDP-09	3.7	44,090	FDC-09	S-1L
2540 10509105			-105	2.5 ～ 9.0	105	0 ～ 4	27 ～ 57	26	HDP-09	3.8	44,710		
2540 10509120			-120	2.5 ～ 9.0	120	0 ～ 4	27 ～ 57	26	HDP-09	3.8	45,330		
2540 10509135			-135	2.5 ～ 9.0	135	0 ～ 4	27 ～ 57	26	HDP-09	3.8	45,950		
2540 10509165			-165	2.5 ～ 9.0	165	0 ～ 4	27 ～ 57	26	HDP-09	3.9	47,820		
2540 10509195			-195	2.5 ～ 9.0	195	0 ～ 4	27 ～ 57	26	HDP-09	4.0	49,060		
2540 10509225			-225	2.5 ～ 9.0	225	0 ～ 4	27 ～ 57	26	HDP-09	4.1	50,300		
2540 10509255			-255	2.5 ～ 9.0	255	0 ～ 4	27 ～ 57	26	HDP-09	4.3	50,920		
2540 10512090		-HDC12A	-90	2.5 ～ 12.0	90	0 ～ 5	33 ～ 69	32	HDP-12	3.8	46,580	FDC-12	S-3L
2540 10512105			-105	2.5 ～ 12.0	105	0 ～ 5	33 ～ 69	32	HDP-12	3.8	47,190		
2540 10512120			-120	2.5 ～ 12.0	120	0 ～ 5	33 ～ 69	32	HDP-12	3.9	47,820		
2540 10512135			-135	2.5 ～ 12.0	135	0 ～ 5	33 ～ 69	32	HDP-12	4.0	48,430		
2540 10512165			-165	2.5 ～ 12.0	165	0 ～ 5	33 ～ 69	32	HDP-12	4.1	50,300		
2540 10512195			-195	2.5 ～ 12.0	195	0 ～ 5	33 ～ 69	32	HDP-12	4.3	51,540		
2540 10512225			-225	2.5 ～ 12.0	225	0 ～ 5	33 ～ 69	32	HDP-12	4.4	52,790		
2540 10512255			-255	2.5 ～ 12.0	255	0 ～ 5	33 ～ 69	32	HDP-12	4.6	54,030		
2540 10516090		-HDC16A	-90	3.5 ～ 16.0	90	0 ～ 6	38 ～ 82	36	HDP-16	3.8	48,070	FDC-16	S-4L
2540 10516105			-105	3.5 ～ 16.0	105	0 ～ 6	38 ～ 82	36	HDP-16	3.9	48,680		
2540 10516120			-120	3.5 ～ 16.0	120	0 ～ 6	38 ～ 82	36	HDP-16	4.0	49,310		
2540 10516135			-135	3.5 ～ 16.0	135	0 ～ 6	38 ～ 82	36	HDP-16	4.1	49,920		
2540 10516165			-165	3.5 ～ 16.0	165	0 ～ 6	38 ～ 82	36	HDP-16	4.2	51,790		
2540 10516195			-195	3.5 ～ 16.0	195	0 ～ 6	38 ～ 82	36	HDP-16	4.5	53,030		
2540 10516225			-225	3.5 ～ 16.0	225	0 ～ 6	38 ～ 82	36	HDP-16	4.6	54,280		
2540 10516255			-255	3.5 ～ 16.0	255	0 ～ 6	38 ～ 82	36	HDP-16	4.8	55,520		
2540 10522105		-HDC22A	-105	3.5 ～ 22.0	105	0 ～ 8	47 ～ 103	46	HDP-22	4.0	53,280	FDC-22	S-5L
2540 10522120			-120	3.5 ～ 22.0	120	0 ～ 8	47 ～ 103	46	HDP-22	4.2	53,900		
2540 10522135			-135	3.5 ～ 22.0	135	0 ～ 8	47 ～ 103	46	HDP-22	4.3	55,140		
2540 10522150			-150	3.5 ～ 22.0	150	0 ～ 8	47 ～ 103	46	HDP-22	4.5	56,380		
2540 10522165			-165	3.5 ～ 22.0	165	0 ～ 8	47 ～ 103	46	HDP-22	4.7	57,010		
2540 10522195			-195	3.5 ～ 22.0	195	0 ～ 8	47 ～ 103	46	HDP-22	5.0	58,250		
2540 10522225			-225	3.5 ～ 22.0	225	0 ～ 8	47 ～ 103	46	HDP-22	5.3	59,490		
2540 10522255			-255	3.5 ～ 22.0	255	0 ～ 8	47 ～ 103	46	HDP-22	5.6	60,730		

1. コレット、スパナ、六角穴付プリセットスクリュー、セミドライ加工用プリセットスクリューは別途ご注文下さい。
   一部を除き、標準仕様プリセットスクリューは付属しております。※ B 寸法が「ー」となっている型式はプリセットスクリュー非対応です。
2. クーラントコレット（FDC-OH、C、MS）とタング付刃具併用時の最低挿入長は P. 097 を参照下さい。
3. L1 はプリセットスクリューを使用した時の値です。
4. キャップの締め付けトルクに関しては、P. 554 を参照ください。

1. Collet, spanner, hexagon head preset screw, preset screw for semi-dry processing are sold separately.
   A preset screw is included except for some models. * The model with B dimension " -" is not compatible with the preset screw.
2. Refer to P. 097 for minimum tool insertion length in case of using our coolant collets (OH,C or MS).
3. L1 indicates dimension when using with a preset screw.
4. See P. 554 for standard tightening torque.

コレット Collet	スパナ Spanner	プリセットスクリュー Preset screw
P. 092	P. 098	P. 100



ご注文例 Ordering Example

BT40 - HDC09A - 105

シャンクサイズ Shank size	最大コレット内径 Max. collet I.D.	突き出し長さ (L) Projection length



HDC・A-CF

フランジスルークーラントタイプ 高精度コレットホルダ
High-Precision Collet Holder (Flange Through Type)

フランジスルー穴規格DIN69871 Form Bに対応したコレットホルダHDC・Aです。
Flange through coolant type collet holder. DIN69871 Form B compliance.

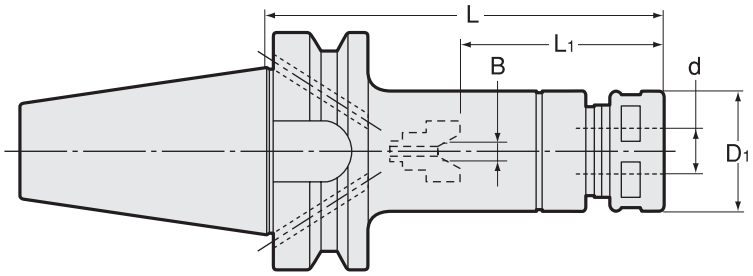

● DIN69871　Form B 規格
●許容クーラント圧：
6MPa（HDC22A-CF）
7MPa（その他のサイズ）

●DIN69871 Form B
●Max. Coolant pressure
6MPa (HDC22A-CF)
7MPa (Other sizes)

商品コード Code	型式 Model			d	L	B	L1	D1	キャップNut	kg	—	コレット Collet	スパナ Spanner
2546 10307075	BT40	-HDC07A	-75CF	0.5 ～ 7.0	75	0 ～ 4	22 ～ 40	23	HDP-07A	1.1	45,730	FDC-07	S-0
2546 10307090			-90CF	0.5 ～ 7.0	90	0 ～ 4	22 ～ 45	23	HDP-07A	1.1	46,330		
2546 10307105			-105CF	0.5 ～ 7.0	105	0 ～ 4	22 ～ 45	23	HDP-07A	1.2	47,520		
2546 10309090		-HDC09A	-90CF	2.5 ～ 9.0	90	0 ～ 4	27 ～ 56	26	HDP-09	1.2	45,730	FDC-09	S-1L
2546 10309105			-105CF	2.5 ～ 9.0	105	0 ～ 4	27 ～ 57	26	HDP-09	1.3	46,330		
2546 10309120			-120CF	2.5 ～ 9.0	120	0 ～ 4	27 ～ 57	26	HDP-09	1.3	46,920		
2546 10309135			-135CF	2.5 ～ 9.0	135	0 ～ 4	27 ～ 57	26	HDP-09	1.4	47,520		
2546 10309165			-165CF	2.5 ～ 9.0	165	0 ～ 4	27 ～ 57	26	HDP-09	1.5	48,700		
2546 10312090		-HDC12A	-90CF	2.5 ～ 12.0	90	0 ～ 5	33 ～ 54	32	HDP-12	1.3	47,520	FDC-12	S-3L
2546 10312105			-105CF	2.5 ～ 12.0	105	0 ～ 5	33 ～ 69	32	HDP-12	1.4	48,110		
2546 10312120			-120CF	2.5 ～ 12.0	120	0 ～ 5	33 ～ 69	32	HDP-12	1.5	48,700		
2546 10312135			-135CF	2.5 ～ 12.0	135	0 ～ 5	33 ～ 69	32	HDP-12	1.5	49,300		
2546 10312165			-165CF	2.5 ～ 12.0	165	0 ～ 5	33 ～ 69	32	HDP-12	1.7	50,490		
2546 10312195			-195CF	2.5 ～ 12.0	195	0 ～ 5	33 ～ 69	32	HDP-12	1.9	51,670		
2546 10316090		-HDC16A	-90CF	3.5 ～ 16.0	90	0 ～ 6	38 ～ 56	36	HDP-16	1.3	49,530	FDC-16	S-4L
2546 10316105			-105CF	3.5 ～ 16.0	105	0 ～ 6	38 ～ 71	36	HDP-16	1.4	50,130		
2546 10316120			-120CF	3.5 ～ 16.0	120	0 ～ 6	38 ～ 82	36	HDP-16	1.5	50,720		
2546 10316135			-135CF	3.5 ～ 16.0	135	0 ～ 6	38 ～ 82	36	HDP-16	1.7	51,320		
2546 10316165			-165CF	3.5 ～ 16.0	165	0 ～ 6	38 ～ 82	36	HDP-16	1.8	52,500		
2546 10316195			-195CF	3.5 ～ 16.0	195	0 ～ 6	38 ～ 82	36	HDP-16	2.0	53,690		
2546 10322105		-HDC22A	-105CF	3.5 ～ 22.0	105	0 ～ 8	47 ～ 69	46	HDP-22	1.6	54,520	FDC-22	S-5L
2546 10322120			-120CF	3.5 ～ 22.0	120	0 ～ 8	47 ～ 84	46	HDP-22	1.8	55,710		
2546 10322135			-135CF	3.5 ～ 22.0	135	0 ～ 8	47 ～ 99	46	HDP-22	1.9	56,310		
2546 10322165			-165CF	3.5 ～ 22.0	165	0 ～ 8	47 ～ 103	46	HDP-22	2.3	57,490		
2546 10322195			-195CF	3.5 ～ 22.0	195	0 ～ 8	47 ～ 103	46	HDP-22	2.6	58,680		
2546 10507090	BT50	-HDC07A	-90CF	0.5 ～ 7.0	90	0 ～ 4	22 ～ 45	23	HDP-07A	3.5	54,030	FDC-07	S-0
2546 10507105			-105CF	0.5 ～ 7.0	105	0 ～ 4	22 ～ 45	23	HDP-07A	3.6	54,640		
2546 10507120			-120CF	0.5 ～ 7.0	120	0 ～ 4	22 ～ 45	23	HDP-07A	3.7	55,270		
2546 10507135			-135CF	0.5 ～ 7.0	135	0 ～ 4	22 ～ 45	23	HDP-07A	3.8	55,890		
2546 10507165			-165CF	0.5 ～ 7.0	165	0 ～ 4	22 ～ 45	23	HDP-07A	3.9	57,750		
2546 10507195			-195CF	0.5 ～ 7.0	195	0 ～ 4	22 ～ 45	23	HDP-07A	4.0	59,000		
2546 10509090		-HDC09A	-90CF	2.5 ～ 9.0	90	0 ～ 4	27 ～ 48	26	HDP-09	3.6	54,030	FDC-09	S-1L
2546 10509105			-105CF	2.5 ～ 9.0	105	0 ～ 4	27 ～ 57	26	HDP-09	3.7	54,640		
2546 10509120			-120CF	2.5 ～ 9.0	120	0 ～ 4	27 ～ 57	26	HDP-09	3.8	55,270		
2546 10509135			-135CF	2.5 ～ 9.0	135	0 ～ 4	27 ～ 57	26	HDP-09	3.9	55,890		
2546 10509165			-165CF	2.5 ～ 9.0	165	0 ～ 4	27 ～ 57	26	HDP-09	4.0	57,750		
2546 10509195			-195CF	2.5 ～ 9.0	195	0 ～ 4	27 ～ 57	26	HDP-09	4.1	59,000		
2546 10509225			-225CF	2.5 ～ 9.0	225	0 ～ 4	27 ～ 57	26	HDP-09	4.2	60,240		
2546 10509255			-255CF	2.5 ～ 9.0	255	0 ～ 4	27 ～ 57	26	HDP-09	4.3	60,850		

商品コード Code	型式 Model	d	L	B	L1	D1	キャップ Nut	kg	—	コレット Collet	スパナ Spanner
2546 10512090	BT50 -HDC12A -90CF	2.5 ～ 12.0	90	0 ～ 5	33 ～ 47	32	HDP-12	3.7	56,510	FDC-12	S-3L
2546 10512105	-105CF	2.5 ～ 12.0	105	0 ～ 5	33 ～ 62	32	HDP-12	3.8	57,130		
2546 10512120	-120CF	2.5 ～ 12.0	120	0 ～ 5	33 ～ 69	32	HDP-12	3.9	57,750		
2546 10512135	-135CF	2.5 ～ 12.0	135	0 ～ 5	33 ～ 69	32	HDP-12	4.0	58,370		
2546 10512165	-165CF	2.5 ～ 12.0	165	0 ～ 5	33 ～ 69	32	HDP-12	4.1	60,240		
2546 10512195	-195CF	2.5 ～ 12.0	195	0 ～ 5	33 ～ 69	32	HDP-12	4.2	61,480		
2546 10512225	-225CF	2.5 ～ 12.0	225	0 ～ 5	33 ～ 69	32	HDP-12	4.3	62,720		
2546 10512255	-255CF	2.5 ～ 12.0	255	0 ～ 5	33 ～ 69	32	HDP-12	4.4	63,960		
2546 10516090	-HDC16A -90CF	3.5 ～ 16.0	90	0 ～ 6	38 ～ 47	36	HDP-16	3.7	58,000	FDC-16	S-4L
2546 10516105	-105CF	3.5 ～ 16.0	105	0 ～ 6	38 ～ 62	36	HDP-16	3.8	58,620		
2546 10516120	-120CF	3.5 ～ 16.0	120	0 ～ 6	38 ～ 77	36	HDP-16	3.9	59,240		
2546 10516135	-135CF	3.5 ～ 16.0	135	0 ～ 6	38 ～ 82	36	HDP-16	4.0	59,860		
2546 10516165	-165CF	3.5 ～ 16.0	165	0 ～ 6	38 ～ 82	36	HDP-16	4.2	61,730		
2546 10516195	-195CF	3.5 ～ 16.0	195	0 ～ 6	38 ～ 82	36	HDP-16	4.4	62,970		
2546 10516225	-225CF	3.5 ～ 16.0	225	0 ～ 6	38 ～ 82	36	HDP-16	4.6	64,210		
2546 10516255	-255CF	3.5 ～ 16.0	255	0 ～ 6	38 ～ 82	36	HDP-16	4.8	65,450		
2546 10522105	-HDC22A -105CF	3.5 ～ 22.0	105	0 ～ 8	47 ～ 60	46	HDP-22	4.0	63,220	FDC-22	S-5L
2546 10522120	-120CF	3.5 ～ 22.0	120	0 ～ 8	47 ～ 75	46	HDP-22	4.2	63,830		
2546 10522135	-135CF	3.5 ～ 22.0	135	0 ～ 8	47 ～ 90	46	HDP-22	4.3	65,080		
2546 10522150	-150CF	3.5 ～ 22.0	150	0 ～ 8	47 ～ 103	46	HDP-22	4.4	66,320		
2546 10522165	-165CF	3.5 ～ 22.0	165	0 ～ 8	47 ～ 103	46	HDP-22	4.6	66,940		
2546 10522195	-195CF	3.5 ～ 22.0	195	0 ～ 8	47 ～ 103	46	HDP-22	4.8	68,190		
2546 10522225	-225CF	3.5 ～ 22.0	225	0 ～ 8	47 ～ 103	46	HDP-22	5.0	69,430		
2546 10522255	-255CF	3.5 ～ 22.0	255	0 ～ 8	47 ～ 103	46	HDP-22	5.2	70,670		

1. コレット、スパナ、六角穴付プリセットスクリュー、セミドライ加工用プリセットスクリューは別途ご注文下さい。
   標準仕様プリセットスクリューは付属しております。
2. クーラントコレット（FDC-OH、C、MS）とタング付刃具併用時の最低挿入長は P. 097 を参照下さい。
3. L1 はプリセットスクリューを使用した時の値です。
4. キャップの締め付けトルクに関しては、P. 554 を参照ください。

1. Collet, spanner, hexagon head preset screw, preset screw for semi-dry processing are sold separately. Standard preset screw is included.
2. Refer to P. 097 for minimum tool insertion length in case of using our coolant collets (OH,C or MS).
3. L1 indicates dimension when using with a preset screw.
4. See P. 554 for standard tightening torque.

コレット Collet	スパナ Spanner	プリセットスクリュー Preset screw
P. 092	P. 098	P. 100
		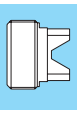

ご注文例 Ordering Example

BT40 - HDC09A - 105CF

シャンクサイズ Shank size	最大コレット内径 Max. collet I.D.	突き出し長さ (L) Projection length



GDC-A-R

高バランスタイプ 高精度コレットホルダ RCキャップ仕様
High-Precision Collet Holder with RC Nut(High-Balanced Type)

New

ドリル、リーマ、仕上エンドミルの高速回転加工に最適。
Suitable for high speed rotation drilling, reaming, and finish endmilling.

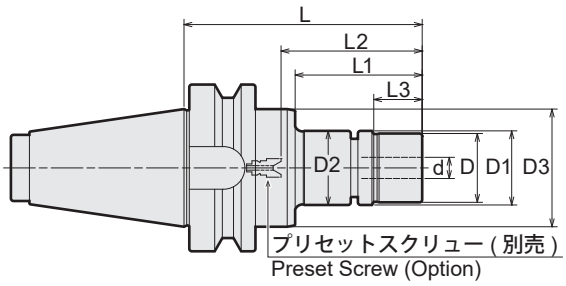

商品コード Code	型式 Model	L	d	L1	L2	L3	D	D1	D2	D3	キャップ Nut	kg	—	コレット Collet	レンチ Wrench
2448 03007090	BT30 -GDC07A -90(R)	90	0.5 ~ 7.0	53	22 ~ 45	—	20	—	23	46	HDP-07R	0.6	36,820	FDC-07AA	S-0R
2448 03007105	-105(R)	105	0.5 ~ 7.0	68	22 ~ 45	—	20	—	23	46	HDP-07R	0.7	37,800		
2448 03009090	-GDC09A -90(R)	90	2.5 ~ 9.0	53	27 ~ 57	18	26	28	29	46	GDP-09R	0.7	37,800	FDC-09AA	S-1R
2448 03009105	-105(R)	105	2.5 ~ 9.0	68	27 ~ 57	18	26	28	29	46	GDP-09R	0.8	38,880		
2448 03012090	-GDC12A -90(R)	90	2.5 ~ 12.0	53	33 ~ 69	19	30	32	34	46	GDP-12R	0.8	38,880	FDC-12AA	S-3R
2448 03012105	-105(R)	105	2.5 ~ 12.0	68	33 ~ 69	19	30	32	34	46	GDP-12R	0.9	42,120		
2448 03016090	-GDC16A -90(R)	90	3.5 ~ 16.0	53	38 ~ 82	19	35	37	38	46	GDP-16R	0.8	42,120	FDC-16AA	S-4R
2448 03016120	-120(R)	120	3.5 ~ 16.0	83	38 ~ 82	19	35	37	38	46	GDP-16R	1.1	43,200		
2448 04007090	BT40 -GDC07A -90(R)	90	0.5 ~ 7.0	48	22 ~ 45	—	20	—	23	62	HDP-07R	1.4	39,960	FDC-07AA	S-0R
2448 04007120	-120(R)	120	0.5 ~ 7.0	78	22 ~ 45	—	20	—	23	62	HDP-07R	1.5	41,040		
2448 04009090	-GDC09A -90(R)	90	2.5 ~ 9.0	48	27 ~ 57	18	26	28	29	62	GDP-09R	1.4	41,040	FDC-09AA	S-1R
2448 04009120	-120(R)	120	2.5 ~ 9.0	78	27 ~ 57	18	26	28	29	62	GDP-09R	1.6	42,120		
2448 04012090	-GDC12A -90(R)	90	2.5 ~ 12.0	48	33 ~ 69	19	30	32	34	62	GDP-12R	1.5	42,120	FDC-12AA	S-3R
2448 04012120	-120(R)	120	2.5 ~ 12.0	78	33 ~ 69	19	30	32	34	62	GDP-12R	1.7	45,360		
2448 04016090	-GDC16A -90(R)	90	3.5 ~ 16.0	48	38 ~ 82	19	35	37	38	62	GDP-16R	1.5	45,360	FDC-16AA	S-4R
2448 04016120	-120(R)	120	3.5 ~ 16.0	78	38 ~ 82	19	35	37	38	62	GDP-16R	1.7	46,440		
2448 04022090	-GDC22A -90(R)	90	3.5 ~ 22.0	48	47 ~ 103	24	46	48	49	62	GDP-22R	1.5	46,440	FDC-22AA	S-5R
2448 04022105	-105(R)	105	3.5 ~ 22.0	63	47 ~ 103	24	46	48	49	62	GDP-22R	1.7	47,520		
2448 04022135	-135(R)	135	3.5 ~ 22.0	93	47 ~ 103	24	46	48	49	62	GDP-22R	2.1	47,520		
2448 05007105	BT50 -GDC07A -105(R)	105	0.5 ~ 7.0	52	22 ~ 45	—	20	—	23	84	HDP-07R	4.1	48,600	FDC-07AA	S-0R
2448 05007135	-135(R)	135	0.5 ~ 7.0	82	22 ~ 45	—	20	—	23	84	HDP-07R	4.3	49,680		
2448 05009105	-GDC09A -105(R)	105	2.5 ~ 9.0	52	27 ~ 57	18	26	28	29	84	GDP-09R	4.2	48,600	FDC-09AA	S-1R
2448 05009135	-135(R)	135	2.5 ~ 9.0	82	27 ~ 57	18	26	28	29	84	GDP-09R	4.4	49,680		
2448 05012105	-GDC12A -105(R)	105	2.5 ~ 12.0	52	33 ~ 69	19	30	32	34	84	GDP-12R	4.3	53,460	FDC-12AA	S-3R
2448 05012135	-135(R)	135	2.5 ~ 12.0	82	33 ~ 69	19	30	32	34	84	GDP-12R	4.5	54,540		
2448 05016105	-GDC16A -105(R)	105	3.5 ~ 16.0	52	38 ~ 82	19	35	37	38	84	GDP-16R	4.4	53,460	FDC-16AA	S-4R
2448 05016135	-135(R)	135	3.5 ~ 16.0	82	38 ~ 82	19	35	37	38	84	GDP-16R	4.7	54,540		
2448 05022105	-GDC22A -105(R)	105	3.5 ~ 22.0	52	47 ~ 103	24	46	48	49	84	GDP-22R	4.4	53,460	FDC-22AA	S-5R
2448 05022135	-135(R)	135	3.5 ~ 22.0	82	47 ~ 103	24	46	48	49	84	GDP-22R	4.8	54,540		

1. コレット、プリセットスクリュー、レンチは別途ご注文下さい。
2. コレットは必ず AA 級をご使用下さい。
3. クーラントコレット（FDC-OH、C、MS）とタング付刃具併用時の最低挿入長は P. 097 を参照下さい。
4. L2 はプリセットスクリューを使用した時の値です。
5. キャップの締め付けトルクに関しては、P. 554 を参照ください。
1. Collet, preset screw and wrench are sold separatey.
2. Always use "AA" class collet.
3. Refer to P. 097 for minimum tool insertion length in case of using our coolant collets (OH,C or MS).
4. "L2" indicates dimension when using with a preset screw.
5. See P. 554 for standard tightening torque.

コレット Collet	レンチ Wrench	プリセットスクリュー Preset screw
P. 092	P. 098	P. 100



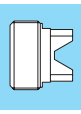

ご注文例 Ordering Example

BT40	- GDC09A -	90	(R)
シャンクサイズ Shank size	最大コレット内径 Max. collet I.D.	突き出し長さ (L) Projection length	RC キャップ仕様 with RC Nut



GDC・A

高バランスタイプ 高精度コレットホルダ
High-Precision Collet Holder (High-Balanced Type)

ドリル、リーマ、仕上エンドミルの高速回転加工に最適。

Suitable for high speed rotation drilling, reaming, and finish endmilling.

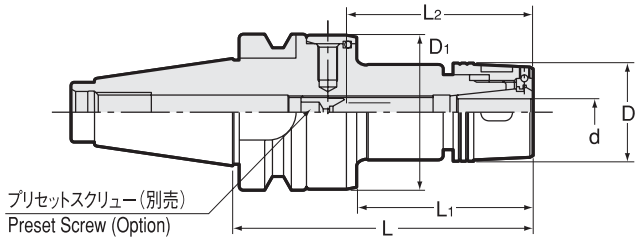

商品コード Code	型式 Model			L	d	L1	L2	D	D1	kg	キャップ Nut	—	コレット Collet	スパナ Spanner
2446 03007090	BT30	-GDC07A	-90	90	0.5 ～ 7.0	53	22 ～ 45	23	46	0.6	HDP-07A	35,740	FDC-07AA	S-0
2446 03007105			-105	105	0.5 ～ 7.0	68	22 ～ 45	23	46	0.7	HDP-07A	36,720		
2446 03009090		-GDC09A	-90	90	2.5 ～ 9.0	53	27 ～ 57	29	46	0.7	GDP-09	36,720	FDC-09AA	S-0
2446 03009105			-105	105	2.5 ～ 9.0	68	27 ～ 57	29	46	0.8	GDP-09	37,800		
2446 03012090		-GDC12A	-90	90	2.5 ～ 12.0	53	33 ～ 69	34	46	0.8	GDP-12	37,800	FDC-12AA	FK-0034
2446 03012105			-105	105	2.5 ～ 12.0	68	33 ～ 69	34	46	0.9	GDP-12	41,040		
2446 03016090		-GDC16A	-90	90	3.5 ～ 16.0	53	38 ～ 82	38	46	0.8	GDP-16	41,040	FDC-16AA	FK-0034
2446 03016120			-120	120	3.5 ～ 16.0	83	38 ～ 82	38	46	1.1	GDP-16	42,120		
2446 04007090	BT40	-GDC07A	-90	90	0.5 ～ 7.0	48	22 ～ 45	23	62	1.4	HDP-07A	38,880	FDC-07AA	S-0
2446 04007120			-120	120	0.5 ～ 7.0	78	22 ～ 45	23	62	1.5	HDP-07A	39,960		
2446 04009090		-GDC09A	-90	90	2.5 ～ 9.0	48	27 ～ 57	29	62	1.4	GDP-09	39,960	FDC-09AA	S-0
2446 04009120			-120	120	2.5 ～ 9.0	78	27 ～ 57	29	62	1.6	GDP-09	41,040		
2446 04012090		-GDC12A	-90	90	2.5 ～ 12.0	48	33 ～ 69	34	62	1.5	GDP-12	41,040	FDC-12AA	FK-0034
2446 04012120			-120	120	2.5 ～ 12.0	78	33 ～ 69	34	62	1.7	GDP-12	44,280		
2446 04016090		-GDC16A	-90	90	3.5 ～ 16.0	48	38 ～ 82	38	62	1.5	GDP-16	44,280	FDC-16AA	FK-0034
2446 04016120			-120	120	3.5 ～ 16.0	78	38 ～ 82	38	62	1.7	GDP-16	45,360		
2446 04022090		-GDC22A	-90	90	3.5 ～ 22.0	48	47 ～ 103	49	62	1.5	GDP-22	45,360	FDC-22AA	FK-0045
2446 04022105			-105	105	3.5 ～ 22.0	63	47 ～ 103	49	62	1.7	GDP-22	46,440		
2446 04022135			-135	135	3.5 ～ 22.0	93	47 ～ 103	49	62	2.1	GDP-22	46,440		
2446 05007105	BT50	-GDC07A	-105	105	0.5 ～ 7.0	52	22 ～ 45	23	84	4.1	HDP-07A	47,520	FDC-07AA	S-0
2446 05007135			-135	135	0.5 ～ 7.0	82	22 ～ 45	23	84	4.3	HDP-07A	48,600		
2446 05009105		-GDC09A	-105	105	2.5 ～ 9.0	52	27 ～ 57	29	84	4.2	GDP-09	47,520	FDC-09AA	S-0
2446 05009135			-135	135	2.5 ～ 9.0	82	27 ～ 57	29	84	4.4	GDP-09	48,600		
2446 05012105		-GDC12A	-105	105	2.5 ～ 12.0	52	33 ～ 69	34	84	4.3	GDP-12	52,380	FDC-12AA	FK-0034
2446 05012135			-135	135	2.5 ～ 12.0	82	33 ～ 69	34	84	4.5	GDP-12	53,460		
2446 05016105		-GDC16A	-105	105	3.5 ～ 16.0	52	38 ～ 82	38	84	4.4	GDP-16	52,380	FDC-16AA	FK-0034
2446 05016135			-135	135	3.5 ～ 16.0	82	38 ～ 82	38	84	4.7	GDP-16	53,460		
2446 05022105		-GDC22A	-105	105	3.5 ～ 22.0	52	47 ～ 103	49	84	4.4	GDP-22	52,380	FDC-22AA	FK-0045
2446 05022135			-135	135	3.5 ～ 22.0	82	47 ～ 103	49	84	4.8	GDP-22	53,460		

1. コレット、プリセットスクリュー、スパナは別途ご注文下さい。
2. コレットは必ず AA 級をご使用下さい。
3. クーラントコレット（FDC-OH、C、MS）とタング付刃具併用時の最低挿入長は P. 097 を参照下さい。
4. L2 はプリセットスクリューを使用した時の値です。
5. キャップの締め付けトルクに関しては、P. 554 を参照ください。

1. Collet, preset screw and spanner are sold separatey.
2. Always use "AA" class collet.
3. Refer to P. 097 for minimum tool insertion length in case of using our coolant collets (OH,C or MS).
4. "L2" indicates dimension when using with a preset screw.
5. See P. 554 for standard tightening torque.

コレット Collet	スパナ Spanner	プリセットスクリュー Preset screw
P. 092	P. 098	P. 100



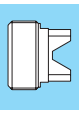

ご注文例 Ordering Example

BT40 - GDC09A - 90

シャンクサイズ Shank size	最大コレット内径 Max. collet I.D.	突き出し長さ (L) Projection length



ERC 小径コレットホルダ Collet Holder For Small Diameters

干渉が厳しいドリル加工用に最適。
For drilling in tight space.

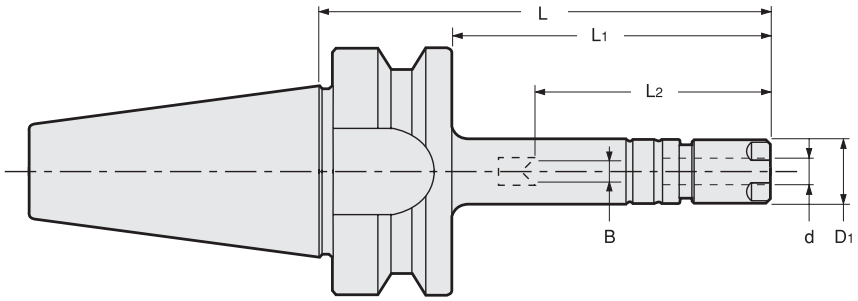

商品コード Code	型式 Model	d	L	L1	B	L2	D1	キャップ Nut	kg	¥	コレット Collet	スパナ Spanner
2550 00108045	BT30 -ERC8 -45	0.5 ～ 5.0	45	23	— (0 ～ 2.4)	34 (19 ～ 31)	12	ERP-8	0.40	43,240	ER8	S-8E
2550 00108060	-60	0.5 ～ 5.0	60	38	— (0 ～ 2.4)	34 (19 ～ 31)	12	ERP-8	0.40	43,240		
2550 00108075	-75	0.5 ～ 5.0	75	53	— (0 ～ 2.4)	34 (19 ～ 31)	12	ERP-8	0.41	43,240		
2550 00108090	-90	0.5 ～ 5.0	90	68	— (0 ～ 2.4)	34 (19 ～ 31)	12	ERP-8	0.41	43,590		
2550 00108105	-105	0.5 ～ 5.0	105	83	— (0 ～ 2.4)	34 (19 ～ 31)	12	ERP-8	0.42	43,590		
2550 00108135	-135	0.5 ～ 5.0	135	113	— (0 ～ 2.4)	34 (19 ～ 31)	12	ERP-8	0.45	44,070		
2550 00110045	-ERC11S-45	0.5 ～ 7.0	45	23	0 ～ 4	22 ～ 40	16	ERP-11S	0.40	41,810	FDC-07	S-11E
2550 00110060	-60	0.5 ～ 7.0	60	38	0 ～ 4	22 ～ 45	16	ERP-11S	0.41	41,810		
2550 00110075	-75	0.5 ～ 7.0	75	53	0 ～ 4	22 ～ 45	16	ERP-11S	0.43	41,810		
2550 00110090	-90	0.5 ～ 7.0	90	68	0 ～ 4	22 ～ 45	16	ERP-11S	0.45	42,410		
2550 00110105	-105	0.5 ～ 7.0	105	83	0 ～ 4	22 ～ 45	16	ERP-11S	0.46	42,410		
2550 00110135	-135	0.5 ～ 7.0	135	113	0 ～ 4	22 ～ 45	16	ERP-11S	0.50	42,760		
2550 00308060	BT40 -ERC8 -60	0.5 ～ 5.0	60	33	— (0 ～ 2.4)	34 (19 ～ 31)	12	ERP-8	0.98	44,310	ER8	S-8E
2550 00308075	-75	0.5 ～ 5.0	75	48	— (0 ～ 2.4)	34 (19 ～ 31)	12	ERP-8	0.98	44,310		
2550 00308090	-90	0.5 ～ 5.0	90	63	— (0 ～ 2.4)	34 (19 ～ 31)	12	ERP-8	0.98	44,660		
2550 00308105	-105	0.5 ～ 5.0	105	78	— (0 ～ 2.4)	34 (19 ～ 31)	12	ERP-8	0.99	44,660		
2550 00308135	-135	0.5 ～ 5.0	135	108	— (0 ～ 2.4)	34 (19 ～ 31)	12	ERP-8	1.01	45,380		
2550 00310060	-ERC11S-60	0.5 ～ 7.0	60	33	0 ～ 4	22 ～ 45	16	ERP-11S	0.99	43,000	FDC-07	S-11E
2550 00310075	-75	0.5 ～ 7.0	75	48	0 ～ 4	22 ～ 45	16	ERP-11S	1.00	43,000		
2550 00310090	-90	0.5 ～ 7.0	90	63	0 ～ 4	22 ～ 45	16	ERP-11S	1.00	43,480		
2550 00310105	-105	0.5 ～ 7.0	105	78	0 ～ 4	22 ～ 45	16	ERP-11S	1.02	43,480		
2550 00310135	-135	0.5 ～ 7.0	135	108	0 ～ 4	22 ～ 45	16	ERP-11S	1.06	44,070		

1. コレット、スパナは別途ご注文下さい。
2. ERC8 用プリセットスクリュー ES8 は別売になります。ERC11S には標準プリセットスクリュー HDS-07A-ES11 が付属しています。
3. 「B」,「L2」の（）内の数値はプリセットスクリュー ES8 を使用した時の値です。
4. クーラントコレットをご使用になる場合の最低挿入長は P. 097 を参照下さい。
5. キャップの締め付けトルクに関しては、P. 554 を参照ください。
1. Collet and spanner are sold separately.
2. ES8, a preset screw for ERC8, is sold separately. ERC11S includes a standard preset screw HDS-07A-ES11.
3. " B " and "L2 " dimensions in brackets are for using ES8 preset screw.
4. Refer to P. 097 for minimum tool insertion length in case of using our coolant collets.
5. See P. 554 for standard tightening torque.

FDC コレット FDC Collet P. 092
ER コレット ER Collet P. 096
スパナ Spanner P. 098
プリセットスクリュー Preset screw P. 100



ご注文例 Ordering Example

BT40 - ERC8 - 105

シャンクサイズ Shank size
突き出し長さ (L) Projection length



ERC-T

テーパータイプ 小径コレットホルダ
Collet Holder For Small Diameters (Taper Type)

干渉が厳しいドリル加工用に最適。
For drilling in tight space.

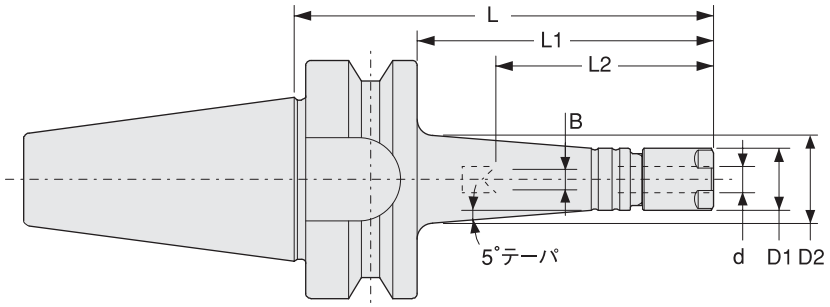

商品コード Code	型式 Model	d	L	L1	B	L2	D1	D2	キャップ Nut	Kg	—	コレット Collet	スパナ Spanner
2550 10108060	BT30 -ERC8 -60T	0.5～5.0	60	38	— (0～2.4)	34 (19～31)	12	14.5	ERP-8	0.4	43,240	ER8	S-8E
2550 10108075	-75T	0.5～5.0	75	53	— (0～2.4)	34 (19～31)	12	17.5	ERP-8	0.5	43,240		
2550 10108090	-90T	0.5～5.0	90	68	— (0～2.4)	34 (19～31)	12	20	ERP-8	0.5	43,590		
2550 10108105	-105T	0.5～5.0	105	83	— (0～2.4)	34 (19～31)	12	22.5	ERP-8	0.5	43,590		
2550 10108135	-135T	0.5～5.0	135	113	— (0～2.4)	34 (19～31)	12	28	ERP-8	0.6	44,070		
2550 10110060	-ERC11S -60T	0.5～7.0	60	38	0～4	22～45	16	18.5	ERP-11S	0.5	41,810	FDC-07	S-11E
2550 10110075	-75T	0.5～7.0	75	53	0～4	22～45	16	21	ERP-11S	0.5	41,810		
2550 10110090	-90T	0.5～7.0	90	68	0～4	22～45	16	24	ERP-11S	0.5	42,410		
2550 10110105	-105T	0.5～7.0	105	83	0～4	22～45	16	26.5	ERP-11S	0.6	42,410		
2550 10110135	-135T	0.5～7.0	135	113	0～4	22～45	16	31.5	ERP-11S	0.7	42,760		
2550 10308060	BT40 -ERC8 -60T	0.5～5.0	60	33	— (0～2.4)	34 (19～31)	12	14	ERP-8	1.0	44,310	ER8	S-8E
2550 10308075	-75T	0.5～5.0	75	48	— (0～2.4)	34 (19～31)	12	16.5	ERP-8	1.0	44,310		
2550 10308090	-90T	0.5～5.0	90	63	— (0～2.4)	34 (19～31)	12	19	ERP-8	1.0	44,660		
2550 10308105	-105T	0.5～5.0	105	78	— (0～2.4)	34 (19～31)	12	21.5	ERP-8	1.1	44,660		
2550 10308135	-135T	0.5～5.0	135	108	— (0～2.4)	34 (19～31)	12	27	ERP-8	1.2	45,380		
2550 10310060	-ERC11S -60T	0.5～7.0	60	33	0～4	22～45	16	17.5	ERP-11S	1.1	43,000	FDC-07	S-11E
2550 10310075	-75T	0.5～7.0	75	48	0～4	22～45	16	20.5	ERP-11S	1.1	43,000		
2550 10310090	-90T	0.5～7.0	90	63	0～4	22～45	16	23	ERP-11S	1.1	43,480		
2550 10310105	-105T	0.5～7.0	105	78	0～4	22～45	16	25.5	ERP-11S	1.1	43,480		
2550 10310135	-135T	0.5～7.0	135	108	0～4	22～45	16	31	ERP-11S	1.3	44,070		

1. コレット、スパナは別途ご注文下さい。
2. ERC8 用プリセットスクリュー ES8 は別売になります。ERC11S には標準プリセットスクリュー HDS-07A-ES11 が付属しています。
3. 「B」,「L2」の（）内の数値はプリセットスクリュー ES8 を使用した時の値です。
4. クーラントコレットをご使用になる場合の最低挿入長は P. 097 を参照下さい。
5. キャップの締め付けトルクに関しては、P. 554 を参照ください。

1. Collet and spanner are sold separately.
2. ES8, a preset screw for ERC8, is sold separately. ERC11S includes a standard preset screw HDS-07A-ES11.
3. " B " and "L2 " dimensions in brackets are for using ES8 preset screw.
4. Refer to P. 097 for minimum tool insertion length in case of using our coolant collets.
5. See P. 554 for standard tightening torque.

FDC コレット FDC Collet	ER コレット ER Collet	スパナ Spanner	プリセットスクリュー Preset screw
P. 092	P. 096	P. 098	P. 100






ご注文例 Ordering Example

BT40 - ERC8 - 105T

シャンクサイズ Shank size

突き出し長さ (L) Projection length



FDC コレット High-Precision Collet

刃具シャンク径 Tool shank dia.	型式 Model FDC-07	FDC-09	FDC-12	FDC-16	FDC-22
ø0.5 ～ 1.0	FDC-01007	—	—	—	—
ø1.0 ～ 1.5	FDC-01507	—	—	—	—
ø1.5 ～ 2.0	FDC-02007	—	—	—	—
ø2.0 ～ 2.5	FDC-02507	—	—	—	—
ø2.5 ～ 3.0	FDC-03007	FDC-03009	FDC-03012	—	—
ø3.0 ～ 3.5	FDC-03507	FDC-03509	FDC-03512	—	—
ø3.5 ～ 4.0	FDC-04007	FDC-04009	FDC-04012	FDC-04016	FDC-04022
ø4.0 ～ 4.5	FDC-04507	FDC-04509	FDC-04512	FDC-04516	FDC-04522
ø4.5 ～ 5.0	FDC-05007	FDC-05009	FDC-05012	FDC-05016	FDC-05022
ø5.0 ～ 5.5	FDC-05507	FDC-05509	FDC-05512	FDC-05516	FDC-05522
ø5.5 ～ 6.0	FDC-06007	FDC-06009	FDC-06012	FDC-06016	FDC-06022
ø6.0 ～ 6.5	FDC-06507	FDC-06509	FDC-06512	FDC-06516	FDC-06522
ø6.5 ～ 7.0	FDC-07007	FDC-07009	FDC-07012	FDC-07016	FDC-07022
ø7.0 ～ 7.5	—	FDC-07509	FDC-07512	FDC-07516	FDC-07522
ø7.5 ～ 8.0	—	FDC-08009	FDC-08012	FDC-08016	FDC-08022
ø8.0 ～ 8.5	—	FDC-08509	FDC-08512	FDC-08516	FDC-08522
ø8.5 ～ 9.0	—	FDC-09009	FDC-09012	FDC-09016	FDC-09022
ø9.0 ～ 9.5	—	—	FDC-09512	FDC-09516	FDC-09522
ø9.5 ～ 10.0	—	—	FDC-10012	FDC-10016	FDC-10022
ø10.0 ～ 10.5	—	—	FDC-10512	FDC-10516	FDC-10522
ø10.5 ～ 11.0	—	—	FDC-11012	FDC-11016	FDC-11022
ø11.0 ～ 11.5	—	—	FDC-11512	FDC-11516	FDC-11522
ø11.5 ～ 12.0	—	—	FDC-12012	FDC-12016	FDC-12022
ø12.0 ～ 12.5	—	—	—	FDC-12516	FDC-12522
ø12.5 ～ 13.0	—	—	—	FDC-13016	FDC-13022
ø13.0 ～ 13.5	—	—	—	FDC-13516	FDC-13522
ø13.5 ～ 14.0	—	—	—	FDC-14016	FDC-14022
ø14.0 ～ 14.5	—	—	—	FDC-14516	FDC-14522
ø14.5 ～ 15.0	—	—	—	FDC-15016	FDC-15022
ø15.0 ～ 15.5	—	—	—	FDC-15516	FDC-15522
ø15.5 ～ 16.0	—	—	—	FDC-16016	FDC-16022
ø16.0 ～ 16.5	—	—	—	—	FDC-16522
ø16.5 ～ 17.0	—	—	—	—	FDC-17022
ø17.0 ～ 17.5	—	—	—	—	FDC-17522
ø17.5 ～ 18.0	—	—	—	—	FDC-18022
ø18.0 ～ 18.5	—	—	—	—	FDC-18522
ø18.5 ～ 19.0	—	—	—	—	FDC-19022
ø19.0 ～ 19.5	—	—	—	—	FDC-19522
ø19.5 ～ 20.0	—	—	—	—	FDC-20022
ø20.0 ～ 20.5	—	—	—	—	FDC-20522
ø20.5 ～ 21.0	—	—	—	—	FDC-21022
ø21.0 ～ 21.5	—	—	—	—	FDC-21522
ø21.5 ～ 22.0	—	—	—	—	FDC-22022
精度 (4d 先端) Accuracy (4 × d) AA (5μm) ø1.0	10,580	6,150	6,580	6,800	7,120
ø1.5 ～ 3.5	9,180				
ø4.0 ～ 7.0	7,770				
精度 (4d 先端) Accuracy (4 × d) A (10μm) ø1.0	10,040	5,290	5,830	6,260	6,580
ø1.5 ～ 3.5	8,640				
ø4.0 ～ 7.0	7,230				

刃具シャンク径 Tool shank dia.	型式 Model FDC-32
ø20.0 ～ 20.5	FDC-20532
ø20.5 ～ 21.0	FDC-21032
ø21.0 ～ 21.5	FDC-21532
ø21.5 ～ 22.0	FDC-22032
ø22.0 ～ 22.5	FDC-22532
ø22.5 ～ 23.0	FDC-23032
ø23.0 ～ 23.5	FDC-23532
ø23.5 ～ 24.0	FDC-24032
ø24.0 ～ 24.5	FDC-24532
ø24.5 ～ 25.0	FDC-25032
ø25.0 ～ 25.5	FDC-25532
ø25.5 ～ 26.0	FDC-26032
ø26.0 ～ 26.5	FDC-26532
ø26.5 ～ 27.0	FDC-27032
ø27.0 ～ 27.5	FDC-27532
ø27.5 ～ 28.0	FDC-28032
ø28.0 ～ 28.5	FDC-28532
ø28.5 ～ 29.0	FDC-29032
ø29.0 ～ 29.5	FDC-29532
ø29.5 ～ 30.0	FDC-30032
ø30.0 ～ 30.5	FDC-30532
ø30.5 ～ 31.0	FDC-31032
ø31.0 ～ 31.5	FDC-31532
ø31.5 ～ 32.0	FDC-32032
精度 (4d 先端) Accuracy (4 × d) A (10μm)	7,660
B (15μm)	6,480

コレット選定例 Selection example of collet

例えば ø10.0 シャンクを保持する場合、
コレット内径は ø10.0 及び ø10.5 が使用できますが、
保持精度及び保持力を考慮して ø10.0 の選定をおすすめします。
To clamp ø10.0 tool shank, there are 2 collets, ø10.0 and ø10.5 collets.
We suggest you select ø10.0 collet for higher accuracy.

ご注文例 Ordering Example

FDC - 060 12 AA

最大把握径 Max. chucking dia. | 精度 Accuracy

12 シリーズ
12 Series



FDC-OH

クーラント穴付き刃具用 コレット
High-Precision Collet (For Tool With Coolant Hole)

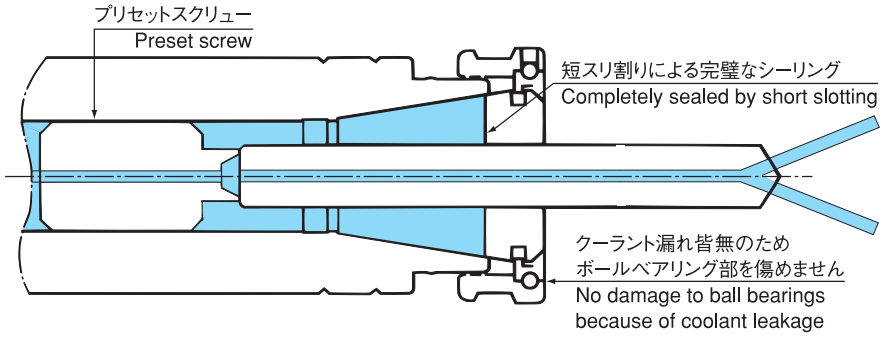

刃具シャンク径 Tool shank dia.	型式 Model				
	FDC-07-OH	FDC-09-OH	FDC-12-OH	FDC-16-OH	FDC-22-OH
ø3.0	FDC-03007-OH	FDC-03009-OH	FDC-03012-OH	—	—
ø3.5	FDC-03507-OH	FDC-03509-OH	FDC-03512-OH	—	—
ø4.0	FDC-04007-OH	FDC-04009-OH	FDC-04012-OH	—	—
ø4.2	FDC-04207-OH	FDC-04209-OH	FDC-04212-OH	—	—
ø4.5	FDC-04507-OH	FDC-04509-OH	FDC-04512-OH	—	—
ø5.0	FDC-05007-OH	FDC-05009-OH	FDC-05012-OH	—	—
ø5.5	FDC-05507-OH	FDC-05509-OH	FDC-05512-OH	—	—
ø6.0	FDC-06007-OH	FDC-06009-OH	FDC-06012-OH	FDC-06016-OH	FDC-06022-OH
ø6.5	FDC-06507-OH	FDC-06509-OH	FDC-06512-OH	FDC-06516-OH	FDC-06522-OH
ø6.8	FDC-06807-OH	FDC-06809-OH	FDC-06812-OH	FDC-06816-OH	FDC-06822-OH
ø7.0	FDC-07007-OH	FDC-07009-OH	FDC-07012-OH	FDC-07016-OH	FDC-07022-OH
ø7.5	—	FDC-07509-OH	FDC-07512-OH	FDC-07516-OH	FDC-07522-OH
ø8.0	—	FDC-08009-OH	FDC-08012-OH	FDC-08016-OH	FDC-08022-OH
ø8.5	—	FDC-08509-OH	FDC-08512-OH	FDC-08516-OH	FDC-08522-OH
ø9.0	—	FDC-09009-OH	FDC-09012-OH	FDC-09016-OH	FDC-09022-OH
ø9.5	—	—	FDC-09512-OH	FDC-09516-OH	FDC-09522-OH
ø10.0	—	—	FDC-10012-OH	FDC-10016-OH	FDC-10022-OH
ø10.2	—	—	FDC-10212-OH	FDC-10216-OH	FDC-10222-OH
ø10.5	—	—	FDC-10512-OH	FDC-10516-OH	FDC-10522-OH
ø11.0	—	—	FDC-11012-OH	FDC-11016-OH	FDC-11022-OH
ø11.5	—	—	FDC-11512-OH	FDC-11516-OH	FDC-11522-OH
ø12.0	—	—	FDC-12012-OH	FDC-12016-OH	FDC-12022-OH
ø13.0	—	—	—	FDC-13016-OH	FDC-13022-OH
ø16.0	—	—	—	FDC-16016-OH	FDC-16022-OH
ø18.0	—	—	—	—	FDC-18022-OH
ø20.0	—	—	—	—	FDC-20022-OH
ø22.0	—	—	—	—	FDC-22022-OH
精度 (4d 先端) Accuracy (4 × d) AA（5μm）	ø3.0 ～ 3.5 14,250	6,150	6,580	6,800	7,120
	ø4.0 ～ 7.0 12,090				
A（10μm）	ø3.0 ～ 3.5 13,390	5,290	5,830	6,260	6,580
	ø4.0 ～ 7.0 10,800				

1.クーラントコレットの縮み代は 0.1mm です。
2.上記以外のサイズは、準規格品となります。
1.Coolant collets collapse by 0.1mm.
2.Collet sizes not listed above are available upon request.

ご注文例 Ordering Example

FDC - 060 12 - OH AA

- 060: 最大把握径 Max. chucking dia.
- 12: 12 シリーズ 12 Series
- AA: 精度 Accuracy



FDC-C

コレットスルー用 コレット
High-Precision Collet (For Collet Through)

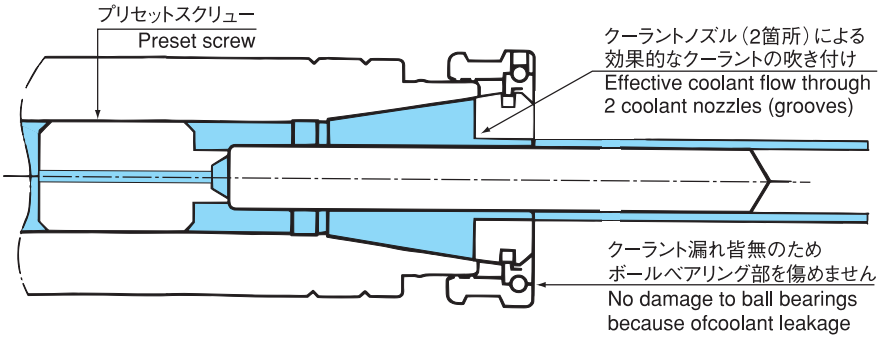

刃具シャンク径 Tool shank dia.		型式 Model				
		FDC-07-C (ø3 ～ ø7)	FDC-09-C (ø3 ～ ø9)	FDC-12-C (ø3 ～ ø12)	FDC-16-C (ø6 ～ ø16)	FDC-22-C (ø6 ～ ø22)
ø3.0 0.1 とび In 0.1mm increments ø22.0		FDC-03007-C 0.1 とび In 0.1mm increments FDC-07007-C	FDC-03009-C 0.1 とび In 0.1mm increments FDC-09009-C	FDC-03012-C 0.1 とび In 0.1mm increments FDC-12012-C	FDC-06016-C 0.1 とび In 0.1mm increments FDC-16016-C	FDC-06022-C 0.1 とび In 0.1mm increments FDC-22022-C
精度 (4d 先端) Accuracy (4 × d)	AA (5μm)	18,140	9,230	9,880	10,200	10,690
	A (10μm)	—	7,930	8,740	9,390	9,880

クーラントコレットの縮み代は 0.1mm です。
Coolant collets collapse by 0.1mm.

ご注文例 Ordering Example

FDC - 060 12 - C AA

- 060: 最大把握径 Max. chucking dia.
- 12: 12 シリーズ 12 Series
- C: 精度 Accuracy



FDC-MS

セミドライ加工用 コレット
High-Precision Collet (For Semi-dry Machining /MQL)

比較的大きめの粒子を高速で刃具に沿って吹き付ける事でワーク表面及び刃具等に潤滑油を付着させる。

Making lubricant adhere to the surface of workpiece and tool by spraying comparatively large particles alongside the tool.

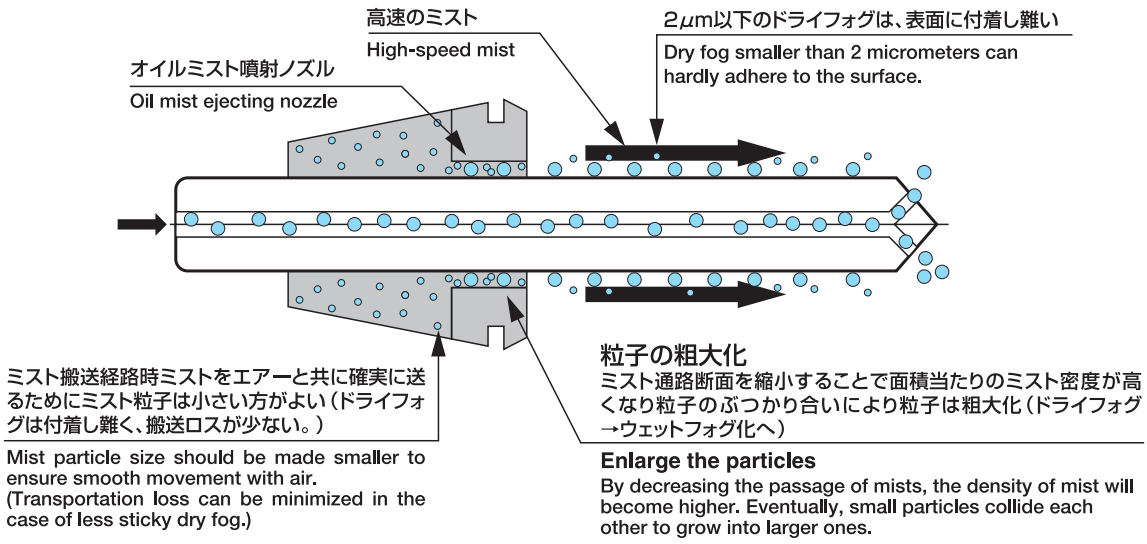

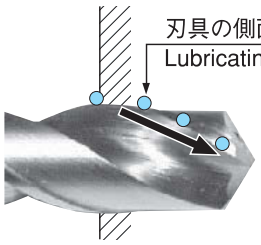

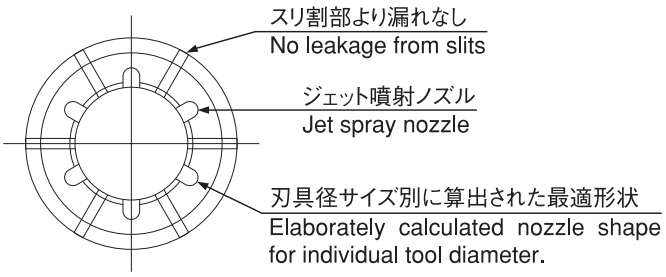

刃具シャンク径 Tool shank dia.		型式 Model				
		FDC-07-MS	FDC-09-MS	FDC-12-MS	FDC-16-MS	FDC-22-MS
ø3.0		FDC-03007-MS	FDC-03009-MS	FDC-03012-MS	—	—
ø4.0		FDC-04007-MS	FDC-04009-MS	FDC-04012-MS	—	—
ø5.0		FDC-05007-MS	FDC-05009-MS	FDC-05012-MS	—	—
ø6.0		—	FDC-06009-MS	FDC-06012-MS	FDC-06016-MS	FDC-06022-MS
ø7.0		—	FDC-07009-MS	FDC-07012-MS	FDC-07016-MS	FDC-07022-MS
ø8.0		—	FDC-08009-MS	FDC-08012-MS	FDC-08016-MS	FDC-08022-MS
ø9.0		—	—	FDC-09012-MS	FDC-09016-MS	FDC-09022-MS
ø10.0		—	—	FDC-10012-MS	FDC-10016-MS	FDC-10022-MS
ø11.0		—	—	FDC-11012-MS	FDC-11016-MS	FDC-11022-MS
ø12.0		—	—	FDC-12012-MS	FDC-12016-MS	FDC-12022-MS
ø13.0		—	—	—	FDC-13016-MS	FDC-13022-MS
ø14.0		—	—	—	FDC-14016-MS	FDC-14022-MS
ø16.0		—	—	—	—	FDC-16022-MS
ø20.0		—	—	—	—	FDC-20022-MS
精度 (4d 先端) Accuracy (4 × d)	AA (5μm)	24,620	15,760	16,410	16,740	17,170
	A (10μm)	—	14,470	15,220	15,870	16,410

1.コレットの縮み代は 0.1mm です。

2.上記以外のサイズは、準規格品となります。

3.オイルホール付の刃具及びオイルホールなし刃具どちらでも使用できます。

1.Collets collapse by 0.1mm.

2.Sizes not listed above are available upon request.

3.Tools with or without coolant holes can be used.

ご注文例 Ordering Example

FDC - 060 12 - MS AA

- 060: 最大把握径 Max. chucking dia.
- 12: 12 シリーズ 12 Series
- MS
- AA: 精度 Accuracy

特殊品もご用命ください。

Specials on request



ER8

小径コレット
Collet For Small Diameters

ER8



刃具シャンク径 Tool Shank Dia.	型式 Model ER8 サイズ Size	—
ø0.5 ～ 1.0	ER8-1.0	AA：11,340 A： 8,420
ø1.0 ～ 1.5	ER8-1.5	
ø1.5 ～ 2.0	ER8-2.0	
ø2.0 ～ 2.5	ER8-2.5	
ø2.5 ～ 3.0	ER8-3.0	AA：9,720 A：6,800
ø3.0 ～ 3.5	ER8-3.5	
ø3.5 ～ 4.0	ER8-4.0	
ø4.0 ～ 4.5	ER8-4.5	
ø4.5 ～ 5.0	ER8-5.0	

ER8 型コレット選定例
Selection example of ER8

例えば ø3.0 シャンクを保持する場合、コレット内径は ø3.0 及び ø3.5 が使用できますが、保持精度及び保持力を考量して ø3.0 の選定をおすすめします。
To clamp ø3.0 tool shank, there are 2 collets, ø3.0 and ø3.5 collets. We suggest you select ø3.0 collet for higher accuracy.

ご注文例 Ordering Example

ER8 - 2.0 AA
最大把握径 Max. chucking dia.
精度 Accuracy

ER8-OH

クーラント穴付き刃具用 For tool with coolant hole



刃具シャンク径 Tool Shank Dia.	型式 Model ER8-OH サイズ Size	—
ø1.8	ER8-1.8-OH	AA：11,980 A：10,040
ø1.9	ER8-1.9-OH	
ø2.0	ER8-2.0-OH	
ø2.1	ER8-2.1-OH	
ø2.2	ER8-2.2-OH	
ø2.3	ER8-2.3-OH	
ø2.4	ER8-2.4-OH	
ø2.5	ER8-2.5-OH	
ø2.6	ER8-2.6-OH	
ø2.7	ER8-2.7-OH	
ø2.8	ER8-2.8-OH	
ø2.9	ER8-2.9-OH	
ø3.0	ER8-3.0-OH	AA：11,010 A： 8,420
ø3.1	ER8-3.1-OH	
ø3.2	ER8-3.2-OH	
ø3.3	ER8-3.3-OH	
ø3.4	ER8-3.4-OH	
ø3.5	ER8-3.5-OH	
ø3.6	ER8-3.6-OH	
ø3.7	ER8-3.7-OH	
ø3.8	ER8-3.8-OH	
ø3.9	ER8-3.9-OH	
ø4.0	ER8-4.0-OH	
ø4.1	ER8-4.1-OH	
ø4.2	ER8-4.2-OH	
ø4.3	ER8-4.3-OH	
ø4.4	ER8-4.4-OH	
ø4.5	ER8-4.5-OH	
ø4.6	ER8-4.6-OH	
ø4.7	ER8-4.7-OH	
ø4.8	ER8-4.8-OH	
ø4.9	ER8-4.9-OH	
ø5.0	ER8-5.0-OH	

ご注文例 Ordering Example

ER8 - 2.0 - OH AA
最大把握径 Max. chucking dia.
精度 Accuracy

ER8-C

コレットスルー用 For Collet through



刃具シャンク径 Tool Shank Dia.	型式 Model ER8-C サイズ Size	—
ø1.8	ER8-1.8-C	AA：13,930 A：12,310
ø1.9	ER8-1.9-C	
ø2.0	ER8-2.0-C	
ø2.1	ER8-2.1-C	
ø2.2	ER8-2.2-C	
ø2.3	ER8-2.3-C	
ø2.4	ER8-2.4-C	
ø2.5	ER8-2.5-C	
ø2.6	ER8-2.6-C	
ø2.7	ER8-2.7-C	
ø2.8	ER8-2.8-C	
ø2.9	ER8-2.9-C	
ø3.0	ER8-3.0-C	AA：12,960 A：10,690
ø3.1	ER8-3.1-C	
ø3.2	ER8-3.2-C	
ø3.3	ER8-3.3-C	
ø3.4	ER8-3.4-C	
ø3.5	ER8-3.5-C	
ø3.6	ER8-3.6-C	
ø3.7	ER8-3.7-C	
ø3.8	ER8-3.8-C	
ø3.9	ER8-3.9-C	
ø4.0	ER8-4.0-C	
ø4.1	ER8-4.1-C	
ø4.2	ER8-4.2-C	
ø4.3	ER8-4.3-C	
ø4.4	ER8-4.4-C	
ø4.5	ER8-4.5-C	
ø4.6	ER8-4.6-C	
ø4.7	ER8-4.7-C	
ø4.8	ER8-4.8-C	
ø4.9	ER8-4.9-C	
ø5.0	ER8-5.0-C	

クーラントコレット ER8-OH,ER8-C の縮み代は 0.1mm です。
Shrinkage allowance for coolant collet ER8-OH, ER8-C : 0.1mm

ご注文例 Ordering Example

ER8 - 2.0 - C AA
最大把握径 Max. chucking dia.
精度 Accuracy

クーラントコレットとタング付き刃具併用時の最低挿入長
Minimum tool insertion length when coolant collet and tool with tang are used.

HDC･A, GDC･A, ERC, ERC-T, HDZ, GDZ, ERZ

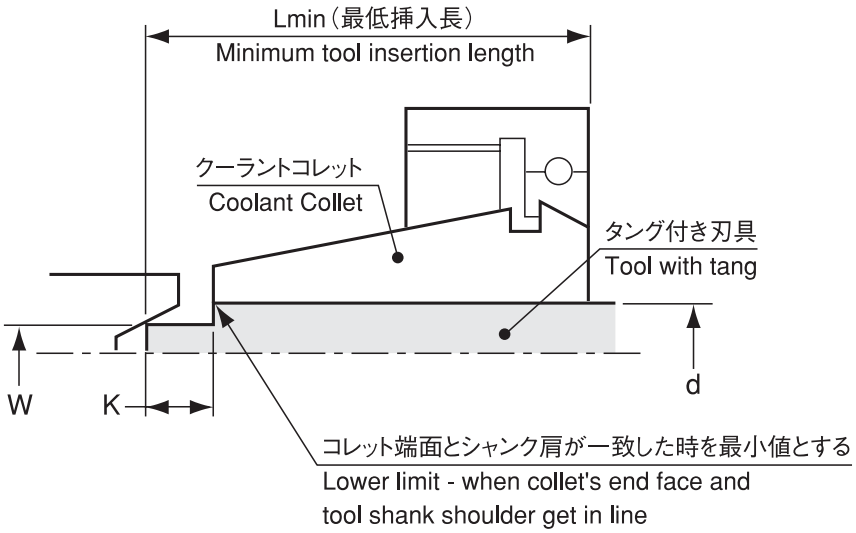

コレットサイズ Collet size (OH,C,MS)	把握径 d Chucking diameter	刃具形状 Geometry of cutting tool											
		刃具シャンク径 d Tool shank diameter	ø3.1 ～ 5.0		ø5.1 ～ 6.0		ø6.1 ～ 9.0		ø9.1 ～ 12.0		ø12.1 ～ 16.0		ø16.1 ～ 22.0	
		タング巾 W Tang width	2.4		3		4		5		6		8	
		タング長さ K Tang length	5	3	6	3	8	5	8	5	10	5	12	5
ER8	ø1.8 ～ 5.0	タング付き刃具使用時の Lmin 値 L min value when using tool with tang	20.5	19	—	—	—	—	—	—	—	—	—	—
FDC07	ø3.0 ～ 7.0		23	22	24	22	26	23	—	—	—	—	—	—
FDC09	ø3.0 ～ 9.0		28	27	29	27	31	28	—	—	—	—	—	—
FDC12	ø3.0 ～ 12.0		33	33	33.5	33	35.5	33	35.5	33	—	—	—	—
FDC16	ø6.0 ～ 16.0		—	—	38.5	38	40.5	38	40.5	38	42.5	38	—	—
FDC22	ø6.0 ～ 22.0		—	—	47	47	47.5	47	47.5	47	49.5	47	51.5	47

1.刃具タング部等の面取りは一切考慮しておりません。
2.刃具挿入長が最低挿入長より短いとクーラント漏れが発生します。
3.タング長さ（K）によって最低挿入長さが変わるものもあります。
1.Chamfer at tool tang is NOT taken into account at all.
2.Coolant leakage will happen if minimum insertion length is not kept.
3.Minimum insertion length will vary according to tang length(K).

アクセサリの組合せ
Combination of accessories

HDC・A-R, HDZ-R

コレット Collet		キャップ Nut			専用スパナ Spanner			
型式 Model	商品コード Code	型式 Model	商品コード Code	–	型式 Model	商品コード Code	標準締付けトルク Standerd Tightening Torque	–
FDC-07	2480 01□0※※07	HDP-07R	2544 00000107	8,640	S-0R	3155 00000000	10~15 N・m	5,070
FDC-09	2480 00□0※※09	HDP-09R	2544 00000109	7,560	S-1R	3155 00000001	30~35 N・m	5,500
FDC-12	2480 00□※※※12	HDP-12R	2544 00000112	8,640	S-3R	3155 00000003	35~40 N・m	6,800
FDC-16	2480 00□※※※16	HDP-16R	2544 00000116	9,720	S-4R	3155 00000004	40~45 N・m	8,960
FDC-22	2480 00□※※※22	HDP-22R	2544 00000122	10,800	S-5R	3155 00000005	55~60 N・m	12,630

S-*R スパナ
S-*R Spanner



GDC・A-R, GDZ-R

コレット Collet		キャップ Nut			専用スパナ Spanner			
型式 Model	商品コード Code	型式 Model	商品コード Code	–	型式 Model	商品コード Code	標準締付けトルク Standerd Tightening Torque	–
FDC-07AA	2480 0110※※07	HDP-07R	2544 00000107	8,640	S-0R	3155 00000000	10~15 N・m	5,070
FDC-09AA	2480 0010※※09	GDP-09R	2444 00000109	10,260	S-1R	3155 00000001	30~35 N・m	5,500
FDC-12AA	2480 001※※※12	GDP-12R	2444 00000112	11,340	S-3R	3155 00000003	35~40 N・m	6,800
FDC-16AA	2480 001※※※16	GDP-16R	2444 00000116	11,880	S-4R	3155 00000004	40~45 N・m	8,960
FDC-22AA	2480 001※※※22	GDP-22R	2444 00000122	13,500	S-5R	3155 00000005	55~60 N・m	12,630

S-*R スパナ
S-*R Spanner

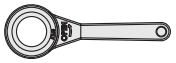

HDC・A, HDZ, SDM, KH-E

コレット Collet		キャップ Nut			専用スパナ Spanner			
型式 Model	商品コード Code	型式 Model	商品コード Code	–	型式 Model	商品コード Code	標準締付けトルク Standerd Tightening Torque	–
FDC-07	2480 01□0※※07	HDP-07A	0070 03001407	7,560	S-0	0803 00000000	10~15 N・m	1,290
FDC-09	2480 00□0※※09	HDP-09	2544 00000009	6,480	S-1L	0803 00000011	30~35 N・m	1,290
FDC-12	2480 00□※※※12	HDP-12	2544 00000012	7,560	S-3L	0803 00000013	35~40 N・m	2,160
FDC-16	2480 00□※※※16	HDP-16	2544 00000016	8,640	S-4L	0803 00000014	40~45 N・m	2,160
FDC-22	2480 00□※※※22	HDP-22	2544 00000022	9,720	S-5L	0803 00000015	55~60 N・m	2,910
FDC-32	2480 00□※※※32	HDP-32	0070 00105648	14,040	S-6	0803 00000006	80~90 N・m	2,700

S-** スパナ
S-** Spanner



S-0, S-6 スパナ
S-0, S-6 Spanner



GDC・A, GDZ

コレット Collet		キャップ Nut			専用スパナ Spanner			
型式 Model	商品コード Code	型式 Model	商品コード Code	–	型式 Model	商品コード Code	標準締付けトルク Standerd Tightening Torque	–
FDC-07AA	2480 0110※※07	HDP-07A	0070 03001407	7,560	S-0	0803 00000000	10~15 N・m	1,290
FDC-09AA	2480 0010※※09	GDP-09	2444 00000009	9,180	S-0	0803 00000000	30~35 N・m	1,290
FDC-12AA	2480 001※※※12	GDP-12	2444 00000012	10,260	FK-0034	2445 00000034	35~40 N・m	1,940
FDC-16AA	2480 001※※※16	GDP-16	2444 00000016	10,800	FK-0034	2445 00000034	40~45 N・m	1,940
FDC-22AA	2480 001※※※22	GDP-22	2444 00000022	12,420	FK-0045	2445 00000045	55~60 N・m	2,480

S-0, FK-00** スパナ
S-0, FK-00** Spanner



ERC, ERC-T, ERZ

コレット Collet		キャップ Nut			専用スパナ Spanner			
型式 Model	商品コード Code	型式 Model	商品コード Code	–	型式 Model	商品コード Code	標準締付けトルク Standerd Tightening Torque	–
ER8	2490 00□0※※08	ERP-8	2554 00000008	11,880	S-8E	0803 00000007	5~7 N・m	640
FDC-07	2480 00□0※※07	ERP-11S	2554 00000010	9,720	S-11E	0803 00000008	15~20 N・m	760

S-** スパナ
S-** Spanner



コレットのAA 級は1、A 級は2が、商品コードの□部に入ります。
※には、コレット内径 (MAX.) が入ります。
1 for AA class collets and 2 for A class collets are placed in the □ of the product code.
※ = Max. I.D. of collet.

Rゼロホルダ用振れ調整レンチ
Adjustment wrench

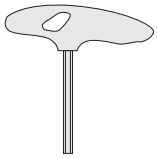

型式 Model	商品コード Code	–
L-3T	6080 00000030	700
L-4T	6080 00115576	810
L-5T	6080 00115577	870
L-6T	6080 00115578	1,180

スパナヘッド、トルクレンチ
Spanner head / Torque wrench

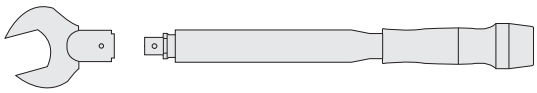

スパナヘッド、トルクレンチに関しては P. 554 を参照ください。
See P. 554 for Spanner Head / Torque wrench.

コレットとキャップの着脱
Collet insertion and removal

1

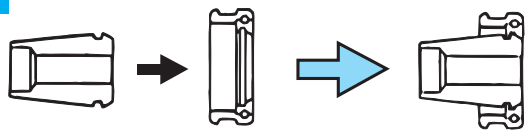

2

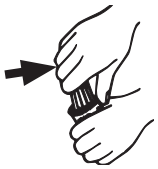

1. セット方法　HDP キャップの爪をFDCコレットのミゾへ確実に入れてからシャンクにセットして下さい。
2. はずし方　HDP キャップをつかみ、FDCコレットを横へ押しながら回転させて下さい。
1. To insert　Place FDC collet into threaded end of HDP nut. Press down on rear of the collet to "clip" the collet into the nut.
2. To remove　While holding HDP nut firmly in one hand grasp FDC collet in the other while pushing sideways.

コレット・キャップ組付寸法
Dimension for Collet and Nut

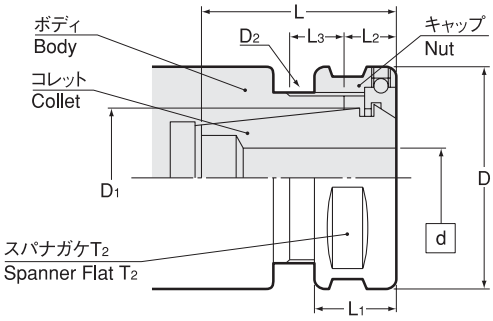

型式 Model	キャップ Nut	スパナ Spanner	d	D	D1	D2	L	L1	L2	L3 MIN	T2
FDC - d 07	HDP-07A	S-0	0.5~ 7.0	23	10.9	M14 P=0.75	18.0	11.5	7.0	9	—
FDC - d 09	HDP-09	S-1L	2.5~ 9.0	26	13.57	M19 P=1	23.0	13.0	8.0	9	24
FDC - d 12	HDP-12	S-3L	2.5~12.0	32	18.42	M24 P=1	27.5	14.0	8.5	9	30
FDC - d 16	HDP-16	S-4L	3.5~16.0	36	22.2	M28 P=1	32.5	14.0	9.0	9	33
FDC - d 22	HDP-22	S-5L	3.5~22.0	46	30.6	M36 P=1	39.5	16.0	10.0	9	42

ボディ設計寸法
Dimension for body

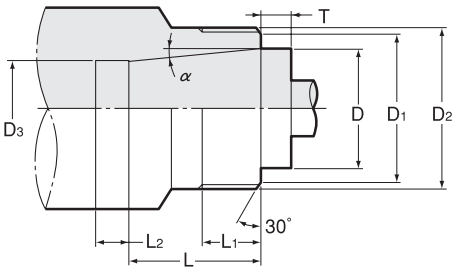

型式 Model	キャップ Nut	D	T±0.1	D1	D2	(D3)	L	L1 MIN	(L2)	α
FDC - d 07	HDP-07A	10.9	4	13	M14 P=0.75	8.5	10	9.0	6	8°
FDC - d 09	HDP-09	13.57	5	17	M19 P=1	10.5	17	9.0	4	5° 59'
FDC - d 12	HDP-12	18.42	5	22	M24 P=1	14.5	21	9.0	4	5° 59'
FDC - d 16	HDP-16	22.2	5	26	M28 P=1	17.5	25	9.0	4	5° 59'
FDC - d 22	HDP-22	30.6	5	34	M36 P=1	24.0	35	10	4	5° 59'

D3、L2 寸法は参考値です。必要に応じて変更して下さい。αのテーパゲージについては、お問い合わせ下さい。
D3 and L2 are for reference only and can be changed to your designing. Contact NT TOOL for taper gauge.

HDS, ES プリセットスクリュー Preset Screw

HDC･A, GDC･A, HDZ, GDZ

標準型 Standard

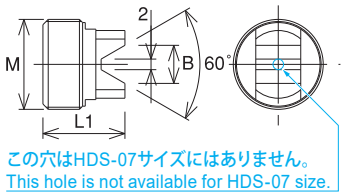

この穴はHDS-07サイズにはありません。
This hole is not available for HDS-07 size.

商品コード Code	型式 Model	B	M	L1	ホルダサイズ Holder size	—
2545 00000007	**HDS-07**	5.5	M8 P=1	14	07	1,080
2545 00000009	**HDS-09**	5.5	M10 P=1	14	09	1,080
2545 00000012	**HDS-12**	7.2	M14 P=1	15.5	12	1,290
2545 00000016	**HDS-16**	7.2	M17 P=1	15.5	16	1,290
2545 00000022	**HDS-22**	9.5	M23 P=1	17.5	22	1,400

六角穴付き With hex. hole

Type1

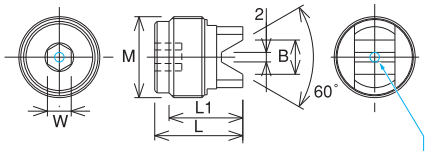

この穴はHDS-07サイズにはありません。
This hole is not available for HDS-07 size.

Type2

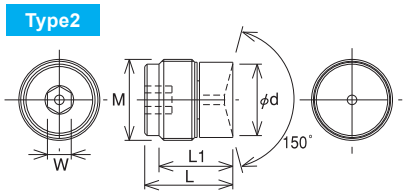

1. ＊の商品を使用の場合、ø2未満のドリルはクーラント穴に入り込むため突き出し調整用としてご使用できません。
2. 標準付属のプリセットスクリューと最大調整量が変わる場合があります。詳しくは各ホルダディメンションページをご参照願います。
3. 六角穴付きプリセットスクリュー使用時、使用プルボルト貫通穴径及びホルダ内径を確認下さい。

1. In case using drill less than ø2 for models with ＊, length adjustment function does not work since drill goes into coolant hole.
2. Max. adjustment range can be different from standard preset screw.For details, please refer to each holder's dimensions page.
3. When a preset screw with hex hole is used, please check through-hole diameter on the pull bolt as well as holder inner diameter

商品コード Code	型式 Model	Type	W	B	ø d	M	L	L1	ホルダサイズ Holder size	—
2545 30000007	**HDS-07-3**	1	3	5.5	—	M8 P=1	17	14	07	1,510
2545 40000007	**HDS-07-4**	1	4	5.5	—	M8 P=1	17	14	07	1,510
2545 30000009	**HDS-09-3**	1	3	5.5	—	M10 P=1	17	14	09	1,510
2545 40000009	**HDS-09-4**	1	4	5.5	—	M10 P=1	17	14	09	1,510
2545 50000009	**HDS-09-5**	1	5	5.5	—	M10 P=1	17	14	09	1,510
2545 30000012	**HDS-12-3**	1	3	7.2	—	M14 P=1	18.5	15.5	12	1,830
2545 40000012	**HDS-12-4**	1	4	7.2	—	M14 P=1	18.5	15.5	12	1,830
2545 50000012	**HDS-12-5**	1	5	7.2	—	M14 P=1	18.5	15.5	12	1,830
2545 30000016	**HDS-16-3**	1	3	7.2	—	M17 P=1	18.5	15.5	16	1,830
2545 40000016	**HDS-16-4**	1	4	7.2	—	M17 P=1	18.5	15.5	16	1,830
2545 50000016	**HDS-16-5**	1	5	7.2	—	M17 P=1	18.5	15.5	16	1,830
2545 30000022	**HDS-22-3**	1	3	9.5	—	M23 P=1	20.5	17.5	22	2,050
2545 40000022	**HDS-22-4**	1	4	9.5	—	M23 P=1	20.5	17.5	22	2,050
2545 50000022	**HDS-22-5**	1	5	9.5	—	M23 P=1	20.5	17.5	22	2,050
2545 31000007	**HDS-07-3C** ＊	2	3	—	6	M8 P=1	17	14	07	1,510
2545 41000007	**HDS-07-4C** ＊	2	4	—	6	M8 P=1	17	14	07	1,510
2545 31000009	**HDS-09-3C**	2	3	—	8	M10 P=1	17	14	09	1,510
2545 41000009	**HDS-09-4C**	2	4	—	8	M10 P=1	17	14	09	1,510
2545 51000009	**HDS-09-5C**	2	5	—	8	M10 P=1	17	14	09	1,510
2545 31000012	**HDS-12-3C**	2	3	—	12	M14 P=1	18.5	15.5	12	1,830
2545 41000012	**HDS-12-4C**	2	4	—	12	M14 P=1	18.5	15.5	12	1,830
2545 51000012	**HDS-12-5C**	2	5	—	12	M14 P=1	18.5	15.5	12	1,830
2545 31000016	**HDS-16-3C**	2	3	—	15	M17 P=1	18.5	15.5	16	1,830
2545 41000016	**HDS-16-4C**	2	4	—	15	M17 P=1	18.5	15.5	16	1,830
2545 51000016	**HDS-16-5C**	2	5	—	15	M17 P=1	18.5	15.5	16	1,830
2545 31000022	**HDS-22-3C**	2	3	—	21	M23 P=1	20.5	17.5	22	2,050
2545 41000022	**HDS-22-4C**	2	4	—	21	M23 P=1	20.5	17.5	22	2,050
2545 51000022	**HDS-22-5C**	2	5	—	21	M23 P=1	20.5	17.5	22	2,050

セミドライ加工用 For semi-dry machining

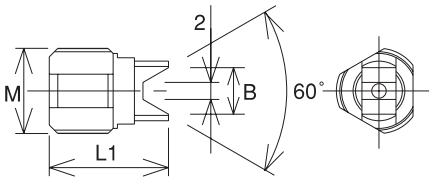

商品コード Code	型式 Model	L	B	D	M	ホルダサイズ Holder size	—
3164 00000007	**HDS-07-MS**	14	5.5	7	M8 P=1	7	3,450
3164 00000009	**HDS-09-MS**	14	5.5	7	M10 P=1	9	3,450
3164 00000012	**HDS-12-MS**	15.5	7.2	12.8	M14 P=1	12	3,670
3164 00000016	**HDS-16-MS**	15.5	7.2	12.8	M17 P=1	16	3,670
3164 00000022	**HDS-22-MS**	17.5	9.5	18	M23 P=1	22	3,880

1. クーラント穴付き刃具、クーラント穴なし刃具ともに使用できます。
2. シャンクサイズ ø 3未満の刃具には対応していません。

1.For cutting tool with or without oil hole.
2.Not applicable for cutting tools with less than ø3 shank diameter.

ERC, ERC-T, ERZ

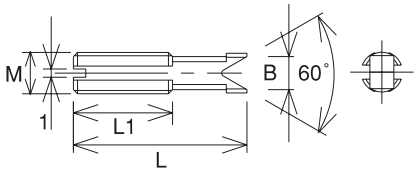

商品コード Code	型式 Model	B	M	L	L1	ホルダサイズ Holder size	—
2555 00000008	**ES8**	4	M5 P=0.8	21	12	ERC8	210

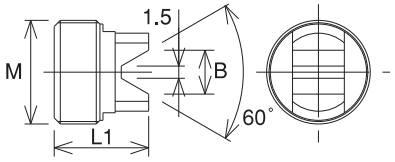

商品コード Code	型式 Model	B	M	L1	ホルダサイズ Holder size	—
2555 00070011	**HDS-07A-ES11**	5.5	M8 P=1	14.5	ERC11S	2,160



CTZ·SA

大径用"R"ゼロホルダ
"R" Zero Holder for Large Diamater

刃先の振れを限りなくゼロにセット。大径リーマでの仕上げ加工に最適。
Runout of the cutting edge can be adjusted as close as to zero.Suitable for large diameter reaming.

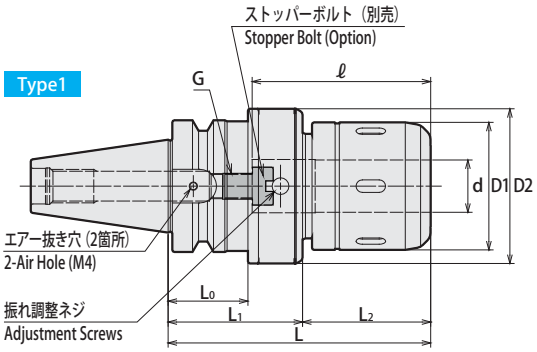

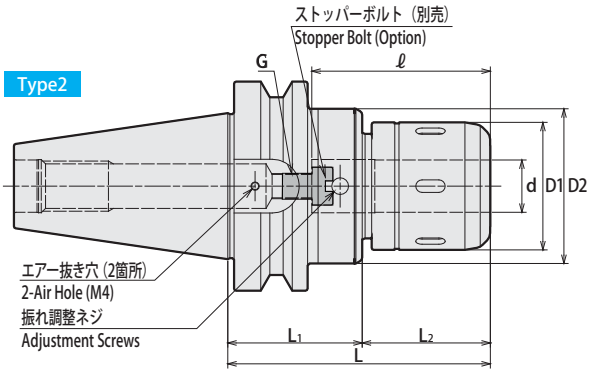

⚠ 注意　Caution
★：ATC アーム及びマガジン内での干渉にご注意ください。
★：Take caution against A.T.C. arm and tool magazine interference.

刃物取り外し時の注意事項
刃物が抜けた状態からさらに1回転以上締め付けリングを緩めてください。
Caution
Please rotate the clamping ring counterclockwise more than 360 degrees after a cutting tool is removed.

商品コード Code	型式 Model	Type	d	L	L1	L2	D1	D2	L0	ℓ	G P=1.0	kg	Max. min⁻¹	—	スパナ Spanner	調整レンチ Wrench
2950 40325125	BT40 -CTZ25SA -125	1	25	125	64	61	61	74	★ 38	80	12	2.9	16,000	52,380	HS-2.5-25	L-6L（付属）(Included)
2950 40325150	-150	1	25	150	74	76	61	74	48	80	12	3.3	14,000	53,460		
2950 40332125	-CTZ32SA -125	1	32	125	64	61	68	80	★ 35	110	18	3.0	12,000	56,160	HS-3-32	
2950 40332150	-150	1	32	150	74	76	68	80	45	120	18	3.5	11,000	59,400		
2950 40525125	BT50 -CTZ25SA -125	2	25	125	64	61	61	74	—	80	12	5.2	14,000	61,880	HS-2.5-25	
2950 40525165	-165	2	25	165	64	101	61	74	—	80	12	5.7	12,000	64,800		
2950 40532125	-CTZ32SA -125	2	32	125	64	61	68	80	—	120	18	5.3	12,000	67,390	HS-3-32	
2950 40532165	-165	2	32	165	64	101	68	80	—	120	18	5.9	10,000	70,200		
2950 40542125	-CTZ42SA -125	2	42	125	64	61	88	99	—	120	18	6.2	10,000	72,900	HS-4-42	
2950 40542165	-165	2	42	165	64	101	88	99	—	120	18	7.5	10,000	75,600		

1. スパナは別売です。詳細は P.077 をご覧ください。
2. レンチは付属しています。
3. ストレートコレット等全てのアクセサリが使用できます。
4. センタースルークーラント供給時は、M4 × 5（S）ボルト 2 本（付属）でエアー抜き穴をふさいで下さい。
5. h7 公差の刃具シャンクをご使用下さい。
1. Spanner sold separately. Refer to P.077 for details.
2. A wrench is included.
3. All accessories including straight collets can be used with above holders.
4. Use 2pcs. of M4 × 5 (S) hex. screw (included) to close air holes on the holder when internal coolant is used.
5. Tolerance of cutting tool shank must be h7.

ストッパーボルト Stopper Bolt	ストレートコレット Straight Collet		モールステーパアダプタ Morse Taper Adapter		ジャコブスアダプタ Jacobs Adapter	
BL (P.077)	MC (P.076)	MCA (P.077)	MA (P.078)	MAB (P.078)	JA (P.079)	JAB (P.079)

ご注文例 Ordering Example

BT40 - CTZ32SA - 125

シャンクサイズ Shank size	内径 I.D.	突き出し長さ (L) Projection length

最低把握長さ Min. chucking length

MC コレット未使用時 Direct Chucking (without MC Collet)

ホルダ内径 I.D.of Chuck	最低把握長さ Min. chucking length
25,32,42	50

MC コレット使用時 With MC Collet

コレット内径 Collet I.D.	最低把握長さ Min. chucking length	
	MC	MC-C、MC-OH
6,8	30	30
10,12	40	40
16,20	45	45
25	50	50
32	50	60



HDZ-R

"R"ゼロホルダ RCキャップ仕様
"R" Zero Holder with RC Nut

New

刃先の振れを限りなく「ゼロ」に調整できる画期的なホルダです。
Runout accuracy of the cutting edge can be adjusted as closely as to zero.

Type1

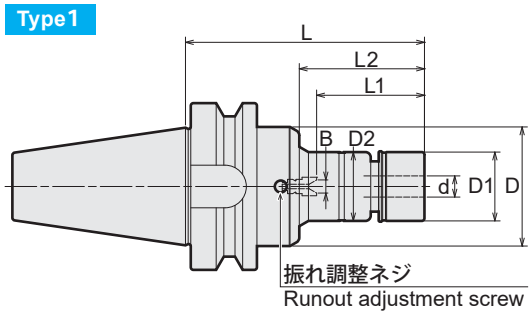

Type2

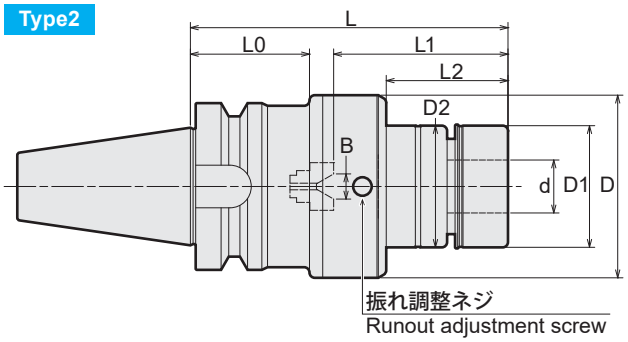

商品コード Code	型式 Model	Type	d	L	L1	L2	B	D	D1	D2	L0	キャップ Nut	kg	¥	コレット Collet	レンチ Wrench	振れ調整レンチ Adjustment wrench
3097 10706000	BT30 -HDZ07 -60(R)	1	0.5 ~ 7.0	60	22 ~ 45	22	0 ~ 4	41	20	23	–	HDP-07R	0.6	35,640	FDC-07	S-0R	L-3T
3097 10707500	-75(R)	1	0.5 ~ 7.0	75	22 ~ 45	37	0 ~ 4	41	20	23	–	HDP-07R	0.6	37,260			
3097 10709000	-90(R)	1	0.5 ~ 7.0	90	22 ~ 45	52	0 ~ 4	41	20	23	–	HDP-07R	0.7	37,800			
3097 10710500	-105(R)	1	0.5 ~ 7.0	105	22 ~ 45	67	0 ~ 4	41	20	23	–	HDP-07R	0.7	38,340			
3097 10907500	-HDZ09 -75(R)	1	2.5 ~ 9.0	75	27 ~57	37	0 ~ 4	45	26	26	–	HDP-09R	0.7	35,640	FDC-09	S-1R	L-3T
3097 10909000	-90(R)	1	2.5 ~ 9.0	90	27 ~57	52	0 ~ 4	45	26	26	–	HDP-09R	0.7	37,260			
3097 10910500	-105(R)	1	2.5 ~ 9.0	105	27 ~57	67	0 ~ 4	45	26	26	–	HDP-09R	0.8	38,340			
3097 11209000	-HDZ12 -90(R)	2	2.5 ~ 12.0	90	33 ~69	33	0 ~ 5	52	30	32	32	HDP-12R	1.0	38,880	FDC-12	S-3R	L-4T
3097 11210500	-105(R)	2	2.5 ~ 12.0	105	33 ~69	48	0 ~ 5	52	30	32	32	HDP-12R	1.1	39,960			
3097 11609000	-HDZ16 -90(R)	2	3.5 ~ 16.0	90	38 ~ 82	33	0 ~ 6	56	35	36	32	HDP-16R	1.0	39,960	FDC-16	S-4R	L-4T
3097 11610500	-105(R)	2	3.5 ~ 16.0	105	38 ~ 82	48	0 ~ 6	56	35	36	32	HDP-16R	1.1	41,040			
3097 11612000	-120(R)	2	3.5 ~ 16.0	120	38 ~ 82	63	0 ~ 6	56	35	36	32	HDP-16R	1.2	42,120			
3097 30707500	BT40 -HDZ07 -75(R)	1	0.5 ~ 7.0	75	22 ~ 45	32	0 ~ 4	41	20	23	–	HDP-07R	1.2	41,580	FDC-07	S-0R	L-3T
3097 30709000	-90(R)	1	0.5 ~ 7.0	90	22 ~ 45	47	0 ~ 4	41	20	23	–	HDP-07R	1.2	42,120			
3097 30710500	-105(R)	1	0.5 ~ 7.0	105	22 ~ 45	62	0 ~ 4	41	20	23	–	HDP-07R	1.3	43,740			
3097 30909000	-HDZ09 -90(R)	1	2.5 ~ 9.0	90	27 ~57	47	0 ~ 4	45	26	26	–	HDP-09R	1.3	41,580	FDC-09	S-1R	L-3T
3097 30910500	-105(R)	1	2.5 ~ 9.0	105	27 ~57	62	0 ~ 4	45	26	26	–	HDP-09R	1.3	42,120			
3097 30912000	-120(R)	1	2.5 ~ 9.0	120	27 ~57	77	0 ~ 4	45	26	26	–	HDP-09R	1.4	43,200			
3097 30913500	-135(R)	1	2.5 ~ 9.0	135	27 ~57	92	0 ~ 4	45	26	26	–	HDP-09R	1.4	43,740			
3097 30916500	-165(R)	1	2.5 ~ 9.0	165	27 ~57	122	0 ~ 4	45	26	26	–	HDP-09R	1.6	44,820			
3097 31209000	-HDZ12 -90(R)	1	2.5 ~ 12.0	90	33 ~69	43	0 ~ 5	56	30	32	–	HDP-12R	1.5	43,740	FDC-12	S-3R	L-4T
3097 31210500	-105(R)	1	2.5 ~ 12.0	105	33 ~69	58	0 ~ 5	56	30	32	–	HDP-12R	1.6	44,280			
3097 31212000	-120(R)	1	2.5 ~ 12.0	120	33 ~69	73	0 ~ 5	56	30	32	–	HDP-12R	1.6	44,820			
3097 31213500	-135(R)	1	2.5 ~ 12.0	135	33 ~69	88	0 ~ 5	56	30	32	–	HDP-12R	1.7	45,900			
3097 31216500	-165(R)	1	2.5 ~ 12.0	165	33 ~69	118	0 ~ 5	56	30	32	–	HDP-12R	1.9	46,980			
3097 31219500	-195(R)	1	2.5 ~ 12.0	195	33 ~69	148	0 ~ 5	56	30	32	–	HDP-12R	2.0	48,060			
3097 31609000	-HDZ16 -90(R)	1	3.5 ~ 16.0	90	38 ~ 82	43	0 ~ 6	62	35	36	–	HDP-16R	1.6	45,900	FDC-16	S-4R	L-4T
3097 31610500	-105(R)	1	3.5 ~ 16.0	105	38 ~ 82	58	0 ~ 6	62	35	36	–	HDP-16R	1.7	46,440			
3097 31612000	-120(R)	1	3.5 ~ 16.0	120	38 ~ 82	73	0 ~ 6	62	35	36	–	HDP-16R	1.8	46,980			
3097 31613500	-135(R)	1	3.5 ~ 16.0	135	38 ~ 82	88	0 ~ 6	62	35	36	–	HDP-16R	1.9	47,520			
3097 31616500	-165(R)	1	3.5 ~ 16.0	165	38 ~ 82	118	0 ~ 6	62	35	36	–	HDP-16R	2.1	49,140			
3097 31619500	-195(R)	1	3.5 ~ 16.0	195	38 ~ 82	148	0 ~ 6	62	35	36	–	HDP-16R	2.3	50,220			
3097 32210510	-HDZ22A -105(R)	2	3.5 ~ 22.0	105	47 ~103	31	0 ~ 8	69	46	46	45	HDP-22R	2.1	51,300	FDC-22	S-5R	L-6T
3097 32212010	-120(R)	2	3.5 ~ 22.0	120	47 ~103	46	0 ~ 8	69	46	46	45	HDP-22R	2.3	52,380			
3097 32213510	-135(R)	2	3.5 ~ 22.0	135	47 ~103	61	0 ~ 8	69	46	46	45	HDP-22R	2.5	52,920			
3097 32216510	-165(R)	2	3.5 ~ 22.0	165	47 ~103	91	0 ~ 8	69	46	46	45	HDP-22R	2.8	54,540			
3097 32219510	-195(R)	2	3.5 ~ 22.0	195	47 ~103	121	0 ~ 8	69	46	46	45	HDP-22R	3.2	55,620			

商品コード Code	型式 Model	Type	d	L	L1	L2	B	D	D1	D2	L0	キャップ Nut	kg	—	コレット Collet	レンチ Wrench	振れ調整レンチ Adjustment wrench
3097 50709000	BT50 -HDZ07 -90(R)	1	0.5 ~ 7.0	90	22 ~ 45	36	0 ~ 4	41	20	23	—	HDP-07R	3.8	46,980	FDC-07	S-0R	L-3T
3097 50710500	-105(R)	1	0.5 ~ 7.0	105	22 ~ 45	51	0 ~ 4	41	20	23	—	HDP-07R	3.8	47,520			
3097 50712000	-120(R)	1	0.5 ~ 7.0	120	22 ~ 45	66	0 ~ 4	41	20	23	—	HDP-07R	3.8	48,060			
3097 50713500	-135(R)	1	0.5 ~ 7.0	135	22 ~ 45	81	0 ~ 4	41	20	23	—	HDP-07R	3.9	48,600			
3097 50716500	-165(R)	1	0.5 ~ 7.0	165	22 ~ 45	111	0 ~ 4	41	20	23	—	HDP-07R	4.0	50,760			
3097 50719500	-195(R)	1	0.5 ~ 7.0	195	22 ~ 45	141	0 ~ 4	41	20	23	—	HDP-07R	4.0	51,840			
3097 50909000	-HDZ09 -90(R)	1	2.5 ~ 9.0	90	27 ~57	36	0 ~ 4	45	26	26	—	HDP-09R	3.8	46,980	FDC-09	S-1R	L-3T
3097 50910500	-105(R)	1	2.5 ~ 9.0	105	27 ~57	51	0 ~ 4	45	26	26	—	HDP-09R	3.8	47,520			
3097 50912000	-120(R)	1	2.5 ~ 9.0	120	27 ~57	66	0 ~ 4	45	26	26	—	HDP-09R	3.9	48,060			
3097 50913500	-135(R)	1	2.5 ~ 9.0	135	27 ~57	81	0 ~ 4	45	26	26	—	HDP-09R	3.9	48,600			
3097 50916500	-165(R)	1	2.5 ~ 9.0	165	27 ~57	111	0 ~ 4	45	26	26	—	HDP-09R	4.1	50,760			
3097 50919500	-195(R)	1	2.5 ~ 9.0	195	27 ~57	141	0 ~ 4	45	26	26	—	HDP-09R	4.2	51,840			
3097 50922500	-225(R)	1	2.5 ~ 9.0	225	27 ~57	171	0 ~ 4	45	26	26	—	HDP-09R	4.3	53,460			
3097 50925500	-255(R)	1	2.5 ~ 9.0	255	27 ~57	201	0 ~ 4	45	26	26	—	HDP-09R	4.4	54,000			
3097 51209000	-HDZ12 -90(R)	1	2.5 ~ 12.0	90	33 ~69	32	0 ~ 5	56	30	32	—	HDP-12R	4.0	49,680	FDC-12	S-3R	L-4T
3097 51210500	-105(R)	1	2.5 ~ 12.0	105	33 ~69	47	0 ~ 5	56	30	32	—	HDP-12R	4.1	50,220			
3097 51212000	-120(R)	1	2.5 ~ 12.0	120	33 ~69	62	0 ~ 5	56	30	32	—	HDP-12R	4.1	50,760			
3097 51213500	-135(R)	1	2.5 ~ 12.0	135	33 ~69	77	0 ~ 5	56	30	32	—	HDP-12R	4.2	51,300			
3097 51216500	-165(R)	1	2.5 ~ 12.0	165	33 ~69	107	0 ~ 5	56	30	32	—	HDP-12R	4.4	53,460			
3097 51219500	-195(R)	1	2.5 ~ 12.0	195	33 ~69	137	0 ~ 5	56	30	32	—	HDP-12R	4.5	54,540			
3097 51222500	-225(R)	1	2.5 ~ 12.0	225	33 ~69	167	0 ~ 5	56	30	32	—	HDP-12R	4.6	56,160			
3097 51225500	-255(R)	1	2.5 ~ 12.0	255	33 ~69	197	0 ~ 5	56	30	32	—	HDP-12R	4.8	57,240			
3097 51609000	-HDZ16 -90(R)	1	3.5 ~ 16.0	90	38 ~ 82	32	0 ~ 6	62	35	36	—	HDP-16R	4.1	50,760	FDC-16	S-4R	L-4T
3097 51610500	-105(R)	1	3.5 ~ 16.0	105	38 ~ 82	47	0 ~ 6	62	35	36	—	HDP-16R	4.2	51,840			
3097 51612000	-120(R)	1	3.5 ~ 16.0	120	38 ~ 82	62	0 ~ 6	62	35	36	—	HDP-16R	4.3	52,380			
3097 51613500	-135(R)	1	3.5 ~ 16.0	135	38 ~ 82	77	0 ~ 6	62	35	36	—	HDP-16R	4.3	52,920			
3097 51616500	-165(R)	1	3.5 ~ 16.0	165	38 ~ 82	107	0 ~ 6	62	35	36	—	HDP-16R	4.5	55,080			
3097 51619500	-195(R)	1	3.5 ~ 16.0	195	38 ~ 82	137	0 ~ 6	62	35	36	—	HDP-16R	4.7	56,160			
3097 51622500	-225(R)	1	3.5 ~ 16.0	225	38 ~ 82	167	0 ~ 6	62	35	36	—	HDP-16R	4.9	57,240			
3097 51625500	-255(R)	1	3.5 ~ 16.0	255	38 ~ 82	197	0 ~ 6	62	35	36	—	HDP-16R	5.1	58,860			
3097 52210510	-HDZ22A -105(R)	1	3.5 ~ 22.0	105	47 ~103	43	0 ~ 8	76	46	46	—	HDP-22R	4.5	56,160	FDC-22	S-5R	L-6T
3097 52212010	-120(R)	1	3.5 ~ 22.0	120	47 ~103	58	0 ~ 8	76	46	46	—	HDP-22R	4.6	57,240			
3097 52213510	-135(R)	1	3.5 ~ 22.0	135	47 ~103	73	0 ~ 8	76	46	46	—	HDP-22R	4.8	58,320			
3097 52215010	-150(R)	1	3.5 ~ 22.0	150	47 ~103	88	0 ~ 8	76	46	46	—	HDP-22R	5.0	59,400			
3097 52216510	-165(R)	1	3.5 ~ 22.0	165	47 ~103	103	0 ~ 8	76	46	46	—	HDP-22R	5.1	60,480			
3097 52219510	-195(R)	1	3.5 ~ 22.0	195	47 ~103	133	0 ~ 8	76	46	46	—	HDP-22R	5.4	61,560			
3097 52222510	-225(R)	1	3.5 ~ 22.0	225	47 ~103	163	0 ~ 8	76	46	46	—	HDP-22R	5.7	62,640			
3097 52225510	-255(R)	1	3.5 ~ 22.0	255	47 ~103	193	0 ~ 8	76	46	46	—	HDP-22R	6.0	64,260			

1. コレット、レンチ、六角穴付プリセットスクリュー、セミドライ加工用プリセットスクリュー、振れ調整レンチは別途ご注文下さい。
   標準仕様プリセットスクリューは付属しております。
2. クーラントコレット（FDC-OH、C、MS）とタング付刃具併用時の最低挿入長は P. 097 を参照下さい。
3. L1 はプリセットスクリューを使用した時の値です。
4. キャップの締め付けトルクに関しては、P. 554 を参照ください。

1. Collet, wrench, hexagon head preset screw, preset screw for semi-dry processing, and adjustment wrench are sold separately.
   Standard preset screw is included.
2. Refer to P. 097 for minimum tool insertion length in case of using our coolant collets (OH,C or MS).
3. "L1" indicates dimension when using with a preset screw.
4. See P. 554 for standard tightening torque.

コレット Collet	レンチ Wrench	プリセットスクリュー Preset screw	振れ調整レンチ Adjustment wrench
P. 092	P. 098	P. 100	P. 099
		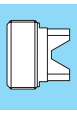	

ご注文例 Ordering Example

BT40 - HDZ12 - 90 (R)

シャンクサイズ Shank size	最大コレット内径 Max. collet I.D.	突き出し長さ(L) Projection length	RCキャップ仕様 with RC Nut



HDZ

"R"ゼロホルダ
"R" Zero Holder

刃先の振れを限りなく「ゼロ」に調整できる画期的なホルダです。

Runout accuracy of the cutting edge can be adjusted as closely as to zero.

Type1

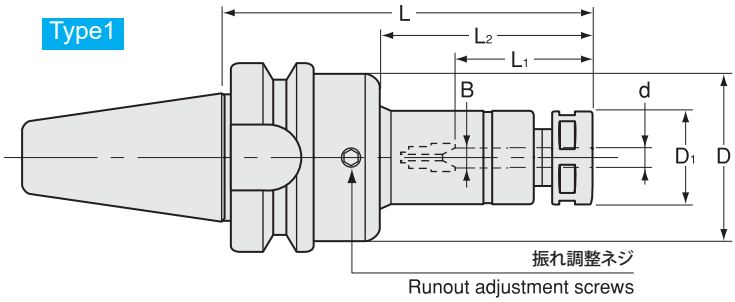

Type2

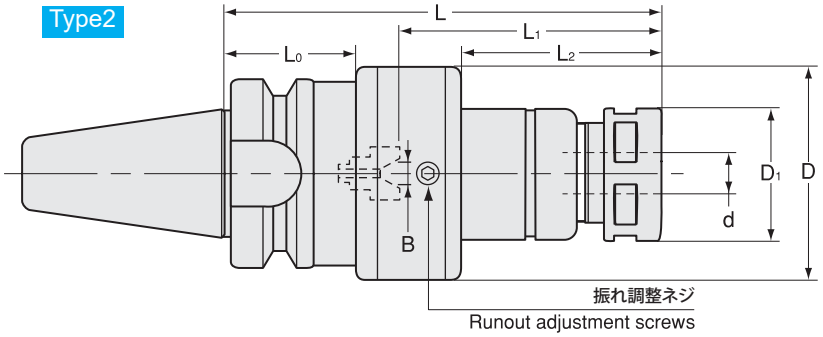

商品コード Code	型式 Model	Type	d	L	L1	L2	B	D	D1	L0	キャップ Nut	kg	—	コレット Collet	スパナ Spanner	レンチ Wrench
3090 10706000	BT30 -HDZ07 -60	1	0.5～7.0	60	22～45	22	0～4	41	23	—	HDP-07A	0.6	34,560	FDC-07	S-0	L-3T
3090 10707500	-75	1	0.5～7.0	75	22～45	37	0～4	41	23	—	HDP-07A	0.6	36,180			
3090 10709000	-90	1	0.5～7.0	90	22～45	52	0～4	41	23	—	HDP-07A	0.7	36,720			
3090 10710500	-105	1	0.5～7.0	105	22～45	67	0～4	41	23	—	HDP-07A	0.7	37,260			
3090 10907500	-HDZ09 -75	1	2.5～9.0	75	27～57	37	0～4	45	26	—	HDP-09	0.7	34,560	FDC-09	S-1L	L-3T
3090 10909000	-90	1	2.5～9.0	90	27～57	52	0～4	45	26	—	HDP-09	0.7	36,180			
3090 10910500	-105	1	2.5～9.0	105	27～57	67	0～4	45	26	—	HDP-09	0.8	37,260			
3090 11209000	-HDZ12 -90	2	2.5～12.0	90	33～69	33	0～5	52	32	32	HDP-12	1.0	37,800	FDC-12	S-3L	L-4T
3090 11210500	-105	2	2.5～12.0	105	33～69	48	0～5	52	32	32	HDP-12	1.1	38,880			
3090 11609000	-HDZ16 -90	2	3.5～16.0	90	38～82	33	0～6	56	36	32	HDP-16	1.0	38,880	FDC-16	S-4L	L-4T
3090 11610500	-105	2	3.5～16.0	105	38～82	48	0～6	56	36	32	HDP-16	1.1	39,960			
3090 11612000	-120	2	3.5～16.0	120	38～82	63	0～6	56	36	32	HDP-16	1.2	41,040			
3090 30707500	BT40 -HDZ07 -75	1	0.5～7.0	75	22～45	32	0～4	41	23	—	HDP-07A	1.2	40,500	FDC-07	S-0	L-3T
3090 30709000	-90	1	0.5～7.0	90	22～45	47	0～4	41	23	—	HDP-07A	1.2	41,040			
3090 30710500	-105	1	0.5～7.0	105	22～45	62	0～4	41	23	—	HDP-07A	1.3	42,660			
3090 30909000	-HDZ09 -90	1	2.5～9.0	90	27～57	47	0～4	45	26	—	HDP-09	1.3	40,500	FDC-09	S-1L	L-3T
3090 30910500	-105	1	2.5～9.0	105	27～57	62	0～4	45	26	—	HDP-09	1.3	41,040			
3090 30912000	-120	1	2.5～9.0	120	27～57	77	0～4	45	26	—	HDP-09	1.4	42,120			
3090 30913500	-135	1	2.5～9.0	135	27～57	92	0～4	45	26	—	HDP-09	1.4	42,660			
3090 30916500	-165	1	2.5～9.0	165	27～57	122	0～4	45	26	—	HDP-09	1.6	43,740			
3090 31209000	-HDZ12 -90	1	2.5～12.0	90	33～69	43	0～5	56	32	—	HDP-12	1.5	42,660	FDC-12	S-3L	L-4T
3090 31210500	-105	1	2.5～12.0	105	33～69	58	0～5	56	32	—	HDP-12	1.6	43,200			
3090 31212000	-120	1	2.5～12.0	120	33～69	73	0～5	56	32	—	HDP-12	1.6	43,740			
3090 31213500	-135	1	2.5～12.0	135	33～69	88	0～5	56	32	—	HDP-12	1.7	44,820			
3090 31216500	-165	1	2.5～12.0	165	33～69	118	0～5	56	32	—	HDP-12	1.9	45,900			
3090 31219500	-195	1	2.5～12.0	195	33～69	148	0～5	56	32	—	HDP-12	2.0	46,980			
3090 31609000	-HDZ16 -90	1	3.5～16.0	90	38～82	43	0～6	62	36	—	HDP-16	1.6	44,820	FDC-16	S-4L	L-4T
3090 31610500	-105	1	3.5～16.0	105	38～82	58	0～6	62	36	—	HDP-16	1.7	45,360			
3090 31612000	-120	1	3.5～16.0	120	38～82	73	0～6	62	36	—	HDP-16	1.8	45,900			
3090 31613500	-135	1	3.5～16.0	135	38～82	88	0～6	62	36	—	HDP-16	1.9	46,440			
3090 31616500	-165	1	3.5～16.0	165	38～82	118	0～6	62	36	—	HDP-16	2.1	48,060			
3090 31619500	-195	1	3.5～16.0	195	38～82	148	0～6	62	36	—	HDP-16	2.3	49,140			
3090 32210510	-HDZ22A -105	2	3.5～22.0	105	47～103	31	0～8	69	46	45	HDP-22	2.1	50,220	FDC-22	S-5L	L-6T
3090 32212010	-120	2	3.5～22.0	120	47～103	46	0～8	69	46	45	HDP-22	2.3	51,300			
3090 32213510	-135	2	3.5～22.0	135	47～103	61	0～8	69	46	45	HDP-22	2.5	51,840			
3090 32216510	-165	2	3.5～22.0	165	47～103	91	0～8	69	46	45	HDP-22	2.8	53,460			
3090 32219510	-195	2	3.5～22.0	195	47～103	121	0～8	69	46	45	HDP-22	3.2	54,540			

商品コード Code	型式 Model	Type	d	L	L1	L2	B	D	D1	L0	キャップ Nut	kg	—	コレット Collet	スパナ Spanner	レンチ Wrench
3090 50709000	BT50 -HDZ07 -90	1	0.5～7.0	90	22～45	36	0～4	41	23	—	HDP-07A	3.8	45,900	FDC-07	S-0	L-3T
3090 50710500	-105	1	0.5～7.0	105	22～45	51	0～4	41	23	—	HDP-07A	3.8	46,440			
3090 50712000	-120	1	0.5～7.0	120	22～45	66	0～4	41	23	—	HDP-07A	3.8	46,980			
3090 50713500	-135	1	0.5～7.0	135	22～45	81	0～4	41	23	—	HDP-07A	3.9	47,520			
3090 50716500	-165	1	0.5～7.0	165	22～45	111	0～4	41	23	—	HDP-07A	4.0	49,680			
3090 50719500	-195	1	0.5～7.0	195	22～45	141	0～4	41	23	—	HDP-07A	4.0	50,760			
3090 50909000	-HDZ09 -90	1	2.5～9.0	90	27～57	36	0～4	45	26	—	HDP-09	3.8	45,900	FDC-09	S-1L	L-3T
3090 50910500	-105	1	2.5～9.0	105	27～57	51	0～4	45	26	—	HDP-09	3.8	46,440			
3090 50912000	-120	1	2.5～9.0	120	27～57	66	0～4	45	26	—	HDP-09	3.9	46,980			
3090 50913500	-135	1	2.5～9.0	135	27～57	81	0～4	45	26	—	HDP-09	3.9	47,520			
3090 50916500	-165	1	2.5～9.0	165	27～57	111	0～4	45	26	—	HDP-09	4.1	49,680			
3090 50919500	-195	1	2.5～9.0	195	27～57	141	0～4	45	26	—	HDP-09	4.2	50,760			
3090 50922500	-225	1	2.5～9.0	225	27～57	171	0～4	45	26	—	HDP-09	4.3	52,380			
3090 50925500	-255	1	2.5～9.0	255	27～57	201	0～4	45	26	—	HDP-09	4.4	52,920			
3090 51209000	-HDZ12 -90	1	2.5～12.0	90	33～69	32	0～5	56	32	—	HDP-12	4.0	48,600	FDC-12	S-3L	L-4T
3090 51210500	-105	1	2.5～12.0	105	33～69	47	0～5	56	32	—	HDP-12	4.1	49,140			
3090 51212000	-120	1	2.5～12.0	120	33～69	62	0～5	56	32	—	HDP-12	4.1	49,680			
3090 51213500	-135	1	2.5～12.0	135	33～69	77	0～5	56	32	—	HDP-12	4.2	50,220			
3090 51216500	-165	1	2.5～12.0	165	33～69	107	0～5	56	32	—	HDP-12	4.4	52,380			
3090 51219500	-195	1	2.5～12.0	195	33～69	137	0～5	56	32	—	HDP-12	4.5	53,460			
3090 51222500	-225	1	2.5～12.0	225	33～69	167	0～5	56	32	—	HDP-12	4.6	55,080			
3090 51225500	-255	1	2.5～12.0	255	33～69	197	0～5	56	32	—	HDP-12	4.8	56,160			
3090 51609000	-HDZ16 -90	1	3.5～16.0	90	38～82	32	0～6	62	36	—	HDP-16	4.1	49,680	FDC-16	S-4L	L-4T
3090 51610500	-105	1	3.5～16.0	105	38～82	47	0～6	62	36	—	HDP-16	4.2	50,760			
3090 51612000	-120	1	3.5～16.0	120	38～82	62	0～6	62	36	—	HDP-16	4.3	51,300			
3090 51613500	-135	1	3.5～16.0	135	38～82	77	0～6	62	36	—	HDP-16	4.3	51,840			
3090 51616500	-165	1	3.5～16.0	165	38～82	107	0～6	62	36	—	HDP-16	4.5	54,000			
3090 51619500	-195	1	3.5～16.0	195	38～82	137	0～6	62	36	—	HDP-16	4.7	55,080			
3090 51622500	-225	1	3.5～16.0	225	38～82	167	0～6	62	36	—	HDP-16	4.9	56,160			
3090 51625500	-255	1	3.5～16.0	255	38～82	197	0～6	62	36	—	HDP-16	5.1	57,780			
3090 52210510	-HDZ22A -105	1	3.5～22.0	105	47～103	43	0～8	76	46	—	HDP-22	4.5	55,080	FDC-22	S-5L	L-6T
3090 52212010	-120	1	3.5～22.0	120	47～103	58	0～8	76	46	—	HDP-22	4.6	56,160			
3090 52213510	-135	1	3.5～22.0	135	47～103	73	0～8	76	46	—	HDP-22	4.8	57,240			
3090 52215010	-150	1	3.5～22.0	150	47～103	88	0～8	76	46	—	HDP-22	5.0	58,320			
3090 52216510	-165	1	3.5～22.0	165	47～103	103	0～8	76	46	—	HDP-22	5.1	59,400			
3090 52219510	-195	1	3.5～22.0	195	47～103	133	0～8	76	46	—	HDP-22	5.4	60,480			
3090 52222510	-225	1	3.5～22.0	225	47～103	163	0～8	76	46	—	HDP-22	5.7	61,560			
3090 52225510	-255	1	3.5～22.0	255	47～103	193	0～8	76	46	—	HDP-22	6.0	63,180			

1. コレット、スパナ、六角穴付プリセットスクリュー、セミドライ加工用プリセットスクリュー、振れ調整レンチは別途ご注文下さい。
   標準仕様プリセットスクリューは付属しております。
2. クーラントコレット（FDC-OH、C、MS）とタング付刃具併用時の最低挿入長は P. 097 を参照下さい。
3. L1 はプリセットスクリューを使用した時の値です。
4. キャップの締め付けトルクに関しては、P. 554 を参照ください。

1. Collet, spanner, hexagon head preset screw, preset screw for semi-dry processing, and adjustment wrench are sold separately.
   Standard preset screw is included.
2. Refer to P. 097 for minimum tool insertion length in case of using our coolant collets (OH,C or MS).
3. "L1" indicates dimension when using with a preset screw.
4. See P. 554 for standard tightening torque.

コレット Collet	スパナ Spanner	プリセットスクリュー Preset screw	振れ調整レンチ Adjustment wrench
P. 092	P. 098	P. 100	P. 099
			

ご注文例 Ordering Example

BT40 - HDZ12 - 90

シャンクサイズ Shank size	最大コレット内径 Max. collet I.D.	突き出し長さ (L) Projection length



GDZ-R

高バランスタイプ "R"ゼロホルダ RCキャップ仕様
"R" Zero Holder with RC Nut (High-Balanced Type)

New

刃先の振れを限りなく「ゼロ」に調整できる画期的なホルダです。(高バランスタイプ)
Runout accuracy of the cutting edge can be adjusted as closely as to zero. (High-balanced type)

Type1

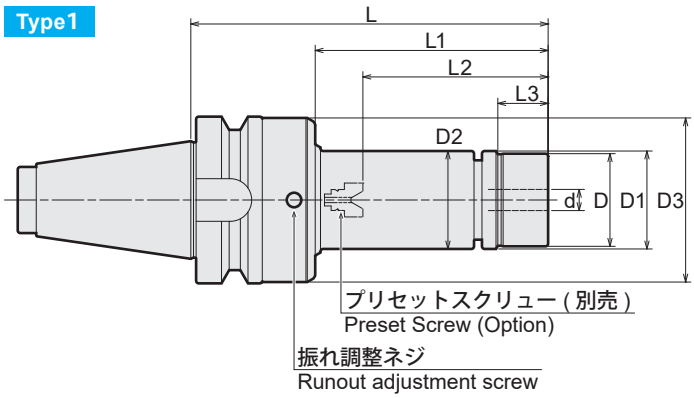

Type2

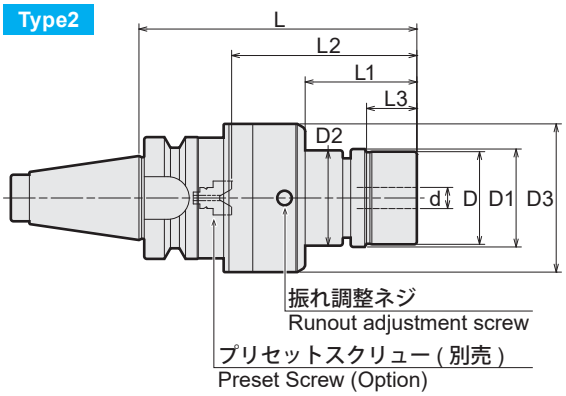

商品コード Code	型式 Model		Type	d	L	L1	L2	L3	D	D1	D2	D3	キャップ Nut	kg	—	コレット Collet	レンチ Wrench	振れ調整レンチ Adjustment wrench
3127 00107060	BT30 -GDZ07	-60(R)	1	0.5 ~ 7.0	60	22	22 ~ 45	—	20	—	23	41	HDP-07R	0.6	41,580	FDC-07AA	S-0R	L-3T
3127 00107075		-75(R)	1	0.5 ~ 7.0	75	37	22 ~ 45	—	20	—	23	41	HDP-07R	0.6	42,120			
3127 00107090		-90(R)	1	0.5 ~ 7.0	90	52	22 ~ 45	—	20	—	23	41	HDP-07R	0.7	42,760			
3127 00107105		-105(R)	1	0.5 ~ 7.0	105	67	22 ~ 45	—	20	—	23	41	HDP-07R	0.7	43,740			
3127 00109075	-GDZ09	-75(R)	1	2.5 ~ 9.0	75	28	27 ~57	18	26	29	29	41	GDP-09R	0.7	42,120	FDC-09AA	S-1R	L-3T
3127 00109090		-90(R)	1	2.5 ~ 9.0	90	43	27 ~57	18	26	29	29	41	GDP-09R	0.8	43,740			
3127 00109105		-105(R)	1	2.5 ~ 9.0	105	58	27 ~57	18	26	29	29	41	GDP-09R	0.8	44,820			
3127 00112105	-GDZ12	-105(R)	2	2.5 ~ 12.0	105	42	33 ~69	19	30	32	34	52	GDP-12R	1.1	48,060	FDC-12AA	S-3R	L-4T
3127 00112120		-120(R)	2	2.5 ~ 12.0	120	57	33 ~69	19	30	32	34	52	GDP-12R	1.2	49,140			
3127 00112135		-135(R)	2	2.5 ~ 12.0	135	72	33 ~69	19	30	32	34	52	GDP-12R	1.3	50,220			
3127 00116105	-GDZ16	-105(R)	2	3.5 ~ 16.0	105	42	38 ~ 82	19	35	37	38	56	GDP-16R	1.2	48,920	FDC-16AA	S-4R	L-4T
3127 00116120		-120(R)	2	3.5 ~ 16.0	120	57	38 ~ 82	19	35	37	38	56	GDP-16R	1.3	50,000			
3127 00116135		-135(R)	2	3.5 ~ 16.0	135	72	38 ~ 82	19	35	37	38	56	GDP-16R	1.4	51,300			
3127 00307090	BT40 -GDZ07	-90(R)	1	0.5 ~ 7.0	90	43	22 ~ 45	—	20	—	23	41	HDP-07R	1.3	46,440	FDC-07AA	S-0R	L-3T
3127 00307105		-105(R)	1	0.5 ~ 7.0	105	58	22 ~ 45	—	20	—	23	41	HDP-07R	1.3	46,980			
3127 00307120		-120(R)	1	0.5 ~ 7.0	120	73	22 ~ 45	—	20	—	23	41	HDP-07R	1.3	47,520			
3127 00309090	-GDZ09	-90(R)	1	2.5 ~ 9.0	90	43	27 ~57	18	26	28	29	45	GDP-09R	1.3	47,520	FDC-09AA	S-1R	L-3T
3127 00309105		-105(R)	1	2.5 ~ 9.0	105	58	27 ~57	18	26	28	29	45	GDP-09R	1.4	49,030			
3127 00309120		-120(R)	1	2.5 ~ 9.0	120	73	27 ~57	18	26	28	29	45	GDP-09R	1.5	49,140			
3127 00309135		-135(R)	1	2.5 ~ 9.0	135	88	27 ~57	18	26	28	29	45	GDP-09R	1.5	49,680			
3127 00309165		-165(R)	1	2.5 ~ 9.0	165	118	27 ~57	18	26	28	29	45	GDP-09R	1.6	50,760			
3127 00312790	-GDZ12	-90(R)	1	2.5 ~ 12.0	90	39	33 ~69	19	30	32	34	56	GDP-12R	1.5	49,140	FDC-12AA	S-3R	L-4T
3127 00312105		-105(R)	1	2.5 ~ 12.0	105	54	33 ~69	19	30	32	34	56	GDP-12R	1.6	50,760			
3127 00312120		-120(R)	1	2.5 ~ 12.0	120	69	33 ~69	19	30	32	34	56	GDP-12R	1.7	52,380			
3127 00312135		-135(R)	1	2.5 ~ 12.0	135	84	33 ~69	19	30	32	34	56	GDP-12R	1.8	53,460			
3127 00312165		-165(R)	1	2.5 ~ 12.0	165	114	33 ~69	19	30	32	34	56	GDP-12R	2.0	54,540			
3127 00312195		-195(R)	1	2.5 ~ 12.0	195	144	33 ~69	19	30	32	34	56	GDP-12R	2.1	55,620			
3127 00316090	-GDZ16	-90(R)	1	3.5 ~ 16.0	90	43	38 ~ 82	19	35	37	38	62	GDP-16R	1.6	52,920	FDC-16AA	S-4R	L-4T
3127 00316105		-105(R)	1	3.5 ~ 16.0	105	58	38 ~ 82	19	35	37	38	62	GDP-16R	1.7	53,460			
3127 00316120		-120(R)	1	3.5 ~ 16.0	120	73	38 ~ 82	19	35	37	38	62	GDP-16R	1.8	53,780			
3127 00316135		-135(R)	1	3.5 ~ 16.0	135	88	38 ~ 82	19	35	37	38	62	GDP-16R	1.9	54,320			
3127 00316165		-165(R)	1	3.5 ~ 16.0	165	118	38 ~ 82	19	35	37	38	62	GDP-16R	2.1	55,940			
3127 00316195		-195(R)	1	3.5 ~ 16.0	195	148	38 ~ 82	19	35	37	38	62	GDP-16R	2.3	57,020			
3127 10322120	-GDZ22A	-120(R)	2	3.5 ~ 22.0	120	40	47 ~103	24	46	48	49	69	GDP-22R	2.4	55,720	FDC-22AA	S-5R	L-6T
3127 10322135		-135(R)	2	3.5 ~ 22.0	135	55	47 ~103	24	46	48	49	69	GDP-22R	2.6	56,800			
3127 10322165		-165(R)	2	3.5 ~ 22.0	165	85	47 ~103	24	46	48	49	69	GDP-22R	2.9	58,420			
3127 10322195		-195(R)	2	3.5 ~ 22.0	195	115	47 ~103	24	46	48	49	69	GDP-22R	3.2	59,500			

特殊品もご用命ください。

Specials on request

商品コード Code	型式 Model	Type	d	L	L1	L2	L3	D	D1	D2	D3	キャップ Nut	kg	—	コレット Collet	レンチ Wrench	振れ調整レンチ Adjustment wrench
3127 00507090	BT50 -GDZ07 -90(R)	1	0.5 ~ 7.0	90	32	22 ~ 45	—	20	—	23	41	HDP-07R	3.7	55,620	FDC-07AA	S-0R	L-3T
3127 00507105	-105(R)	1	0.5 ~ 7.0	105	47	22 ~ 45	—	20	—	23	41	HDP-07R	3.8	56,160			
3127 00507120	-120(R)	1	0.5 ~ 7.0	120	62	22 ~ 45	—	20	—	23	41	HDP-07R	3.9	56,700			
3127 00507135	-135(R)	1	0.5 ~ 7.0	135	77	22 ~ 45	—	20	—	23	41	HDP-07R	4.0	57,240			
3127 00507165	-165(R)	1	0.5 ~ 7.0	165	107	22 ~ 45	—	20	—	23	41	HDP-07R	4.1	59,400			
3127 00507195	-195(R)	1	0.5 ~ 7.0	195	137	22 ~ 45	—	20	—	23	41	HDP-07R	4.2	60,480			
3127 00509090	-GDZ09 -90(R)	1	2.5 ~ 9.0	90	32	27 ~57	18	26	28	29	45	GDP-09R	3.8	55,620	FDC-09AA	S-1R	L-3T
3127 00509105	-105(R)	1	2.5 ~ 9.0	105	47	27 ~57	18	26	28	29	45	GDP-09R	3.9	56,160			
3127 00509120	-120(R)	1	2.5 ~ 9.0	120	62	27 ~57	18	26	28	29	45	GDP-09R	4.0	56,700			
3127 00509135	-135(R)	1	2.5 ~ 9.0	135	77	27 ~57	18	26	28	29	45	GDP-09R	4.0	57,240			
3127 00509165	-165(R)	1	2.5 ~ 9.0	165	107	27 ~57	18	26	28	29	45	GDP-09R	4.2	59,400			
3127 00509195	-195(R)	1	2.5 ~ 9.0	195	137	27 ~57	18	26	28	29	45	GDP-09R	4.3	60,480			
3127 00509225	-225(R)	1	2.5 ~ 9.0	225	167	27 ~57	18	26	28	29	45	GDP-09R	4.4	62,100			
3127 00509255	-255(R)	1	2.5 ~ 9.0	255	197	27 ~57	18	26	28	29	45	GDP-09R	4.6	62,640			
3127 00512105	-GDZ12 -105(R)	1	2.5 ~ 12.0	105	43	33 ~69	19	30	32	34	56	GDP-12R	4.0	61,560	FDC-12AA	S-3R	L-4T
3127 00512120	-120(R)	1	2.5 ~ 12.0	120	58	33 ~69	19	30	32	34	56	GDP-12R	4.1	62,100			
3127 00512135	-135(R)	1	2.5 ~ 12.0	135	73	33 ~69	19	30	32	34	56	GDP-12R	4.3	62,640			
3127 00512165	-165(R)	1	2.5 ~ 12.0	165	103	33 ~69	19	30	32	34	56	GDP-12R	4.5	64,800			
3127 00512195	-195(R)	1	2.5 ~ 12.0	195	133	33 ~69	19	30	32	34	56	GDP-12R	4.6	65,880			
3127 00512225	-225(R)	1	2.5 ~ 12.0	225	163	33 ~69	19	30	32	34	56	GDP-12R	4.8	66,420			
3127 00512255	-255(R)	1	2.5 ~ 12.0	255	193	33 ~69	19	30	32	34	56	GDP-12R	4.9	66,960			
3127 00516105	-GDZ16 -105(R)	1	3.5 ~ 16.0	105	43	38 ~ 82	19	35	37	38	62	GDP-16R	4.2	61,880	FDC-16AA	S-4R	L-4T
3127 00516120	-120(R)	1	3.5 ~ 16.0	120	58	38 ~ 82	19	35	37	38	62	GDP-16R	4.3	62,420			
3127 00516135	-135(R)	1	3.5 ~ 16.0	135	73	38 ~ 82	19	35	37	38	62	GDP-16R	4.4	62,960			
3127 00516165	-165(R)	1	3.5 ~ 16.0	165	103	38 ~ 82	19	35	37	38	62	GDP-16R	4.6	65,120			
3127 00516195	-195(R)	1	3.5 ~ 16.0	195	133	38 ~ 82	19	35	37	38	62	GDP-16R	4.8	66,200			
3127 00516225	-225(R)	1	3.5 ~ 16.0	225	163	38 ~ 82	19	35	37	38	62	GDP-16R	5.0	67,280			
3127 00516255	-255(R)	1	3.5 ~ 16.0	255	193	38 ~ 82	19	35	37	38	62	GDP-16R	5.3	68,900			
3127 10522105	-GDZ22A -105(R)	1	3.5 ~ 22.0	105	39	47 ~103	24	46	48	49	76	GDP-22R	4.5	62,200	FDC-22AA	S-5R	L-6T
3127 10522120	-120(R)	1	3.5 ~ 22.0	120	54	47 ~103	24	46	48	49	76	GDP-22R	4.7	63,180			
3127 10522135	-135(R)	1	3.5 ~ 22.0	135	69	47 ~103	24	46	48	49	76	GDP-22R	4.8	63,820			
3127 10522150	-150(R)	1	3.5 ~ 22.0	150	84	47 ~103	24	46	48	49	76	GDP-22R	5.0	64,900			
3127 10522165	-165(R)	1	3.5 ~ 22.0	165	99	47 ~103	24	46	48	49	76	GDP-22R	5.2	65,980			
3127 10522195	-195(R)	1	3.5 ~ 22.0	195	129	47 ~103	24	46	48	49	76	GDP-22R	5.6	67,060			
3127 10522225	-225(R)	1	3.5 ~ 22.0	225	159	47 ~103	24	46	48	49	76	GDP-22R	5.9	68,140			
3127 10522255	-255(R)	1	3.5 ~ 22.0	255	189	47 ~103	24	46	48	49	76	GDP-22R	6.2	69,760			

1. コレット、レンチ、プリセットスクリュー、振れ調整レンチは別途ご注文下さい。
2. コレットは必ず AA 級をご使用下さい。
3. クーラントコレット（FDC-OH、C、MS）とタング付刃具併用時の最低挿入長は P. 097 を参照下さい。
4. L2 はプリセットスクリューを使用した時の値です。
5. キャップの締め付けトルクに関しては、P. 554 を参照ください。

1. Collet, preset screw, wrench and adjustment wrench are sold separatey.
2. Always use AA class collet.
3. Refer to P. 097 for minimum tool insertion length in case of using our coolant collets (OH,C or MS).
4. "L2" indicates dimension when using with a preset screw.
5. See P. 554 for standard tightening torque.

コレット Collet	レンチ Wrench	プリセットスクリュー Preset screw	振れ調整レンチ Adjustment wrench
P. 092	P. 098	P. 100	P. 099

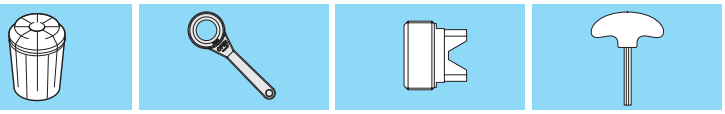

ご注文例 Ordering Example

BT40	-	GDZ09	-	90	(R)
シャンクサイズ Shank size		最大コレット内径 Max. collet I.D.		突き出し長さ(L) Projection length	RCキャップ仕様 with RC Nut



GDZ

高バランスタイプ "R"ゼロホルダ
"R" Zero Holder (High-Balanced Type)

刃先の振れを限りなく「ゼロ」に調整できる画期的なホルダです。(高バランスタイプ)

Runout accuracy of the cutting edge can be adjusted as closely as to zero. (High-balanced type)

Type1

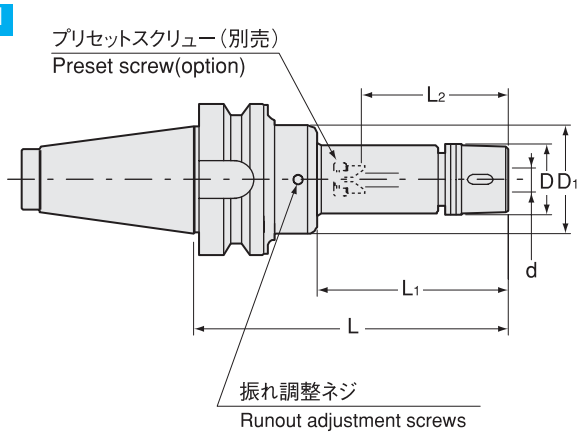

Type2

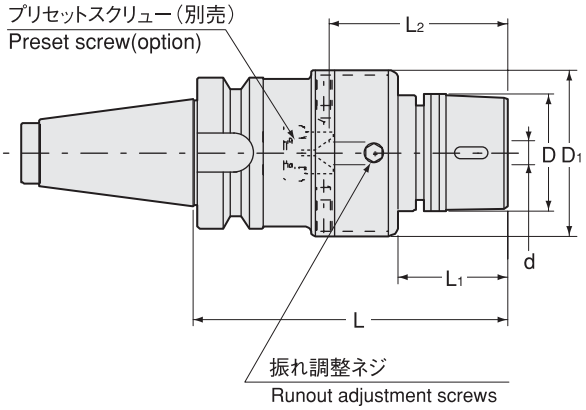

商品コード Code	型式 Model	Type	d	L	L1	L2	D	D1	キャップNut	kg	—	コレット Collet	スパナ Spanner	レンチ Wrench
3120 00107060	BT30 -GDZ07 -60	1	0.5～7.0	60	22	22～45	23	41	HDP-07A	0.6	40,500	FDC-07AA	S-0	L-3T
3120 00107075	-75	1	0.5～7.0	75	37	22～45	23	41	HDP-07A	0.6	41,040			
3120 00107090	-90	1	0.5～7.0	90	52	22～45	23	41	HDP-07A	0.7	41,680			
3120 00107105	-105	1	0.5～7.0	105	67	22～45	23	41	HDP-07A	0.7	42,660			
3120 00109075	-GDZ09 -75	1	2.5～9.0	75	28	27～57	29	41	GDP-09	0.7	41,040	FDC-09AA	S-0	L-3T
3120 00109090	-90	1	2.5～9.0	90	43	27～57	29	41	GDP-09	0.8	42,660			
3120 00109105	-105	1	2.5～9.0	105	58	27～57	29	41	GDP-09	0.8	43,740			
3120 00112105	-GDZ12 -105	2	2.5～12.0	105	42	33～69	34	52	GDP-12	1.1	46,980	FDC-12AA	FK-0034	L-4T
3120 00112120	-120	2	2.5～12.0	120	57	33～69	34	52	GDP-12	1.2	48,060			
3120 00112135	-135	2	2.5～12.0	135	72	33～69	34	52	GDP-12	1.3	49,140			
3120 00116105	-GDZ16 -105	2	3.5～16.0	105	42	38～82	38	56	GDP-16	1.2	47,840	FDC-16AA	FK-0034	L-4T
3120 00116120	-120	2	3.5～16.0	120	57	38～82	38	56	GDP-16	1.3	48,920			
3120 00116135	-135	2	3.5～16.0	135	72	38～82	38	56	GDP-16	1.4	50,220			
3120 00307090	BT40 -GDZ07 -90	1	0.5～7.0	90	43	22～45	23	41	HDP-07A	1.3	45,360	FDC-07AA	S-0	L-3T
3120 00307105	-105	1	0.5～7.0	105	58	22～45	23	41	HDP-07A	1.3	45,900			
3120 00307120	-120	1	0.5～7.0	120	73	22～45	23	41	HDP-07A	1.3	46,440			
3120 00309090	-GDZ09 -90	1	2.5～9.0	90	43	27～57	29	45	GDP-09	1.3	46,440	FDC-09AA	S-0	L-3T
3120 00309105	-105	1	2.5～9.0	105	58	27～57	29	45	GDP-09	1.4	47,950			
3120 00309120	-120	1	2.5～9.0	120	73	27～57	29	45	GDP-09	1.5	48,060			
3120 00309135	-135	1	2.5～9.0	135	88	27～57	29	45	GDP-09	1.5	48,600			
3120 00309165	-165	1	2.5～9.0	165	118	27～57	29	45	GDP-09	1.6	49,680			
3120 00312090	-GDZ12 -90	1	2.5～12.0	90	39	33～69	34	56	GDP-12	1.5	48,060	FDC-12AA	FK-0034	L-4T
3120 00312105	-105	1	2.5～12.0	105	54	33～69	34	56	GDP-12	1.6	49,680			
3120 00312120	-120	1	2.5～12.0	120	69	33～69	34	56	GDP-12	1.7	51,300			
3120 00312135	-135	1	2.5～12.0	135	84	33～69	34	56	GDP-12	1.8	52,380			
3120 00312165	-165	1	2.5～12.0	165	114	33～69	34	56	GDP-12	2.0	53,460			
3120 00312195	-195	1	2.5～12.0	195	144	33～69	34	56	GDP-12	2.1	54,540			
3120 00316090	-GDZ16 -90	1	3.5～16.0	90	43	38～82	38	62	GDP-16	1.6	51,840	FDC-16AA	FK-0034	L-4T
3120 00316105	-105	1	3.5～16.0	105	58	38～82	38	62	GDP-16	1.7	52,380			
3120 00316120	-120	1	3.5～16.0	120	73	38～82	38	62	GDP-16	1.8	52,700			
3120 00316135	-135	1	3.5～16.0	135	88	38～82	38	62	GDP-16	1.9	53,240			
3120 00316165	-165	1	3.5～16.0	165	118	38～82	38	62	GDP-16	2.1	54,860			
3120 00316195	-195	1	3.5～16.0	195	148	38～82	38	62	GDP-16	2.3	55,940			
3120 10322120	-GDZ22A -120	2	3.5～22.0	120	40	47～103	49	69	GDP-22	2.4	54,640	FDC-22AA	FK-0045	L-6T
3120 10322135	-135	2	3.5～22.0	135	55	47～103	49	69	GDP-22	2.6	55,720			
3120 10322165	-165	2	3.5～22.0	165	85	47～103	49	69	GDP-22	2.9	57,340			
3120 10322195	-195	2	3.5～22.0	195	115	47～103	49	69	GDP-22	3.2	58,420			

商品コード Code	型式 Model	Type	d	L	L1	L2	D	D1	キャップ Nut	kg	—	コレット Collet	スパナ Spanner	レンチ Wrench
3120 00507090	BT50 -GDZ07 -90	1	0.5～7.0	90	32	22～45	23	41	HDP-07A	3.7	54,540	FDC-07AA	S-0	L-3T
3120 00507105	-105	1	0.5～7.0	105	47	22～45	23	41	HDP-07A	3.8	55,080			
3120 00507120	-120	1	0.5～7.0	120	62	22～45	23	41	HDP-07A	3.9	55,620			
3120 00507135	-135	1	0.5～7.0	135	77	22～45	23	41	HDP-07A	4.0	56,160			
3120 00507165	-165	1	0.5～7.0	165	107	22～45	23	41	HDP-07A	4.1	58,320			
3120 00507195	-195	1	0.5～7.0	195	137	22～45	23	41	HDP-07A	4.2	59,400			
3120 00509090	-GDZ09 -90	1	2.5～9.0	90	32	27～57	29	45	GDP-09	3.8	54,540	FDC-09AA	S-0	L-3T
3120 00509105	-105	1	2.5～9.0	105	47	27～57	29	45	GDP-09	3.9	55,080			
3120 00509120	-120	1	2.5～9.0	120	62	27～57	29	45	GDP-09	4.0	55,620			
3120 00509135	-135	1	2.5～9.0	135	77	27～57	29	45	GDP-09	4.0	56,160			
3120 00509165	-165	1	2.5～9.0	165	107	27～57	29	45	GDP-09	4.2	58,320			
3120 00509195	-195	1	2.5～9.0	195	137	27～57	29	45	GDP-09	4.3	59,400			
3120 00509225	-225	1	2.5～9.0	225	167	27～57	29	45	GDP-09	4.4	61,020			
3120 00509255	-255	1	2.5～9.0	255	197	27～57	29	45	GDP-09	4.6	61,560			
3120 00512105	-GDZ12 -105	1	2.5～12.0	105	43	33～69	34	56	GDP-12	4.0	60,480	FDC-12AA	FK-0034	L-4T
3120 00512120	-120	1	2.5～12.0	120	58	33～69	34	56	GDP-12	4.1	61,020			
3120 00512135	-135	1	2.5～12.0	135	73	33～69	34	56	GDP-12	4.3	61,560			
3120 00512165	-165	1	2.5～12.0	165	103	33～69	34	56	GDP-12	4.5	63,720			
3120 00512195	-195	1	2.5～12.0	195	133	33～69	34	56	GDP-12	4.6	64,800			
3120 00512225	-225	1	2.5～12.0	225	163	33～69	34	56	GDP-12	4.8	65,340			
3120 00512255	-255	1	2.5～12.0	255	193	33～69	34	56	GDP-12	4.9	65,880			
3120 00516105	-GDZ16 -105	1	3.5～16.0	105	43	38～82	38	62	GDP-16	4.2	60,800	FDC-16AA	FK-0034	L-4T
3120 00516120	-120	1	3.5～16.0	120	58	38～82	38	62	GDP-16	4.3	61,340			
3120 00516135	-135	1	3.5～16.0	135	73	38～82	38	62	GDP-16	4.4	61,880			
3120 00516165	-165	1	3.5～16.0	165	103	38～82	38	62	GDP-16	4.6	64,040			
3120 00516195	-195	1	3.5～16.0	195	133	38～82	38	62	GDP-16	4.8	65,120			
3120 00516225	-225	1	3.5～16.0	225	163	38～82	38	62	GDP-16	5.0	66,200			
3120 00516255	-255	1	3.5～16.0	255	193	38～82	38	62	GDP-16	5.3	67,820			
3120 10522105	-GDZ22A -105	1	3.5～22.0	105	39	47～103	49	76	GDP-22	4.5	61,120	FDC-22AA	FK-0045	L-6T
3120 10522120	-120	1	3.5～22.0	120	54	47～103	49	76	GDP-22	4.7	62,100			
3120 10522135	-135	1	3.5～22.0	135	69	47～103	49	76	GDP-22	4.8	62,740			
3120 10522150	-150	1	3.5～22.0	150	84	47～103	49	76	GDP-22	5.0	63,820			
3120 10522165	-165	1	3.5～22.0	165	99	47～103	49	76	GDP-22	5.2	64,900			
3120 10522195	-195	1	3.5～22.0	195	129	47～103	49	76	GDP-22	5.6	65,980			
3120 10522225	-225	1	3.5～22.0	225	159	47～103	49	76	GDP-22	5.9	67,060			
3120 10522255	-255	1	3.5～22.0	255	189	47～103	49	76	GDP-22	6.2	68,680			

1. コレット、スパナ、プリセットスクリュー、振れ調整レンチは別途ご注文下さい。
2. コレットは必ず AA 級をご使用下さい。
3. クーラントコレット（FDC-OH、C、MS）とタング付刃具併用時の最低挿入長は P. 097 を参照下さい。
4. L2 はプリセットスクリューを使用した時の値です。
5. キャップの締め付けトルクに関しては、P. 554 を参照ください。

1. Collet, preset screw, spanner and adjustment wrench are sold separatey.
2. Always use AA class collet.
3. Refer to P. 097 for minimum tool insertion length in case of using our coolant collets (OH,C or MS).
4. "L2" indicates dimension when using with a preset screw.
5. See P. 554 for standard tightening torque.

コレット Collet	スパナ Spanner	プリセットスクリュー Preset screw	振れ調整レンチ Adjustment wrench
P. 092	P. 098	P. 100	P. 099
		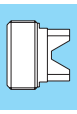	

ご注文例 Ordering Example

BT40 - GDZ09 - 90

シャンクサイズ Shank size	最大コレット内径 Max. collet I.D.	突き出し長さ (L) Projection length



ERZ

小径"R"ゼロホルダ
"R"Zero Holder For Small Diameters

干渉が厳しいドリル加工用に最適な振れ調整ホルダです。
Holder with runout adjustment mechanism. Suitable for drilling in tight space.

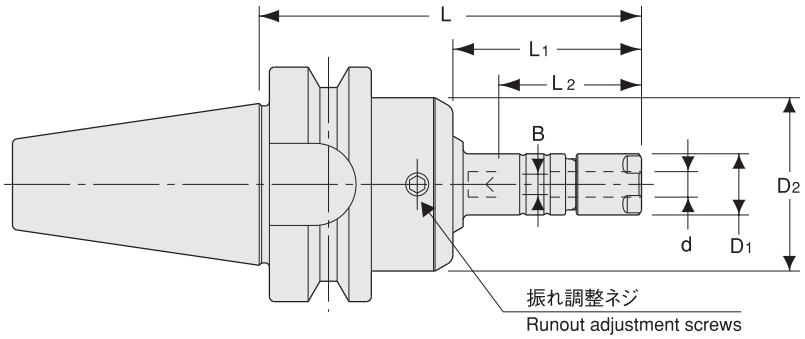

商品コード Code	型式 Model	d	L	L1	B	L2	D1	D2	キャップ Nut	kg	–	コレット Collet	スパナ Spanner	レンチ Wrench
3130 00108060	BT30 -ERZ8 -60	0.5 ~ 5.0	60	22	— (0 ~ 3.1)	33 (19 ~ 29)	12	34	ERP-8	0.5	47,080	ER8	S-8E	L-3T
3130 00108075	-75	0.5 ~ 5.0	75	37	— (0 ~ 3.1)	33 (19 ~ 29)	12	34	ERP-8	0.5	47,080			
3130 00108090	-90	0.5 ~ 5.0	90	52	— (0 ~ 3.1)	33 (19 ~ 29)	12	34	ERP-8	0.5	47,520			
3130 00108105	-105	0.5 ~ 5.0	105	67	— (0 ~ 3.1)	33 (19 ~ 29)	12	34	ERP-8	0.6	47,520			
3130 00110060	-ERZ11S -60	0.5 ~ 7.0	60	22	0 ~ 4	22 ~ 42	16	34	ERP-11S	0.5	45,570	FDC-07	S-11E	L-3T
3130 00110075	-75	0.5 ~ 7.0	75	37	0 ~ 4	22 ~ 42	16	34	ERP-11S	0.5	45,570			
3130 00110090	-90	0.5 ~ 7.0	90	52	0 ~ 4	22 ~ 42	16	34	ERP-11S	0.6	46,220			
3130 00110105	-105	0.5 ~ 7.0	105	67	0 ~ 4	22 ~ 42	16	34	ERP-11S	0.6	46,220			
3130 00308075	BT40 -ERZ8 -75	0.5 ~ 5.0	75	32	— (0 ~ 3.1)	33 (19 ~ 29)	12	34	ERP-8	1.1	48,270	ER8	S-8E	L-3T
3130 00308090	-90	0.5 ~ 5.0	90	47	— (0 ~ 3.1)	33 (19 ~ 29)	12	34	ERP-8	1.1	48,700			
3130 00308105	-105	0.5 ~ 5.0	105	62	— (0 ~ 3.1)	33 (19 ~ 29)	12	34	ERP-8	1.1	48,700			
3130 00308135	-135	0.5 ~ 5.0	135	92	— (0 ~ 3.1)	33 (19 ~ 29)	12	34	ERP-8	1.1	49,460			
3130 00310075	-ERZ11S -75	0.5 ~ 7.0	75	32	0 ~ 4	22 ~ 42	16	34	ERP-11S	1.1	46,870	FDC-07	S-11E	L-3T
3130 00310090	-90	0.5 ~ 7.0	90	47	0 ~ 4	22 ~ 42	16	34	ERP-11S	1.1	47,410			
3130 00310105	-105	0.5 ~ 7.0	105	62	0 ~ 4	22 ~ 42	16	34	ERP-11S	1.1	47,410			
3130 00310135	-135	0.5 ~ 7.0	135	92	0 ~ 4	22 ~ 42	16	34	ERP-11S	1.2	48,060			

1. コレット、スパナ、振れ調整レンチは別途ご注文下さい。
2. ERZ8 用プリセットスクリュー ES8 は別売になります。
   ERZ11S には標準プリセットスクリュー HDS-07A-ES11 が付属しています。
3. 「B」,「L2」の（）内の数値はプリセットスクリュー ES8 を使用した時の値です。
4. クーラントコレットとタング付刃具併用時の最低挿入長は P. 097 を参照下さい。
5. キャップの締め付けトルクに関しては、P. 554 を参照ください。

1. Collet ,spanner and adjustment wrench are sold separately.
2. ES8, a preset screw for ERZ8, is sold separately.
   ERZ11S includes a standard preset screw HDS-07A-ES11.
3. " B " and " L2 " dimensions in brackets are for using ES8 preset screw.
4. Refer to P. 097 for minimum tool insertion length in case of using our coolant collets.
5. See P. 554 for standard tightening torque.

ご注文例 Ordering Example

BT40 - ERZ8 - 105

シャンクサイズ Shank size
突き出し長さ (L) Projection length

FDC コレット FDC Collet	ER コレット ER Collet	スパナ Spanner	プリセットスクリュー Preset screw	振れ調整レンチ Adjustment wrench
P. 092	P. 096	P. 098	P. 100	P. 099





PHZ·SB

スリムハイドロ"R"ゼロホルダ
Slim Hydro "R" Zero Holder

New

スリムハイドロチャックに"R"ゼロ刃先振れ調整機能を追加。細穴奥の高精度加工などに最適。

Slim Hydro Chuck with "R" zero runout adjustment function. Suitable for high precision cutting in a deep/narrow hole.

Type1

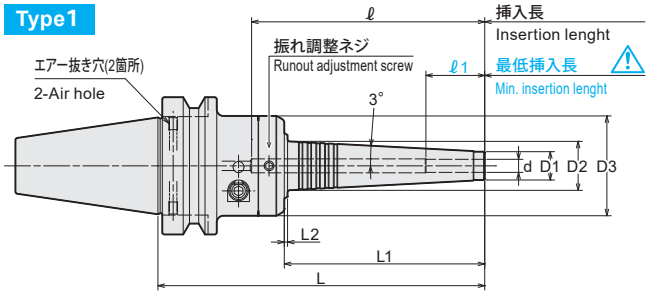

Type2

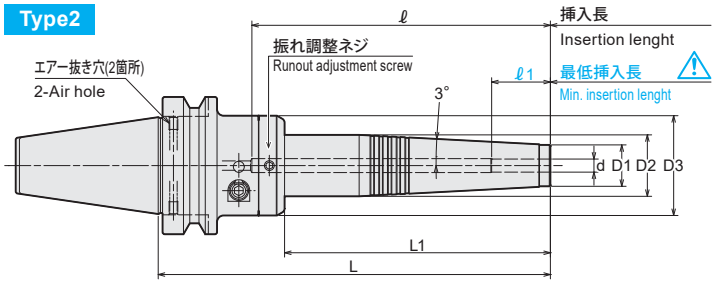

⚠ 注意 Caution

必ず、刃物シャンクを最低挿入長以上に挿入して使用してください。
Strictly keep the min insertion length.

商品コード Code	型式 Model	Type	d	L	L1	L2	D1	D2	D3	ℓ	ℓ 1	Max. min⁻¹	Kg	—	締付レンチ（別売） Hex. wrench for the actuating screw (Option)	調整レンチ（付属） Hex. wrench for runout adjustment screw (Included)
3600 02106150	BT30 -PHZ06SB -150	1	6	150	92	1.5	13	22.5	46	107	27	16,000	1.0	55,620	L-4T	L-3T-S
3600 02106180	-180	1	6	180	122	1.5	13	26.7	46	137	27	10,000	1.1	56,650		
3600 02107150	-PHZ07SB -150	1	7	150	92	1.5	14	23.5	46	107	27	16,000	1.0	55,620		
3600 02107180	-180	1	7	180	122	1.5	14	26.7	46	137	27	10,000	1.1	56,650		
3600 02108150	-PHZ08SB -150	1	8	150	92	1.5	15	24.5	46	107	27	16,000	1.0	56,650		
3600 02108180	-180	1	8	180	122	-	15	27.6	46	137	27	10,000	1.2	57,680		
3600 02109150	-PHZ09SB -150	1	9	150	92	1.5	16	25.5	46	107	33	15,000	1.1	56,650		
3600 02109180	-180	1	9	180	122	-	16	28.7	46	137	33	10,000	1.2	57,680		
3600 02110150	-PHZ10SB -150	1	10	150	92	1.5	17	26.5	46	107	33	15,000	1.1	57,680		
3600 02110180	-180	2	10	180	122	-	17	28.2	46	137	33	10,000	1.2	58,710		
3600 02111150	-PHZ11SB -150	1	11	150	92	-	18	27.5	46	107	36	15,000	1.1	57,680		
3600 02111180	-180	2	11	180	122	-	18	28.2	46	137	36	10,000	1.2	58,710		
3600 02112150	-PHZ12SB -150	1	12	150	92	-	19	28.6	46	107	36	15,000	1.1	57,680		
3600 02112180	-180	2	12	180	122	-	19	28.2	46	137	36	10,000	1.2	58,710		
3600 02306150	BT40 -PHZ06SB -150	1	6	150	92	1.5	13	22.5	46	107	27	17,000	1.5	58,710	L-4T	L-3T-S
3600 02306180	-180	1	6	180	122	1.5	13	26.7	46	137	27	10,000	1.6	59,740		
3600 02307150	-PHZ07SB -150	1	7	150	92	1.5	14	23.5	46	107	27	16,000	1.5	58,710		
3600 02307180	-180	1	7	180	122	1.5	14	26.7	46	137	27	10,000	1.6	59,740		
3600 02308150	-PHZ08SB -150	1	8	150	92	1.5	15	24.5	46	107	27	16,000	1.5	59,740		
3600 02308180	-180	1	8	180	122	-	15	27.6	46	137	27	10,000	1.7	60,770		
3600 02309150	-PHZ09SB -150	1	9	150	92	1.5	16	25.5	46	107	33	16,000	1.6	59,740		
3600 02309180	-180	1	9	180	122	-	16	28.7	46	137	33	10,000	1.7	60,770		
3600 02310150	-PHZ10SB -150	1	10	150	92	1.5	17	26.5	46	107	33	16,000	1.6	60,770		
3600 02310180	-180	2	10	180	122	-	17	28.2	46	137	33	10,000	1.7	61,800		
3600 02311150	-PHZ11SB -150	1	11	150	92	-	18	27.5	46	107	36	16,000	1.6	60,770		
3600 02311180	-180	2	11	180	122	-	18	28.2	46	137	36	10,000	1.7	61,800		
3600 02312150	-PHZ12SB -150	1	12	150	92	-	19	28.6	46	107	36	15,000	1.6	61,800		
3600 02312180	-180	2	12	180	122	-	19	28.2	46	137	36	10,000	1.8	62,830		
3600 02506165	BT50 -PHZ06SB -165	1	6	165	92	1.5	13	22.5	46	107	27	15,000	4.1	69,000	L-4T	L-3T-S
3600 02506195	-195	1	6	195	122	1.5	13	26.7	46	137	27	10,000	4.2	70,000		
3600 02507165	-PHZ07SB -165	1	7	165	92	1.5	14	23.5	46	107	27	15,000	4.1	69,000		
3600 02507195	-195	1	7	195	122	1.5	14	26.7	46	137	27	10,000	4.2	70,000		
3600 02508165	-PHZ08SB -165	1	8	165	92	1.5	15	24.5	46	107	27	15,000	4.1	70,000		
3600 02508195	-195	1	8	195	122	-	15	27.6	46	137	27	10,000	4.2	71,000		
3600 02509165	-PHZ09SB -165	1	9	165	92	1.5	16	25.5	46	107	33	15,000	4.1	70,000		
3600 02509195	-195	1	9	195	122	-	16	28.7	46	137	33	10,000	4.3	71,000		
3600 02510165	-PHZ10SB -165	1	10	165	92	1.5	17	26.5	46	107	33	15,000	4.2	71,000		
3600 02510195	-195	2	10	195	122	-	17	28.2	46	137	33	10,000	4.3	72,000		
3600 02511165	-PHZ11SB -165	1	11	165	92	-	18	27.5	46	107	36	15,000	4.2	71,000		
3600 02511195	-195	2	11	195	122	-	18	28.2	46	137	36	10,000	4.3	72,000		
3600 02512165	-PHZ12SB -165	1	12	165	92	-	19	28.6	46	107	36	15,000	4.2	72,000		
3600 02512195	-195	2	12	195	122	-	19	28.2	46	137	36	10,000	4.3	73,000		

1. 刃物のシャンクはh6公差範囲内のシャンクを使用してください。
2. センタースルークーラント供給時はエアー抜き穴を付属の止めネジで塞いで下さい。
3. 許容回転数は機械主軸の剛性および刃具バランスに大きく影響されます。
ご使用の際は低い回転数から徐々に上げ、適正な回転数でご使用ください。

1. Tool shank diameter tolerance must be within h6.
2. Hex-head screws are necessary to plug air hole for center through coolant feed.
3. Permissible speed is greatly affected by the stiffness of the machine spindle and the balance of the cutting tool. Gradually increase from a low speed, and use at the proper speed.

レンチ Wrench P. 099



ご注文例 Ordering Example

BT30 - PHZ06SB - 150

シャンクサイズ Shank size

突き出し長さ (L) Projection length



PHC-SB

スリムハイドロチャック
Slim Hydro Chuck

New

干渉のあるワークのドリル加工・リーマ加工だけでなく、5軸仕上エンドミル加工等にも最適なチャックです。
Perfect choice for tight space applications, such as endmill finishing, drilling and reaming on 5-axis machines.

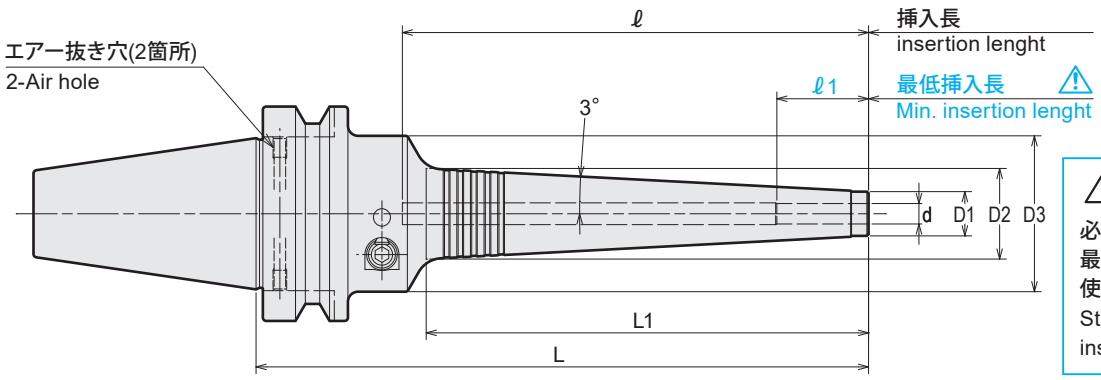

⚠ 注意 Caution
必ず、刃物シャンクを最低挿入長以上に挿入して使用してください。
Strictly keep the min insertion length.

商品コード Code	型式 Model	d	L	L1	D1	D2	D3	ℓ	ℓ 1	Max min^{-1}	Kg	—	レンチ（別売） Wrench(Option)
3700 02103070	BT30 -PHC03SB -70	3	70	28	11	14.0	46	(93)	16	40,000	0.6	53,560	
3700 02103085	-85	3	85	37	11	14.9	46	(108)	16	40,000	0.6	53,560	
3700 02103130	-130	3	130	84	11	19.9	46	(153)	16	23,000	0.9	55,620	
3700 02104070	-PHC04SB -70	4	70	28	11	14.0	46	(93)	19	40,000	0.6	53,560	
3700 02104085	-85	4	85	37	11	14.9	46	(108)	19	40,000	0.6	49,950	
3700 02104130	-130	4	130	84	11	19.9	46	(153)	19	22,000	0.9	52,530	
3700 02106090	-PHC06SB -90	6	90	38	13	17.0	46	58	27	30,000	0.9	44,290	
3700 02106135	-135	6	135	84	13	21.9	46	92	27	21,000	1.0	44,290	
3700 02106150	-150	6	150	99	13	23.4	46	107	27	15,000	1.0	45,320	
3700 02106165	-165	6	165	114	13	25.0	46	122	27	12,000	1.1	45,830	
3700 02106180	-180	6	180	130	13	26.7	46	137	27	10,000	1.1	46,350	
3700 02107090	-PHC07SB -90	7	90	38	14	18.0	46	58	27	28,000	0.9	44,290	
3700 02107135	-135	7	135	84	14	22.9	46	92	27	21,000	1.0	44,290	
3700 02107150	-150	7	150	99	14	24.4	46	107	27	15,000	1.0	45,320	
3700 02107165	-165	7	165	114	14	26.0	46	122	27	12,000	1.1	45,830	
3700 02107180	-180	7	180	130	14	27.7	46	137	27	10,000	1.1	46,350	
3700 02108090	-PHC08SB -90	8	90	38	15	19.0	46	58	27	27,000	0.9	45,320	
3700 02108135	-135	8	135	84	15	23.9	46	92	27	20,000	1.0	45,320	
3700 02108150	-150	8	150	99	15	25.4	46	107	27	15,000	1.0	46,350	
3700 02108165	-165	8	165	114	15	27.0	46	122	27	12,000	1.1	46,860	
3700 02108180	-180	8	180	130	15	28.7	46	137	27	10,000	1.2	47,380	L-4T
3700 02109105	-PHC09SB -105	9	105	53	16	21.6	46	73	33	27,000	0.9	45,320	
3700 02109135	-135	9	135	84	16	24.9	46	92	33	20,000	1.0	45,320	
3700 02109150	-150	9	150	99	16	26.4	46	107	33	15,000	1.1	46,350	
3700 02109165	-165	9	165	114	16	28.0	46	122	33	12,000	1.1	46,860	
3700 02109180	-180	9	180	130	16	29.7	46	137	33	10,000	1.2	47,380	
3700 02110105	-PHC10SB -105	10	105	53	17	22.6	46	73	33	27,000	0.9	46,350	
3700 02110135	-135	10	135	84	17	25.9	46	92	33	20,000	1.0	46,350	
3700 02110150	-150	10	150	99	17	27.4	46	107	33	15,000	1.1	47,380	
3700 02110165	-165	10	165	114	17	29.0	46	122	33	12,000	1.1	47,890	
3700 02110180	-180	10	180	130	17	30.7	46	137	33	10,000	1.2	48,410	
3700 02111105	-PHC11SB -105	11	105	53	18	23.6	46	73	36	26,000	0.9	46,350	
3700 02111135	-135	11	135	84	18	26.9	46	92	36	19,000	1.0	46,350	
3700 02111150	-150	11	150	99	18	28.4	46	107	36	15,000	1.1	47,380	
3700 02111165	-165	11	165	114	18	30.0	46	122	36	12,000	1.2	47,890	
3700 02111180	-180	11	180	130	18	31.7	46	137	36	10,000	1.2	48,410	
3700 02112105	-PHC12SB -105	12	105	53	19	24.6	46	73	36	26,000	0.9	46,350	
3700 02112135	-135	12	135	84	19	27.9	46	92	36	19,000	1.0	46,350	
3700 02112150	-150	12	150	99	19	29.4	46	107	36	15,000	1.1	47,380	
3700 02112165	-165	12	165	114	19	31.0	46	122	36	12,000	1.2	47,890	
3700 02112180	-180	12	180	130	19	32.7	46	137	36	10,000	1.2	48,410	
3700 02303075	BT40 -PHC03SB -75	3	75	28	11	14.0	46	(110)	16	20,000	1.1	57,160	
3700 02303090	-90	3	90	37	11	14.9	46	(125)	16	20,000	1.1	56,650	
3700 02303135	-135	3	135	84	11	19.9	46	(170)	16	20,000	1.5	58,710	
3700 02304075	-PHC04SB -75	4	75	28	11	14.0	46	(110)	19	20,000	1.1	52,530	
3700 02304090	-90	4	90	37	11	14.9	46	(125)	19	20,000	1.1	52,530	
3700 02304135	-135	4	135	84	11	19.9	46	(170)	19	20,000	1.5	54,070	
3700 02306090	-PHC06SB -90	6	90	38	13	17.0	46	53	27	20,000	1.4	47,380	
3700 02306135	-135	6	135	84	13	21.9	46	92	27	20,000	1.5	47,380	
3700 02306150	-150	6	150	99	13	23.4	46	107	27	16,000	1.5	48,410	
3700 02306165	-165	6	165	114	13	25.0	46	122	27	12,000	1.6	48,920	
3700 02306180	-180	6	180	130	13	26.7	46	137	27	10,000	1.6	49,440	
3700 02307090	-PHC07SB -90	7	90	38	14	18.0	46	53	27	20,000	1.4	47,380	
3700 02307135	-135	7	135	84	14	22.9	46	92	27	20,000	1.5	47,380	
3700 02307150	-150	7	150	99	14	24.4	46	107	27	16,000	1.5	48,410	
3700 02307165	-165	7	165	114	14	26.0	46	122	27	13,000	1.6	48,920	
3700 02307180	-180	7	180	130	14	27.7	46	137	27	10,000	1.6	49,440	

特殊品もご用命ください。

Specials on request

商品コード Code	型式 Model		d	L	L1	D1	D2	D3	ℓ	ℓ 1	Max min^{-1}	Kg	—	レンチ（別売） Wrench(Option)
3700 02308090	BT40 -PHC08SB	-90	8	90	38	15	19.0	46	53	27	20,000	1.5	48,410	
3700 02308135		-135	8	135	84	15	23.9	46	92	27	20,000	1.5	48,410	
3700 02308150		-150	8	150	99	15	25.4	46	107	27	17,000	1.5	49,440	
3700 02308165		-165	8	165	114	15	27.0	46	122	27	12,000	1.6	49,950	
3700 02308180		-180	8	180	130	15	28.7	46	137	27	10,000	1.7	50,470	
3700 02309105	-PHC09SB	-105	9	105	53	16	21.6	46	68	33	20,000	1.4	48,410	
3700 02309135		-135	9	135	84	16	24.9	46	92	33	20,000	1.5	48,410	
3700 02309150		-150	9	150	99	16	26.4	46	107	33	16,000	1.6	49,440	
3700 02309165		-165	9	165	114	16	28.0	46	122	33	12,000	1.6	49,950	
3700 02309180		-180	9	180	130	16	29.7	46	137	33	10,000	1.7	50,470	
3700 02310105	-PHC10SB	-105	10	105	53	17	22.6	46	68	33	20,000	1.4	49,440	
3700 02310135		-135	10	135	84	17	25.9	46	92	33	20,000	1.5	49,440	
3700 02310150		-150	10	150	99	17	27.4	46	107	33	16,000	1.6	50,470	
3700 02310165		-165	10	165	114	17	29.0	46	122	33	12,000	1.6	50,980	
3700 02310180		-180	10	180	130	17	30.7	46	137	33	10,000	1.7	51,500	L-4T
3700 02311105	-PHC11SB	-105	11	105	53	18	23.6	46	68	36	20,000	1.4	49,440	
3700 02311135		-135	11	135	84	18	26.9	46	92	36	20,000	1.5	49,440	
3700 02311150		-150	11	150	99	18	28.4	46	107	36	15,000	1.6	50,470	
3700 02311165		-165	11	165	114	18	30.0	46	122	36	12,000	1.7	50,980	
3700 02311180		-180	11	180	130	18	31.7	46	137	36	10,000	1.7	51,500	
3700 02312105	-PHC12SB	-105	12	105	53	19	24.6	46	68	36	20,000	1.4	50,470	
3700 02312135		-135	12	135	84	19	27.9	46	92	36	20,000	1.5	50,470	
3700 02312150		-150	12	150	99	19	29.4	46	107	36	15,000	1.6	51,500	
3700 02312165		-165	12	165	114	19	31.0	46	122	36	12,000	1.7	52,010	
3700 02312180		-180	12	180	130	19	32.7	46	137	36	10,000	1.8	52,530	
3700 02316135	-PHC16SB	-135	16	135	84	23	31.9	52.5	91	40	20,000	1.7	75,190	
3700 02316165		-165	16	165	114	23	35.0	52.5	120	40	13,000	1.9	76,730	
3700 02316180		-180	16	180	129	23	36.6	52.5	135	40	10,000	2.0	77,250	
3700 02320135	-PHC20SB	-135	20	135	84	28	36.9	60	91	40	18,000	2.2	77,250	
3700 02320165		-165	20	165	114	28	40.0	60	120	40	14,000	2.3	77,760	
3700 02320180		-180	20	180	129	28	41.6	60	135	40	12,000	2.5	78,280	
3700 02325135	-PHC25SB	-135	25	135	84	37	45.9	60	91	50	16,000	2.2	78,280	L-5T
3700 02325165		-165	25	165	114	37	49.0	60	120	50	15,000	2.5	78,790	
3700 02325180		-180	25	180	129	37	50.6	60	135	50	11,000	2.6	79,310	
3700 02506105	BT50 -PHC06SB	-105	6	105	38	13	17.0	46	53	27	15,000	4.1	63,000	
3700 02506150		-150	6	150	84	13	21.9	46	92	27	15,000	4.1	63,000	
3700 02506165		-165	6	165	99	13	23.4	46	107	27	15,000	4.1	64,000	
3700 02506180		-180	6	180	114	13	25.0	46	122	27	12,000	4.2	64,500	
3700 02506195		-195	6	195	130	13	26.7	46	137	27	10,000	4.2	65,000	
3700 02507105	-PHC07SB	-105	7	105	38	14	18.0	46	53	27	15,000	4.1	63,000	
3700 02507150		-150	7	150	84	14	22.9	46	92	27	15,000	4.1	63,000	
3700 02507165		-165	7	165	99	14	24.4	46	107	27	15,000	4.1	64,000	
3700 02507180		-180	7	180	114	14	26.0	46	122	27	12,000	4.2	64,500	
3700 02507195		-195	7	195	130	14	27.7	46	137	27	10,000	4.2	65,000	
3700 02508105	-PHC08SB	-105	8	105	38	15	19.0	46	53	27	15,000	4.1	64,000	
3700 02508150		-150	8	150	84	15	23.9	46	92	27	15,000	4.1	64,000	
3700 02508165		-165	8	165	99	15	25.4	46	107	27	15,000	4.1	65,000	
3700 02508180		-180	8	180	114	15	27.0	46	122	27	12,000	4.2	65,500	
3700 02508195		-195	8	195	130	15	28.7	46	137	27	10,000	4.2	66,000	
3700 02509150	-PHC09SB	-150	9	150	84	16	24.9	46	92	33	15,000	4.1	64,000	
3700 02509165		-165	9	165	99	16	26.4	46	107	33	15,000	4.1	65,000	
3700 02509180		-180	9	180	114	16	28.0	46	122	33	12,000	4.2	65,500	
3700 02509195		-195	9	195	130	16	29.7	46	137	33	10,000	4.3	66,000	
3700 02510150	-PHC10SB	-150	10	150	84	17	25.9	46	92	33	15,000	4.1	65,000	
3700 02510165		-165	10	165	99	17	27.4	46	107	33	15,000	4.2	66,000	
3700 02510180		-180	10	180	114	17	29.0	46	122	33	12,000	4.2	66,500	
3700 02510195		-195	10	195	130	17	30.7	46	137	33	10,000	4.3	67,000	
3700 02511150	-PHC11SB	-150	11	150	84	18	26.9	46	92	36	15,000	4.1	65,000	
3700 02511165		-165	11	165	99	18	28.4	46	107	36	15,000	4.2	66,000	
3700 02511180		-180	11	180	114	18	30.0	46	122	36	12,000	4.2	66,500	
3700 02511195		-195	11	195	130	18	31.7	46	137	36	10,000	4.3	67,000	
3700 02512150	-PHC12SB	-150	12	150	84	19	27.9	46	92	36	15,000	4.1	66,000	
3700 02512165		-165	12	165	99	19	29.4	46	107	36	15,000	4.2	67,000	
3700 02512180		-180	12	180	114	19	31.0	46	122	36	12,000	4.3	67,500	
3700 02512195		-195	12	195	130	19	32.7	46	137	36	10,000	4.3	68,000	
3700 02516150	-PHC16SB	-150	16	150	84	23	31.9	52.5	91	40	15,000	4.2	90,000	
3700 02516180		-180	16	180	114	23	35.0	52.5	120	40	12,000	4.4	90,500	
3700 02516195		-195	16	195	129	23	36.6	52.5	135	40	10,000	4.6	91,000	
3700 02520150	-PHC20SB	-150	20	150	84	28	36.9	60	91	40	15,000	4.7	91,000	
3700 02520180		-180	20	180	114	28	40.0	60	120	40	14,000	4.9	91,500	
3700 02520195		-195	20	195	129	28	41.6	60	135	40	12,000	5.0	92,000	
3700 02525150	-PHC25SB	-150	25	150	84	37	45.9	60	91	50	15,000	4.8	91,500	
3700 02525180		-180	25	180	114	37	49.0	60	120	50	14,000	5.0	92,000	
3700 02525195		-195	25	195	129	37	50.6	60	135	50	12,000	5.2	92,500	

1. 刃物のシャンクはh6公差範囲内のシャンクを使用してください。
2. センタースルークーラント供給時はエアー抜き穴を付属の止めネジで塞いで下さい。
3. 許容回転数は機械主軸の剛性および刃具バランスに大きく影響されます。
   ご使用の際は低い回転数から徐々に上げ、適正な回転数でご使用ください。
4. ℓ寸法はプリセットスクリューを使用しない場合の寸法です。
   ( )付はプルスタッド端面までの寸法です。

1. Tool shank diameter tolerance must be within h6.
2. Hex-head screws are necessary to plug air hole for center through coolant feed.
3. Permissible speed is greatly affected by the stiffness of the machine spindle and the balance of the cutting tool. Gradually increase from a low speed, and use at the proper speed.
4. ℓ indicates dimension when using without a preset screw.
   ( ) dimension is to end of retention stud.

ご注文例 Ordering Example

BT50 - PHC12SB - 150

シャンクサイズ Shank size	内径 (d) I.D.	突き出し長さ (L) Projection length

レンチ Hex. wrench P. 119

プリセットスクリュー Preset Screw P. 116



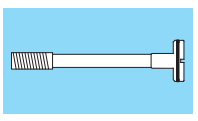



PHC-SB-C スリムハイドロチャックブラスター Slim Hydro Chuck Blaster

New

干渉のあるワークのドリル加工・リーマ加工だけでなく、5軸仕上エンドミル加工等にも最適なチャックです。
Perfect choice for tight space applications, such as endmill finishing, drilling and reaming on 5-axis machines.

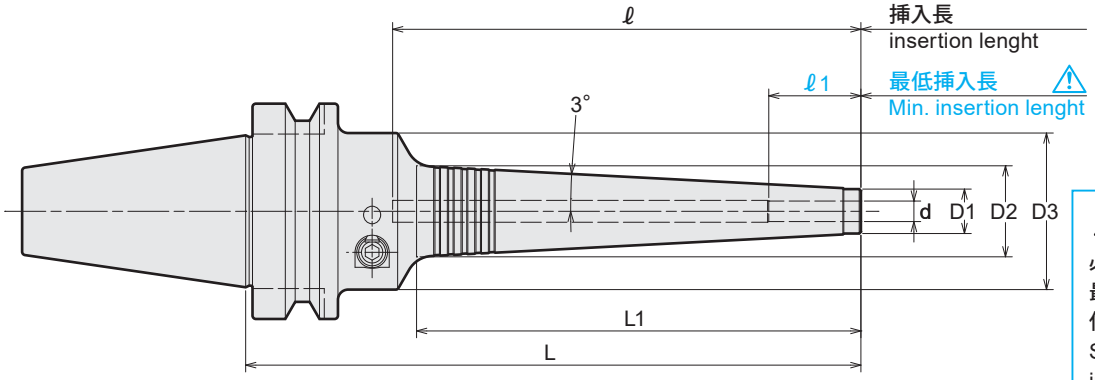

⚠ 注意 Caution
必ず、刃物シャンクを最低挿入長以上に挿入して使用してください。
Strictly keep the min insertion length.

商品コード Code	型式 Model	d	L	L1	D1	D2	D3	ℓ	ℓ 1	Max min^{-1}	Kg	—	レンチ（別売） Wrench(Option)
3950 02103085	BT30 -PHC03SB - 85-C	3	85	37	12	15.9	46	(108)	16	40,000	0.6	60,770	
3950 02103130	-130-C	3	130	84	12	20.9	46	(153)	16	23,000	0.9	62,830	
3950 02104085	-PHC04SB - 85-C	4	85	37	12	15.9	46	(108)	19	40,000	0.6	57,160	
3950 02104130	-130-C	4	130	84	12	20.9	46	(153)	19	22,000	0.9	59,740	
3950 02106090	-PHC06SB - 90-C	6	90	38	14	18.0	46	58	27	30,000	0.9	52,010	
3950 02106135	-135-C	6	135	84	14	22.9	46	92	27	21,000	1.0	51,500	
3950 02108090	-PHC08SB - 90-C	8	90	38	16	20.0	46	58	27	27,000	0.9	52,010	L-4T
3950 02108135	-135-C	8	135	84	16	24.9	46	92	27	20,000	1.0	52,530	
3950 02110105	-PHC10SB -105-C	10	105	53	18	23.6	46	73	33	27,000	0.9	52,530	
3950 02110135	-135-C	10	135	84	18	26.9	46	92	33	20,000	1.0	53,560	
3950 02112105	-PHC12SB -105-C	12	105	53	20	25.6	46	73	36	26,000	0.9	53,560	
3950 02112135	-135-C	12	135	84	20	28.9	46	92	36	19,000	1.0	54,070	
3950 02303090	BT40 -PHC03SB - 90-C	3	90	37	12	15.9	46	(125)	16	20,000	1.1	63,860	
3950 02303135	-135-C	3	135	84	12	20.9	46	(170)	16	20,000	1.5	65,920	
3950 02304090	-PHC04SB - 90-C	4	90	37	12	15.9	46	(125)	19	20,000	1.1	59,740	
3950 02304135	-135-C	4	135	84	12	20.9	46	(170)	19	20,000	1.5	61,280	
3950 02306090	-PHC06SB - 90-C	6	90	38	14	18.0	46	53	27	20,000	1.4	54,070	
3950 02306135	-135-C	6	135	84	14	22.9	46	92	27	20,000	1.5	54,590	
3950 02308090	-PHC08SB - 90-C	8	90	38	16	20.0	46	53	27	20,000	1.5	55,100	
3950 02308135	-135-C	8	135	84	16	24.9	46	92	27	20,000	1.5	55,620	L-4T
3950 02310105	-PHC10SB -105-C	10	105	53	18	23.6	46	68	33	20,000	1.4	56,130	
3950 02310135	-135-C	10	135	84	18	26.9	46	92	33	20,000	1.5	56,650	
3950 02312105	-PHC12SB -105-C	12	105	53	20	25.6	46	68	36	20,000	1.4	57,160	
3950 02312135	-135-C	12	135	84	20	28.9	46	92	36	20,000	1.5	57,680	
3950 02316135	-PHC16SB -135-C	16	135	84	24	32.9	52.5	91	40	20,000	1.7	82,400	
3950 02316165	-165-C	16	165	114	24	36.0	52.5	120	40	13,000	1.9	83,940	
3950 02320135	-PHC20SB -135-C	20	135	84	29	37.9	60	91	40	18,000	2.2	84,460	
3950 02320180	-180-C	20	180	129	29	42.6	60	135	40	12,000	2.5	85,490	L-5T
3950 02325135	-PHC25SB -135-C	25	135	84	38	46.9	60	91	50	16,000	2.2	86,000	
3950 02325180	-180-C	25	180	129	38	51.6	60	135	50	11,000	2.6	86,520	
3950 02506150	BT50 -PHC06SB -150-C	6	150	84	14	22.9	46	92	27	15,000	4.1	65,000	
3950 02506195	-195-C	6	195	130	14	27.7	46	137	27	10,000	4.2	67,000	
3950 02508150	-PHC08SB -150-C	8	150	84	16	24.9	46	92	27	15,000	4.1	66,000	
3950 02508195	-195-C	8	195	130	16	29.7	46	137	27	10,000	4.2	68,000	
3950 02510150	-PHC10SB -150-C	10	150	84	18	26.9	46	92	33	15,000	4.1	67,000	
3950 02510195	-195-C	10	195	130	18	31.7	46	137	33	10,000	4.3	69,000	L-4T
3950 02512150	-PHC12SB -150-C	12	150	84	20	28.9	46	92	36	15,000	4.1	68,000	
3950 02512195	-195-C	12	195	130	20	33.7	46	137	36	10,000	4.3	70,000	
3950 02516150	-PHC16SB -150-C	16	150	84	24	32.9	52.5	91	40	15,000	4.2	92,000	
3950 02516195	-195-C	16	195	129	24	37.6	52.5	135	40	10,000	4.6	93,000	
3950 02520150	-PHC20SB -150-C	20	150	84	29	37.9	60	91	40	15,000	4.7	93,000	
3950 02520195	-195-C	20	195	129	29	42.6	60	135	40	12,000	5.0	94,000	L-5T
3950 02525150	-PHC25SB -150-C	25	150	84	38	46.9	60	91	50	15,000	4.8	93,500	
3950 02525195	-195-C	25	195	129	38	51.6	60	135	50	12,000	5.2	94,500	

1. 刃物のシャンクはh6公差範囲内のシャンクを使用してください。
2. 許容回転数は機械主軸の剛性および刃具バランスに大きく影響されます。
   ご使用の際は低い回転数から徐々に上げ、適正な回転数でご使用ください。
3. ℓ寸法はプリセットスクリューを使用しない場合の寸法です。
   ( )付はプルスタッド端面までの寸法です。

1. Tool shank diameter tolerance must be within h6.
2. Permissible speed is greatly affected by the stiffness of the machine spindle and the balance of the cutting tool. Gradually increase from a low speed, and use at the proper speed.
3. ℓ indicates dimension when using without a preset screw.
   () dimension is to end of retention stud.

ご注文例 Ordering Example

BT50 - PHC12SB - 150 - C

シャンクサイズ Shank size	内径 (d) I.D.	突き出し長さ (L) Projection length

レンチ Hex. wrench P. 119
プリセットスクリュー Preset Screw P. 116

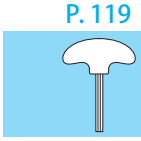
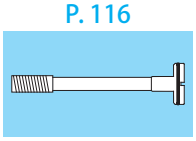



PHC-SB-NC

スリムハイドロチャックブラスター（キャップ式）
Slim Hydro Chuck Blaster (With cap)

New

干渉のあるワークのドリル加工・リーマ加工だけでなく、5軸仕上エンドミル加工等にも最適なチャックです。
Perfect choice for tight space applications, such as endmill finishing, drilling and reaming on 5-axis machines.

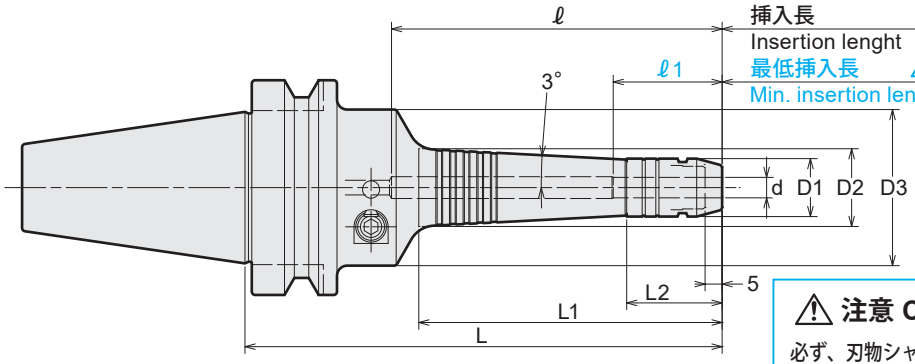

キャップ（付属）Cap (included)

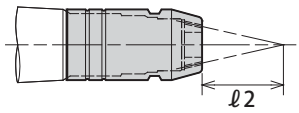

クーラント吐出方向 Flow of coolant

⚠ 注意 Caution

必ず、刃物シャンクを最低挿入長以上に挿入して使用してください。
Strictly keep the min insertion length.

商品コード Code	型式 Model			d	L	L1	L2	D1	D2	D3	ℓ	ℓ 1	ℓ 2	Max min^{-1}	Kg	—	レンチ（別売） Wrench(Option)
3950 06104135	BT30	-PHC04SB	-135-NC	4	135	89	33	15	20.9	46	(158)	24	20	22,000	0.9	64,890	L-4T
3950 06106140		-PHC06SB	-140-NC	6	140	89	28	17	22.9	46	97	32	30	21,000	1.0	56,650	
3950 06108140		-PHC08SB	-140-NC	8	140	89	28	19	24.9	46	97	32	40	20,000	1.0	62,830	
3950 06110110		-PHC10SB	-110-NC	10	110	58	33	21	23.6	46	78	38	50	27,000	0.9	62,830	
3950 06110140			-140-NC	10	140	89	33	21	26.9	46	97	38	50	20,000	1.0	63,860	
3950 06112110		-PHC12SB	-110-NC	12	110	58	33	23	25.6	46	78	41	60	26,000	0.9	63,860	
3950 06112140			-140-NC	12	140	89	33	23	28.9	46	97	41	60	19,000	1.0	64,370	
3950 06304140	BT40	-PHC04SB	-140-NC	4	140	89	33	15	20.9	46	(175)	24	20	20,000	1.5	66,430	L-4T
3950 06306140		-PHC06SB	-140-NC	6	140	89	28	17	22.9	46	97	32	30	20,000	1.5	64,890	
3950 06308140		-PHC08SB	-140-NC	8	140	89	28	19	24.9	46	97	32	40	20,000	1.5	65,920	
3950 06310110		-PHC10SB	-110-NC	10	110	58	33	21	23.6	46	73	38	50	20,000	1.4	66,430	
3950 06310140			-140-NC	10	140	89	33	21	26.9	46	97	38	50	20,000	1.5	66,950	
3950 06312110		-PHC12SB	-110-NC	12	110	58	33	23	25.6	46	73	41	60	20,000	1.4	66,430	
3950 06312140			-140-NC	12	140	89	33	23	28.9	46	97	41	60	20,000	1.5	67,980	
3950 06506155	BT50	-PHC06SB	-155-NC	6	155	89	28	17	22.9	46	97	32	30	15,000	4.1	75,000	L-4T
3950 06506200			-200-NC	6	200	135	28	17	27.7	46	142	32	30	10,000	4.2	77,000	
3950 06508155		-PHC08SB	-155-NC	8	155	89	28	19	24.9	46	97	32	40	15,000	4.1	76,000	
3950 06508200			-200-NC	8	200	135	28	19	29.7	46	142	32	40	10,000	4.2	78,000	
3950 06510155		-PHC10SB	-155-NC	10	155	89	33	21	26.9	46	97	38	50	15,000	4.1	77,000	
3950 06510200			-200-NC	10	200	135	33	21	31.7	46	142	38	50	10,000	4.3	79,000	
3950 06512155		-PHC12SB	-155-NC	12	155	89	33	23	28.9	46	97	41	60	15,000	4.1	78,000	
3950 06512200			-200-NC	12	200	135	33	23	33.7	46	142	41	60	10,000	4.3	80,000	

1. 刃物のシャンクはh6公差範囲内のシャンクを使用してください。
2. 許容回転数は機械主軸の剛性および刃具バランスに大きく影響されます。
   ご使用の際は低い回転数から徐々に上げ、適正な回転数でご使用ください。
3. ℓ寸法はプリセットスクリューを使用しない場合の寸法です。
   ( )付はプルスタッド端面までの寸法です。

1. Tool shank diameter tolerance must be within h6.
2. Permissible speed is greatly affected by the stiffness of the machine spindle and the balance of the cutting tool. Gradually increase from a low speed, and use at the proper speed.
3. ℓ indicates dimension when using without a preset screw.
   () dimension is to end of retention stud.

ご注文例 Ordering Example

BT40 - PHC12SB - 140 - NC

シャンクサイズ Shank size	内径 (d) I.D.	突き出し長さ (L) Projection length

レンチ Hex. wrench	プリセットスクリュー Preset Screw	キャップ Cap
P. 119	P. 116	P. 118
	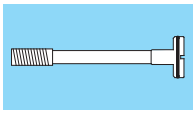	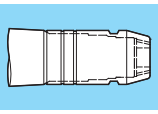

BT

スリムハイドロチャック用プリセットスクリュー
Preset Screw for Slim Hydro Chuck

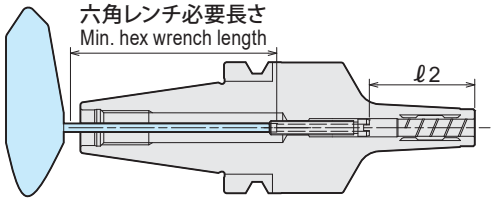

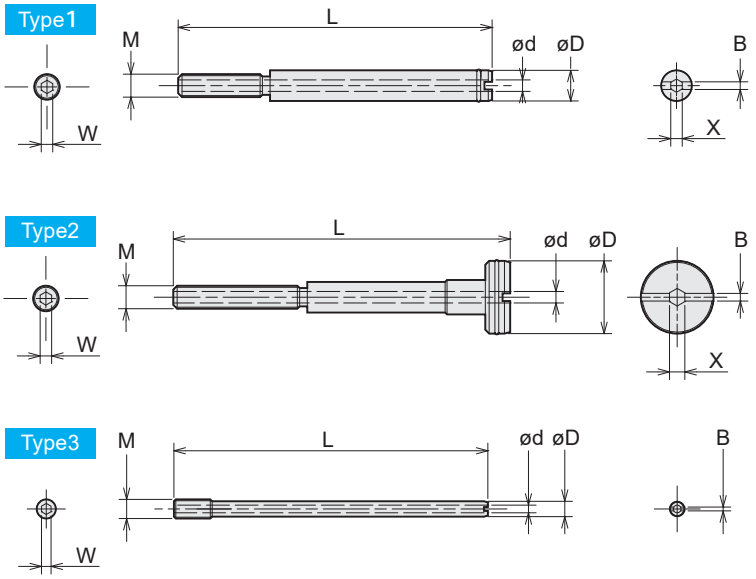

シャンクサイズ Shank size	把握径 Chuck ID	六角レンチ 必要長さ Min. hex wrench length
BT30	ø3 ~ ø 4	44mm
	ø6 ~ ø12	90mm
BT40	ø3 ~ ø 4	59mm
	ø6 ~ ø25	109mm
BT50	ø6 ~ ø25	160mm

プリセットスクリュー preset screw		適合ホルダ型式 Matched chuck	調整範囲 Adjustment range ℓ2		調整量 Adjustment amount	Type	W	X	B	D	d	L	M
商品コード Code	型式 Model		PHC・SB PHZ・SB PHC・SB-C	PHC・SB-NC									
3704 01030010	PHCSB -P03 -01	BT30 -PHC03SB -70	16 ~ 30	—	14	3	3	—	1	3.2	—	63	
3704 01030020	PHCSB -P03 -02	-85, -85-C	16 ~ 30	—	14	3	3	—	1	3.2	—	78	
3704 01030030	PHCSB -P03 -03	-130, -130-C	16 ~ 30	—	14	3	3	—	1	3.2	—	123	M8 P=1
3704 01040010	PHCSB -P04 -01	-PHC04SB -70	19 ~ 30	—	11	3	3	—	1	3.8	—	63	
3704 01040020	PHCSB -P04 -02	-85, -85-C	19 ~ 30	—	11	3	3	—	1	3.8	—	78	
3704 01040030	PHCSB -P04 -03	-130, -130-C, -135-NC	19 ~ 30	24 ~ 35	11	3	3	—	1	3.8	—	123	
3704 01060010	PHCSB -P06 -01	-PHC06SB -PHZ06SB -90, -90-C	27 ~ 53	—	26	1	2.5	—	2	6	2.5	35	
3704 01060020	PHCSB -P06 -02	-135, -135-C, -140-NC	27 ~ 61	32 ~ 66	34	1	2.5	—	2	5.5	2.5	74	
3704 01060030	PHCSB -P06 -03	-150	27 ~ 57	—	30	1	2.5	—	2	5.5	2.5	89	
3704 01060040	PHCSB -P06 -04	-165	27 ~ 57	—	30	1	2.5	—	2	5.5	2.5	104	
3704 01060050	PHCSB -P06 -05	-180	27 ~ 61	—	34	1	2.5	—	2	5.5	2.5	115	
3704 01060010	PHCSB -P06 -01	-PHC07SB -PHZ07SB -90	27 ~ 53	—	26	1	2.5	—	2	6	2.5	35	
3704 01070020	PHCSB -P07 -02	-135	27 ~ 61	—	34	2	2.5	—	2	6.5	2	75	
3704 01070030	PHCSB -P07 -03	-150	27 ~ 56	—	29	2	2.5	—	2	6.5	2	90	
3704 01070040	PHCSB -P07 -04	-165	27 ~ 56	—	29	2	2.5	—	2	6.5	2	105	
3704 01070050	PHCSB -P07 -05	-180	27 ~ 61	—	34	2	2.5	—	2	6.5	2	115	
3704 01060010	PHCSB -P06 -01	-PHC08SB -PHZ08SB -90, -90-C	27 ~ 53	—	26	1	2.5	—	2	6	2.5	35	
3704 01080020	PHCSB -P08 -02	-135, -135-C, -140-NC	27 ~ 61	32 ~ 66	34	2	2.5	3	2	7.5	2	75	
3704 01080030	PHCSB -P08 -03	-150	27 ~ 56	—	29	2	2.5	3	2	7.5	2	90	
3704 01080040	PHCSB -P08 -04	-165	27 ~ 56	—	29	2	2.5	3	2	7.5	2	105	
3704 01080050	PHCSB -P08 -05	-180	27 ~ 61	—	34	2	2.5	3	2	7.5	2	115	
3704 01090010	PHCSB -P09 -01	-PHC09SB -PHZ09SB -105	33 ~ 62	—	29	1	2.5	3	2	9	2.5	45	
3704 01090020	PHCSB -P09 -02	-135	33 ~ 66	—	33	2	2.5	3	2	8.5	2.5	69	M5 P=0.8
3704 01090030	PHCSB -P09 -03	-150	33 ~ 62	—	29	2	2.5	3	2	8.5	2.5	84	
3704 01090040	PHCSB -P09 -04	-165	33 ~ 62	—	29	2	2.5	3	2	8.5	2.5	99	
3704 01090050	PHCSB -P09 -05	-180	33 ~ 66	—	33	2	2.5	3	2	8.5	2.5	110	
3704 01090010	PHCSB -P09 -01	-PHC10SB -PHZ10SB -105, -105-C, -110-NC	33 ~ 62	38 ~ 67	29	1	2.5	3	2	9	2.5	45	
3704 01100020	PHCSB -P10 -02	-135, -135-C, -140-NC	33 ~ 66	38 ~ 71	33	2	2.5	3	2	9.5	2.5	69	
3704 01100030	PHCSB -P10 -03	-150	33 ~ 62	—	29	2	2.5	3	2	9.5	2.5	84	
3704 01100040	PHCSB -P10 -04	-165	33 ~ 62	—	29	2	2.5	3	2	9.5	2.5	99	
3704 01100050	PHCSB -P10 -05	-180	33 ~ 66	—	33	2	2.5	3	2	9.5	2.5	110	
3704 01090010	PHCSB -P09 -01	-PHC11SB -PHZ11SB -105	36 ~ 62	—	26	1	2.5	3	2	9	2.5	45	
3704 01110020	PHCSB -P11 -02	-135	36 ~ 68	—	32	2	2.5	3	2	10.5	2.5	67	
3704 01110030	PHCSB -P11 -03	-150	36 ~ 64	—	28	2	2.5	3	2	10.5	2.5	82	
3704 01110040	PHCSB -P11 -04	-165	36 ~ 64	—	28	2	2.5	3	2	10.5	2.5	97	
3704 01110050	PHCSB -P11 -05	-180	36 ~ 68	—	32	2	2.5	3	2	10.5	2.5	108	
3704 01090010	PHCSB -P09 -01	-PHC12SB -PHZ12SB -105, -105-C, -110-NC	36 ~ 62	41 ~ 67	26	1	2.5	3	2	9	2.5	45	
3704 01120020	PHCSB -P12 -02	-135, -135-C, -140-NC	36 ~ 68	41 ~ 73	32	2	2.5	3	2	11.5	2.5	67	
3704 01120030	PHCSB -P12 -03	-150	36 ~ 64	—	28	2	2.5	3	2	11.5	2.5	82	
3704 01120040	PHCSB -P12 -04	-165	36 ~ 64	—	28	2	2.5	3	2	11.5	2.5	97	
3704 01120050	PHCSB -P12 -05	-180	36 ~ 68	—	32	2	2.5	3	2	11.5	2.5	108	
3704 01030040	PHCSB -P03 -04	BT40 -PHC03SB -75	16 ~ 37	—	21	3	3	—	1	3.2	—	73	
3704 01030050	PHCSB -P03 -05	-90, -90-C	16 ~ 37	—	21	3	3	—	1	3.2	—	85	
3704 01030060	PHCSB -P03 -06	-135, -135-C	16 ~ 37	—	21	3	3	—	1	3.2	—	130	M8 P=1
3704 01040040	PHCSB -P04 -04	-PHC04SB -75	19 ~ 37	—	18	3	3	—	1	3.8	—	73	
3704 01040050	PHCSB -P04 -05	-90, -90-C	19 ~ 37	—	18	3	3	—	1	3.8	—	88	
3704 01040060	PHCSB -P04 -06	-135, -135-C, -140-NC	19 ~ 37	24 ~ 42	18	3	3	—	1	3.8	—	133	

特殊品もご用命ください。

Specials on request

プリセットスクリュー preset screw		適合ホルダ型式 Matched chuck		調整範囲 Adjustment range ℓ2		調整量 Adjustment amount	Type	W	X	B	D	d	L	M
商品コード Code	型式 Model			PHC・SB PHZ・SB PHC・SB-C	PHC・SB-NC									
3704 01060010	PHCSB -P06 -01	-PHC06SB -PHZ06SB	-90, -90-C	27 ~ 48	—	21	1	2.5	—	2	6	2.5	35	
3704 01060020	PHCSB -P06 -02		-135, -135-C, -140-NC	27 ~ 61	32 ~ 66	34	1	2.5	—	2	5.5	2.5	74	
3704 01060030	PHCSB -P06 -03		-150	27 ~ 57	—	30	1	2.5	—	2	5.5	2.5	89	
3704 01060040	PHCSB -P06 -04		-165	27 ~ 57	—	30	1	2.5	—	2	5.5	2.5	104	
3704 01060050	PHCSB -P06 -05		-180	27 ~ 61	—	34	1	2.5	—	2	5.5	2.5	115	
3704 01060010	PHCSB -P06 -01	-PHC07SB -PHZ07SB	-90	27 ~ 48	—	21	1	2.5	—	2	6	2.5	35	
3704 01070020	PHCSB -P07 -02		-135	27 ~ 61	—	34	2	2.5	—	2	6.5	2	75	
3704 01070030	PHCSB -P07 -03		-150	27 ~ 56	—	29	2	2.5	—	2	6.5	2	90	
3704 01070040	PHCSB -P07 -04		-165	27 ~ 56	—	29	2	2.5	—	2	6.5	2	105	
3704 01070050	PHCSB -P07 -05		-180	27 ~ 61	—	34	2	2.5	—	2	6.5	2	115	
3704 01060010	PHCSB -P06 -01	-PHC08SB -PHZ08SB	-90, -90-C	27 ~ 48	—	21	1	2.5	—	2	6	2.5	35	
3704 01080020	PHCSB -P08 -02		-135, -135-C, -140-NC	27 ~ 61	32 ~ 66	34	2	2.5	3	2	7.5	2	75	
3704 01080030	PHCSB -P08 -03		-150	27 ~ 56	—	29	2	2.5	3	2	7.5	2	90	
3704 01080040	PHCSB -P08 -04		-165	27 ~ 56	—	29	2	2.5	3	2	7.5	2	105	
3704 01080050	PHCSB -P08 -05		-180	27 ~ 61	—	34	2	2.5	3	2	7.5	2	115	
3704 01090010	PHCSB -P09 -01	-PHC09SB -PHZ09SB	-105	33 ~ 57	—	24	1	2.5	3	2	9	2.5	45	
3704 01090020	PHCSB -P09 -02		-135	33 ~ 66	—	33	2	2.5	3	2	8.5	2.5	69	
3704 01090030	PHCSB -P09 -03		-150	33 ~ 62	—	29	2	2.5	3	2	8.5	2.5	84	
3704 01090040	PHCSB -P09 -04		-165	33 ~ 62	—	29	2	2.5	3	2	8.5	2.5	99	M5 P=0.8
3704 01090050	PHCSB -P09 -05		-180	33 ~ 66	—	33	2	2.5	3	2	8.5	2.5	110	
3704 01090010	PHCSB -P09 -01	-PHC10SB -PHZ10SB	-105, -105-C, -110-NC	33 ~ 57	38 ~ 62	24	1	2.5	3	2	9	2.5	45	
3704 01100020	PHCSB -P10 -02		-135, -135-C, -140-NC	33 ~ 66	38 ~ 71	33	2	2.5	3	2	9.5	2.5	69	
3704 01100030	PHCSB -P10 -03		-150	33 ~ 62	—	29	2	2.5	3	2	9.5	2.5	84	
3704 01100040	PHCSB -P10 -04		-165	33 ~ 62	—	29	2	2.5	3	2	9.5	2.5	99	
3704 01100050	PHCSB -P10 -05		-180	33 ~ 66	—	33	2	2.5	3	2	9.5	2.5	110	
3704 01090010	PHCSB -P09 -01	-PHC11SB -PHZ11SB	-105	36 ~ 57	—	21	1	2.5	3	2	9	2.5	45	
3704 01110020	PHCSB -P11 -02		-135	36 ~ 68	—	32	2	2.5	3	2	10.5	2.5	67	
3704 01110030	PHCSB -P11 -03		-150	36 ~ 64	—	28	2	2.5	3	2	10.5	2.5	82	
3704 01110040	PHCSB -P11 -04		-165	36 ~ 64	—	28	2	2.5	3	2	10.5	2.5	97	
3704 01110050	PHCSB -P11 -05		-180	36 ~ 68	—	32	2	2.5	3	2	10.5	2.5	108	
3704 01090010	PHCSB -P09 -01	-PHC12SB -PHZ12SB	-105, -105-C, -110-NC	36 ~ 57	41 ~ 62	21	1	2.5	3	2	9	2.5	45	
3704 01120020	PHCSB -P12 -02		-135, -135-C, -140-NC	36 ~ 68	41 ~ 73	32	2	2.5	3	2	11.5	2.5	67	
3704 01120030	PHCSB -P12 -03		-150	36 ~ 64	—	28	2	2.5	3	2	11.5	2.5	82	
3704 01120040	PHCSB -P12 -04		-165	36 ~ 64	—	28	2	2.5	3	2	11.5	2.5	97	
3704 01120050	PHCSB -P12 -05		-180	36 ~ 68	—	32	2	2.5	3	2	11.5	2.5	108	
3704 01160010	PHCSB -P16 -01	-PHC16SB	-135, -135-C	40 ~ 80	—	40	1	2.5	3	2	15.5	2.5	60	
3704 01160020	PHCSB -P16 -02		-165, -165-C	40 ~ 82	—	42	2	2.5	3	2	15.5	2.5	87	
3704 01160030	PHCSB -P16 -03		-180	40 ~ 82	—	42	2	2.5	3	2	15.5	2.5	102	
3704 01200010	PHCSB -P20 -01	-PHC20SB	-135, -135-C	40 ~ 85	—	45	1	3	3	2	19	3	57	
3704 01200020	PHCSB -P20 -02		-165	40 ~ 90	—	50	2	3	3	2	19.5	3	86	
3704 01200030	PHCSB -P20 -03		-180, -180-C	40 ~ 90	—	50	2	3	3	2	19.5	3	101	M6 P=1
3704 01250010	PHCSB -P25 -01	-PHC25SB	-135, -135-C	50 ~ 85	—	35	1	3	3	2	24.5	3	47	
3704 01250020	PHCSB -P25 -02		-165	50 ~ 99	—	49	2	3	3	2	24.5	3	76	
3704 01250030	PHCSB -P25 -03		-180, -180-C	50 ~ 100	—	50	2	3	3	2	24.5	3	91	
3704 01060010	PHCSB -P06 -01	BT50 -PHC06SB -PHZ06SB	-105	27 ~ 48	—	21	1	2.5	—	2	6	2.5	35	
3704 01060020	PHCSB -P06 -02		-150, -150-C, -155-NC	27 ~ 61	32 ~ 66	34	1	2.5	—	2	5.5	2.5	74	
3704 01060030	PHCSB -P06 -03		-165	27 ~ 57	—	30	1	2.5	—	2	5.5	2.5	89	
3704 01060040	PHCSB -P06 -04		-180	27 ~ 57	—	30	1	2.5	—	2	5.5	2.5	104	
3704 01060050	PHCSB -P06 -05		-195, -195-C, -200-NC	27 ~ 61	32 ~ 66	34	1	2.5	—	2	5.5	2.5	115	
3704 01060010	PHCSB -P06 -01	-PHC07SB -PHZ07SB	-105	27 ~ 48	—	21	1	2.5	—	2	6	2.5	35	
3704 01070020	PHCSB -P07 -02		-150	27 ~ 61	—	34	2	2.5	—	2	6.5	2	75	
3704 01070030	PHCSB -P07 -03		-165	27 ~ 56	—	29	2	2.5	—	2	6.5	2	90	
3704 01070040	PHCSB -P07 -04		-180	27 ~ 56	—	29	2	2.5	—	2	6.5	2	105	
3704 01070050	PHCSB -P07 -05		-195	27 ~ 61	—	34	2	2.5	—	2	6.5	2	115	
3704 01060010	PHCSB -P06 -01	-PHC08SB -PHZ08SB	-105	27 ~ 48	—	21	1	2.5	—	2	6	2.5	35	
3704 01080020	PHCSB -P08 -02		-150, -150-C, -155-NC	27 ~ 61	32 ~ 66	34	2	2.5	3	2	7.5	2	75	
3704 01080030	PHCSB -P08 -03		-165	27 ~ 56	—	29	2	2.5	3	2	7.5	2	90	
3704 01080040	PHCSB -P08 -04		-180	27 ~ 56	—	29	2	2.5	3	2	7.5	2	105	
3704 01080050	PHCSB -P08 -05		-195, -195-C, -200-NC	27 ~ 61	32 ~ 66	34	2	2.5	3	2	7.5	2	115	
3704 01090020	PHCSB -P09 -02	-PHC09SB -PHZ09SB	-150	33 ~ 66	—	33	2	2.5	3	2	8.5	2.5	69	
3704 01090030	PHCSB -P09 -03		-165	33 ~ 62	—	29	2	2.5	3	2	8.5	2.5	84	
3704 01090040	PHCSB -P09 -04		-180	33 ~ 62	—	29	2	2.5	3	2	8.5	2.5	99	M5 P=0.8
3704 01090050	PHCSB -P09 -05		-195	33 ~ 66	—	33	2	2.5	3	2	8.5	2.5	110	
3704 01100020	PHCSB -P10 -02	-PHC10SB -PHZ10SB	-150, -150-C, -155-NC	33 ~ 66	38 ~ 71	33	2	2.5	3	2	9.5	2.5	69	
3704 01100030	PHCSB -P10 -03		-165	33 ~ 62	—	29	2	2.5	3	2	9.5	2.5	84	
3704 01100040	PHCSB -P10 -04		-180	33 ~ 62	—	29	2	2.5	3	2	9.5	2.5	99	
3704 01100050	PHCSB -P10 -05		-195, -195-C, -200-NC	33 ~ 66	38 ~ 71	33	2	2.5	3	2	9.5	2.5	110	
3704 01110020	PHCSB -P11 -02	-PHC11SB -PHZ11SB	-150	36 ~ 68	—	32	2	2.5	3	2	10.5	2.5	67	
3704 01110030	PHCSB -P11 -03		-165	36 ~ 64	—	28	2	2.5	3	2	10.5	2.5	82	
3704 01110040	PHCSB -P11 -04		-180	36 ~ 64	—	28	2	2.5	3	2	10.5	2.5	97	
3704 01110050	PHCSB -P11 -05		-195	36 ~ 68	—	32	2	2.5	3	2	10.5	2.5	108	
3704 01120020	PHCSB -P12 -02	-PHC12SB -PHZ12SB	-150, -150-C, -155-NC	36 ~ 68	41 ~ 73	32	2	2.5	3	2	11.5	2.5	67	
3704 01120030	PHCSB -P12 -03		-165	36 ~ 64	—	28	2	2.5	3	2	11.5	2.5	82	
3704 01120040	PHCSB -P12 -04		-180	36 ~ 64	—	28	2	2.5	3	2	11.5	2.5	97	
3704 01120050	PHCSB -P12 -05		-195, -195-C, -200-NC	36 ~ 68	41 ~ 73	32	2	2.5	3	2	11.5	2.5	108	
3704 01160010	PHCSB -P16 -01	-PHC16SB	-150, -150-C	40 ~ 80	—	40	1	2.5	3	2	15.5	2.5	60	
3704 01160020	PHCSB -P16 -02		-180	40 ~ 82	—	42	2	2.5	3	2	15.5	2.5	87	
3704 01160030	PHCSB -P16 -03		-195, -195-C	40 ~ 82	—	42	2	2.5	3	2	15.5	2.5	102	
3704 01200010	PHCSB -P20 -01	-PHC20SB	-150, -150-C	40 ~ 85	—	45	1	3	3	2	19	3	57	
3704 01200020	PHCSB -P20 -02		-180	40 ~ 90	—	50	2	3	3	2	19.5	3	86	
3704 01200030	PHCSB -P20 -03		-195, -195-C	40 ~ 90	—	50	2	3	3	2	19.5	3	101	M6 P=1
3704 01250010	PHCSB -P25 -01	-PHC25SB	-150, -150-C	50 ~ 85	—	35	1	3	3	2	24.5	3	47	
3704 01250020	PHCSB -P25 -02		-180	50 ~ 99	—	49	2	3	3	2	24.5	3	76	
3704 01250030	PHCSB -P25 -03		-195, -195-C	50 ~ 100	—	50	2	3	3	2	24.5	3	91	

PHC-SB-NC用 キャップ Cap for PHC-SB-NC

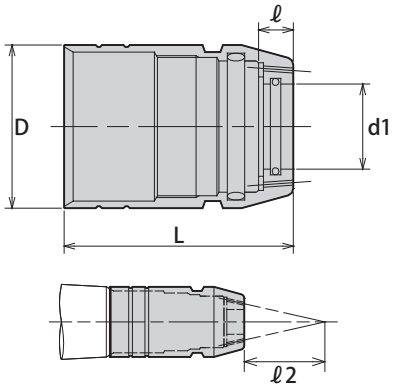

クーラント吐出方向 Flow of coolant

商品コード Code	型式 Model	適合チャックサイズ Matched chuck size	d1	D	L	ℓ	ℓ2
3954 06010004	**CP-PHC04SB-NC**	PHC04SB-NC	4	15	33	5	20
3954 06010006	**CP-PHC06SB-NC**	PHC06SB-NC	6	17	28	5	30
3954 06010008	**CP-PHC08SB-NC**	PHC08SB-NC	8	19	28	5	40
3954 06010010	**CP-PHC10SB-NC**	PHC10SB-NC	10	21	33	5	50
3954 06010012	**CP-PHC12SB-NC**	PHC12SB-NC	12	23	33	5	60

ご注文例 Ordering Example

CP - PHC04SB - NC

適合ホルダサイズ

PHC-SB-NC用 スパナ Cap for PHC-SB-NC

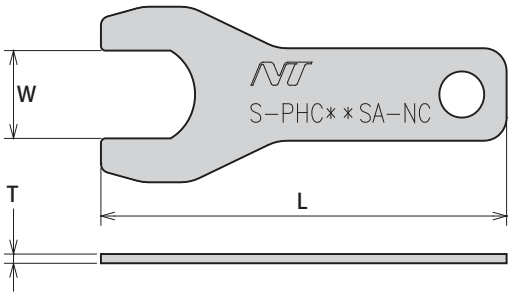

商品コード Code	型式 Model	W	L	T	—
3954 05020004	**S-PHC04SA-NC**	13	77.5	2	1,940
3954 05020006	**S-PHC06SA-NC**	15	83.5	2	1,940
3954 05020008	**S-PHC08SA-NC**	17	89.5	2	1,940
3954 05020010	**S-PHC10SA-NC**	19	90.5	2	1,940
3954 05020012	**S-PHC12SA-NC**	21	91.5	2	1,940

ご注文例 Ordering Example

S - PHC04SA - NC

適合ホルダサイズ

内径清掃ツール Inner Shank Cleaner Brush



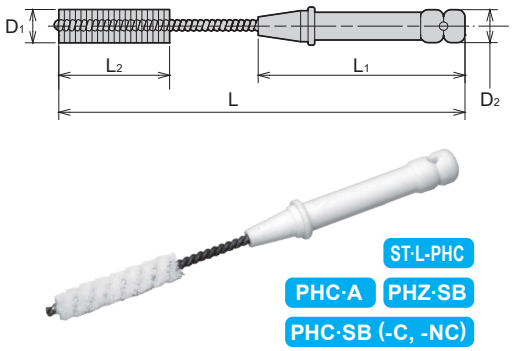

ST·L·PHC
PHC·A PHZ·SB
PHC·SB (-C, -NC)

商品コード Code	型式 Model	D1	D2	L	L1	L2	—
3934 60000003	ISC -03	4	8	100	56	30	540
3934 60000004	ISC -04	5	8	100	56	30	540
3934 60000006	ISC -06	8	8	100	56	30	540
3934 60000007	ISC -07	9	8	110	56	30	540
3934 60000008	ISC -08	10	8	110	56	40	540
3934 60000009	ISC -09	11	8	110	56	40	540
3934 60000010	ISC -10	12	8	110	56	40	540
3934 60000011	ISC -11	13	8	130	56	40	540
3934 60000012	ISC -12	14	8	130	56	40	540

本製品はハイドロチャックなどの内径清掃にお使いください。
※ 内径清掃ツールはチャックと同梱されています。
To clean inner shank of Hydro Chuck, etc.
※ One Inner shank cleaner brush per holder is included in the original product box.

ご注文例 Ordering Example

ISC - 03
内径サイズ I.D. size

把握力確認用 トルクチェックゲージ Torque Check Gauge

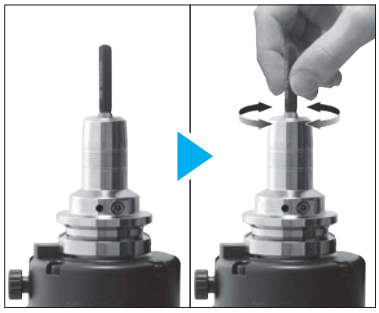

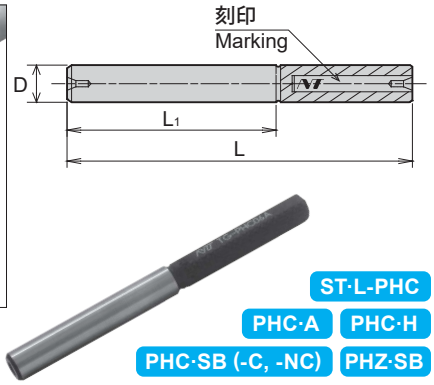

ST·L·PHC
PHC·A PHC·H
PHC·SB (-C, -NC) PHZ·SB

トルクチェックゲージをクランプし、指で回すことが出来なければ把握力の低下はありません。
If the Torque check gauge can't be rotated with your fingers, there is no loss of gripping force.

1. 把握力の確認は周囲温度 20～25°Cで行ってください。
2. トルクチェックゲージは手で抜きとれるかどうか確認してください。
   その他方法でトルクチェックゲージを抜き取らないでください。
3. トルクチェックゲージはチャックの最低把握長以上、クランプしてください。
4. HCタイプには使用できません。
5. 特殊品への使用は別途ご連絡ください。

1. Please perform the gripping force check at an ambient temperature of 20 - 25°C.
2. Use check torque gauge to test gripping force by hand. Please do not remove the torque gauge any other way.
3. When you clamp the torque check gauge, make sure the gauge is past the minimum insertion length.
4. This cannot be used for the HC type.
5. For use with custom products, please contact NT TOOL.

ご注文例 Ordering Example

TG - PHC 03
内径サイズ I.D. size

PHC·A, PHC·SB(-C, -NC), PHZ·SB, ST·L·PHC

商品コード Code	型式 Model	D	L	L1	—
3934 70000003	TG-PHC03	3	50	25	38,880
3934 70000004	TG-PHC04	4	55	30	36,720
3934 70000006	TG-PHC06	6	65	35	30,780
3934 70000007	TG-PHC07	7	65	35	30,780
3934 70000008	TG-PHC08	8	65	35	30,780
3934 70000009	TG-PHC09	9	76	46	30,780
3934 70000010	TG-PHC10	10	76	46	30,780
3934 70000011	TG-PHC11	11	76	46	31,320
3934 70000012	TG-PHC12	12	76	46	31,320
3934 70000013	TG-PHC13	13	76	46	32,070
3934 70000014	TG-PHC14	14	76	46	32,070
3934 70000015	TG-PHC15	15	76	46	32,070
3934 70000016	TG-PHC16	16	76	46	32,070
3934 70000020	TG-PHC20	20	76	46	33,480
3934 70000025	TG-PHC25	25	86	56	35,100
3934 70000032	TG-PHC32	32	101	71	36,720

PHC·H

商品コード Code	型式 Model	D	L	L1	—
2584 70000016	TG-PHC16H	16	81	51	32,070
2584 70000020	TG-PHC20H	20	86	56	33,480
2584 70000025	TG-PHC25H	25	91	61	35,100
2584 70000032	TG-PHC32H	32	101	71	35,100
2584 70000042	TG-PHC42H	42	109	79	41,040

レンチ Wrench

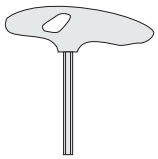

ご注文例 Ordering Example

L - 3T
サイズ Size

商品コード Code	型式 Model	—
6080 00000030	L-3T	700
6080 00115576	L-4T	810
6080 00115577	L-5T	870
6080 00115578	L-6T	1,180



PHC·H ハイドロチャックオメガ Hydro Chuck Omega

荒加工の高効率化に最適な高剛性ハイドロチャック。
High Rigidity Hydro Chuck is the best holder for high efficiency rough machining.

Type1

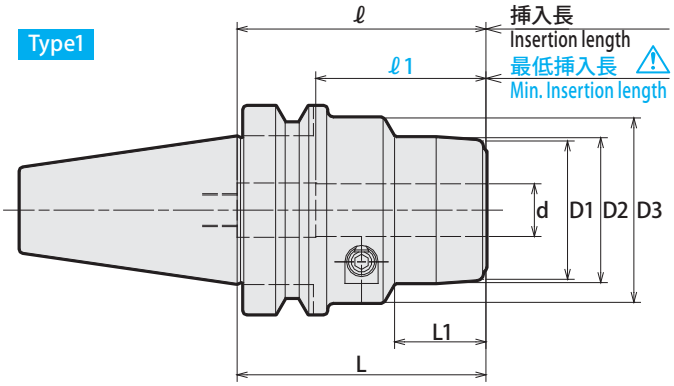

Type2

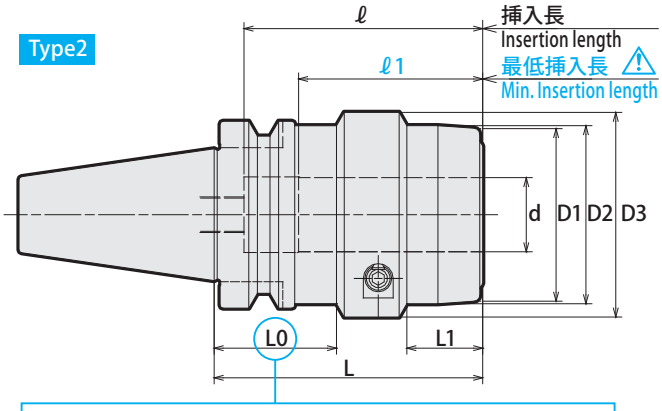

Type3

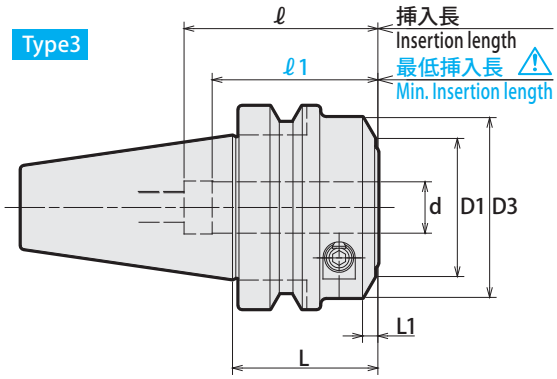

⚠ 注意 Caution
ATC アーム及びマガジン内での干渉にご注意ください。
Take caution against A.T.C. arm and tool magazine interference.

⚠ 注意 Caution
必ず、刃物シャンクを最低挿入長以上に挿入して使用してください。
Strictly keep the min insertion length.

商品コード Code	型式 Model	Type	d	L	L1	D1	D2	D3	L0	ℓ	ℓ 1	Max. min^{-1}	kg	—	レンチ（別売） Wrench（Option）
2580 00316045	BT40 -PHC16H - 45	3	16	45	18	42	—	56	—	60	45	20,000	1.2	44,290	L-4T
2580 00316075	- 75	1	16	75	27	42	44	56	—	85	45	20,000	1.5	45,320	
2580 00320075	-PHC20H - 75	1	20	75	32	48	50	60	—	80	50	20,000	1.6	47,380	
2580 00320105	-105	1	20	105	32	48	50	60	—	95	50	20,000	2.2	49,440	
2580 00325075	-PHC25H - 75	2	25	75	25	58	60	69	31	80	55	20,000	1.8	47,890	L-5T
2580 00325105	-105	2	25	105	35	58	60	69	39	110	55	20,000	2.4	49,440	
2580 00332105	-PHC32H -105	2	32	105	40	63	65	75	39	90	65	20,000	2.4	49,950	
2580 00332135	-135	2	32	135	47	63	65	75	39	120	65	20,000	3.2	50,980	
2580 00516075	BT50 -PHC16H - 75	1	16	75	17	—	44	56	—	75	45	15,000	4.0	57,680	L-4T
2580 00516105	-105	1	16	105	27	42	44	56	—	105	45	15,000	4.5	59,740	
2580 00520075	-PHC20H - 75	1	20	75	17	—	50	60	—	80	50	15,000	4.1	62,310	
2580 00520105	-105	1	20	105	32	48	50	60	—	110	50	15,000	4.6	64,370	
2580 00525075	-PHC25H - 75	1	25	75	17	—	60	69	—	80	55	15,000	4.2	62,830	L-5T
2580 00525105	-105	1	25	105	35	58	60	69	—	110	55	15,000	4.8	63,860	
2580 00525135	-135	1	25	135	35	58	60	69	—	110	55	15,000	5.6	65,400	
2580 00532075	-PHC32H - 75	1	32	75	17	—	65	75	—	90	65	15,000	4.2	62,830	
2580 00532105	-105	1	32	105	47	63	65	75	—	120	65	15,000	4.7	64,890	
2580 00532135	-135	1	32	135	47	63	65	75	—	120	65	15,000	5.6	66,430	
2580 00542075	-PHC42H - 75	1	42	75	37	—	74	90	—	100	73	15,000	4.1	67,980	L-6T
2580 00542105	-105	1	42	105	46	78	80	90	—	130	73	15,000	5.0	70,040	
2580 00542135	-135	1	42	135	52	78	80	90	—	130	73	15,000	6.3	72,100	

1. 刃物シャンク部がh7公差範囲内の刃物を使用して下さい。
   新規に刃物を製作される場合は、h6公差または$^{0}_{-0.01}$公差で製作されることをお勧めします。
2. PHC20H、PHC32Hにはスリップ防止ピン付コレット装着用の穴が開いています。
3. センタースルークーラント供給時はエアー抜き穴を付属の止めネジでふさいで下さい。
4. 許容回転数は機械主軸の剛性および刃具バランスに大きく影響されます。
   ご使用の際は低い回転数から徐々に上げ、適正な回転数でご使用ください。

1. Tool shank diameter tolerance must be within h7.
   h6 or 0/-0.01 tolerance is recommended when newly making a cutting tool.
2. PHC20H and PHC32H have pin holes for collet with stopper pin on its body.
3. Hex-head screws (included) are necessary to plug air hole for center through coolant feed.
4. Permissible speed is greatly affected by the stiffness of the machine spindle and the balance of the cutting tool. Gradually increase from a low speed, and use at the proper speed.

レンチ Hex. wrench	PHS・H コレット PHS・H Collet	ストッパーボルト Stopper Bolt
P. 119	P. 121	P. 121
	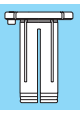	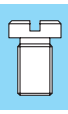

ご注文例 Ordering Example

BT40 - PHC16H - 45

シャンクサイズ Shank size	内径 (d) I.D.	突き出し長さ (L) Projection length

特殊品もご用命ください。

Specials on request

ストッパーボルト
Stopper Bolt

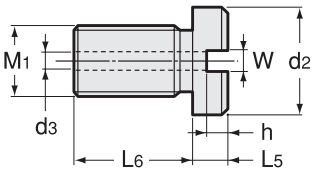

1. L5 寸法はシャンク内径深さと最低挿入長を確認し選定してください。
2. HSK63A-PHC32H-105-H、HSK100A-PHC32H-110-H にはストッパーボルトは使用できません。
1. Choose right L5 dimension by checking minimum insertion length and shank I.D. depth.
2. Stopper bolts cannot be used with HSK63A-PHC32H-105 or HSK100A-PHC32H-110.

BT、AHO·A、UTS用
for BT, AHO·A, UTS

商品コード Code	型式 Model	M1 P=1.0	L5	L6	W	h	d2	d3	適合チャック内径 Available Chuck I.D.			—
									BT	AHO	UTS	
0711 040016 ※※	**BL 16 - L5**	10	5、15、25	14	5	3.5	15	4.5	16	—	16 ~ 42	1,940
0711 040020 ※※	**BL 20 - L5**	12	5、15、25	14	5	3.5	18	4.5	20, 25	—	—	1,940
0711 040032 ※※	**BL 32 - L5**	18	10、20、35	17	5	5	25	4.5	32, 42	—	—	1,940

ご注文例
Ordering Example

BL16 - 15
サイズ Size　L5

HSK用
for HSK

商品コード Code	型式 Model	M1	L5	L6	W	h	d2	d3	適合シャンクサイズ Available Shank Size	—
5691 04006305	**HSK63 -BL - 5**	M8 P=1.25	5	5.5	5	3	15	4	HSK63A	1,940
5691 040063 ※※	**HSK63 -BL - L5**	M8 P=1.25	15、25	7.5	5	3	15	4	HSK63A	1,940
5691 040100 ※※	**HSK100 -BL - L5**	M10 P=1.5	5、15、25	14	5	3.5	15	4.5	HSK100A	1,940

ご注文例
Ordering Example

HSK63 - BL - 15
シャンクサイズ Shank Size　L5

スリップ防止ピン付コレット
Collet with stopper pin

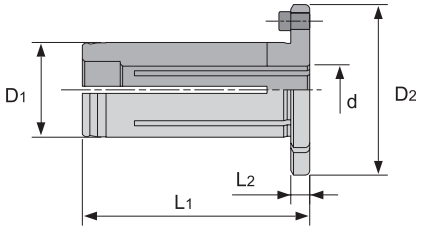

最低挿入長一覧
Min. Clamping length

コレット内径 d Collet I.D. d	最低挿入長 Min. Clamping length
6, 8	29
10, 12	40
16	45
20	50
25	55

● 穴付き刃物用 OH 型　For cutter with oil hole



商品コード Code	型式 Model	D1	D2	L1	L2	d	—
2584 300520※※	**PHS 20H - d -OH**	20	41	60	4	6, 8, 10, 12, 16	9,280
2584 300532※※	**PHS 32H - d -OH**	32	55	72	4	6, 8, 10, 12, 16, 20, 25	9,930

● コレットスルー用 C 型　For collet through coolant



商品コード Code	型式 Model	D1	D2	L1	L2	d	—
2584 300620※※	**PHS 20H - d -C**	20	41	60	4	6, 8, 10, 12, 16	9,930
2584 300632※※	**PHS 32H - d -C**	32	55	72	4	6, 8, 10, 12, 16, 20, 25	10,800

商品コードの※※には内径 d が入ります。
コレットは PHC20H、PHC32H にのみご使用できます。
The collet with stopper pin can be used with PHC20H and PHC32H only.

ご注文例 Ordering Example

BT40-PHC20H-75にてø6の刃物をつかむ場合
To hold ø6 cutting tool with BT40-PHC20H-75

チャック Chuck		コレット Collet
BT40-PHC20H-75	+	PHS20H-6-OH

BT40-PHC20H-75にてø6の刃物を掴み、コレットスルークーラント加工をする場合
To hold ø6 cutting tool using collet through coolant feed with BT40-PHC20H-75

チャック Chuck		コレット Collet
BT40-PHC20H-75	+	PHS20H-6-C



PHC·A

パワーハイドロチャック
Power Hydro Chuck

コレットホルダのように使える手軽なハイドロチャックです。高精度加工に最適。
Hydro chuck with collet holder flexibility. Suitable for high precision cutting.

Type1

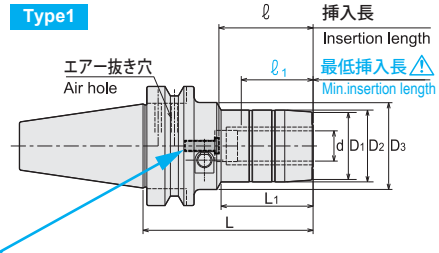

Type2

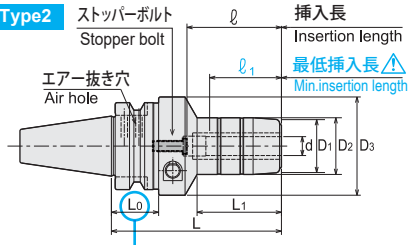

⚠ 注意 Caution
必ず、刃物シャンクを最低挿入長以上に挿入して使用してください。
Strictly keep the min insertion length.

Type3

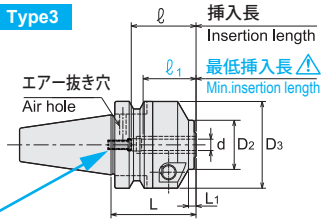

Type4

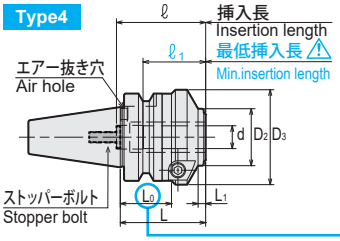

Type5

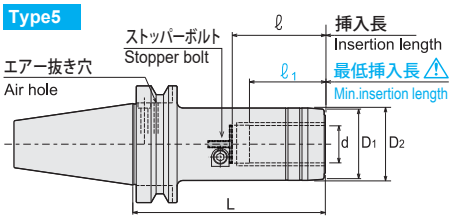

ストッパーボルト Stopper bolt

PHC03A、PHC04Aにはストッパーボルトは付属しておりません。
特殊品対応（別売）にて承ります。
For PHC03A & PHC04A, the stopper bolt is not included.
Please order separately (Special item).

チャックサイズ Model	ストッパーボルト用六角レンチサイズ Hex wrench size for stopper bolt
PHC06A ~ 08A	2.5mm
PHC09A ~ 32A	3mm

⚠ 注意 Caution
★：ATCアーム及びマガジン内での干渉にご注意ください。
★：Take caution against A.T.C. arm and tool magazine interference.

商品コード Code	型式 Model	Type	d	L	L1	D1	D2	D3	L0	ℓ	ℓ1	Max. min-1	Kg	—	レンチ(別売) Wrench (Option)
3930 01103045	BT30 -PHC03A - 45	3	3	45	4	—	24	46	—	—	18	40,000	0.6	50,980	
3930 01103060	- 60	1	3	60	19.8	—	24	46	—	27	18	40,000	0.7	50,980	
3930 01103090	- 90	1	3	90	44.8	—	24	46	—	52	18	38,000	0.8	53,040	
3930 01104045	-PHC04A - 45	3	4	45	4	—	25	46	—	—	24	40,000	0.6	46,350	
3930 01104065	- 65	1	4	65	25.1	—	25	46	—	29	24	40,000	0.7	46,350	
3930 01104090	- 90	1	4	90	45.1	—	25	46	—	52	24	38,000	0.8	48,410	
3930 01106045	-PHC06A - 45	3	6	45	4	—	26	46	—	34	29	40,000	0.6	41,400	
3930 01106075	- 75	1	6	75	30	24	26	46	—	34	29	40,000	0.7	42,450	
3930 01107045	-PHC07A - 45	3	7	45	4	—	28	46	—	34	29	40,000	0.6	41,400	
3930 01107075	- 75	1	7	75	30	26	28	46	—	34	29	38,000	0.8	42,450	
3930 01108045	-PHC08A - 45	3	8	45	4	—	28	46	—	34	29	40,000	0.6	41,400	
3930 01108075	- 75	1	8	75	30	26	28	46	—	34	29	38,000	0.8	42,450	
3930 01109045	-PHC09A - 45	3	9	45	4	—	30	46	—	45	33	40,000	0.6	42,840	
3930 01109090	- 90	1	9	90	46	28	30	46	—	55	40	36,000	0.8	43,260	
3930 01109105	- 105	2	9	105	44	28	30	52	40	50	40	29,000	1.2	43,930	
3930 01110045	-PHC10A - 45	3	10	45	4	—	30	46	—	45	33	40,000	0.6	42,840	
3930 01110090	- 90	1	10	90	46	28	30	46	—	55	40	36,000	0.8	43,260	
3930 01110105	- 105	2	10	105	44	28	30	52	40	50	40	29,000	1.2	43,930	
3930 01111045	-PHC11A - 45	3	11	45	4	—	30	46	—	45	33	39,000	0.6	42,840	L-4T
3930 01111090	- 90	1	11	90	46	30	32	46	—	55	40	34,000	0.9	43,260	
3930 01111105	- 105	2	11	105	45	30	32	52	40	50	40	30,000	1.1	43,930	
3930 01112045	-PHC12A - 45	3	12	45	4	—	30	46	—	45	33	38,000	0.6	45,930	
3930 01112090	- 90	1	12	90	46	30	32	46	—	55	40	33,000	0.9	46,350	
3930 01112105	- 105	2	12	105	45	30	32	52	40	50	40	29,000	1.1	47,020	
3930 01113045	-PHC13A - 45	4	13	45	4	—	30	50	27	45	33	37,000	0.6	42,840	
3930 01113090	- 90	1	13	90	48	34	36	46	—	55	40	33,000	0.9	43,260	
3930 01113105	- 105	2	13	105	46	34	36	52	40	50	40	28,000	1.2	43,930	
3930 01114045	-PHC14A - 45	4	14	45	4	—	30	50	27	45	33	36,000	0.6	42,840	
3930 01114090	- 90	1	14	90	48	34	36	46	—	55	40	31,000	1.0	43,260	
3930 01114105	- 105	2	14	105	46	34	36	52	40	50	40	27,000	1.2	43,930	
3930 01115045	-PHC15A - 45	4	15	45	4	—	30	50	27	45	33	35,000	0.6	42,840	
3930 01115090	- 90	1	15	90	48	36	38	46	—	55	40	31,000	1.0	43,260	
3930 01115105	- 105	2	15	105	46	36	38	52	40	50	40	27,000	1.2	43,930	
3930 01116045	-PHC16A - 45	4	16	45	4	—	30	50	27	45	33	34,000	0.6	42,840	
3930 01116090	- 90	1	16	90	48	36	38	46	—	55	40	30,000	1.0	43,260	
3930 01116105	- 105	2	16	105	46	36	38	52	40	50	40	26,000	1.2	43,930	
3930 01120090	-PHC20A - 90	1	20	90	49	40	42	46	—	50	40	27,000	1.0	47,020	
3930 01120120	- 120	1	20	120	69	40	42	46	—	70	40	22,000	1.3	47,890	
3930 01303065	BT40 -PHC03A - 65	1	3	65	19.8	—	24	46	—	27	18	20,000	1.2	52,730	
3930 01303090	- 90	1	3	90	44.8	—	24	46	—	52	18	20,000	1.3	53,760	
3930 01304070	-PHC04A - 70	1	4	70	25.1	—	25	46	—	29	24	20,000	1.3	47,890	L-4T
3930 01304090	- 90	1	4	90	45.1	—	25	46	—	52	24	20,000	1.3	49,440	
3930 01306075	-PHC06A - 75	1	6	75	30	24	26	46	—	34	29	20,000	1.3	43,980	
3930 01306105	- 105	1	6	105	41	24	26	46	—	45	29	20,000	1.5	45,140	

商品コード Code	型式 Model	Type	d	L	L_1	D_1	D_2	D_3	L_0	ℓ	ℓ_1	Max. min^{-1}	Kg	—	レンチ(別売) Wrench (Option)
3930 01307075	BT40 -PHC07A - 75	1	7	75	30	26	28	46	—	34	29	20,000	1.3	43,980	
3930 01307105	-105	1	7	105	41	26	28	46	—	45	29	20,000	1.4	45,140	
3930 01308075	-PHC08A - 75	1	8	75	30	26	28	46	—	34	29	20,000	1.3	43,980	
3930 01308105	-105	1	8	105	41	26	28	46	—	45	29	20,000	1.6	45,140	
3930 01309090	-PHC09A - 90	1	9	90	44	28	30	52	—	50	40	20,000	1.4	43,840	
3930 01309120	-120	1	9	120	64	28	30	52	—	70	40	20,000	1.7	45,140	
3930 01310090	-PHC10A - 90	1	10	90	44	28	30	52	—	50	40	20,000	1.4	43,840	
3930 01310120	-120	1	10	120	64	28	30	52	—	70	40	20,000	1.7	45,140	
3930 01311090	-PHC11A - 90	1	11	90	45	30	32	52	—	50	40	20,000	1.4	43,840	
3930 01311120	-120	1	11	120	65	30	32	52	—	70	40	20,000	1.7	45,140	
3930 01312090	-PHC12A - 90	1	12	90	45	30	32	52	—	50	40	20,000	1.4	46,930	L-4T
3930 01312120	-120	1	12	120	65	30	32	52	—	70	40	20,000	1.7	48,230	
3930 01313090	-PHC13A - 90	1	13	90	46	34	36	52	—	50	40	20,000	1.5	43,840	
3930 01313120	-120	1	13	120	66	34	36	52	—	70	40	20,000	1.8	45,140	
3930 01314090	-PHC14A - 90	1	14	90	46	34	36	52	—	50	40	20,000	1.5	43,840	
3930 01314120	-120	1	14	120	66	34	36	52	—	70	40	20,000	1.8	45,140	
3930 01315090	-PHC15A - 90	1	15	90	46	36	38	52	—	50	40	20,000	1.5	43,840	
3930 01315120	-120	1	15	120	66	36	38	52	—	70	40	20,000	1.8	45,140	
3930 01316090	-PHC16A - 90	1	16	90	46	36	38	52	—	50	40	20,000	1.5	43,840	
3930 01316120	-120	1	16	120	66	36	38	52	—	70	40	20,000	1.8	45,140	
3930 01320090	-PHC20A - 90	1	20	90	49	40	42	46	—	50	40	20,000	1.5	46,930	
3930 01320120	-120	1	20	120	69	40	42	46	—	70	40	20,000	1.8	51,290	
3930 01325105	-PHC25A - 105	1	25	105	59	50	52	62	—	60	50	20,000	2.1	45,140	
3930 01325135	-135	1	25	135	79	50	52	62	—	80	50	20,000	2.5	48,200	L-6T
3930 01332120	-PHC32A - 120	5	32	120	—	60	62	—	—	75	65	20,000	2.6	48,200	
3930 01332150	-150	5	32	150	—	60	62	—	—	80	65	20,000	3.2	48,920	
3930 01506090	BT50 -PHC06A - 90	1	6	90	30	24	26	46	—	34	29	15,000	3.9	53,350	
3930 01506120	-120	1	6	120	41	24	26	46	—	45	29	15,000	4.1	56,260	
3930 01506150	-150	1	6	150	41	24	26	46	—	45	29	15,000	4.4	59,290	
3930 01507090	-PHC07A - 90	1	7	90	30	26	28	46	—	34	29	15,000	3.9	53,350	
3930 01507120	-120	1	7	120	41	26	28	46	—	45	29	15,000	4.1	56,260	
3930 01507150	-150	1	7	150	41	26	28	46	—	45	29	15,000	4.5	59,290	
3930 01508090	-PHC08A - 90	1	8	90	30	26	28	46	—	34	29	15,000	3.9	53,350	
3930 01508120	-120	1	8	120	41	26	28	46	—	45	29	15,000	4.1	56,260	
3930 01508150	-150	1	8	150	41	26	28	46	—	45	29	15,000	4.5	59,290	
3930 01509105	-PHC09A - 105	1	9	105	44	28	30	52	—	50	40	15,000	4.0	53,560	
3930 01509135	-135	1	9	135	64	28	30	52	—	70	40	15,000	4.3	56,590	
3930 01509165	-165	1	9	165	64	28	30	52	—	70	40	15,000	4.7	59,610	
3930 01510105	-PHC10A - 105	1	10	105	44	28	30	52	—	50	40	15,000	4.1	53,560	
3930 01510135	-135	1	10	135	64	28	30	52	—	70	40	15,000	4.3	56,590	
3930 01510165	-165	1	10	165	64	28	30	52	—	70	40	15,000	4.7	59,610	
3930 01511105	-PHC11A - 105	1	11	105	45	30	32	52	—	50	40	15,000	4.1	53,560	
3930 01511135	-135	1	11	135	65	30	32	52	—	70	40	15,000	4.3	56,590	
3930 01511165	-165	1	11	165	65	30	32	52	—	70	40	15,000	4.7	59,610	
3930 01512105	-PHC12A - 105	1	12	105	45	30	32	52	—	50	40	15,000	4.1	56,800	
3930 01512135	-135	1	12	135	65	30	32	52	—	70	40	15,000	4.3	59,830	
3930 01512165	-165	1	12	165	65	30	32	52	—	70	40	15,000	4.7	62,850	
3930 01513105	-PHC13A - 105	1	13	105	46	34	36	52	—	50	40	15,000	4.2	55,830	
3930 01513135	-135	1	13	135	66	34	36	52	—	70	40	15,000	4.4	58,750	
3930 01513165	-165	1	13	165	66	34	36	52	—	70	40	15,000	4.8	61,770	
3930 01514105	-PHC14A - 105	1	14	105	46	34	36	52	—	50	40	15,000	4.2	55,830	
3930 01514135	-135	1	14	135	66	34	36	52	—	70	40	15,000	4.4	58,750	
3930 01514165	-165	1	14	165	66	34	36	52	—	70	40	15,000	4.8	61,770	
3930 01515105	-PHC15A - 105	1	15	105	46	36	38	52	—	50	40	15,000	4.1	55,830	
3930 01515135	-135	1	15	135	66	36	38	52	—	70	40	15,000	4.4	58,750	
3930 01515165	-165	1	15	165	66	36	38	52	—	70	40	15,000	4.8	61,770	
3930 01516105	-PHC16A - 105	1	16	105	46	36	38	52	—	50	40	15,000	4.1	55,830	
3930 01516135	-135	1	16	135	66	36	38	52	—	70	40	15,000	4.4	58,750	
3930 01516165	-165	1	16	165	66	36	38	52	—	70	40	15,000	4.8	61,770	
3930 01520105	-PHC20A - 105	1	20	105	49	40	42	46	—	50	40	15,000	4.1	66,310	
3930 01520135	-135	1	20	135	69	40	42	46	—	70	40	15,000	4.4	68,250	
3930 01520165	-165	1	20	165	69	40	42	46	—	70	40	15,000	4.7	69,760	
3930 01525120	-PHC25A - 120	1	25	120	59	50	52	62	—	64	50	15,000	4.7	65,010	
3930 01525150	-150	1	25	150	79	50	52	62	—	80	50	15,000	5.2	66,310	
3930 01525165	-165	1	25	165	79	50	52	62	—	80	50	15,000	5.5	67,060	L-6T
3930 01532135	-PHC32A - 135	5	32	135	—	60	62	—	—	75	65	15,000	5.2	67,500	
3930 01532165	-165	5	32	165	—	60	62	—	—	80	65	15,000	5.8	69,010	

1. 刃物シャンク部が下記公差範囲内の刃物を使用して下さい。
   刃物シャンク径がø6未満・・・h6公差範囲内
   刃物シャンク径がø6以上・・・h7公差範囲内
   新規に刃物を製作される場合は、h6公差または$^{0}_{-0.01}$公差で製作されることをお勧めします。
2. PHC12A、PHC20Aにはスリップ防止ピン付コレット装着用の穴が開いています。
3. センタースルークーラント供給時はエアー抜き穴を付属の止めネジでふさいで下さい。
4. PHC03A、PHC04Aには高さ調整ユニットはご使用いただけません。
5. 許容回転数は機械主軸の剛性および刃具バランスに大きく影響されます。
   ご使用の際は低い回転数から徐々に上げ、適正な回転数でご使用ください。

1. Cutting tool shank must be within tolerances specified below ;
   Shank diameter less than 6mm : Within h6 tolerance
   Shank diameter 6mm and over : Within h7 tolerance
   h6 or 0/-0.01 tolerance is recommended when newly making a cutting tool.
2. PHC12A and PHC20A have pin holes for collet with stopper pin on its body.
3. Hex-head screws (included) are necessary to plug air hole for center through coolant feed.
4. For PHC03A & PHC04A, the length adjustment unit cannot be used.
5. Permissible speed is greatly affected by the stiffness of the machine spindle and the balance of the cutting tool. Gradually increase from a low speed, and use at the proper speed.

ご注文例 Ordering Example

BT50 - PHC12A - 135

シャンクサイズ Shank size	内径 (d) I.D.	突き出し長さ (L) Projection length

PHS コレット PHS Collet P. 127

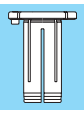

レンチ Hex. wrench P. 119



高さ調整ユニット　Length adjustment unit

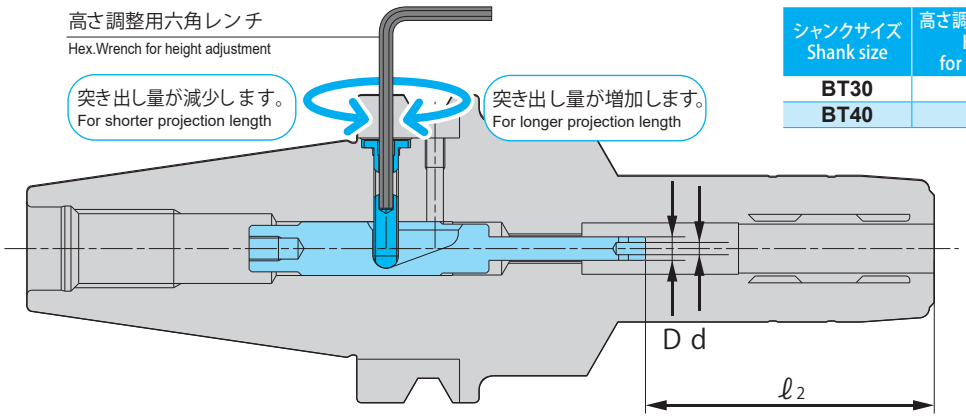

シャンクサイズ Shank size	高さ調整用六角レンチサイズ Hex wrench size for height adjustment	高さ調整ユニット着脱工具 Install / removal tool for length adjustment unit
BT30	2.5mm	STS-R1
BT40	2.5mm	STS-R2

商品コード Code	高さ調整ユニット型式 Length adjustment unit	適合ホルダ型式 Matched chuck	調整範囲 ℓ2 Adjustment range ℓ2	調整量 Adjustable amount	先端内径寸法 d Pin end I.D.	先端外径寸法 D Pin end O.D.	—
3934 23044023	**PHC-P304-4023**	BT30 -PHC06A -75	29-34	5	2	3.8	3,450
3934 23044023	**PHC-P304-4023**	-PHC07A -75	29-34	5	2	3.8	3,450
3934 23044023	**PHC-P304-4023**	-PHC08A -75	29-34	5	2	3.8	3,450
3934 23053730	**PHC-P305-3730**	-PHC09A -90	40-45	5	2.5	4.8	3,450
3934 23053725	**PHC-P305-3725**	-90	45-50	5	2.5	4.8	3,450
3934 23053720	**PHC-P305-3720**	-90	50-55	5	2.5	4.8	3,450
3934 23054537	**PHC-P305-4537**	-105	40-45	5	2.5	4.8	3,450
3934 23054532	**PHC-P305-4532**	-105	45-50	5	2.5	4.8	3,450
3934 23053730	**PHC-P305-3730**	-PHC10A -90	40-45	5	2.5	4.8	3,450
3934 23053725	**PHC-P305-3725**	-90	45-50	5	2.5	4.8	3,450
3934 23053720	**PHC-P305-3720**	-90	50-55	5	2.5	4.8	3,450
3934 23054537	**PHC-P305-4537**	-105	40-45	5	2.5	4.8	3,450
3934 23054532	**PHC-P305-4532**	-105	45-50	5	2.5	4.8	3,450
3934 23053730	**PHC-P305-3730**	-PHC11A -90	40-45	5	2.5	4.8	3,450
3934 23053725	**PHC-P305-3725**	-90	45-50	5	2.5	4.8	3,450
3934 23053720	**PHC-P305-3720**	-90	50-55	5	2.5	4.8	3,450
3934 23054537	**PHC-P305-4537**	-105	40-45	5	2.5	4.8	3,450
3934 23054532	**PHC-P305-4532**	-105	45-50	5	2.5	4.8	3,450
3934 23053730	**PHC-P305-3730**	-PHC12A -90	40-45	5	2.5	4.8	3,450
3934 23053725	**PHC-P305-3725**	-90	45-50	5	2.5	4.8	3,450
3934 23053720	**PHC-P305-3720**	-90	50-55	5	2.5	4.8	3,450
3934 23054537	**PHC-P305-4537**	-105	40-45	5	2.5	4.8	3,450
3934 23054532	**PHC-P305-4532**	-105	45-50	5	2.5	4.8	3,450
3934 23053730	**PHC-P305-3730**	-PHC13A -90	40-45	5	2.5	4.8	3,450
3934 23053725	**PHC-P305-3725**	-90	45-50	5	2.5	4.8	3,450
3934 23053720	**PHC-P305-3720**	-90	50-55	5	2.5	4.8	3,450
3934 23054537	**PHC-P305-4537**	-105	40-45	5	2.5	4.8	3,450
3934 23054532	**PHC-P305-4532**	-105	45-50	5	2.5	4.8	3,450
3934 23053730	**PHC-P305-3730**	-PHC14A -90	40-45	5	2.5	4.8	3,450
3934 23053725	**PHC-P305-3725**	-90	45-50	5	2.5	4.8	3,450
3934 23053720	**PHC-P305-3720**	-90	50-55	5	2.5	4.8	3,450
3934 23054537	**PHC-P305-4537**	-105	40-45	5	2.5	4.8	3,450
3934 23054532	**PHC-P305-4532**	-105	45-50	5	2.5	4.8	3,450
3934 23053730	**PHC-P305-3730**	-PHC15A -90	40-45	5	2.5	4.8	3,450
3934 23053725	**PHC-P305-3725**	-90	45-50	5	2.5	4.8	3,450
3934 23053720	**PHC-P305-3720**	-90	50-55	5	2.5	4.8	3,450
3934 23054537	**PHC-P305-4537**	-105	40-45	5	2.5	4.8	3,450
3934 23054532	**PHC-P305-4532**	-105	45-50	5	2.5	4.8	3,450
3934 23053730	**PHC-P305-3730**	-PHC16A -90	40-45	5	2.5	4.8	3,450
3934 23053725	**PHC-P305-3725**	-90	45-50	5	2.5	4.8	3,450
3934 23053720	**PHC-P305-3720**	-90	50-55	5	2.5	4.8	3,450
3934 23054537	**PHC-P305-4537**	-105	40-45	5	2.5	4.8	3,450
3934 23054532	**PHC-P305-4532**	-105	45-50	5	2.5	4.8	3,450
3934 23054027	**PHC-P305-4027**	-PHC20A -90	40-45	5	2.5	4.8	3,450
3934 23054022	**PHC-P305-4022**	-90	45-50	5	2.5	4.8	3,450
3934 23054542	**PHC-P305-4542**	-120	50-55	5	2.5	4.8	3,450
3934 23054537	**PHC-P305-4537**	-120	55-60	5	2.5	4.8	3,450
3934 23054532	**PHC-P305-4532**	-120	60-65	5	2.5	4.8	3,450

商品コード Code	高さ調整ユニット型式 Length adjustment unit	適合ホルダ型式 Matched chuck	調整範囲 ℓ2 Adjustment range ℓ2	調整量 Adjustable amount	先端内径寸法 d Pin end I.D.	先端外径寸法 D Pin end O.D.	—
3934 24044423	**PHC-P404-4423**	BT40 -PHC06A -75	29-34	5	2	3.8	3,450
3934 24046334	**PHC-P404-6334**	-105	29-39	10	2	3.8	3,450
3934 24046328	**PHC-P404-6328**	-105	35-45	10	2	3.8	3,450
3934 24044423	**PHC-P404-4423**	-PHC07A -75	29-34	5	2	3.8	3,450
3934 24046334	**PHC-P404-6334**	-105	29-39	10	2	3.8	3,450
3934 24046328	**PHC-P404-6328**	-105	35-45	10	2	3.8	3,450
3934 24044423	**PHC-P404-4423**	-PHC08A -75	29-34	5	2	3.8	3,450
3934 24046334	**PHC-P404-6334**	-105	29-39	10	2	3.8	3,450
3934 24046328	**PHC-P404-6328**	-105	35-45	10	2	3.8	3,450
3934 24054427	**PHC-P405-4427**	-PHC09A -90	40-50	10	2.5	4.8	3,450
3934 24054952	**PHC-P405-4952**	-120	40-50	10	2.5	4.8	3,450
3934 24054942	**PHC-P405-4942**	-120	50-60	10	2.5	4.8	3,450
3934 24054932	**PHC-P405-4932**	-120	60-70	10	2.5	4.8	3,450
3934 24054427	**PHC-P405-4427**	-PHC10A -90	40-50	10	2.5	4.8	3,450
3934 24054952	**PHC-P405-4952**	-120	40-50	10	2.5	4.8	3,450
3934 24054942	**PHC-P405-4942**	-120	50-60	10	2.5	4.8	3,450
3934 24054932	**PHC-P405-4932**	-120	60-70	10	2.5	4.8	3,450
3934 24054427	**PHC-P405-4427**	-PHC11A -90	40-50	10	2.5	4.8	3,450
3934 24054952	**PHC-P405-4952**	-120	40-50	10	2.5	4.8	3,450
3934 24054942	**PHC-P405-4942**	-120	50-60	10	2.5	4.8	3,450
3934 24054932	**PHC-P405-4932**	-120	60-70	10	2.5	4.8	3,450
3934 24054427	**PHC-P405-4427**	-PHC12A -90	40-50	10	2.5	4.8	3,450
3934 24054952	**PHC-P405-4952**	-120	40-50	10	2.5	4.8	3,450
3934 24054942	**PHC-P405-4942**	-120	50-60	10	2.5	4.8	3,450
3934 24054932	**PHC-P405-4932**	-120	60-70	10	2.5	4.8	3,450
3934 24054427	**PHC-P405-4427**	-PHC13A -90	40-50	10	2.5	4.8	3,450
3934 24054952	**PHC-P405-4952**	-120	40-50	10	2.5	4.8	3,450
3934 24054942	**PHC-P405-4942**	-120	50-60	10	2.5	4.8	3,450
3934 24054932	**PHC-P405-4932**	-120	60-70	10	2.5	4.8	3,450
3934 24054427	**PHC-P405-4427**	-PHC14A -90	40-50	10	2.5	4.8	3,450
3934 24054952	**PHC-P405-4952**	-120	40-50	10	2.5	4.8	3,450
3934 24054942	**PHC-P405-4942**	-120	50-60	10	2.5	4.8	3,450
3934 24054932	**PHC-P405-4932**	-120	60-70	10	2.5	4.8	3,450
3934 24054427	**PHC-P405-4427**	-PHC15A -90	40-50	10	2.5	4.8	3,450
3934 24054952	**PHC-P405-4952**	-120	40-50	10	2.5	4.8	3,450
3934 24054942	**PHC-P405-4942**	-120	50-60	10	2.5	4.8	3,450
3934 24054932	**PHC-P405-4932**	-120	60-70	10	2.5	4.8	3,450
3934 24054427	**PHC-P405-4427**	-PHC16A -90	40-50	10	2.5	4.8	3,450
3934 24054952	**PHC-P405-4952**	-120	40-50	10	2.5	4.8	3,450
3934 24054942	**PHC-P405-4942**	-120	50-60	10	2.5	4.8	3,450
3934 24054932	**PHC-P405-4932**	-120	60-70	10	2.5	4.8	3,450
3934 24054427	**PHC-P405-4427**	-PHC20A -90	40-50	10	2.5	4.8	3,450
3934 24054952	**PHC-P405-4952**	-120	40-50	10	2.5	4.8	3,450
3934 24054942	**PHC-P405-4942**	-120	50-60	10	2.5	4.8	3,450
3934 24054932	**PHC-P405-4932**	-120	60-70	10	2.5	4.8	3,450
3934 24054432	**PHC-P405-4432**	-PHC25A -105	50-60	10	2.5	4.8	3,450
3934 24055452	**PHC-P405-5452**	-135	50-60	10	2.5	4.8	3,450
3934 24055442	**PHC-P405-5442**	-135	60-70	10	2.5	4.8	3,450
3934 24055432	**PHC-P405-5432**	-135	70-80	10	2.5	4.8	3,450
3934 24054432	**PHC-P405-4432**	-PHC32A -120	65-75	10	2.5	4.8	3,450
3934 24055452	**PHC-P405-5452**	-150	65-75	10	2.5	4.8	3,450
3934 24054952	**PHC-P405-4952**	-150	70-80	10	2.5	4.8	3,450

ご注文例 Ordering Example

BT30-PHC10A-105にて調整範囲40-45mm（調整量5mm）で調整する場合
BT30-PHC10A-105 with adjustment range of 40-45mm (Adjustable amount-5mm).

チャック Chuck — **BT30-PHC10A-105**

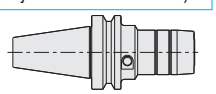

＋

高さ調整ユニット Length adjustment unit — **PHC-P305-4537**

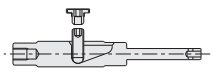

＋

高さ調整ユニット着脱工具 Install / removal tool for length adjustment unit — **STS-R1**



1. 高さ調整ユニットは突き出し長さ45mmのチャックには使用できません。
2. 高さ調整ユニットはBT、CAT、SKシャンクチャックにのみ使用可能です。
3. PHC03A、PHC04Aには高さ調整ユニットはご使用いただけません。

1. Length adjustment unit can be used for Chucks other than 45mm projection length.
2. Length adjustment unit can be used with BT, CAT and SK shank Chucks only.
3. For PHC03A & PHC04A, the length adjustment unit cannot be used.

高さ調整ユニット　Length adjustment unit

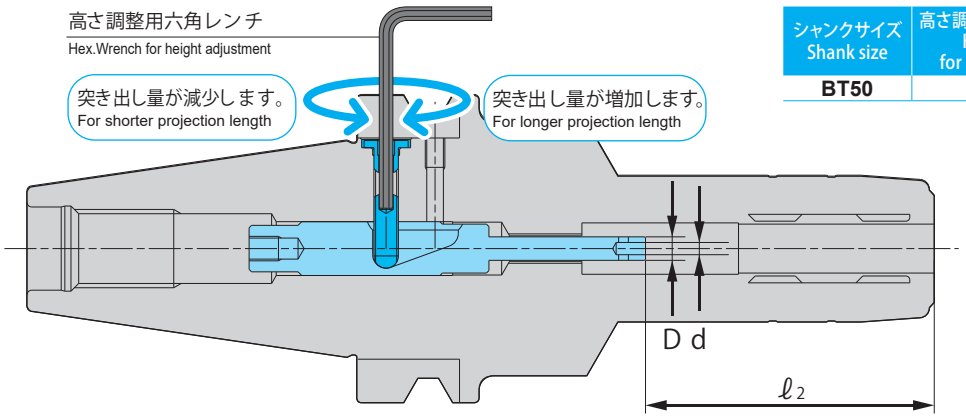

シャンクサイズ Shank size	高さ調整用六角レンチサイズ Hex wrench size for height adjustment	高さ調整ユニット着脱工具 Install / removal tool for length adjustment unit
BT50	3mm	STS-R2

商品コード Code	高さ調整ユニット型式 Length adjustment unit	適合ホルダ型式 Matched chuck	調整範囲 ℓ2 Adjustment range ℓ2	調整量 Adjustable amount	先端内径寸法 d Pin end I.D.	先端外径寸法 D Pin end O.D.	—
3934 25045129	**PHC-P504-5129**	BT50 -PHC06A -90	29-34	5	2	3.8	3,450
3934 25047139	**PHC-P504-7139**	-120	29-45	16	2	3.8	3,450
3934 25040139	**PHC-P504-10139**	-150	29-45	16	2	3.8	3,450
3934 25045129	**PHC-P504-5129**	-PHC07A -90	29-34	5	2	3.8	3,450
3934 25047139	**PHC-P504-7139**	-120	29-45	16	2	3.8	3,450
3934 25040139	**PHC-P504-10139**	-150	29-45	16	2	3.8	3,450
3934 25045129	**PHC-P504-5129**	-PHC08A -90	29-34	5	2	3.8	3,450
3934 25047139	**PHC-P504-7139**	-120	29-45	16	2	3.8	3,450
3934 25040139	**PHC-P504-10139**	-150	29-45	16	2	3.8	3,450
3934 25055133	**PHC-P505-5133**	-PHC09A -105	40-50	10	2.5	4.8	3,450
3934 25056153	**PHC-P505-6153**	-135	40-55	15	2.5	4.8	3,450
3934 25056138	**PHC-P505-6138**	-135	55-70	15	2.5	4.8	3,450
3934 25059153	**PHC-P505-9153**	-165	40-55	15	2.5	4.8	3,450
3934 25059138	**PHC-P505-9138**	-165	55-70	15	2.5	4.8	3,450
3934 25055133	**PHC-P505-5133**	-PHC10A -105	40-50	10	2.5	4.8	3,450
3934 25056153	**PHC-P505-6153**	-135	40-55	15	2.5	4.8	3,450
3934 25056138	**PHC-P505-6138**	-135	55-70	15	2.5	4.8	3,450
3934 25059153	**PHC-P505-9153**	-165	40-55	15	2.5	4.8	3,450
3934 25059138	**PHC-P505-9138**	-165	55-70	15	2.5	4.8	3,450
3934 25055133	**PHC-P505-5133**	-PHC11A -105	40-50	10	2.5	4.8	3,450
3934 25056153	**PHC-P505-6153**	-135	40-55	15	2.5	4.8	3,450
3934 25056138	**PHC-P505-6138**	-135	55-70	15	2.5	4.8	3,450
3934 25059153	**PHC-P505-9153**	-165	40-55	15	2.5	4.8	3,450
3934 25059138	**PHC-P505-9138**	-165	55-70	15	2.5	4.8	3,450
3934 25055133	**PHC-P505-5133**	-PHC12A -105	40-50	10	2.5	4.8	3,450
3934 25056153	**PHC-P505-6153**	-135	40-55	15	2.5	4.8	3,450
3934 25056138	**PHC-P505-6138**	-135	55-70	15	2.5	4.8	3,450
3934 25059153	**PHC-P505-9153**	-165	40-55	15	2.5	4.8	3,450
3934 25059138	**PHC-P505-9138**	-165	55-70	15	2.5	4.8	3,450
3934 25055133	**PHC-P505-5133**	-PHC13A -105	40-50	10	2.5	4.8	3,450
3934 25056153	**PHC-P505-6153**	-135	40-55	15	2.5	4.8	3,450
3934 25056138	**PHC-P505-6138**	-135	55-70	15	2.5	4.8	3,450
3934 25059153	**PHC-P505-9153**	-165	40-55	15	2.5	4.8	3,450
3934 25059138	**PHC-P505-9138**	-165	55-70	15	2.5	4.8	3,450
3934 25055133	**PHC-P505-5133**	-PHC14A -105	40-50	10	2.5	4.8	3,450
3934 25056153	**PHC-P505-6153**	-135	40-55	15	2.5	4.8	3,450
3934 25056138	**PHC-P505-6138**	-135	55-70	15	2.5	4.8	3,450
3934 25059153	**PHC-P505-9153**	-165	40-55	15	2.5	4.8	3,450
3934 25059138	**PHC-P505-9138**	-165	55-70	15	2.5	4.8	3,450
3934 25055133	**PHC-P505-5133**	-PHC15A -105	40-50	10	2.5	4.8	3,450
3934 25056153	**PHC-P505-6153**	-135	40-55	15	2.5	4.8	3,450
3934 25056138	**PHC-P505-6138**	-135	55-70	15	2.5	4.8	3,450
3934 25059153	**PHC-P505-9153**	-165	40-55	15	2.5	4.8	3,450
3934 25059138	**PHC-P505-9138**	-165	55-70	15	2.5	4.8	3,450
3934 25055133	**PHC-P505-5133**	-PHC16A -105	40-50	10	2.5	4.8	3,450
3934 25056153	**PHC-P505-6153**	-135	40-55	15	2.5	4.8	3,450
3934 25056138	**PHC-P505-6138**	-135	55-70	15	2.5	4.8	3,450
3934 25059153	**PHC-P505-9153**	-165	40-55	15	2.5	4.8	3,450
3934 25059138	**PHC-P505-9138**	-165	55-70	15	2.5	4.8	3,450

商品コード Code	高さ調整ユニット型式 Length adjustment unit	適合ホルダ型式 Matched chuck	調整範囲 ℓ2 Adjustment range ℓ2	調整量 Adjustable amount	先端内径寸法 d Pin end I.D.	先端外径寸法 D Pin end O.D.	—
3934 25055133	**PHC-P505-5133**	BT50 -PHC20A -105	40-50	10	2.5	4.8	3,450
3934 25056153	**PHC-P505-6153**	-135	40-55	15	2.5	4.8	3,450
3934 25056138	**PHC-P505-6138**	-135	55-70	15	2.5	4.8	3,450
3934 25059153	**PHC-P505-9153**	-165	40-55	15	2.5	4.8	3,450
3934 25059138	**PHC-P505-9138**	-165	55-70	15	2.5	4.8	3,450
3934 25055138	**PHC-P505-5138**	-PHC25A -120	50-64	14	2.5	4.8	3,450
3934 25056158	**PHC-P505-6158**	-150	50-65	15	2.5	4.8	3,450
3934 25056143	**PHC-P505-6143**	-150	65-80	15	2.5	4.8	3,450
3934 25057658	**PHC-P505-7658**	-165	50-65	15	2.5	4.8	3,450
3934 25057643	**PHC-P505-7643**	-165	65-80	15	2.5	4.8	3,450
3934 25055138	**PHC-P505-5138**	-PHC32A -135	65-75	10	2.5	4.8	3,450
3934 25056158	**PHC-P505-6158**	-165	65-80	15	2.5	4.8	3,450

ご注文例 Ordering Example

BT50-PHC10A-105にて調整範囲40-45mm（調整量5mm）で調整する場合
BT50-PHC10A-105 with adjustment range of 40-45mm (Adjustable amount-5mm).

チャック Chuck — **BT50-PHC10A-105**

＋

高さ調整ユニット Length adjustment unit — **PHC-P505-5133**

＋

高さ調整ユニット着脱工具 Install / removal tool for length adjustment unit — **STS-R2**

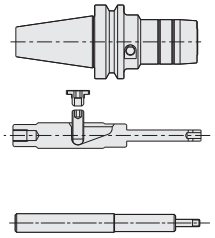

1. 高さ調整ユニットは突き出し長さ45mmのチャックには使用できません。
2. 高さ調整ユニットはBT、CAT、SKシャンクチャックにのみ使用可能です。
1. Length adjustment unit can be used for Chucks other than 45mm projection length.
2. Length adjustment unit can be used with BT, CAT and SK shank Chucks only.

スリップ防止ピン付コレット　Collet with stopper pin

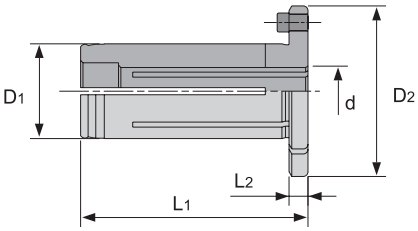

最低挿入長一覧 Min. Clamping length

コレット内径 d Collet I.D. d	最低挿入長 Min. Clamping length
3, 4	25
5	30
6, 7	34
8, 9	38
10, 11	42
12, 13, 14, 15, 16	50

● 穴付き刃物用 OH 型　For cutter with oil hole



商品コード Code	型式 Model	D_1	D_2	L_1	L_2	d	—
3940 300512※※	**PHS 12 - d -OH**	12	26	48	4	3, 4, 5, 6, 7, 8, 9, 10	9,280
3940 300520※※	**PHS 20 - d -OH**	20	36	48	4	3, 4, 5, 6, 7, 8, 9, 10 11, 12, 13, 14, 15, 16	9,280

● コレットスルー用 C 型　For collet through coolant



商品コード Code	型式 Model	D_1	D_2	L_1	L_2	d	—
3940 300612※※	**PHS 12 - d -C**	12	26	48	4	3, 4, 5, 6, 7, 8, 9	9,500
3940 300620※※	**PHS 20 - d -C**	20	36	48	4	3, 4, 5, 6, 7, 8, 9, 10 11, 12, 13, 14, 15, 16	9,500

商品コードの※※には内径 d が入ります。

1. コレットは PHC12A、PHC20A にのみご使用できます。
2. 高さ調整ユニットとの併用が可能です。
1. The collet with stopper pin can be used with PHC12A and PHC20A only.
2. The collet with stopper pin can be used with the length adjustment unit.

ご注文例 Ordering Example

BT30-PHC12A-105にて
ø6の刃物をつかむ場合
To hold ø6 cutting tool with BT30-PHC12A-105

チャック Chuck — BT30-PHC12A-105

＋

コレット Collet — PHS12-6-OH

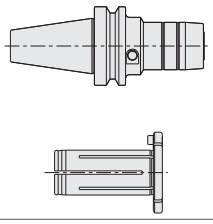

BT40-PHC20A-120にてø15の刃物を掴み、
コレットスルークーラント加工をする場合
To hold ø15 cutting tool using collet through coolant feed with BT40-PHC20A-120

チャック Chuck — BT40-PHC20A-120

＋

コレット Collet — PHS20-15-C

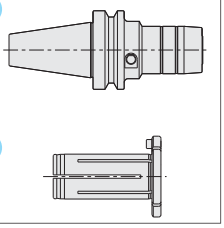



SRD

DIN規格 シュリンカーチャック
Shrink Fit (DIN Standard)

加熱・冷却により刃具を装着する方式で、精度、剛性、把握力に優れています。(DIN規格)

Shrinkage method sets a cutting tool firmly by heating and cooling the chuck. High precision, rigidity and strong chucking. (DIN Type)

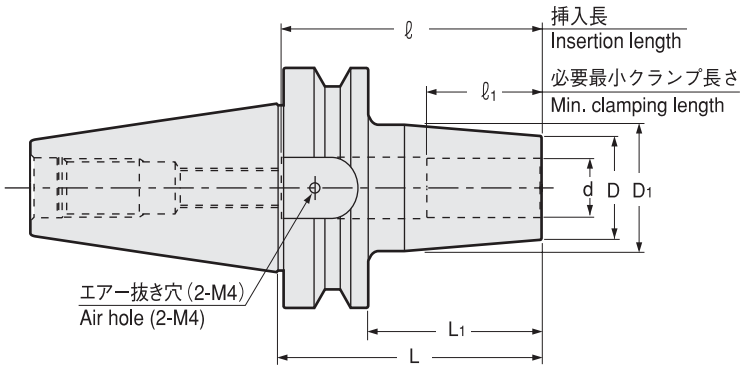

商品コード Code	型式 Model	d	L	L1	D	D1	ℓ1	ℓ	kg	—
3060 41106080	BT30 -SRD6A -80	6	80	58	21	27	26	26 ~ 36	0.6	33,480
3060 41106105	-105	6	105	83	21	27	26	26 ~ 36	0.7	34,020
3060 41106120	-120	6	120	98	21	27	26	26 ~ 36	0.8	34,560
3060 41108080	-SRD8A -80	8	80	58	21	27	26	26 ~ 50	0.6	33,480
3060 41108105	-105	8	105	83	21	27	26	26 ~ 50	0.7	34,020
3060 41108120	-120	8	120	98	21	27	26	26 ~ 50	0.7	34,560
3060 41110080	-SRD10A -80	10	80	58	24	32	32	32 ~ 50	0.7	30,240
3060 41110105	-105	10	105	83	24	32	32	32 ~ 50	0.8	30,780
3060 41110120	-120	10	120	98	24	32	32	32 ~ 50	0.9	31,320
3060 41112080	-SRD12A -80	12	80	58	24	32	37	37 ~ 70	0.7	30,240
3060 41112105	-105	12	105	83	24	32	37	37 ~ 70	0.8	30,780
3060 41112120	-120	12	120	98	24	32	37	37 ~ 70	0.9	31,320
3060 41114080	-SRD14A -80	14	80	58	27	34	37	37 ~ 70	0.7	31,320
3060 41114105	-105	14	105	83	27	34	37	37 ~ 70	0.8	31,860
3060 41114120	-120	14	120	98	27	34	37	37 ~ 70	0.9	32,400
3060 41116080	-SRD16A -80	16	80	58	27	34	40	40 ~ 80	0.6	31,320
3060 41116105	-105	16	105	83	27	34	40	40 ~ 80	0.8	31,860
3060 41116120	-120	16	120	98	27	34	40	40 ~ 80	0.9	32,400
3060 41306090	BT40 -SRD6A -90	6	90	63	21	27	26	26 ~ 36	1.2	34,160
3060 41306120	-120	6	120	93	21	27	26	26 ~ 36	1.3	34,770
3060 41306160	-160	6	160	133	21	27	26	26 ~ 36	1.4	36,010
3060 41308090	-SRD8A -90	8	90	63	21	27	26	26 ~ 50	1.2	34,160
3060 41308120	-120	8	120	93	21	27	26	26 ~ 50	1.3	34,770
3060 41308160	-160	8	160	133	21	27	26	26 ~ 50	1.4	36,010
3060 41310090	-SRD10A -90	10	90	63	24	32	32	32 ~ 50	1.3	32,290
3060 41310120	-120	10	120	93	24	32	32	32 ~ 50	1.4	32,910
3060 41310160	-160	10	160	133	24	32	32	32 ~ 50	1.6	34,160
3060 41312090	-SRD12A -90	12	90	63	24	32	37	37 ~ 70	1.2	32,290
3060 41312120	-120	12	120	93	24	32	37	37 ~ 70	1.4	32,910
3060 41312160	-160	12	160	133	24	32	37	37 ~ 70	1.6	34,160
3060 41314090	-SRD14A -90	14	90	63	27	34	37	37 ~ 70	1.3	33,530
3060 41314120	-120	14	120	93	27	34	37	37 ~ 70	1.5	34,160
3060 41314160	-160	14	160	133	27	34	37	37 ~ 70	1.7	35,400
3060 41316090	-SRD16A -90	16	90	63	27	34	40	40 ~ 80	1.3	33,530
3060 41316120	-120	16	120	93	27	34	40	40 ~ 80	1.4	34,160
3060 41316160	-160	16	160	133	27	34	40	40 ~ 80	1.7	35,400
3060 41318090	-SRD18A -90	18	90	63	33	42	40	40 ~ 80	1.4	33,530
3060 41318120	-120	18	120	93	33	42	40	40 ~ 80	1.7	34,160
3060 41318160	-160	18	160	133	33	42	40	40 ~ 80	2.1	35,400
3060 41320090	-SRD20A -90	20	90	63	33	42	42	42 ~ 86	1.3	33,530
3060 41320120	-120	20	120	93	33	42	42	42 ~ 100	1.6	34,160
3060 41320160	-160	20	160	133	33	42	42	42 ~ 100	2.0	35,400

特殊品もご用命ください。

Specials on request

商品コード Code	型式 Model		d	L	L1	D	D1	ℓ1	ℓ	kg	—
3060 41325100	BT40	-SRD25A -100	25	100	73	44	53	48	48 ~ 96	1.7	36,010
3060 41325120		-120	25	120	93	44	53	48	48 ~ 100	2.0	36,640
3060 41325160		-160	25	160	133	44	53	48	48 ~ 100	2.7	37,880
3060 41332100		-SRD32A -100	32	100	73	44	53	52	52 ~ 96	1.5	38,500
3060 41332120		-120	32	120	93	44	53	52	52 ~ 100	1.8	39,120
3060 41332160		-160	32	160	133	44	53	52	52 ~ 100	2.5	40,370
3060 41506100	BT50	-SRD6A -100	6	100	62	21	27	26	26 ~ 36	3.7	40,980
3060 41506120		-120	6	120	82	21	27	26	26 ~ 36	3.8	41,610
3060 41506160		-160	6	160	122	21	27	26	26 ~ 36	3.9	42,850
3060 41508100		-SRD8A -100	8	100	62	21	27	26	26 ~ 50	3.7	40,980
3060 41508120		-120	8	120	82	21	27	26	26 ~ 50	3.8	41,610
3060 41508160		-160	8	160	122	21	27	26	26 ~ 50	3.9	42,850
3060 41510100		-SRD10A -100	10	100	62	24	32	32	32 ~ 50	3.8	36,640
3060 41510120		-120	10	120	82	24	32	32	32 ~ 50	3.9	37,260
3060 41510160		-160	10	160	122	24	32	32	32 ~ 50	4.1	38,500
3060 41512100		-SRD12A -100	12	100	62	24	32	37	37 ~ 70	3.8	36,640
3060 41512120		-120	12	120	82	24	32	37	37 ~ 70	3.9	37,260
3060 41512160		-160	12	160	122	24	32	37	37 ~ 70	4.1	38,500
3060 41514100		-SRD14A -100	14	100	62	27	34	37	37 ~ 70	3.8	37,880
3060 41514120		-120	14	120	82	27	34	37	37 ~ 70	3.9	38,500
3060 41514160		-160	14	160	122	27	34	37	37 ~ 70	4.2	39,740
3060 41516100		-SRD16A -100	16	100	62	27	34	40	40 ~ 80	3.8	37,880
3060 41516120		-120	16	120	82	27	34	40	40 ~ 80	3.9	38,500
3060 41516160		-160	16	160	122	27	34	40	40 ~ 80	4.2	39,740
3060 41518100		-SRD18A -100	18	100	62	33	42	40	40 ~ 80	4.0	37,880
3060 41518120		-120	18	120	82	33	42	40	40 ~ 80	4.1	38,500
3060 41518160		-160	18	160	122	33	42	40	40 ~ 80	4.5	39,740
3060 41520100		-SRD20A -100	20	100	62	33	42	42	42 ~ 100	3.9	37,880
3060 41520120		-120	20	120	82	33	42	42	42 ~ 100	4.1	38,500
3060 41520160		-160	20	160	122	33	42	42	42 ~ 100	4.4	39,740
3060 41525110		-SRD25A -110	25	110	72	44	53	48	48 ~ 110	4.3	38,500
3060 41525135		-135	25	135	97	44	53	48	48 ~ 110	4.7	39,120
3060 41525160		-160	25	160	122	44	53	48	48 ~ 110	5.0	40,370
3060 41532110		-SRD32A -110	32	110	72	44	53	52	52 ~ 120	4.0	40,370
3060 41532135		-135	32	135	97	44	53	52	52 ~ 120	4.3	40,980
3060 41532160		-160	32	160	122	44	53	52	52 ~ 120	4.7	42,220

1.超硬シャンク（h6 公差）刃具をご使用下さい。
2.センタースルークーラント供給時は M4X5(S) ボルト 2 本（付属）でエアー穴を塞いで下さい。
1.Always use carbide shank tools with h6 tolerance.
2.For center through coolant feed, air holes must be sealed by 2 pcs of M4 x 5 hex. screw.

加熱装置対応表 Heating device chart

加熱装置 heating device	ホルダ holder	
	SRD ø6 ~ 8	SRD ø10 ~ 32
ISG3430	○	○
SRK-HA1,HB2	×	○

ご注文例 Ordering Example

BT40 - SRD10A - 120

シャンクサイズ Shank size	内径 (d) I.D.	突き出し長さ (L) Projection length



SRS

スリムタイプ シュリンカーチャック
Shrink Fit (Slim Type)

加熱・冷却により刃具を装着する方式で、精度、把握力に優れています。(スリムタイプ)

Shrinkage method sets a cutting tool firmly by heating and cooling the chuck. High precision and strong chucking. (Slim Type)

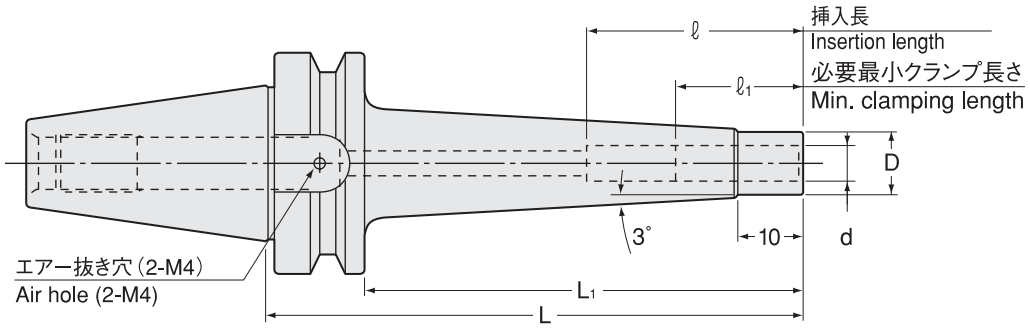

商品コード Code	型式 Model			d	L	L1	D	ℓ1	ℓ	kg	—
3060 31206105	**BT30**	**-SRS6A**	**-105**	6	105	83	9	26	26 ～ 36	0.6	37,800
3060 31206135			**-135**	6	135	113	9	26	26 ～ 36	0.6	38,340
3060 31208105		**-SRS8A**	**-105**	8	105	83	11	26	26 ～ 50	0.7	37,800
3060 31208135			**-135**	8	135	113	11	26	26 ～ 50	0.7	38,340
3060 31110105		**-SRS10A**	**-105**	10	105	83	13	32	32 ～ 50	0.7	33,480
3060 31110135			**-135**	10	135	113	13	32	32 ～ 50	0.7	36,720
3060 31112105		**-SRS12A**	**-105**	12	105	83	15	37	37 ～ 70	0.7	33,480
3060 31112135			**-135**	12	135	113	15	37	37 ～ 70	0.8	36,720
3060 31116105		**-SRS16A**	**-105**	16	105	83	20	40	40 ～ 80	0.8	34,560
3060 31116135			**-135**	16	135	113	20	40	40 ～ 80	0.8	37,800
3060 31306105	**BT40**	**-SRS6A**	**-105**	6	105	78	9	26	26 ～ 36	1.1	37,260
3060 31306135			**-135**	6	135	108	9	26	26 ～ 36	1.1	39,740
3060 31306165			**-165**	6	165	138	9	26	26 ～ 36	1.2	43,470
3060 31308105		**-SRS8A**	**-105**	8	105	78	11	26	26 ～ 50	1.2	37,260
3060 31308135			**-135**	8	135	108	11	26	26 ～ 50	1.2	39,740
3060 31308165			**-165**	8	165	138	11	26	26 ～ 50	1.2	43,470
3060 31310105		**-SRS10A**	**-105**	10	105	78	13	32	32 ～ 50	1.3	33,530
3060 31310135			**-135**	10	135	108	13	32	32 ～ 50	1.4	36,010
3060 31310165			**-165**	10	165	138	13	32	32 ～ 50	1.5	38,500
3060 31312105		**-SRS12A**	**-105**	12	105	78	15	37	37 ～ 70	1.3	33,530
3060 31312135			**-135**	12	135	108	15	37	37 ～ 70	1.4	36,010
3060 31312165			**-165**	12	165	138	15	37	37 ～ 70	1.5	38,500
3060 31316105		**-SRS16A**	**-105**	16	105	78	20	40	40 ～ 80	1.5	34,770
3060 31316135			**-135**	16	135	108	20	40	40 ～ 80	1.6	37,260
3060 31316165			**-165**	16	165	138	20	40	40 ～ 80	1.7	39,740
3060 31320105		**-SRS20A**	**-105**	20	105	78	26	42	42 ～ 100	1.6	34,770
3060 31320135			**-135**	20	135	108	26	42	42 ～ 100	1.7	37,260
3060 31320165			**-165**	20	165	138	26	42	42 ～ 100	1.8	39,740
3060 31506105	**BT50**	**-SRS6A**	**-105**	6	105	67	9	26	26 ～ 36	3.5	40,980
3060 31506135			**-135**	6	135	97	9	26	26 ～ 36	3.5	43,470
3060 31506165			**-165**	6	165	127	9	26	26 ～ 36	3.6	47,190
3060 31508105		**-SRS8A**	**-105**	8	105	67	11	26	26 ～ 50	3.6	40,980
3060 31508135			**-135**	8	135	97	11	26	26 ～ 50	3.6	43,470
3060 31508165			**-165**	8	165	127	11	26	26 ～ 50	3.7	47,190
3060 31510105		**-SRS10A**	**-105**	10	105	67	13	32	32 ～ 50	3.8	36,640
3060 31510135			**-135**	10	135	97	13	32	32 ～ 50	3.8	39,120
3060 31510165			**-165**	10	165	127	13	32	32 ～ 50	4.0	42,850
3060 31510195			**-195**	10	195	157	13	32	32 ～ 50	4.1	44,710

商品コード Code	型式 Model		d	L	L1	D	ℓ1	ℓ	kg	–
3060 31512105	BT50 -SRS12A	-105	12	105	67	15	37	37 ～ 70	3.8	36,640
3060 31512135		-135	12	135	97	15	37	37 ～ 70	3.9	39,120
3060 31512165		-165	12	165	127	15	37	37 ～ 70	4.0	42,850
3060 31512195		-195	12	195	157	15	37	37 ～ 70	4.1	44,710
3060 31516105	-SRS16A	-105	16	105	67	20	40	40 ～ 80	3.9	37,880
3060 31516135		-135	16	135	97	20	40	40 ～ 80	3.9	40,370
3060 31516165		-165	16	165	127	20	40	40 ～ 80	4.2	44,090
3060 31516195		-195	16	195	157	20	40	40 ～ 80	4.2	45,950
3060 31520105	-SRS20A	-105	20	105	67	26	42	42 ～ 100	4.0	37,880
3060 31520135		-135	20	135	97	26	42	42 ～ 100	4.0	40,370
3060 31520165		-165	20	165	127	26	42	42 ～ 100	4.3	44,090
3060 31520195		-195	20	195	157	26	42	42 ～ 100	4.5	45,950

1.超硬シャンク（h6 公差）刃具をご使用下さい。
2.センタースルークーラント供給時は M4X5(S) ボルト 2 本（付属）でエアー穴を塞いで下さい。
1.Always use carbide shank tools with h6 tolerance.
2.For center through coolant feed, air holes must be sealed by 2 pcs of M4 x 5 hex. screw.

加熱装置対応表 Heating device chart

加熱装置 heating device	ホルダ holder	
	SRS ø6 ～ 8	SRS ø10 ～ 20
ISG3430	○	○
SRK-HA1,HB2	×	○

ご注文例 Ordering Example

BT40 - SRS12A - 105

シャンクサイズ Shank size	内径 (d) I.D.	突き出し長さ (L) Projection length



SRK

ヘビータイプ シュリンカーチャック
Shrink Fit (Heavy Type)

加熱・冷却により刃具を装着する方式で、精度、剛性、把握力に優れています。(ヘビータイプ)

Shrinkage method sets a cutting tool firmly by heating and cooling the chuck. High precision, rigidity and strong chucking. (Heavy Type)

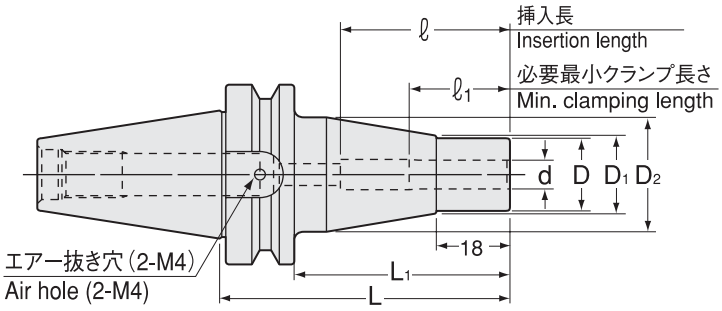

商品コード Code	型式 Model	d	L	L1	D	D1	D2	ℓ1	ℓ	kg	—
3060 01206075	BT30 -SRK6A -75	6	75	53	16	17	30	26	26 ～ 36	0.8	33,480
3060 01208075	-SRK8A -75	8	75	53	19	20	32	26	26 ～ 50	0.8	33,480
3060 01110075	-SRK10A -75	10	75	53	24	25	34	32	32 ～ 50	0.9	30,240
3060 01112075	-SRK12A -75	12	75	53	28	29	34	37	37 ～ 70	0.9	30,240
3060 01116075	-SRK16A -75	16	75	53	32	33	34	40	40 ～ 80	0.9	31,320
3060 01306090	BT40 -SRK6A -90	6	90	63	16	17	30	26	26 ～ 36	1.4	34,160
3060 01308090	-SRK8A -90	8	90	63	19	20	32	26	26 ～ 50	1.4	34,160
3060 01310090	-SRK10A -90	10	90	63	24	25	34	32	32 ～ 50	1.5	32,290
3060 01312090	-SRK12A -90	12	90	63	28	29	34	37	37 ～ 70	1.5	32,290
3060 01316090	-SRK16A -90	16	90	63	32	33	34	40	40 ～ 80	1.5	33,530
3060 01320090	-SRK20A -90	20	90	63	36	37	46	42	42 ～ 100	1.7	33,530
3060 01325105	-SRK25A -105	25	105	78	46	47	50	48	48 ～ 110	2.0	36,010
3060 01506105	BT50 -SRK6A -105	6	105	67	16	17	30	26	26 ～ 36	3.7	40,980
3060 01508105	-SRK8A -105	8	105	67	19	20	32	26	26 ～ 50	3.7	40,980
3060 01510105	-SRK10A -105	10	105	67	24	25	34	32	32 ～ 50	3.9	36,640
3060 01512105	-SRK12A -105	12	105	67	28	29	34	37	37 ～ 70	3.9	36,640
3060 01516105	-SRK16A -105	16	105	67	32	33	34	40	40 ～ 80	3.9	37,880
3060 01520105	-SRK20A -105	20	105	67	36	37	46	42	42 ～ 100	4.1	37,880
3060 01525120	-SRK25A -120	25	120	82	46	47	53	48	48 ～ 110	4.4	39,120
3060 01532120	-SRK32A -120	32	120	82	56	57	70	51	51 ～ 120	5.2	40,370

1.超硬シャンク（h6 公差）刃具をご使用下さい。
2.センタースルークーラント供給時は M4X5(S) ボルト 2 本（付属）でエアー穴を塞いで下さい。
1.Always use carbide shank tools with h6 tolerance.
2.For center through coolant feed, air holes must be sealed by 2 pcs of M4 x 5 hex. screw.

加熱装置対応表
Heating device chart

加熱装置 heating device	ホルダ holder	
	SRK ø6 ～ 8	SRK ø10 ～ 32
ISG3430 *	○	○
SRK-HA1,HB2	×	○

＊ISG3430 をご使用の場合、ø32 の加熱には専用コイル ISG3200-3.1 が必要となります。
＊ISG3200-3.1 coil is necessary in case of heating SRE32 chucks with ISG3430.

ご注文例 Ordering Example

BT40 - SRK10A - 90

シャンクサイズ Shank size	内径 (d) I.D.	突き出し長さ (L) Projection length

MEMO



SMH シンクロフィットII SYNCHROFIT II

New

NT独自の弾性体構造によりタップ加工時の負荷を軽減し刃物の寿命が向上！
NT TOOL's unique elastic design reduces tapping stress and improves cutting tool life.

Type1

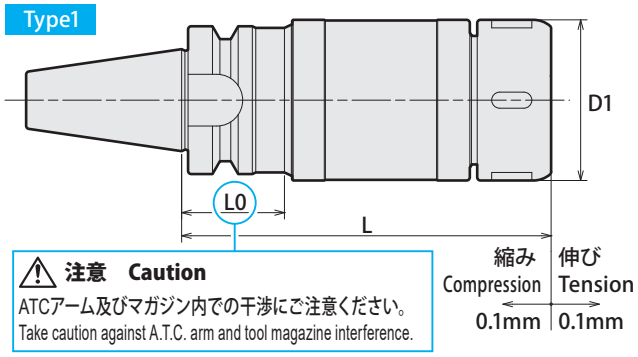

⚠ 注意 Caution
ATCアーム及びマガジン内での干渉にご注意ください。
Take caution against A.T.C. arm and tool magazine interference.

Type2

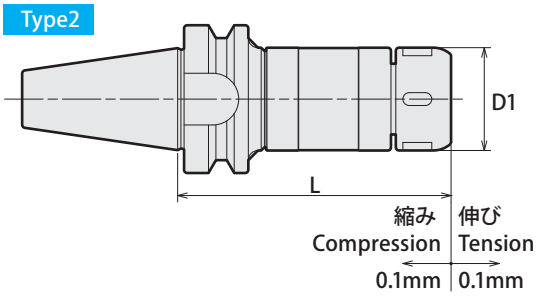

Type3

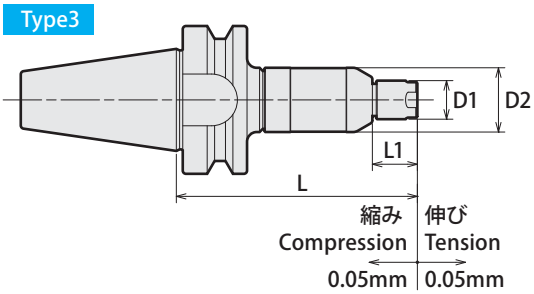

商品コード Code	型式 Model	Type	L	L0	L1	D1	D2	kg	—
2450 00108075	BT30 -SMH 8 - 75	3	75	—	14	12	20	0.5	40,780
2450 00116090	-SMH16 - 90	2	90	—	—	32	—	0.7	29,870
2450 00116120	-120	2	120	—	—	32	—	0.9	34,810
2450 00132120	-SMH32 -120	1	120	37	—	50	—	1.4	37,080
2450 00308080	BT40 -SMH 8 - 80	3	80	—	14	12	20	1.1	42,930
2450 00316090	-SMH16 - 90	2	90	—	—	32	—	1.2	29,870
2450 00316120	-120	2	120	—	—	32	—	1.4	37,080
2450 00332120	-SMH32 -120	2	120	—	—	50	—	1.9	37,490
2450 00516105	BT50 -SMH16 -105	2	105	—	—	32	—	3.8	43,460
2450 00516150	-150	2	150	—	—	32	—	4.1	45,010
2450 00532125	-SMH32 -125	2	125	—	—	50	—	4.4	44,590

1. コレット、スパナは別途ご注文ください。
2. 対応タップサイズはタップコレットディメンションを参照ください。
3. シンクロ機能搭載の機械でご使用ください。

1. Collet and spanner are sold separately.
2. For the corresponding tap size, refer to the tap collet dimension page.
3. Please use with a machine with synchronous function.

ご注文例 Ordering Example

BT30 - SMH8 - 75

BT30	SMH8	75
シャンクサイズ Shank size	ホルダサイズ Holder size	突き出し長さ(L) Projection length

アクセサリ対応表 Accessories

ホルダサイズ Holder Size	コレット Collet		キャップ Nut		スパナ Spanner		トルクレンチ用スパナヘッド Spanner head for torque wrwnch	
	 ER8 : P. 135 ER16,32 : P. 136						 P. 554	
	型式 Model	タップサイズ Tap Size	商品コード Code	型式 Model	商品コード Code	型式 Model	商品コード Code	型式 Model
SMH8	ER8	M1~M3.5 U no.0 ~ U no.6	2451 00000807	**ERP-8T**	0803 00000007	**S-8E**	3150 00001110	**SH-11-10**
SMH16	ER16GH	M3~M12 U no.5~U1/2 PT1/16 · PT1/8	2451 00001607	**ERP-16T**	2454 00000032	**FKT-32L**	3150 00003415	**SH-34-15**
SMH32	ER32GH	M10~M20 U3/8~U13/16 PT1/16~PT3/8	2451 00003207	**ERP-32T**	2454 00000050	**FKT-50L**	3150 00005219	**SH-52-19**

スパナヘッドに対応するトルクレンチはP.554を参照ください。
Refer to P.554 for torque wrenches compatible with spanner heads.

ER8 コレット Collet ／ ER8-C コレットスルー用コレット Collet for Collet Through

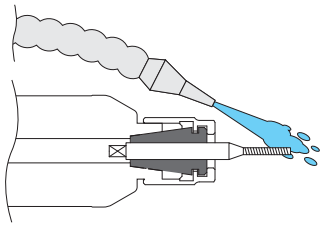

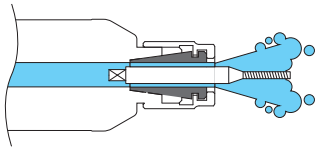

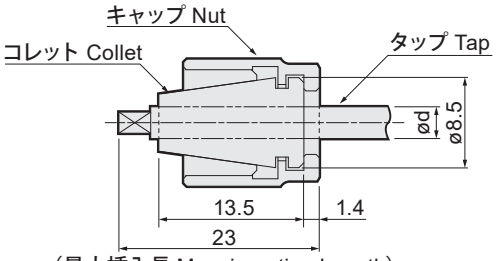

（最大挿入長 Max. insertion Length）

	標準(外部給油) Standard (external coolant)		コレットスルー用 Collet through					
	商品コード Code	型式 Model	商品コード Code	型式 Model	ød	旧JIS	DIN371	DIN376
mm	2490 00201508	**ER8-1.5A**	—	—	1.2	—	—	M1.6, M1.8
					1.4	—	—	M2
	2490 00202008	**ER8-2.0A**	2495 00201808	**ER8-1.8-CA**	1.6	—	—	M2.2
					1.8	—	—	M2.5
	2490 00202508	**ER8-2.5A**	2495 00202208	**ER8-2.2-CA**	2.2	—	—	M3
			2495 00202508	**ER8-2.5-CA**	2.5	—	M1～1.8 U1/16	M3.5
	2490 00203008	**ER8-3.0A**	2495 00202808	**ER8-2.8-CA**	2.8	—	M2～2.6	(M4)
			2495 00203008	**ER8-3.0-CA**	3	M1～2.6 U No0～4	—	—
	2490 00203508	**ER8-3.5A**	2495 00203508	**ER8-3.5-CA**	3.5	—	M3, U1/8	(M5)
	2490 00204008	**ER8-4.0A**	2495 00204008	**ER8-4.0-CA**	4	M3,M3.5 U No5～6	—	—

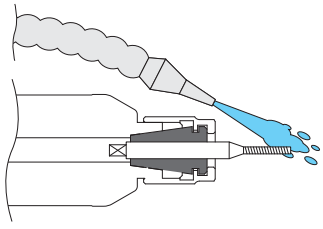

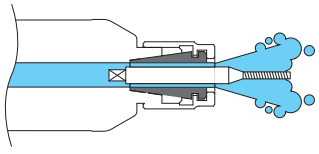

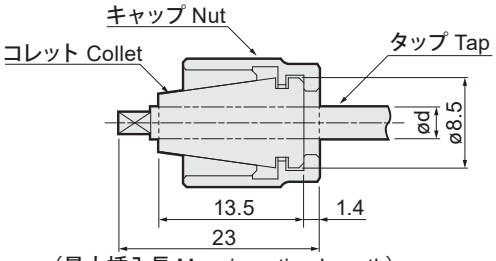

（最大挿入長 Max. insertion Length）

	標準(外部給油) Standard (external coolant)		コレットスルー用 Collet through					
	商品コード Code	型式 Model	商品コード Code	型式 Model	ød		ANSI	
					インチ Inch	ミリ mm	ユニファイ Unified	メートル m
Inch	2490 00204008	**ER8-4.0A**	2495 00203608	**ER8-3.6-CA**	0.141	3.581	U No0~6	M1.6~M3.5

1. ( )内のサイズは、アルミ等の軽切削又は細目タップにご使用ください。
2. タップシャンク四角部はチャッキングしないでください。
1. Please use the size in ( ) for light cutting of aluminum, etc. or fine tapping.
2. Do not chuck the tap shank square.

ご注文例 Ordering Example

ER8 - 1.5 A

コレットシリーズ Collet series / 刃具シャンク径 Holder size

ご注文例 Ordering Example

ER8 - 1.8 - CA

コレットシリーズ Collet series / 刃具シャンク径 Holder size / コレットスルー用 for Collet Through

ER-GH コレット Collet

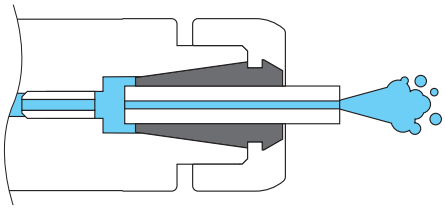

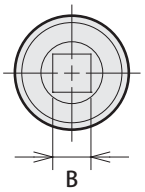

四角部 Square section

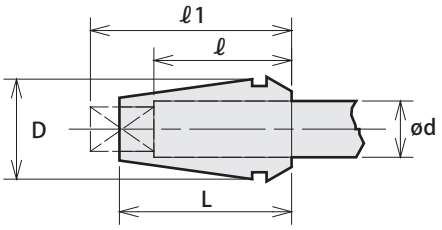

	商品コード Code	型式 Model	D	L	d	B	旧JIS Old JIS	DIN371	DIN376	ℓ	センタースルー Center through 未使用時 Without ℓ1	調整量 Adjustment amount	使用時 With ℓ1	—
mm	2464 16040030	**ER16GH-4-3**	16	27.5	4	3	—	M3.5	—	14	20	—	20	8,960
	2464 16040032	**ER16GH-4-3.2**	16	27.5	4	3.2	M3, U No5, 6	—	—	15	21	—	21	8,960
	2464 16045034	**ER16GH-4.5-3.4**	16	27.5	4.5	3.4	—	M4	M6	15	21	—	21	8,960
	2464 16050040	**ER16GH-5-4**	16	27.5	5	4	M4, M4.5, U No8	—	—	18	23~25	2	25	8,960
	2464 16055043	**ER16GH-5.5-4.3**	16	27.5	5.5	4.3	—	—	M7	18	23~25	2	25	8,960
	2464 16055045	**ER16GH-5.5-4.5**	16	27.5	5.5	4.5	M5, M5.5, U No10, 12	—	—	18	23~25	2	25	8,960
	2464 16060045	**ER16GH-6-4.5**	16	27.5	6	4.5	M6, U1/4	—	—	18	23~25	2	25	8,960
	2464 16060049	**ER16GH-6-4.9**	16	27.5	6	4.9	—	M4.5~M6	M8	18	23~25	2	25	8,960
	2464 16061050	**ER16GH-6.1-5**	16	27.5	6.1	5	U5/16	—	—	18	23~26	3	26	8,960
	2464 16062050	**ER16GH-6.2-5**	16	27.5	6.2	5	M7, M8	—	—	18	23~26	3	26	8,960
	2464 16070055	**ER16GH-7-5.5**	16	27.5	7	5.5	M9, M10, U 3/8	M7	M9, M10	18	23~26	3	26	8,960
	2464 16080060	**ER16GH-8-6**	16	27.5	8	6	M11, U7/16, PT1/16-1/8	—	—	22	27~31	4	31	8,960
	2464 16080063	**ER16GH-8-6.3**	16	27.5	8	6.3	—	M8	M11	22	27~31	4	31	8,960
	2464 16085065	**ER16GH-8.5-6.5**	16	27.5	8.5	6.5	M12	—	—	22	27~31	4	31	8,960
	2464 16090071	**ER16GH-9-7.1**	16	27.5	9	7.1	U1/2	M9	M12	22	28~32	4	32	8,960
	2464 32070055	**ER32GH-7-5.5**	32	40	7	5.5	M9, M10, U3/8	M7	M9, M10	22	26	—	—	10,040
	2464 32080060	**ER32GH-8-6**	32	40	8	6	M11, U7/16, PT1/16-1/8	—	—	22	31	—	—	10,040
	2464 32085065	**ER32GH-8.5-6.5**	32	40	8.5	6.5	M12	—	—	22	31	—	—	10,040
	2464 32090071	**ER32GH-9-7.1**	32	40	9	7.1	U1/2	M9	M12	22	32	—	—	10,040
	2464 32100080	**ER32GH-10-8**	32	40	10	8	—	M10	—	25	36	—	—	10,040
	2464 32105080	**ER32GH-10.5-8**	32	40	10.5	8	M14, M15, U9/16	—	—	25	37	—	—	10,040
	2464 32110090	**ER32GH-11-9**	32	40	11	9	PT1/4	—	M14	25	37	—	—	10,040
	2464 32120090	**ER32GH-12-9**	32	40	12	9	U5/8	—	M16	25	37	—	—	10,040
	2464 32125100	**ER32GH-12.5-10**	32	40	12.5	10	M16	—	—	25	38	—	—	10,040
	2464 32140112	**ER32GH-14-11.2**	32	40	14	11.2	M18, U3/4, PT3/8	—	M18	25	39	—	—	10,040
	2464 32150120	**ER32GH-15-12**	32	40	15	12	M20	—	—	25	40	—	—	10,040
	2464 32160120	**ER32GH-16-12**	32	40	16	12	—	—	M20	25	40	—	—	10,040

	商品コード Code	型式 Model	D	L	d インチ Inch	d ミリ mm	B インチ Inch	B ミリ mm	ANSI ユニファイ Unified	ANSI メートル m	ℓ	センタースルー Center through 未使用時 Without ℓ1	調整量 Adjustment amount	使用時 With ℓ1	—
inch	2464 16168131	**ER16GH-0.168**	16	27.5	0.168	4.267	0.131	3.327	NO. 8	M4	15	21	—	21	8,960
	2464 16194152	**ER16GH-0.194**	16	27.5	0.194	4.928	0.152	3.861	NO. 10	M5	18	23~25	2	25	8,960
	2464 16220165	**ER16GH-0.220**	16	27.5	0.220	5.588	0.165	4.191	NO. 12	M6	18	23~25	2	25	8,960
	2464 16255191	**ER16GH-0.255**	16	27.5	0.255	6.477	0.191	4.851	1/4	M7	18	23~26	3	26	8,960
	2464 16318238	**ER16GH-0.318**	16	27.5	0.318	8.077	0.238	6.045	5/16	M8	22	27~31	4	31	8,960
	2464 32318238	**ER32GH-0.318**	32	40	0.318	8.077	0.238	6.045	U5/16	M7,M8	22	31	—	—	10,040
	2464 32323242	**ER32GH-0.323**	32	40	0.323	8.204	0.242	6.147	U7/16	—	22	31	—	—	10,040
	2464 32367275	**ER32GH-0.367**	32	40	0.367	9.322	0.275	6.985	U1/2	M12	22	32	—	—	10,040
	2464 32381286	**ER32GH-0.381**	32	40	0.381	9.677	0.286	7.264	U3/8	M10	25	36	—	—	10,040
	2464 32249322	**ER32GH-0.429**	32	40	0.429	10.897	0.322	8.179	U9/16	M14	25	37	—	—	10,040
	2464 32480360	**ER32GH-0.480**	32	40	0.480	12.192	0.360	9.144	U5/8	M18	25	37	—	—	10,040
	2464 32542406	**ER32GH-0.542**	32	40	0.542	13.767	0.406	10.312	U11/16	M18	25	39	—	—	10,040
	2464 32590442	**ER32GH-0.590**	32	40	0.590	14.986	0.442	11.227	U3/4	—	25	41	—	—	10,040
	2464 32652489	**ER32GH-0.652**	32	40	0.652	16.561	0.489	12.421	U13/16	M20	25	41	—	—	10,040

1. センタースルー使用時はタップをコレットの奥に突き当たるまで挿入してください。刃物挿入長が短いとクーラント漏れが発生します。
2. ご使用になるタップの各寸法を御確認の上、正しいコレットを選定して下さい。
3. 転造タップでM18～M20を使用時はアルミ等の軽切削又は細目タップにてご使用ください。
1. When using the center through, please insert the tap until it hits the bottom of the collet. Coolant leakage occurs if not correctly inserted.
2. Please check the dimensions of the shank and square of the tap when selecting the correct collet.
3. When using M18~M20 for forming tap applications, please use it with light cutting conditions or fine thread taps.

ご注文例 Ordering Example

ER16GH - 4 - 3

コレットシリーズ Collet series　ød　B

ER-GHC コレットスルー用コレット
Collet for Collet Through

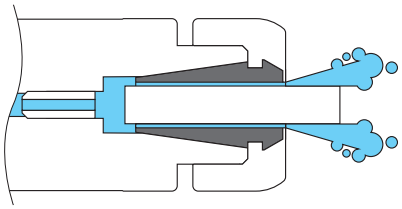

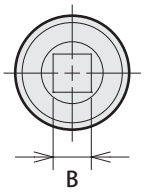

四角部 Square section

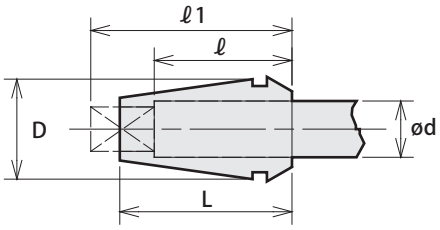

	商品コード Code	型式 Model	D	L	ød	B	旧JIS Old JIS	DIN371	DIN376	ℓ	センタースルー Center through 未使用時 Without ℓ1	調整量 Adjustment amount	使用時 With ℓ1	—
mm	2465 16040032	**ER16GHC-4-3.2**	16	27.5	4	3.2	M3,U No5,6	—	—	15	21	0	21	13,500
	2465 16050040	**ER16GHC-5-4**	16	27.5	5	4	M4,M4.5,U No8	—	—	18	23~25	2	25	13,500
	2465 16055045	**ER16GHC-5.5-4.5**	16	27.5	5.5	4.5	M5,M5.5, U No10,12	—	—	18	23~25	2	25	13,500
	2465 16060045	**ER16GHC-6-4.5**	16	27.5	6	4.5	M6,U1/4	—	—	18	23~25	2	25	13,500
	2465 16062050	**ER16GHC-6.2-5**	16	27.5	6.2	5	M7,M8	—	—	18	23~26	3	26	13,500
	2465 16070055	**ER16GHC-7-5.5**	16	27.5	7	5.5	M9,M10,U3/8	M7	M9,M10	18	23~26	3	26	13,500
	2465 16080060	**ER16GHC-8-6**	16	27.5	8	6	M11.U7/16 PT1/16·1/8	—	—	22	27~31	4	31	13,500
	2465 16085065	**ER16GHC-8.5-6.5**	16	27.5	8.5	6.5	M12	—	—	22	27~31	4	31	13,500
	2465 32070055	**ER32GHC-7-5.5**	32	40	7	5.5	M9,M10,U3/8	M7	M9,M10	22	26	—	—	17,280
	2465 32080060	**ER32GHC-8-6**	32	40	8	6	M11 U7/16 PT1/16・1/8	—	—	22	31	—	—	17,280
	2465 32085065	**ER32GHC-8.5-6.5**	32	40	8.5	6.5	M12	—	—	22	31	—	—	17,280
	2465 32090071	**ER32GHC-9-7.1**	32	40	9	7.1	U1/2	M9	M12	22	32	—	—	17,280
	2465 32100080	**ER32GHC-10-8**	32	40	10	8	—	M10	—	25	36	—	—	17,280
	2465 32105080	**ER32GHC-10.5-8**	32	40	10.5	8	M14 M15 U9/16	—	—	25	37	—	—	17,280
	2465 32110090	**ER32GHC-11-9**	32	40	11	9	PT1/4	—	M14	25	37	—	—	17,280
	2465 32120090	**ER32GHC-12-9**	32	40	12	9	U5/8	—	M16	25	37	—	—	17,280
	2465 32125100	**ER32GHC-12.5-10**	32	40	12.5	10	M16	—	—	25	38	—	—	17,280
	2465 32140112	**ER32GHC-14-11.2**	32	40	14	11.2	M18 U3/4 PT3/8	—	M18	25	39	—	—	17,280
	2465 32150120	**ER32GHC-15-12**	32	40	15	12	M20	—	—	25	40	—	—	17,280
	2465 32160120	**ER32GHC-16-12**	32	40	16	12	—	—	M20	25	40	—	—	17,280

	商品コード Code	型式 Model	D	L	d インチ Inch	d ミリ mm	B インチ Inch	B ミリ mm	ANSI ユニファイ Unified	ANSI メートル m	ℓ	センタースルー Center through 未使用時 Without ℓ1	調整量 Adjustment amount	使用時 With ℓ1	—
inch	2465 32318238	**ER32GHC-0.318**	32	40	0.318	8.077	0.238	6.045	U5/16	M7,M8	22	31	—	—	17,280
	2465 32323242	**ER32GHC-0.323**	32	40	0.323	8.204	0.242	6.147	U7/16	—	22	31	—	—	17,280
	2465 32367275	**ER32GHC-0.367**	32	40	0.367	9.322	0.275	6.985	U1/2	M12	22	32	—	—	17,280
	2465 32381286	**ER32GHC-0.381**	32	40	0.381	9.677	0.286	7.264	U3/8	M10	25	36	—	—	17,280
	2465 32429322	**ER32GHC-0.429**	32	40	0.429	10.897	0.322	8.179	U9/16	M14	25	37	—	—	17,280
	2465 32480360	**ER32GHC-0.480**	32	40	0.480	12.192	0.360	9.144	U5/8	M18	25	37	—	—	17,280
	2465 32542406	**ER32GHC-0.542**	32	40	0.542	13.767	0.406	10.312	U11/16	M18	25	39	—	—	17,280
	2465 32590442	**ER32GHC-0.590**	32	40	0.590	14.986	0.442	11.227	U3/4	—	25	41	—	—	17,280
	2465 32652489	**ER32GHC-0.652**	32	40	0.652	16.561	0.489	12.421	U13/16	M20	25	41	—	—	17,280

1. コレットスルー使用時はタップをコレットの奥に突き当たるまで挿入してください。刃物挿入長が短いとクーラント漏れが発生します。
2. ご使用になるタップの各寸法を御確認の上、正しいコレットを選定して下さい。
3. 転造タップでM18～M20を使用時はアルミ等の軽切削又は細目タップにてご使用ください。
1. When using the collet through, please insert the tap until it hits the bottom of the collet. Coolant leakage occurs if not correctly inserted.
2. Please check the dimensions of the shank and square of the tap when selecting the correct collet.
3. When using M18~M20 for forming tap applications, please use it with light cutting conditions or fine thread taps.

ご注文例 Ordering Example

ER16GHC - 4 - 3.2

コレットシリーズ Collet series　ød　B



STM

高さ調整式 シンクロ用タップホルダ
Synchronous Tap Holder With Easy Tool Length Adjustment

ガイドリングを手で回すだけで突き出し長さを手軽に調整！
Simple length adjustment - all you have to do is turn the guide ring!

P. 139 参照

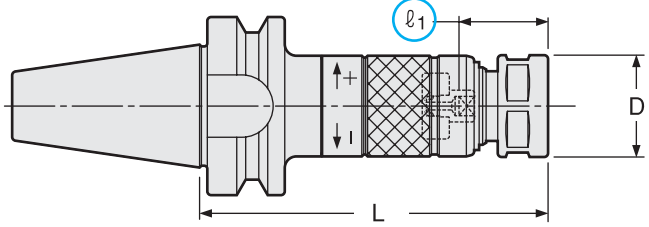

⚠ タップサイズの数値は、J型（旧 JIS）規格に基づきます。
Tap sizes are based on old JIS standard.

（注）STM8 のキャップ外径寸法は ø19.0 です。
（NOTE）Nut O.D. of STM8 is 19mm.

コード Code	型式 Model	タップサイズ Tap Size	L	D	キャップ Nut	kg	—	コレット Collet	プリセットドライバ Preset Driver	スパナ Spanner
3910 00100075	BT30 -STM8 -75*	J型タップ(Old JIS Taps) M4～8 U No8～5/16 OSGシンクロタップ (OSG Synchro Taps) M4～6	75	21	KDP-1414	0.5	30,670	FDC-07	STS-8	市販品二面巾 17mm Flat 17mm width
3910 00100090	-90		90	21	KDP-1414	0.5	30,780			
3910 00100105	-105		105	21	KDP-1414	0.6	30,780			
3910 00100120	-120		120	21	KDP-1414	0.6	30,880			
3910 00100135	-135		135	21	KDP-1414	0.6	30,990			
3910 00100150	-150		150	21	KDP-1414	0.7	30,990			
3910 10100075	-STM12 -75*	J型タップ(Old JIS Taps) M4～12 U No8～7/16 PT1/8 OSGシンクロタップ (OSG Synchro Taps) M4～10	75	26	HTP-09	0.6	30,670	FSC-09	STS-12	S-1L
3910 10100090	-90		90	26	HTP-09	0.6	30,780			
3910 10100105	-105		105	26	HTP-09	0.7	30,780			
3910 10100120	-120		120	26	HTP-09	0.7	30,880			
3910 10100135	-135		135	26	HTP-09	0.8	30,990			
3910 10100150	-150		150	26	HTP-09	0.8	30,990			
3910 10100165	-165		165	26	HTP-09	0.9	31,100			
3910 30100090	-STM18 -90	J型タップ(Old JIS Taps) M14～18 U1/2～3/4 PT1/4～3/8 OSGシンクロタップ (OSG Synchro Taps) M12～14	90	36	HTP-16	0.7	31,640	FSC-16	STS-18	S-4L
3910 30100105	-105		105	36	HTP-16	0.8	31,750			
3910 30100120	-120		120	36	HTP-16	0.9	31,860			
3910 30100135	-135		135	36	HTP-16	1.0	31,860			
3910 30100150	-150		150	36	HTP-16	1.1	31,960			
3910 30100165	-165		165	36	HTP-16	1.2	32,070			
3910 40100105	-STM30 -105	J型タップ(Old JIS Taps) M20～30 U7/8～1-1/8 PT1/2～3/4 OSGシンクロタップ (OSG Synchro Taps) M16～27	105	46	HTP-22	1.0	37,040	FSC-22	STS-30	S-5L
3910 40100120	-120		120	46	HTP-22	1.2	37,150			
3910 40100135	-135		135	46	HTP-22	1.3	37,260			
3910 40100150	-150		150	46	HTP-22	1.5	37,260			
3910 40100165	-165		165	46	HTP-22	1.7	37,360			
3910 00300090	BT40 -STM8 -90	J型タップ(Old JIS Taps) M4～8 U No8～5/16 OSGシンクロタップ (OSG Synchro Taps) M4～6	90	21	KDP-1414	1.1	31,860	FDC-07	STS-8	市販品二面巾 17mm Flat 17mm width
3910 00300105	-105		105	21	KDP-1414	1.1	31,960			
3910 00300120	-120		120	21	KDP-1414	1.2	32,070			
3910 00300135	-135		135	21	KDP-1414	1.2	32,180			
3910 00300150	-150		150	21	KDP-1414	1.2	32,290			
3910 10300090	-STM12 -90	J型タップ(Old JIS Taps) M4～12 U No8～7/16 PT1/8 OSGシンクロタップ (OSG Synchro Taps) M4～10	90	26	HTP-09	1.2	31,860	FSC-09	STS-12	S-1L
3910 10300105	-105		105	26	HTP-09	1.2	31,960			
3910 10300120	-120		120	26	HTP-09	1.2	32,070			
3910 10300135	-135		135	26	HTP-09	1.3	32,180			
3910 10300150	-150		150	26	HTP-09	1.3	32,290			
3910 10300180	-180		180	26	HTP-09	1.4	32,610			
3910 30300105	-STM18 -105	J型タップ(Old JIS Taps) M14～18 U1/2～3/4 PT1/4～3/8 OSGシンクロタップ (OSG Synchro Taps) M12～14	105	36	HTP-16	1.4	32,940	FSC-16	STS-18	S-4L
3910 30300120	-120		120	36	HTP-16	1.5	33,040			
3910 30300135	-135		135	36	HTP-16	1.6	33,150			
3910 30300150	-150		150	36	HTP-16	1.7	33,260			
3910 30300180	-180		180	36	HTP-16	1.9	33,480			
3910 40300120	-STM30 -120	J型タップ(Old JIS Taps) M20～30 U7/8～1-1/8 PT1/2～3/4 OSGシンクロタップ (OSG Synchro Taps) M16～27	120	46	HTP-22	1.7	38,340	FSC-22	STS-30	S-5L
3910 40300135	-135		135	46	HTP-22	1.8	38,440			
3910 40300150	-150		150	46	HTP-22	2.0	38,550			
3910 40300180	-180		180	46	HTP-22	2.4	38,880			
3910 00500090	BT50 -STM8 -90*	J型タップ(Old JIS Taps) M4～8 U No8～5/16 OSGシンクロタップ (OSG Synchro Taps) M4～6	90	21	KDP-1414	3.6	35,100	FDC-07	STS-8	市販品二面巾 17mm Flat 17mm width
3910 00500105	-105		105	21	KDP-1414	3.7	35,310			
3910 00500120	-120		120	21	KDP-1414	3.7	35,640			
3910 00500135	-135		135	21	KDP-1414	3.7	35,960			
3910 00500150	-150		150	21	KDP-1414	3.8	36,280			
3910 00500165	-165		165	21	KDP-1414	3.8	36,930			
3910 10500090	-STM12 -90*	J型タップ(Old JIS Taps) M4～12 U No8～7/16 PT1/8 OSGシンクロタップ (OSG Synchro Taps) M4～10	90	26	HTP-09	3.7	35,100	FSC-09	STS-12	S-1L
3910 10500105	-105		105	26	HTP-09	3.7	35,310			
3910 10500120	-120		120	26	HTP-09	3.8	35,640			
3910 10500135	-135		135	26	HTP-09	3.8	35,960			
3910 10500150	-150		150	26	HTP-09	3.9	36,280			
3910 10500180	-180		180	26	HTP-09	4.0	36,930			

特殊品もご用命ください。

Specials on request

コード Code	型式 Model	タップサイズ Tap Size	L	D	キャップ Nut	kg	—	コレット Collet	プリセットドライバ Preset Driver	スパナ Spanner
3910 30500105	BT50 -STM18 -105	J型タップ(Old JIS Taps) M14～18 U1/2～3/4 PT1/4～3/8 OSGシンクロタップ (OSG Synchro Taps)M12～14	105	36	HTP-16	3.8	36,280	FSC-16	STS-18	S-4L
3910 30500120	-120		120	36	HTP-16	3.9	36,610			
3910 30500135	-135		135	36	HTP-16	4.0	36,930			
3910 30500150	-150		150	36	HTP-16	4.1	37,260			
3910 30500180	-180		180	36	HTP-16	4.4	37,900			
3910 40500120	-STM30 -120	J型タップ(Old JIS Taps) M20～30 U7/8～1-1/8 PT1/2～3/4 OSGシンクロタップ (OSG Synchro Taps) M16～27	120	46	HTP-22	4.1	41,900	FSC-22	STS-30	S-5L
3910 40500135	-135		135	46	HTP-22	4.3	42,220			
3910 40500150	-150		150	46	HTP-22	4.4	42,550			
3910 40500180	-180		180	46	HTP-22	4.8	43,200			
3910 40500210	-210		210	46	HTP-22	5.1	43,840			

1. コレット、スパナ、プリセットドライバは別途ご注文下さい。
2. ℓ1寸法は下記表を参照ください。＊のサイズについては、ℓ1寸法表の＊欄を参照ください。
3. M4 未満のタップサイズについてはSTM8 サイズにて加工していただくことが可能です。
   使用するコレットは以下の通りです。
   M1 ～ M2.6 使用コレット FDC-03007-※※　M3 ～ M3.5 使用コレット FDC-04007-※※
   なお上記の使用方法ではタップ四角部を使用したドライブ機能はありません。

1. Collet, spanner and preset driver are sold separatey.
2. Please see below for ℓ1 dimension. For models with ＊, please see ℓ1 (＊) row in the below chart.
3. Tap holes smaller than M4 can be made by STM8. Collets to be used are as follows.
   M1-M2.6: FDC-03007-※※　M3-M3.5: FDC-04007-※※
   Tap drive will not be used for the above usages.

ご注文例 Ordering Example

BT50 - STM18 - 120

シャンクサイズ Shank size / ホルダサイズ Holder size / 突き出し長さ (L) Projection length

STM ℓ1寸法　ℓ1 Dimension for STM

	J型タップ Old JIS Taps					OSG高速シンクロタップ OSG Synchro Taps			YAMAWA Xシリーズ YAMAWA X Series		
	タップサイズ Tap sizes			ℓ1	ℓ1(＊)	タップサイズ Tap sizes	ℓ1	ℓ1(＊)	タップサイズ Tap sizes	ℓ1	ℓ1(＊)
センタースルーしない場合 Without center through coolant	M 4 ~ 6	U No.8 ~ 1/4	—	21 ~ 35	21 ~ 26	M 4 ~ 6	21 ~ 35	21 ~ 26	M6, M8	23 ~ 37	23 ~ 28
	M 7 ~ 12	U 5/16 ~ U7/16	PT1/8	23 ~ 37	23 ~ 28	M 8 ~ 10	23 ~ 37	23 ~ 28	M10, M12	28 ~ 42	—
	M13 ~ 15	U 1/2 ~ 5/8	PT1/4	28 ~ 42	—	M12 ~ 14	28 ~ 42	—	—	—	—
	M16 ~ 17	—	—	32 ~ 46	—	M16 ~ 27	33 ~ 47	—	—	—	—
	M18 ~ 27	U 3/4 ~ U1	PT3/8 ~ 5/8	33 ~ 47	—	—	—	—	—	—	—
	M30	U1 ~ 1/8	PT3/4	38 ~ 52	—	—	—	—	—	—	—
STM8 センタースルー使用時 With center through coolant	M4 ~ 6	U No.8 ~ 1/4	—	25 ~ 35	25 ~ 26	M4 ~ 6	25 ~ 35	25 ~ 26	M6	26 ~ 37	26 ~ 28
	M7 ~ 8	U5/16	—	26 ~ 37	26 ~ 28	—	—	—	—	—	—
STM12 ~ STM30 センタースルー使用時 With center through coolant	M 4 ~ 6	U No.8 ~ 1/4	—	24 ~ 35	24 ~ 26	M 4 ~ 6	24 ~ 35	24 ~ 26	M6	25 ~ 37	25 ~ 28
	M 7 ~ 10	U 5/16 ~ 3/8	—	25 ~ 37	25 ~ 28	M 8 ~ 10	26 ~ 37	26 ~ 28	M8	26 ~ 37	26 ~ 28
	M11 ~ 12	U 7/16	PT 1/8	26 ~ 37	26 ~ 28	M12	33 ~ 42	—	M10	33 ~ 42	—
	—	U1/2	—	32 ~ 42	—	M14	34 ~ 42	—	M12	34 ~ 42	—
	M13 ~ 15	U9/16	—	33 ~ 42	—	M16 ~ 20	40 ~ 47	—			
	—	U5/8	PT1/4	34 ~ 42	—	M22 ~ 27	44 ~ 47	—			
	M16	—	—	35 ~ 46	—						
	M18	U 3/4	PT3/8	36 ~ 47	—						
	M20 ~ 21	—	PT1/2	40 ~ 47	—						
	M22	U 7/8	—	41 ~ 47	—						
	M23	—	—	42 ~ 47	—						
	M24 ~ 25	—	PT5/8	43 ~ 47	—						
	M26 ~ 27	U1	—	44 ~ 47	—						
	M28	—	—	45 ~ 52	—						
	M30	—	PT3/4	46 ~ 52	—						
	—	U 1 ~ 1/8	—	48 ~ 52	—						

コレット Collet
FDC P. 092
FSC P. 140

プリセットドライバ Preset driver
P. 142

スパナ Spanner
P. 142



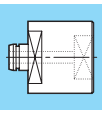





FSC タップコレット Collet For Tapper

FSC-OH

クーラント穴付き刃具用 For tool with coolant hole



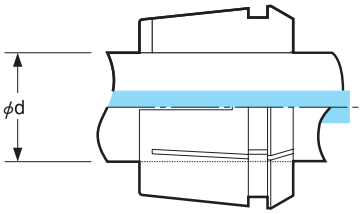

刃具シャンク径 Tool Shank Dia.	型式 Model FSC-OH		
	サイズ Size	商品コード Code	–
ø 5.0	FSC-09-5.0-OH	1334 00105009	6,150
ø 5.5	FSC-09-5.5-OH	1334 00105509	6,150
ø 6.0	FSC-09-6.0-OH	1334 00106009	6,150
ø 6.1	FSC-09-6.1-OH	1334 00106109	6,150
ø 6.2	FSC-09-6.2-OH	1334 00106209	6,150
ø 7.0	FSC-09-7.0-OH	1334 00107009	6,150
ø 8.0	FSC-09-8.0-OH	1334 00108009	6,150
ø 8.5	FSC-09-8.5-OH	1334 00108509	6,150
ø 9.0	FSC-16-9.0-OH	1334 00109016	6,800
ø 9.5	FSC-16-9.5-OH	1334 00109516	6,800
ø 10.0	FSC-16-10.0-OH	1334 00110016	6,800
ø 10.5	FSC-16-10.5-OH	1334 00110516	6,800
ø 11.0	FSC-16-11.0-OH	1334 00111016	6,800
ø 12.0	FSC-16-12.0-OH	1334 00112016	6,800
ø 12.5	FSC-16-12.5-OH	1334 00112516	6,800
ø 13.0	FSC-16-13.0-OH	1334 00113016	6,800
ø 14.0	FSC-16-14.0-OH	1334 00114016	6,800
ø 15.0	FSC-22-15.0-OH	1334 00115022	7,120
ø 16.0	FSC-22-16.0-OH	1334 00116022	7,120
ø 17.0	FSC-22-17.0-OH	1334 00117022	7,120
ø 18.0	FSC-22-18.0-OH	1334 00118022	7,120
ø 19.0	FSC-22-19.0-OH	1334 00119022	7,120
ø 20.0	FSC-22-20.0-OH	1334 00120022	7,120
ø 21.0	FSC-22-21.0-OH	1334 00121022	7,120
ø 22.0	FSC-22-22.0-OH	1334 00122022	7,120
ø 23.0	FSC-22-23.0-OH	1334 00123022	7,120

FSC-C

コレットスルー用 For Collet through



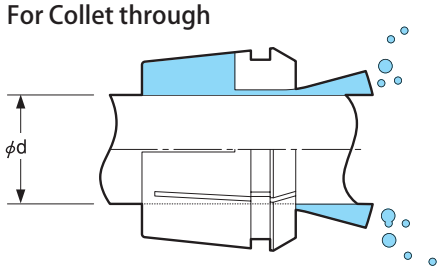

刃具シャンク径 Tool Shank Dia.	型式 Model FSC-C		
	サイズ Size	商品コード Code	–
ø 5.0	FSC-09-5.0-C	1335 00105009	9,230
ø 5.5	FSC-09-5.5-C	1335 00105509	9,230
ø 6.0	FSC-09-6.0-C	1335 00106009	9,230
ø 6.1	FSC-09-6.1-C	1335 00106109	9,230
ø 6.2	FSC-09-6.2-C	1335 00106209	9,230
ø 7.0	FSC-09-7.0-C	1335 00107009	9,230
ø 8.0	FSC-09-8.0-C	1335 00108009	9,230
ø 8.5	FSC-09-8.5-C	1335 00108509	9,230
ø 9.0	FSC-16-9.0-C	1335 00109016	10,200
ø 9.5	FSC-16-9.5-C	1335 00109516	10,200
ø 10.0	FSC-16-10.0-C	1335 00110016	10,200
ø 10.5	FSC-16-10.5-C	1335 00110516	10,200
ø 11.0	FSC-16-11.0-C	1335 00111016	10,200
ø 12.0	FSC-16-12.0-C	1335 00112016	10,200
ø 12.5	FSC-16-12.5-C	1335 00112516	10,200
ø 13.0	FSC-16-13.0-C	1335 00113016	10,200
ø 14.0	FSC-16-14.0-C	1335 00114016	10,200
ø 15.0	FSC-22-15.0-C	1335 00115022	10,690
ø 16.0	FSC-22-16.0-C	1335 00116022	10,690
ø 17.0	FSC-22-17.0-C	1335 00117022	10,690
ø 18.0	FSC-22-18.0-C	1335 00118022	10,690
ø 19.0	FSC-22-19.0-C	1335 00119022	10,690
ø 20.0	FSC-22-20.0-C	1335 00120022	10,690
ø 21.0	FSC-22-21.0-C	1335 00121022	10,690
ø 22.0	FSC-22-22.0-C	1335 00122022	10,690
ø 23.0	FSC-22-23.0-C	1335 00123022	10,690

機械主軸でのクーラントスルーを使用しない場合は OH 型をお選び下さい。
OH type shall be selected in case not utilizing coolant through from the machine spindle.

ご注文例 Ordering Example

FSC - 16 - 9.0 - OH

16 シリーズ 16 Series　刃具シャンク径 Tool Shank Dia.

ご注文例 Ordering Example

FSC - 16 - 9.0 - C

16 シリーズ 16 Series　刃具シャンク径 Tool Shank Dia.

センタースルークーラントにて使用される場合は、
図の様にコレット内径に刃具四角部が入り込まないようにチャッキングしてください。
コレット内径に刃具四角部が入り込んだ場合、
図 1 の様にクーラントが漏洩します。
For center through coolant feeding with a coolant collet, the tap must be inserted as deep into the collet so that the tap's square does not remain in the collet I.D.
In case tap's square is remaining in the collet I.D., coolant may leak from the slits.
Always keep the tap's square part out of the collet's end face as shown in Fig2.

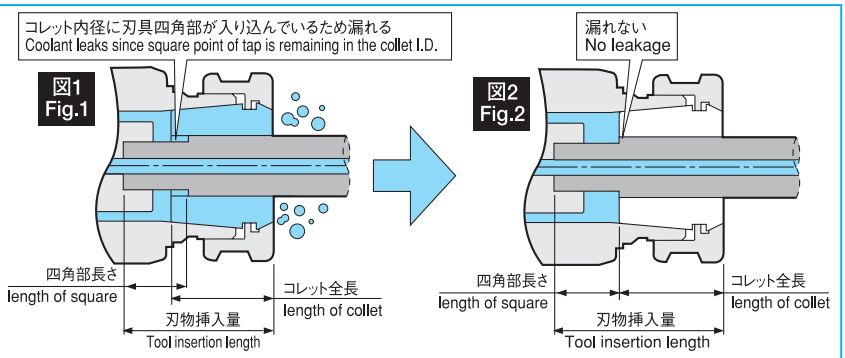



FSC-MS

セミドライ加工用 コレット
High-Precision Collet (For Semi-dry Machining /MQL)

比較的大きめの粒子を高速で刃具に沿って吹き付ける事でワーク表面及び刃具等に潤滑油を付着させる。

Making lubricant adhere to the surface of workpiece and tool by spraying comparatively large particles alongside the tool.

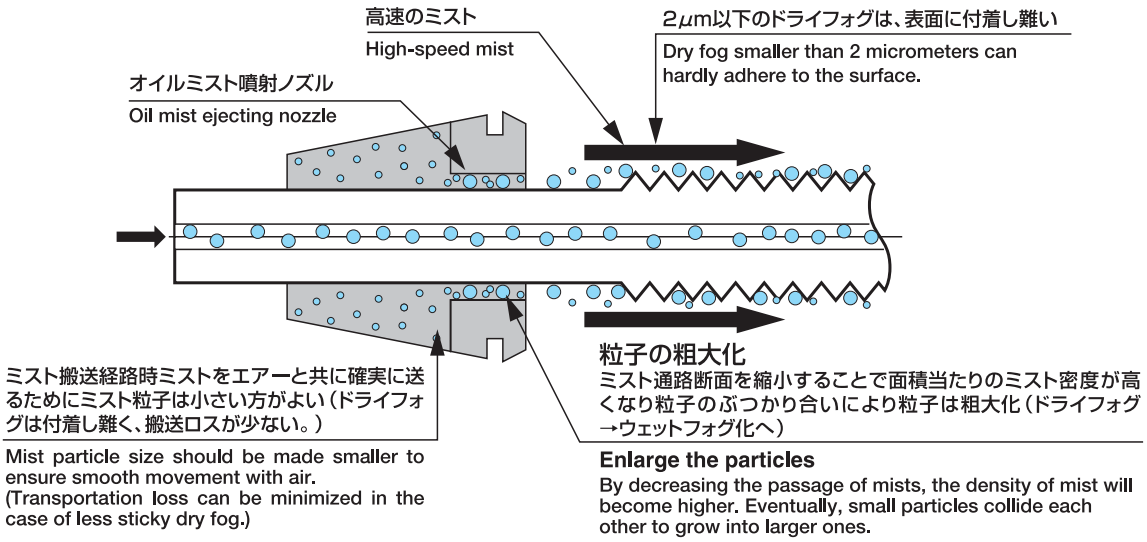

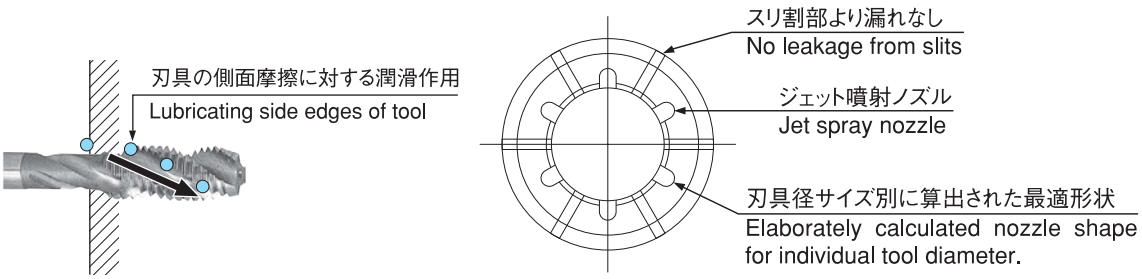

刃具シャンク径 Tool Shank Dia.	型式 Model		
	FSC-MS		
	型式 Model	商品コード Code	—
ø 5.0	FSC-09-5.0-MS	1336 00105009	15,760
ø 5.5	FSC-09-5.5-MS	1336 00105509	14,470
ø 6.0	FSC-09-6.0-MS	1336 00106009	14,470
ø 6.1	FSC-09-6.1-MS	1336 00106109	14,470
ø 6.2	FSC-09-6.2-MS	1336 00106209	14,470
ø 7.0	FSC-09-7.0-MS	1336 00107009	14,470
ø 8.0	FSC-09-8.0-MS	1336 00108009	14,470
ø 8.5	FSC-09-8.5-MS	1336 00108509	14,470
ø 9.0	FSC-16-9.0-MS	1336 00109016	15,870
ø 9.5	FSC-16-9.5-MS	1336 00109516	15,870
ø 10.0	FSC-16-10.0-MS	1336 00110016	16,740
ø 10.5	FSC-16-10.5-MS	1336 00110516	15,870
ø 11.0	FSC-16-11.0-MS	1336 00111016	15,870

刃具シャンク径 Tool Shank Dia.	型式 Model		
	FSC-MS		
	型式 Model	商品コード Code	—
ø 12.0	FSC-16-12.0-MS	1336 00112016	16,740
ø 12.5	FSC-16-12.5-MS	1336 00112516	15,870
ø 13.0	FSC-16-13.0-MS	1336 00113016	16,740
ø 14.0	FSC-16-14.0-MS	1336 00114016	15,870
ø 15.0	FSC-22-15.0-MS	1336 00115022	16,410
ø 16.0	FSC-22-16.0-MS	1336 00116022	17,170
ø 17.0	FSC-22-17.0-MS	1336 00117022	16,410
ø 18.0	FSC-22-18.0-MS	1336 00118022	17,170
ø 19.0	FSC-22-19.0-MS	1336 00119022	16,410
ø 20.0	FSC-22-20.0-MS	1336 00120022	16,410
ø 21.0	FSC-22-21.0-MS	1336 00121022	17,170
ø 22.0	FSC-22-22.0-MS	1336 00122022	17,170
ø 23.0	FSC-22-23.0-MS	1336 00123022	16,410

1. コレットの縮み代は 0.1mm です。
2. 上記以外のサイズは、準規格品となります。
3. オイルホール付の刃具及びオイルホールなし刃具どちらでも使用できます。

1. Collets collapse by 0.1mm.
2. Sizes not listed above are available upon request.
3. Tools with or without coolant holes can be used.

ご注文例 Ordering Example

FSC - 16 - 9.0 - MS

16 シリーズ 16 Series　刃具シャンク径 Tool Shank Dia.

タップサイズ対応表（コレット・プリセットドライバ）
Tap size reference chart (collet, preset driver)

コレット FDC- 07 型・FSC 型
FDC-07 or FSC - collet

OH 型

● OH 型はセンタースルークーラント及びセンタースルーを使用しない外部給油タッピングにご使用ください。

● OH type collet should be used for center through coolant feeding and external coolant feeding.

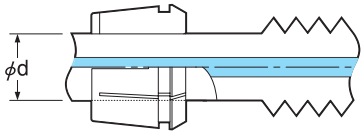

C 型

● コレットスルークーラントを使用する場合

● when "collet-through" coolant feeding is needed.

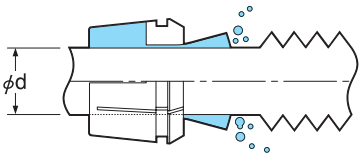

プリセットドライバ & ドライバ着脱工具
preset driver & tool for changing driver

STS 型

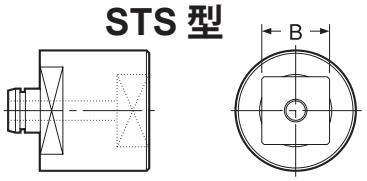

STS-R 型

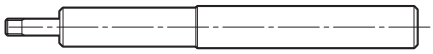

ホルダ Holder	タップサイズ Tap Size					ød	コレットCollet			B	プリセットドライバ Preset Driver	着脱工具 Tool for Changing Driver
	J型タップ Old JIS Taps			OSG 高速シンクロタップ OSG Synchro-Taps	YAMAWA Xシリーズ YAMAWA X Series		型式 Model	-				
型式 Model	メートルネジ Metric Thread	ユニファイネジ Unified Thread	管用タップネジ Pipe Taper Thread					OH	C			
STM8	M4～M4.5	UNo.8				5.0	FDC-05007-**	AA : 12,090 A : 10,800	AA : 18,140	4.0	STS8-□4.0	STS-R0
	M5～M5.5	UNo.10～12				5.5	FDC-05507-**			4.5	STS8-□4.5	STS-R0
	M6	U1/4		M4～M6		6.0	FDC-06007-**			4.5	STS8-□4.5	STS-R0
					M6	6.0	FDC-06007-**			4.9	STS8-□4.9	STS-R0
		U5/16				6.1	FDC-06107-**	AA : 14,510 A : 12,960		5.0	STS8-□5.0	STS-R0
	M7～8					6.2	FDC-06207-**			5.0	STS8-□5.0	STS-R0
STM12	M4～M4.5	UNo.8				5.0	FSC-09-5.0-**	6,150	9,230	4.0	STS12-□4.0	STS-R1
	M5～M5.5	UNo.10～12				5.5	FSC-09-5.5-**	6,150	9,230	4.5	STS12-□4.5	STS-R1
	M6	U1/4		M4～M6		6.0	FSC-09-6.0-**	6,150	9,230	4.5	STS12-□4.5	STS-R1
					M6	6.0	FSC-09-6.0-**	6,150	9,230	4.9	STS12-□4.9	STS-R1
		U5/16				6.1	FSC-09-6.1-**	6,150	9,230	5.0	STS12-□5.0	STS-R1
	M7～8					6.2	FSC-09-6.2-**	6,150	9,230	5.0	STS12-□5.0	STS-R1
	M9～M10	U3/8				7.0	FSC-09-7.0-**	6,150	9,230	5.5	STS12-□5.5	STS-R1
					M8	8.0	FSC-09-8.0-**	6,150	9,230	6.2	STS12-□6.2	STS-R1
	M11	U7/16	PT1/16～1/8	M8～M10		8.0	FSC-09-8.0-**	6,150	9,230	6.0	STS12-□6.0	STS-R1
	M12					8.5	FSC-09-8.5-**	6,150	9,230	6.5	STS12-□6.5	STS-R1
STM18		U1/2				9.0	FSC-16-9.0-**	6,800	10,200	7.0	STS18-□7.0	STS-R2
	M13					9.5	FSC-16-9.5-**	6,800	10,200	7.0	STS18-□7.0	STS-R2
				M12	M10	10.0	FSC-16-10.0-**	6,800	10,200	8.0	STS18-□8.0	STS-R2
	M14～15	U9/16				10.5	FSC-16-10.5-**	6,800	10,200	8.0	STS18-□8.0	STS-R2
			PT1/4			11.0	FSC-16-11.0-**	6,800	10,200	9.0	STS18-□9.0	STS-R2
		U5/8		M14	M12	12.0	FSC-16-12.0-**	6,800	10,200	9.0	STS18-□9.0	STS-R2
	M16					12.5	FSC-16-12.5-**	6,800	10,200	10.0	STS18-□10.0	STS-R2
	M17					13.0	FSC-16-13.0-**	6,800	10,200	10.0	STS18-□10.0	STS-R2
	M18～M19	U3/4	PT3/8			14.0	FSC-16-14.0-**	6,800	10,200	11.0	STS18-□11.0	STS-R2
STM30	M20					15.0	FSC-22-15.0-**	7,120	10,690	12.0	STS30-□12.0	STS-R2
	M21			M16～M20		16.0	FSC-22-16.0-**	7,120	10,690	12.0	STS30-□12.0	STS-R2
	M22	U7/8				17.0	FSC-22-17.0-**	7,120	10,690	13.0	STS30-□13.0	STS-R2
	M23		PT1/2			18.0	FSC-22-18.0-**	7,120	10,690	14.0	STS30-□14.0	STS-R2
	M24～M25		PT5/8			19.0	FSC-22-19.0-**	7,120	10,690	15.0	STS30-□15.0	STS-R2
	M26～M27	U1		M22～M27		20.0	FSC-22-20.0-**	7,120	10,690	15.0	STS30-□15.0	STS-R2
	M28					21.0	FSC-22-21.0-**	7,120	10,690	17.0	STS30-□17.0	STS-R2
		U1-1/8				22.0	FSC-22-22.0-**	7,120	10,690	17.0	STS30-□17.0	STS-R2
	M30		PT3/4			23.0	FSC-22-23.0-**	7,120	10,690	17.0	STS30-□17.0	STS-R2

アクセサリの組合せ　Combination of accessories

タップホルダ Tap holder	コレット Collet	プリセットドライバ Preset driver			キャップ Nut			ドライバ着脱工具 Tool changing driver			専用スパナ Spanner		
型式 Model	型式 Model	型式 Model	商品コード Code	–	型式 Model	商品コード Code	–	型式 Model	商品コード Code	–	型式 Model	商品コード Code	–
STM8	**FDC-07**	STS8	3914 0100**03	4,320	**KDP-1414**	0070 01001407	6,530	**STS-R0**	3914 00000006	2,160	市販品 2 面巾 17 Flat 17mm width		
STM12	**FSC-09**	STS12	3914 1100**03	4,320	**HTP-09**	1314 00000009	6,480	**STS-R1**	3914 10000006	2,160	**S-1L**	0803 00000011	1,290
STM18	**FSC-16**	STS18	3914 310***03	4,420	**HTP-16**	1314 00000016	8,640	**STS-R2**	3914 30000006	2,160	**S-4L**	0803 00000014	2,160
STM30	**FSC-22**	STS30	3914 410***03	4,530	**HTP-22**	1314 00000022	9,720	**STS-R2**	3914 30000006	2,160	**S-5L**	0803 00000015	2,910

特殊品もご用命ください。

Specials on request

MEMO



STP

シンクロ用タッピングチャック
Synchro Tapping Chuck

タップアダプタのクイックチェンジが可能。
Quick-changeable tap adapter.

STP

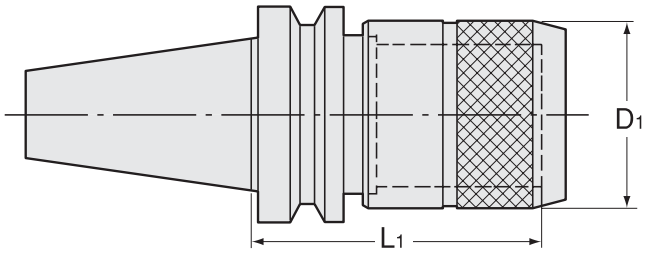

STC (別売 Option)

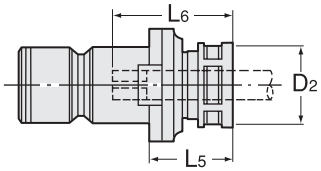

WE (別売 Option)

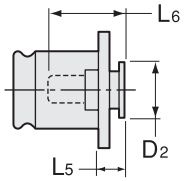

WEN・B (別売 Option)

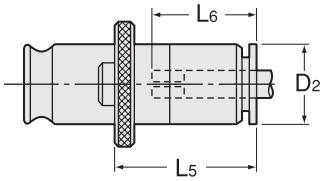

⚠ タップサイズの数値は、J 型（旧 JIS）規格に基づきます。
Tap sizes are based on old JIS standard.

商品コード Code	型式 Model	L1	D1	kg	—	タップアダプタ Tap adapter	L5	D2	タップサイズ Tap Size メートルネジ Metric thread	OSG シンクロタップ OSG synchro tap	管用タップ Pipetap
2780 01001065	**BT30 -STP1 -65**	65	38	0.6	24,840	STC1- ※※※	26	26	M3 ～ M12	M3 ～ M10	PIPE（PT,PS,PF）1/8
						WEN1B- ※※※	33	19			
						WE1- ※※※	7	19			
2780 03001065	**BT40 -STP1 -65**	65	38	1.2	27,000	STC1- ※※※	26	26	M3 ～ M12	M3 ～ M10	PIPE（PT,PS,PF）1/8
						WEN1B- ※※※	33	19			
2780 03001095	**-95**	95	38	1.4	28,080	WE1- ※※※	7	19			
2780 03002085	**-STP2 -85**	85	55	1.5	34,560	STC2 - ※※※	35	36	M8 ～ M20	M8 ～ M14	PIPE（PT,PS,PF）1/8 PIPE（PT,PS,PF）1/4 PIPE（PT,PS,PF）3/8
						WEN2B- ※※※	59	30			
2780 03002115	**-115**	115	55	2.0	35,640	WE2- ※※※	11	30			
2780 05001080	**BT50 -STP1 -80**	80	38	3.8	30,240	STC1- ※※※	26	26	M3 ～ M12	M3 ～ M10	PIPE（PT,PS,PF）1/8
						WEN1B- ※※※	33	19			
2780 05001110	**-110**	110	38	4.2	31,320	WE1- ※※※	7	19			
2780 05002100	**-STP2 -100**	100	55	4.2	38,880	STC2- ※※※	35	36	M8 ～ M20	M8 ～ M14	PIPE（PT,PS,PF）1/8 PIPE（PT,PS,PF）1/4 PIPE（PT,PS,PF）3/8
						WEN2B- ※※※	59	30			
2780 05002130	**-130**	130	55	4.8	39,960	WE2- ※※※	11	30			

L5 寸法はメートルネジの場合の数値です。
L5 values are in the case of metric thread.

STC L6 寸法
STC L6 Dimension

WE、WEN・B の L6 寸法は P. 492、P. 496 をご参照ください。
Please refer to P. 492 P. 496 for L6 dimension of WE, WEN・B.

STC1 L6	M3	M4	M5	M6	M8	M10	M11	M12	Pipe1/8
MIN	24	26	31	31	32	32	32	33	34
MAX	29	31	35	35	37	37	37	37	38

STC2 L6	M8	M10	M11	M12	M14	M16	M17	M18	M20	Pipe1/8	Pipe1/4	Pipe3/8
MIN	34	34	33	35	39	41	41	43	43	29	29	33
MAX	39	39	38	40	44	46	46	48	48	33	31	34

商品コード Code	型式 Model	コレット Collet			キャップ Nut	—	スパナ Spanner
		メートルネジ Metric thread	管用タップ Pipe tap	OSG シンクロタップ OSG synchro tap			
2800 00001 ※※※	**STC1-** ※※※	FDC-09		FDC-09	HDP-09B	18,360	S-1L
2800 00001 ※※※	**STC1-** ※※※		ESC10		KDP-1916	18,360	S-1L
2800 00002 ※※※	**STC2-** ※※※	FDC-16		FDC-16	HDP-16B	20,520	S-4L
2800 00002 ※※※	**STC2-** ※※※		ESC16		KDP-2825	20,520	S-4L

1.※※※には、タップサイズが入ります。
2.STC アダプタにはコレット、キャップが含まれます。スパナは別途ご購入下さい。
3.OSG シンクロタップをご使用の場合には、タップサイズの後ろに " - O" とご記入願います。
例）STC1-M3 - O
1.Tap size will be inserted in " ※※※ ".
2.STC adapter comes complete with collet and nut, but spanner is sold separately.
3.When using OSG synchro tap, please specify it.

タップアダプタ Tap adapter P. 490

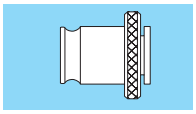

スパナ Spanner P. 098



STP 本体 STP Holder

ご注文例 Ordering Example

BT40 - STP1 - 95

シャンクサイズ Shank size　アダプタサイズ Adapter size　L1

STC アダプタ STC adapter

ご注文例 Ordering Example

STC1 - M10

サイズ Size　タップサイズ Tap size

WEN•B BILZ タップアダプタ WEN•B BILZ Tap Adapter

ご注文例 Ordering Example

WEN1B - M10

サイズ Size　タップサイズ Tap size



TP1

クイックチェンジ タッピングチャック
Quick Change Tapping Chuck

高圧コンプレッション採用で転造タップの加工にも対応出来ます。
Strong compression allows use with rolled thread tap.

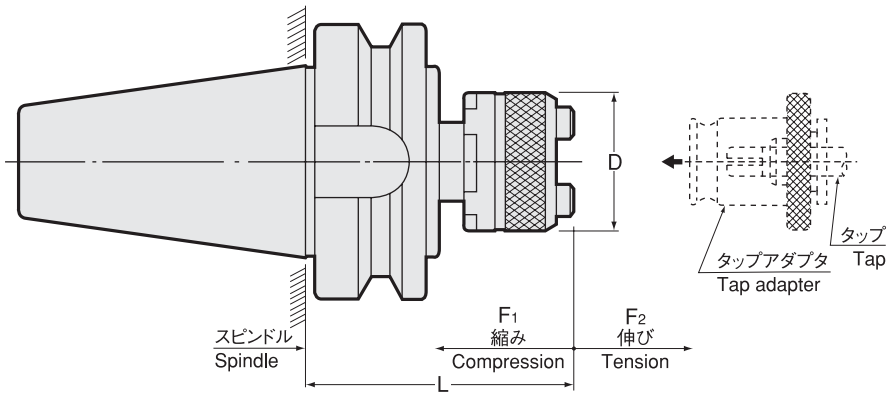

⚠ タップサイズの数値は、J型（旧JIS）規格に基づきます。
Tap sizes are based on old JIS standard.

商品コード Code	型式 Model	タップサイズ Tap Size	アダプタサイズ Adapter size	L	D	軸方向補正 Axial compensation F1	軸方向補正 Axial compensation F2	kg	—
2250 30010057	**BT30 -TP1 -1 -57**	M3 ～ M12,U1/4 ～ U7/16, PIPE（PT,PS,PF）1/8	1	57	32	6	18	0.5	34,560
2250 30020095	**-TP1 -2 -95**	M8 ～ M22,U3/8 ～ U7/8, PIPE（PT,PS,PF）1/8 ～ 3/8	2	95	50	10	15	0.8	36,720
2250 40010062	**BT40 -TP1 -1 -62**	M3 ～ M12,U1/4 ～ U7/16, PIPE（PT,PS,PF）1/8	1	62	32	6	18	1.1	36,720
2250 40020093	**-TP1 -2 -93**	M8 ～ M22,U3/8 ～ U7/8, PIPE（PT,PS,PF）1/8 ～ 3/8	2	93.5	50	15	20	1.5	38,880
2250 40030164	**-TP1 -3 -164**	M16 ～ M38,U3/4 ～ 1-3/8, PIPE（PT,PS,PF）3/8 ～ 1-1/8	3	164	72	20	20	2.6	60,480
2250 50010071	**BT50 -TP1 -1 -71**	M3 ～ M12,U1/4 ～ U7/16, PIPE（PT,PS,PF）1/8	1	71	32	6	18	3.7	38,880
2250 50020102	**-TP1 -2 -102**	M8 ～ M22,U3/8 ～ U7/8, PIPE（PT,PS,PF）1/8 ～ 3/8	2	104.5	50	15	20	4.0	41,040
2250 50030142	**-TP1 -3 -142**	M16 ～ M38,U3/4 ～ 1-3/8, PIPE（PT,PS,PF）3/8 ～ 1-1/8	3	142	72	20	20	5.0	64,800
2250 50040165	**-TP1 -4 -165**	M22 ～ M48,U7/8 ～ 1-3/4, PIPE（PT,PS,PF）3/4 ～ 1-1/2	4	165	95	22.5	22.5	6.1	88,560

1.安全トルク装置付タップアダプタとの併用により、タップの折損防止ができます。
2.タップアダプタは別途ご注文下さい。
1.To prevent tap breakage, use tap adapter with safety torque device.
2.Tap adapter is sold separately.

タップアダプタ Tap adapter
P. 490

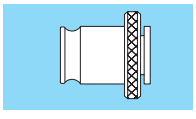

ご注文例 Ordering Example

BT50 - TP1-2 - 102

シャンクサイズ Shank size	アダプタサイズ Adapter size	突き出し長さ (L) Projection length



WFLK

クイックチェンジ タッピングチャック
Quick Change Tapping Chuck

短い突出し長さに加え、軸方向補正機構付き。
Short projection length with axial compensation mechanism.

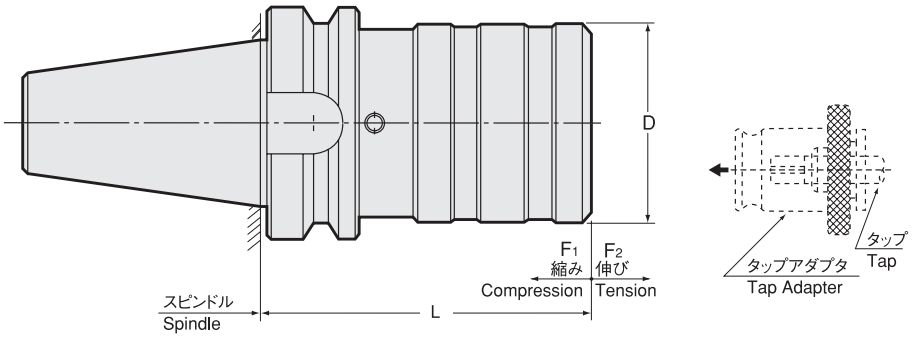

⚠ タップサイズの数値は、J型（旧JIS）規格に基づきます。
Tap sizes are based on old JIS standard.

商品コード Code	型式 Model	タップサイズ Tap Size	アダプタサイズ Adapter size	L	D	軸方向補正 Axial compensation F1	軸方向補正 Axial compensation F2	kg	—
0130 00011530	**WFLK115-3 /A73 /BT30**	M3 ～ M12（M15），U1/4 ～ U7/16（U9/16），Pipe(PT,PS,PF)1/8 ～ 1/4	1	57	36	3	12	0.6	36,970
0130 00011540	**/BT40**		1	62	36	3	12	1.2	39,290
0130 00011550	**/BT50**		1	71	36	3	12	3.8	41,600
0130 00022530	**WFLK225 /A73 /BT30**	M8 ～ M22，U3/8 ～ U7/8，Pipe(PT,PS,PF)1/8 ～ 1/2	2	95	53	12.5	12.5	1.1	39,290
0130 00022540	**/BT40**		2	93.5	53	12.5	12.5	1.7	41,600
0130 00022550	**/BT50**		2	102.5	53	12.5	12.5	4.2	43,910
0130 00034040	**WFLK340 /A73 /BT40**	M16 ～ M38，U5/8 ～ U1,3/8，Pipe(PT,PS,PF)1/4 ～ 1/8	3	164	78	20	20	3.8	64,710
0130 00034050	**/BT50**		3	142	78	20	20	5.7	69,330
0130 00044550	**WFLK445 /A73 /BT50**	M22 ～ M48，U7/8 ～ U1,3/4，Pipe(PT,PS,PF)3/4 ～ 1,1/2	4	165	96	22.5	22.5	7.7	94,750

1.（ ）内のタップサイズは、軽切削用です。
2.タッピング能力の数値は、旧JIS規格に基づきます。
3.安全トルク装置付タップアダプタとの併用により、タップの折損防止ができます。
4.転造タップ（ロールタップ）使用時はTP1をご使用下さい。
5.タップアダプタは別途ご注文下さい。

1.Tap sizes in brackets are for light tapping only.
2.All tap sizes are based on old JIS standard.
3.To prevent tap breakage, use tap adapter with safety torque device.
4.Use TP-1 tapping chuck for a rolled thread tap.
5.Tap adapter is sold separately.

タップアダプタ Tap adapter
P. 490

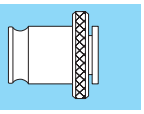

ご注文例 Ordering Example

WFLK1 15-3 / A73 / BT40

アダプタサイズ Adapter size | コード CODE | シャンクサイズ Shank size

伸び，縮みの合計 15，縮み 3
Compensation 15, Compression 3



SLA

サイドロックホルダ
Side Lock Holder

フラット付ストレートシャンクのボーリングバー及び小穴用ボーリングヘッド用。
For straight shank boring bar with flat and straight shank boring head with flat.



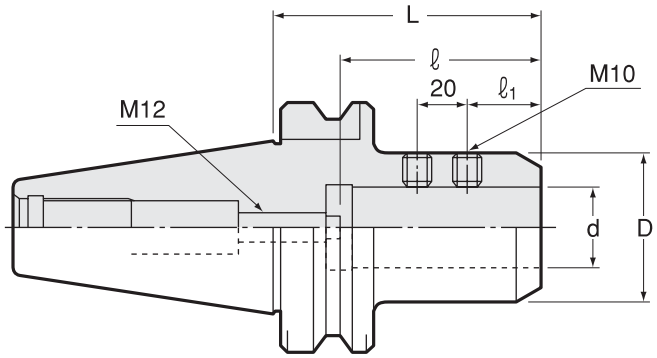

商品コード Code	型式 Model	d (H6)	L	D	ℓ MIN	ℓ MAX	ℓ1	kg	—
0740 00116075	BT30 -SLA16 -75	16	75	40	55	70	25	0.8	17,820
0740 00120075	-SLA20 -75	20	75	40	55	70	25	0.8	17,820
0740 00125075	-SLA25 -75	25	75	46	55	70	25	0.8	19,000
0740 00320090	BT40 -SLA20 -90	20	90	50	55	70	25	1.8	19,000
0740 00325090	-SLA25 -90	25	90	50	55	70	25	1.7	19,000
0740 00332090	-SLA32 -90	32	90	60	65	80	30	1.9	19,000
0740 00342090	-SLA42 -90	42	90	63	65	80	30	1.6	20,190
0740 00520105	BT50 -SLA20 -105	20	105	50	55	70	25	4.4	27,570
0740 00525105	-SLA25 -105	25	105	50	55	70	25	4.3	27,570
0740 00532105	-SLA32 -105	32	105	60	65	80	30	4.5	27,570
0740 00542105	-SLA42 -105	42	105	70	65	80	30	4.7	28,770

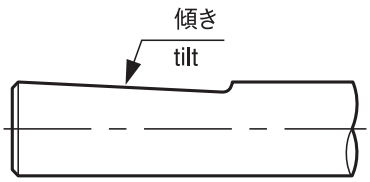

シャンク切り欠き面が傾いている工具をご使用になる場合は工具に合わせた形状のホルダを製作対応致します。弊社までお問合せ下さい。

Please contact NT if the cutting tool has tilted flat on the shank.
Special tool holder that matches to the tilted flat can be manufactured.

ご注文例 Ordering Example

BT30 - SLA16 - 75

シャンクサイズ Shank size	内径 (d) I.D.	突き出し長さ (L) Projection length



SL2 サイドロックホルダ Side Lock Holder

JISフラット付ストレートシャンクエンドミル用。
For JIS straight shank endmill with flat.



Type1

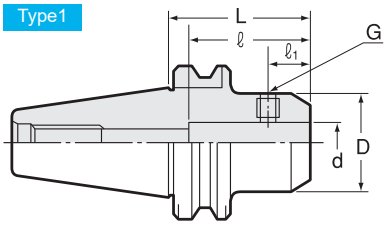

Type2

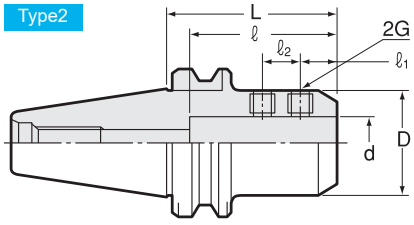

Type3

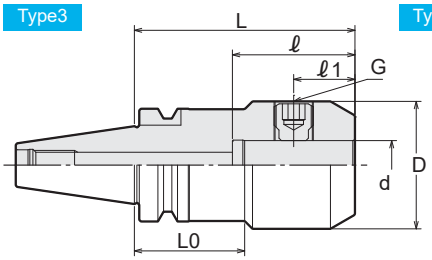

Type4

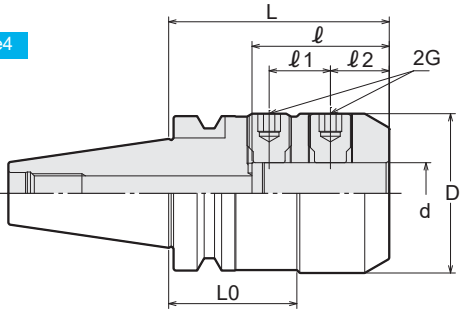

商品コード Code	型式 Model	Type	d (H6)	D	L0	L	ℓ1	ℓ2	ℓ	G	kg	—
0740 02106060	BT30 -SL2 -6 -60	1	6	25	—	60	18	—	36	M6	0.5	17,820
0740 02108060	-8 -60	1	8	28	—	60	18	—	36	M8	0.8	17,820
0740 02110060	-10 -60	1	10	35	—	60	20	—	40	M10	0.7	17,820
0740 02112060	-12 -60	1	12	42	—	60	22.5	—	45	M12	0.8	18,900
0740 02116090	-16 -90	3	16	48	45	90	24	—	48	M14	1.2	18,900
0740 02120090	-20 -90	3	20	52	45	90	25	—	50	M16	1.3	18,900
0740 02306075	BT40 -SL2 -6 -75	1	6	25	—	75	18	—	36	M6	1.2	19,000
0740 02308075	-8 -75	1	8	28	—	75	18	—	36	M8	1.2	19,000
0740 02310075	-10 -75	1	10	35	—	75	20	—	40	M10	1.2	19,000
0740 02312075	-12 -75	1	12	42	—	75	22.5	—	45	M12	1.4	19,000
0740 02316075	-16 -75	1	16	48	—	75	24	—	48	M14	1.5	20,080
0740 02320075	-20 -75	1	20	52	—	75	25	—	50	M16	1.6	20,080
0740 02325090	-25 -90	4	25	65	52.3	90	24	25	56	M18	2.3	20,080
0740 02332120	-32 -120	4	32	72	45	120	24	28	60	M20	3.3	20,080
0740 02506090	BT50 -SL2 -6 -90	1	6	25	—	90	18	—	36	M6	3.7	27,570
0740 02508090	-8 -90	1	8	28	—	90	18	—	36	M8	3.7	27,570
0740 02510090	-10 -90	1	10	35	—	90	20	—	40	M10	3.8	27,570
0740 02512090	-12 -90	1	12	42	—	90	22.5	—	45	M12	4.0	27,570
0740 02516090	-16 -90	1	16	48	—	90	24	—	48	M14	4.1	28,080
0740 02520090	-20 -90	1	20	52	—	90	25	—	50	M16	4.2	28,080
0740 02525105	-25 -105	2	25	65	—	105	24	25	56	M18	4.9	28,080
0740 02532120	-32 -120	2	32	72	—	120	24	28	60	M20	5.6	28,080
0740 02540120	-40 -120	2	40	80	—	120	30	32	70	M20	5.9	28,770
0740 02542120	-42 -120	2	42	82	—	120	30	32	70	M20	6.0	28,770

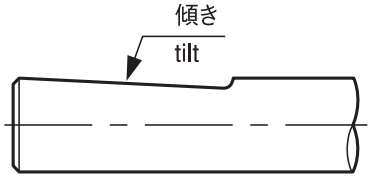

シャンク切り欠き面が傾いている工具をご使用になる場合は工具に合わせた形状のホルダを製作対応致します。弊社までお問合せ下さい。
Please contact NT if the cutting tool has tilted flat on the shank.
Special tool holder that matches to the tilted flat can be manufactured.

ご注文例 Ordering Example

BT30 - SL2-6 - 60

シャンクサイズ Shank size	内径 (d) I.D.	突き出し長さ (L) Projection length



SLB サイドロックホルダ Side Lock Holder

クイックチェンジドリリングチャックなどの専用機用ホルダをM/Cで使えるようにします。

Type1

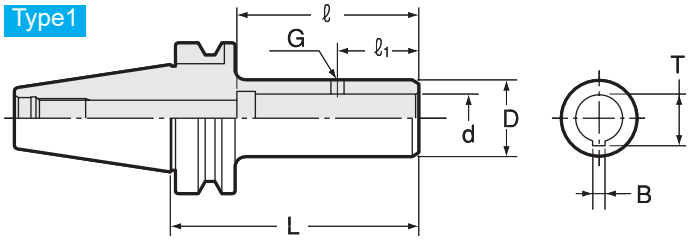

Type2

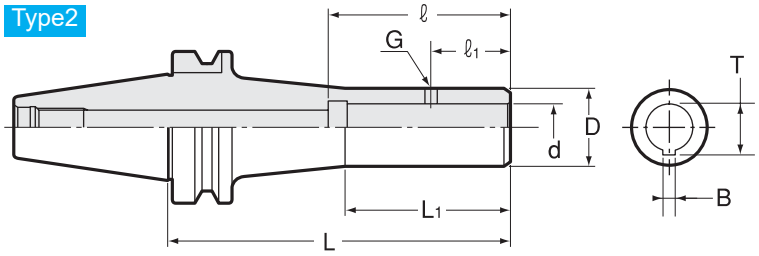

商品コード Code	型式 Model	Type	d (H6)	L	ℓ1	ℓ	D	G	L1	B	T	kg	—
0740 01116075	BT30 -SLB16 -75	1	16	75	34	74	35	M8	-	5	17.3	0.5	19,000
0740 01116105	-105	1	16	105	34	74	35	M8	-	5	17.3	0.7	19,000
0740 01120075	-SLB20 -75	1	20	75	34	77	40	M8	-	5	21.3	0.7	19,000
0740 01120105	-105	1	20	105	34	77	40	M8	-	5	21.3	1.0	19,000
0740 01320105	BT40 -SLB20 -105	1	20	105	34	77	32	M6	-	5	21.3	1.5	21,380
0740 01320145	-145	2	20	145	34	77	32	M6	70	5	21.3	1.5	21,380
0740 01326105	-SLB26 -105	1	26	105	40	85	50	M10	-	5	28.2	1.8	21,380
0740 01328135	-SLB28 -135	1	28	135	38	85	40	M8	-	6	29.7	1.5	21,380
0740 01328175	-175	2	28	175	38	85	40	M8	78	6	29.7	2.1	21,380
0740 01335135	-SLB35 -135	1	35	135	55	106	60	M10	-	6	37.6	2.2	21,380
0740 01335136	-SLB35T -135	1	35	135	55	106	60	M10	-	7	38.2	2.2	21,380
0740 01336135	-SLB36 -135	1	36	135	45	106	50	M8	-	8	37.7	2.3	21,380
0740 01520135	BT50 -SLB20 -135	1	20	135	34	77	32	M6	-	5	21.3	4.5	28,770
0740 01520175	-175	2	20	175	34	77	32	M6	70	5	21.3	4.7	28,770
0740 01526105	-SLB26 -105	1	26	105	40	85	50	M10	-	5	28.2	4.4	28,770
0740 01528135	-SLB28 -135	1	28	135	38	85	40	M8	-	6	29.7	4.0	28,770
0740 01528175	-175	2	28	175	38	85	40	M8	78	6	29.7	4.6	28,770
0740 01535135	-SLB35 -135	1	35	135	55	106	60	M10	-	6	37.6	4.7	29,970
0740 01535136	-SLB35T -135	1	35	135	55	106	60	M10	-	7	38.2	4.7	29,970
0740 01536165	-SLB36 -165	1	36	165	45	106	50	M8	-	8	37.7	4.5	29,970
0740 01536205	-205	2	36	205	45	106	50	M8	98	8	37.7	5.2	29,970
0740 01548165	-SLB48 -165	1	48	165	65	129	80	M10	-	8	51.0	6.5	31,160

SLB サブホルダ　SLB Sub Holders

クイックチェンジドリリングチャック Quick change drilling chuck **ASBA**
P. 509

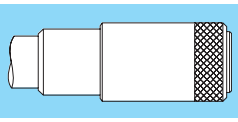

ストレートドリルチャック Straight drill chuck **DC**
P. 530

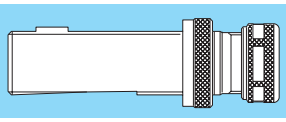

アジャスタブルアダプタ Adjustable adapter **D**
P. 516

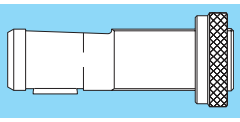

ご注文例 Ordering Example

BT30 - SLB16 - 75

シャンクサイズ Shank size	内径 (d) I.D.	突き出し長さ (L) Projection length

特殊品もご用命ください。

Specials on request



SLD

サイドロックホルダ
Side Lock Holder

フラット付ストレートシャンクで、つば付きの刃物専用です。
For use with straight shank cutting tools with a flat and a flange.

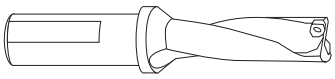

Type1

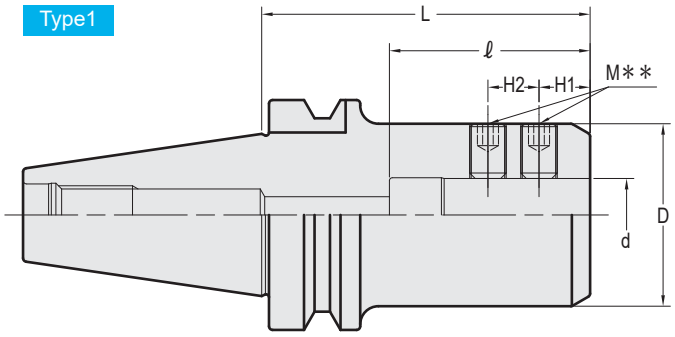

Type2

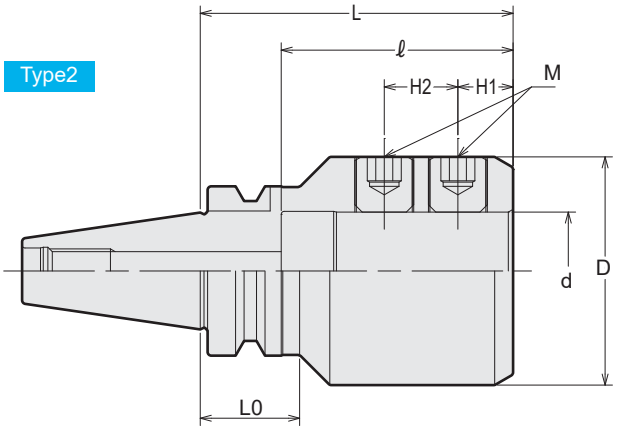

商品コード Code	型式 Model	Type	d	L0	L	ℓ	D	H1	H2	M	kg	—
0740 04120075	BT30 -SLD20 -75	2	20	32	75	55	50	14	14	M10	1.0	21,600
0740 04125080	-SLD25 -80	2	25	27	80	57	55	15	20	M14	1.2	24,840
0740 04132085	-SLD32 -85	2	32	27	85	63	62	15	20	M16	1.3	27,000
0740 04320090	BT40 -SLD20 -90	1	20	—	90	55	50	14	14	M10	1.8	23,760
0740 04320105	-105	1	20	—	105	55	50	14	14	M10	2.0	24,840
0740 04325090	-SLD25 -90	1	25	—	90	60	55	15	20	M14	1.8	24,840
0740 04325105	-105	1	25	—	105	60	55	15	20	M14	2.1	25,920
0740 04332090	-SLD32 -90	1	32	—	90	65	62	15	20	M16	2.0	24,840
0740 04332105	-105	1	32	—	105	65	62	15	20	M16	2.3	25,920
0740 04332135	-135	1	32	—	135	65	62	15	20	M16	3.0	28,080
0740 04340090	-SLD40 -90	2	40	33	90	75	70	15	25	M16	2.0	32,400
0740 04520090	BT50 -SLD20 -90	1	20	—	90	55	50	14	14	M10	4.2	32,400
0740 04520135	-135	1	20	—	135	55	50	14	14	M10	4.8	35,100
0740 04520165	-165	1	20	—	165	55	50	14	14	M10	5.1	36,720
0740 04520200	-200	1	20	—	200	55	50	14	14	M10		57,240
0740 04520250	-250	1	20	—	250	55	50	14	14	M10		62,640
0740 04525105	-SLD25 -105	1	25	—	105	60	55	15	20	M14	4.5	34,560
0740 04525135	-135	1	25	—	135	60	55	15	20	M14	5.0	36,180
0740 04525165	-165	1	25	—	165	60	55	15	20	M14	5.4	37,800
0740 04525200	-200	1	25	—	200	60	55	15	20	M14	6.0	57,780
0740 04525250	-250	1	25	—	250	60	55	15	20	M14	6.8	63,180
0740 04532105	-SLD32 -105	1	32	—	105	65	62	15	20	M16	4.7	34,560
0740 04532135	-135	1	32	—	135	65	62	15	20	M16	5.3	36,180
0740 04532165	-165	1	32	—	165	65	62	15	20	M16	5.9	37,800
0740 04532200	-200	1	32	—	200	65	62	15	20	M16		57,780
0740 04532250	-250	1	32	—	250	65	62	15	20	M16	7.7	63,180
0740 04540105	-SLD40 -105	1	40	—	105	75	70	15	25	M16	4.7	36,720
0740 04540135	-135	1	40	—	135	75	70	15	25	M16	5.5	38,340
0740 04540165	-165	1	40	—	165	75	70	15	25	M16	6.4	39,960
0740 04540200	-200	1	40	—	200	75	70	15	25	M16	7.3	59,400
0740 04540250	-250	1	40	—	250	75	70	15	25	M16		64,800
0740 04550105	-SLD50 -105	1	50	—	105	85	80	15	25	M16	4.8	45,360
0740 04550150	-150	1	50	—	150	85	80	15	25	M16		50,220

ご注文例 Ordering Example

BT30 - SLD20 - 75

シャンクサイズ Shank size	内径 (d) I.D.	突き出し長さ (L) Projection length

特殊品もご用命ください。

Specials on request



FMH·A

オイルホール穴付カッター用 フェイスミルアーバ
Face Mill Arbor (For Cutters with Oil Hole)

ホルダインロー端面部からオイルホール穴付カッターへクーラント供給できます。
Coolant flows from the end face of centering location to cutter with oil hole.

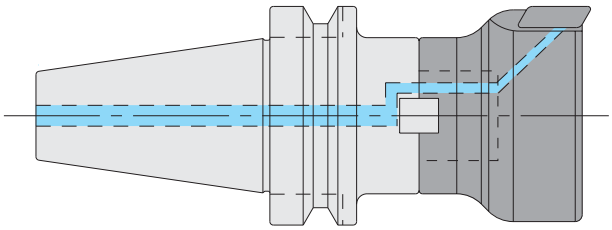

Type1

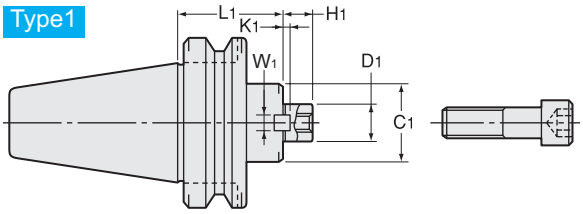

Type2

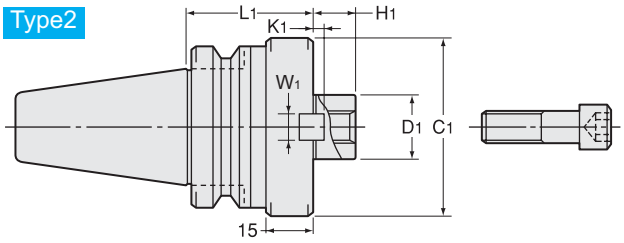

Type3

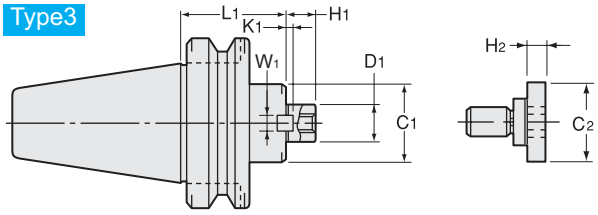

商品コード Code	型式 Model	Type	D1 (h6)	L1	C1	H1	W1	K1	C2	H2	kg	—	締付ボルト Clamp bolt
0770 16116045	BT30 -FMH16A -34 -45	1	16	45	34	17	8	5	—	—	0.6	20,640	M8
0770 16116060	-60	1	16	60	34	17	8	5	—	—	0.7	20,640	
0770 16122045	-FMH22A -47 -45	2	22	45	47	18	10	5	—	—	0.8	21,110	M10
0770 16122060	-60	2	22	60	47	18	10	5	—	—	0.9	21,110	
0770 16123045	-FMH22.225A -47 -45	2	22.225	45	47	17	8	3.5	—	—	0.8	21,430	
0770 16123060	-60	2	22.225	60	47	17	8	3.5	—	—	0.9	21,430	
0770 16125060	-FMH25.4A -60 -60	2	25.4	60	60	22	9.5	5	—	—	1.1	21,760	M12
0770 16127060	-FMH27A -60 -60	2	27	60	60	20	12	6	—	—	1.2	24,300	
0770 16316045	BT40 -FMH16A -34 -45	1	16	45	34	17	8	5	—	—	1.1	21,500	M8
0770 16316060	-60	1	16	60	34	17	8	5	—	—	1.2	21,500	
0770 16316075	-75	1	16	75	34	17	8	5	—	—	1.3	21,970	
0770 16316090	-90	1	16	90	34	17	8	5	—	—	1.4	21,970	
0770 16322045	-FMH22A -47 -45	1	22	45	47	18	10	5	—	—	1.3	25,060	M10
0770 16322060	-60	1	22	60	47	18	10	5	—	—	1.5	25,540	
0770 16322075	-75	1	22	75	47	18	10	5	—	—	1.7	25,770	
0770 16322090	-90	1	22	90	47	18	10	5	—	—	1.8	26,250	
0770 17322045	-60 -45	1	22	45	60	18	10	5	—	—	1.4	25,060	
0770 17322060	-60	1	22	60	60	18	10	5	—	—	1.8	25,540	
0770 17322075	-75	1	22	75	60	18	10	5	—	—	2.1	25,770	
0770 17322090	-90	1	22	90	60	18	10	5	—	—	2.4	26,250	
0770 16323045	-FMH22.225A -47 -45	1	22.225	45	47	17	8	3.5	—	—	1.3	25,060	
0770 16323060	-60	1	22.225	60	47	17	8	3.5	—	—	1.5	25,540	
0770 16323075	-75	1	22.225	75	47	17	8	3.5	—	—	1.7	25,770	
0770 16323090	-90	1	22.225	90	47	17	8	3.5	—	—	1.9	26,250	
0770 17323045	-60 -45	1	22.225	45	60	17	8	3.5	—	—	1.4	25,060	
0770 17323060	-60	1	22.225	60	60	17	8	3.5	—	—	1.7	25,540	
0770 17323075	-75	1	22.225	75	60	17	8	3.5	—	—	2.1	25,770	
0770 17323090	-90	1	22.225	90	60	17	8	3.5	—	—	2.4	26,250	
0770 16325060	-FMH25.4A -60 -60	1	25.4	60	60	22	9.5	5	—	—	1.8	25,540	M12
0770 16325075	-75	1	25.4	75	60	22	9.5	5	—	—	2.1	25,770	
0770 16325090	-90	1	25.4	90	60	22	9.5	5	—	—	2.4	26,250	
0770 16327060	-FMH27A -60 -60	1	27	60	60	20	12	6	—	—	1.8	25,540	
0770 16327075	-75	1	27	75	60	20	12	6	—	—	2.1	25,770	
0770 16327090	-90	1	27	90	60	20	12	6	—	—	2.4	26,250	
0770 17327060	-76 -60	2	27	60	76	20	12	6	—	—	2.0	25,540	
0770 17327075	-75	2	27	75	76	20	12	6	—	—	2.4	25,770	
0770 17327090	-90	2	27	90	76	20	12	6	—	—	2.7	26,250	
0770 16331060	-FMH31.75A -76 -60	2	31.75	60	76	30	12.7	7	—	—	2.1	25,770	M16
0770 16331075	-75	2	31.75	75	76	30	12.7	7	—	—	2.5	26,250	
0770 16331090	-90	2	31.75	90	76	30	12.7	7	—	—	2.8	26,610	
0770 17331060	-96 -60	2	31.75	60	96	30	12.7	7	—	—	2.4	36,840	
0770 17331075	-75	2	31.75	75	96	30	12.7	7	—	—	3.0	37,630	
0770 17331090	-90	2	31.75	90	96	30	12.7	7	—	—	3.4	38,440	
0770 16332060	-FMH32A -96 -60	2	32	60	96	22	14	7	—	—	2.4	36,840	
0770 16332075	-75	2	32	75	96	22	14	7	—	—	3.0	37,630	
0770 16332090	-90	2	32	90	96	22	14	7	—	—	3.3	38,440	

特殊品もご用命ください。

Specials on request

商品コード Code	型式 Model			Type	D1 (h6)	L1	C1	H1	W1	K1	C2	H2	kg	—	締付ボルト Clamp bolt
0770 16516045	BT50 -FMH16A	-34	-45	1	16	45	34	17	8	5	—	—	3.6	36,140	
0770 16516090			-90	1	16	90	34	17	8	5	—	—	3.9	36,510	
0770 16516150			-150	1	16	150	34	17	8	5	—	—	4.3	37,010	M8
0770 16516200			-200	1	16	200	34	17	8	5	—	—	4.6	38,500	
0770 16516250			-250	1	16	250	34	17	8	5	—	—	4.9	70,790	
0770 16516300			-300	1	16	300	34	17	8	5	—	—		84,620	
0770 16522045	-FMH22A	-47	-45	1	22	45	47	18	10	5	—	—	3.7	36,140	
0770 16522090			-90	1	22	90	47	18	10	5	—	—	4.3	39,120	
0770 16522150			-150	1	22	150	47	18	10	5	—	—	5.1	41,860	
0770 16522200			-200	1	22	200	47	18	10	5	—	—	5.5	42,220	
0770 16522250			-250	1	22	250	47	18	10	5	—	—	6.1	70,790	
0770 16522300			-300	1	22	300	47	18	10	5	—	—	6.6	84,620	
0770 17522045		-60	-45	1	22	45	60	18	10	5	—	—	3.8	36,140	
0770 17522090			-90	1	22	90	60	18	10	5	—	—	4.8	39,120	
0770 17522150			-150	1	22	150	60	18	10	5	—	—	6.1	41,860	
0770 17522200			-200	1	22	200	60	18	10	5	—	—	6.9	42,220	
0770 17522250			-250	1	22	250	60	18	10	5	—	—	7.9	70,790	
0770 17522300			-300	1	22	300	60	18	10	5	—	—	8.8	84,620	
0770 16523045	-FMH22.225A	-47	-45	1	22.225	45	47	17	8	3.5	—	—		36,140	M10
0770 16523090			-90	1	22.225	90	47	17	8	3.5	—	—	4.3	39,120	
0770 16523150			-150	1	22.225	150	47	17	8	3.5	—	—	5.1	41,860	
0770 16523200			-200	1	22.225	200	47	17	8	3.5	—	—	5.5	42,350	
0770 16523250			-250	1	22.225	250	47	17	8	3.5	—	—	6.1	70,790	
0770 16523300			-300	1	22.225	300	47	17	8	3.5	—	—	6.6	84,620	
0770 17523045		-60	-45	1	22.225	45	60	17	8	3.5	—	—		36,140	
0770 17523090			-90	1	22.225	90	60	17	8	3.5	—	—		39,120	
0770 17523150			-150	1	22.225	150	60	17	8	3.5	—	—	6.0	41,860	
0770 17523200			-200	1	22.225	200	60	17	8	3.5	—	—		42,350	
0770 17523250			-250	1	22.225	250	60	17	8	3.5	—	—	7.9	70,790	
0770 17523300			-300	1	22.225	300	60	17	8	3.5	—	—		84,620	
0770 16525045	-FMH25.4A	-60	-45	1	25.4	45	60	22	9.5	5	—	—	3.8	36,140	
0770 16525090			-90	1	25.4	90	60	22	9.5	5	—	—	4.8	39,120	
0770 16525150			-150	1	25.4	150	60	22	9.5	5	—	—	6.1	41,860	M12
0770 16525200			-200	1	25.4	200	60	22	9.5	5	—	—	6.9	42,350	
0770 16525250			-250	1	25.4	250	60	22	9.5	5	—	—		70,790	
0770 16525300			-300	1	25.4	300	60	22	9.5	5	—	—	8.8	84,620	
0770 16527045	-FMH27A	-60	-45	1	27	45	60	20	12	6	—	—	3.8	36,140	
0770 16527090			-90	1	27	90	60	20	12	6	—	—	4.8	39,120	
0770 16527150			-150	1	27	150	60	20	12	6	—	—	6.1	41,860	
0770 16527200			-200	1	27	200	60	20	12	6	—	—	6.9	42,350	
0770 16527250			-250	1	27	250	60	20	12	6	—	—	7.9	70,790	
0770 16527300			-300	1	27	300	60	20	12	6	—	—	8.9	84,620	M12
0770 17527045		-76	-45	1	27	45	76	20	12	6	—	—	3.9	36,140	
0770 17527090			-90	1	27	90	76	20	12	6	—	—	5.5	39,120	
0770 17527150			-150	1	27	150	76	20	12	6	—	—	7.6	41,860	
0770 17527200			-200	1	27	200	76	20	12	6	—	—		42,350	
0770 17527250			-250	1	27	250	76	20	12	6	—	—	10.7	70,790	
0770 17527300			-300	1	27	300	76	20	12	6	—	—	12.4	84,620	
0770 16531045	-FMH31.75A	-76	-45	1	31.75	45	76	30	12.7	7	—	—	4.0	36,140	
0770 16531105			-105	1	31.75	105	76	30	12.7	7	—	—	6.0	40,980	
0770 16531150			-150	1	31.75	150	76	30	12.7	7	—	—	7.6	41,860	
0770 16531200			-200	1	31.75	200	76	30	12.7	7	—	—	9.2	42,350	
0770 17531045		-96	-45	1	31.75	45	96	30	12.7	7	—	—	4.2	36,140	
0770 17531105			-105	1	31.75	105	96	30	12.7	7	—	—	7.4	40,980	
0770 17531150			-150	1	31.75	150	96	30	12.7	7	—	—	9.9	41,860	M16
0770 17531200			-200	1	31.75	200	96	30	12.7	7	—	—		42,350	
0770 16532045	-FMH32A	-96	-45	1	32	45	96	22	14	7	—	—	4.1	36,140	
0770 16532105			-105	1	32	105	96	22	14	7	—	—	7.4	40,980	
0770 16532150			-150	1	32	150	96	22	14	7	—	—	9.9	41,860	
0770 16532200			-200	1	32	200	96	22	14	7	—	—	12.6	42,350	
0770 16538045	-FMH38.1A	-80	-45	3	38.1	45	80	34	15.9	9	50	14	4.3	36,140	
0770 16538075			-75	3	38.1	75	80	34	15.9	9	50	14	5.4	39,120	
0770 16538105			-105	3	38.1	105	80	34	15.9	9	50	14	6.5	40,980	
0770 16538150			-150	3	38.1	150	80	34	15.9	9	50	14	8.3	41,860	
0770 17538045		-100	-45	3	38.1	45	100	34	15.9	9	50	14	4.4	36,140	
0770 17538075			-75	3	38.1	75	100	34	15.9	9	50	14	6.2	39,120	MBAH-M20
0770 17538105			-105	3	38.1	105	100	34	15.9	9	50	14	8.0	40,980	
0770 17538150			-150	3	38.1	150	100	34	15.9	9	50	14	10.7	41,860	
0770 16540045	-FMH40A	-100	-45	3	40	45	100	26	16	8.5	50	14	4.4	36,140	
0770 16540075			-75	3	40	75	100	26	16	8.5	50	14	9.9	39,120	
0770 16540105			-105	3	40	105	100	26	16	8.5	50	14	8.0	40,980	
0770 16540150			-150	3	40	150	100	26	16	8.5	50	14	10.6	41,860	
0770 16550045	-FMH50.8A	-100	-45	3	50.8	45	100	36	19.05	10	65	14	4.7	36,140	
0770 16550075			-75	3	50.8	75	100	36	19.05	10	65	14	6.5	39,120	
0770 16550105			-105	3	50.8	105	100	36	19.05	10	65	14	8.3	40,980	MBAH-M24
0770 16550150			-150	3	50.8	150	100	36	19.05	10	65	14	11.0	41,860	

締付ボルトは付属しています。
Clamp bolt is Included.

ご注文例 Ordering Example

BT30 - FMH25.4A - 60 - 60

シャンクサイズ Shank size	インロー径 D1	フランジ径 C1	突き出し長さ(L1) Projection length



FMA·A

フェイスミルアーバ
Face Mill Arbor

JIS B4113 正面フライス用。
For JIS B4113 face mill.

Type1

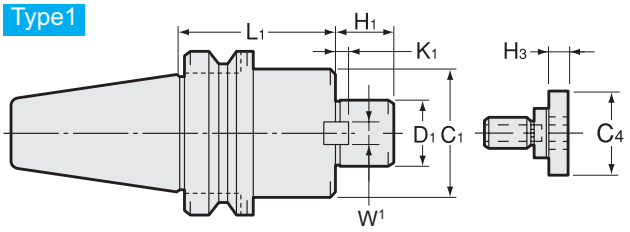

Type2

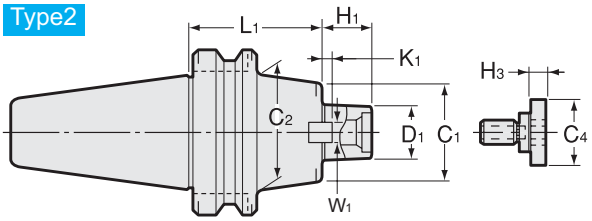

Type3

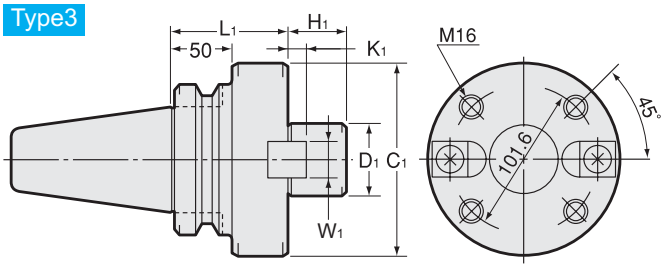

Type4

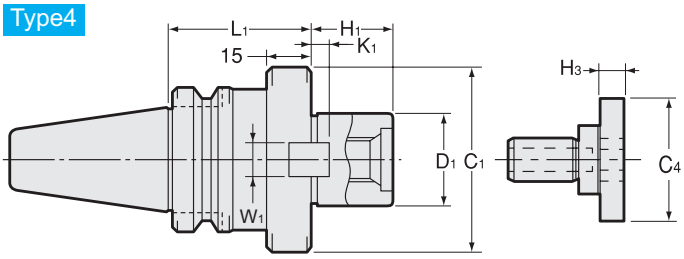

商品コード Code	型式 Model	Type	D1 (h6)	L1	C1	C2	H1	W1	K1	C4	H3	kg	—	締付ボルト Clamp Bolt	参考カッター径 Cutter dia. example
0770 10119045	BT30 -FMA19.05A -45	1	19.05	45	45	—	16	8	3.5	22	9	0.7	13,990		
0770 10119060	-60	1	19.05	60	45	—	16	8	3.5	22	9	1.0	12,960	MBA-M10-19.05	—
0770 10119090	-90	1	19.05	90	45	—	16	8	3.5	22	9	1.3	14,040		
0770 10125045	-FMA25.4A -45	4	25.4	45	50	—	22	9.5	5	33	10	0.9	13,990		
0770 10125060	-60	4	25.4	60	50	—	22	9.5	5	33	10	1.1	13,990	MBA-M12	80
0770 10125090	-90	4	25.4	90	50	—	22	9.5	5	33	10	1.5	15,160		
0770 10319045	BT40 -FMA19.05A -45	1	19.05	45	45	—	16	8	3.5	22	9	1.1	17,820		
0770 10319060	-60	1	19.05	60	45	—	16	8	3.5	22	9	1.3	18,410	MBA-M10-19.05	—
0770 10319090	-90	1	19.05	90	45	—	16	8	3.5	22	9	1.5	19,000		
0770 10325045	-FMA25.4A -45	1	25.4	45	50	—	22	9.5	5	33	10	1.5	17,820	MBA-M12	80
0770 10325090	-90	1	25.4	90	50	—	22	9.5	5	33	10	2.1	19,000		
0770 10331045	-FMA31.75A -45	1	31.75	45	60	—	30	12.7	7	40	10	1.7	17,820	MBA-M16	100
0770 10331075	-75	1	31.75	75	60	—	30	12.7	7	40	10	2.3	19,000		
0770 10338060	-FMA38.1A -60	4	38.1	60	80	—	34	15.9	9	50	14	2.5	21,380	MBA-M20	125
0770 10338090	-90	4	38.1	90	80	—	34	15.9	9	50	14	3.3	22,570		
0770 10525045	BT50 -FMA25.4A -45	1	25.4	45	50	—	22	9.5	5	33	10	4.0	27,320		
0770 10525090	-90	2	25.4	90	50	70	22	9.5	5	33	10	5.0	29,800	MBA-M12	80
0770 10525150	-150	2	25.4	150	50	70	22	9.5	5	33	10	6.4	32,290		
0770 10531045	-FMA31.75A -45	1	31.75	45	60	—	30	12.7	7	40	10	4.1	27,320		
0770 10531075	-75	2	31.75	75	60	70	30	12.7	7	40	10	4.9	29,800	MBA-M16	100
0770 10531105	-105	2	31.75	105	60	70	30	12.7	7	40	10	5.7	32,290		
0770 10538045	-FMA38.1A -45	1	38.1	45	80	—	34	15.9	9	50	14	4.4	27,320	MBA-M20	125
0770 10538075	-75	1	38.1	75	80	—	34	15.9	9	50	14	5.6	29,800		
0770 10547075	-FMA47.625A -75	3	47.625	75	128.57	—	38	25.4	12.5	—	—	7.9	38,500	M16	200
0770 10550045	-FMA50.8A -45	1	50.8	45	100	—	36	19.05	10	65	14	5.0	27,320	MBA-M24	160
0770 10550075	-75	1	50.8	75	100	—	36	19.05	10	65	14	6.8	29,800		

締付ボルトは付属しています。
Clamp bolt is Included.

ご注文例 Ordering Example

BT40 - FMA25.4A - 90

シャンクサイズ Shank size	インロー径 D1	突き出し長さ (L1) Projection length



FMB·A

フェイスミルアーバ
Face Mill Arbor

Type1

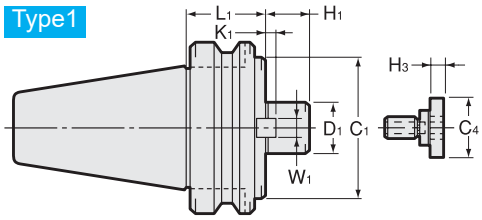

Type2

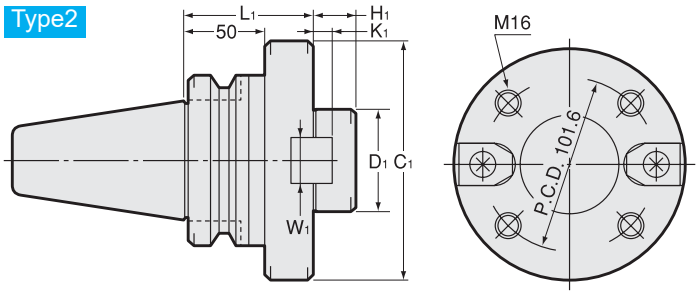

Type3

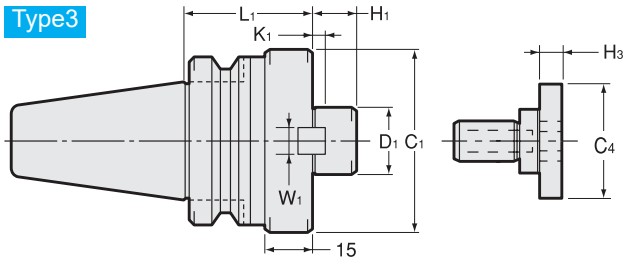

Type4

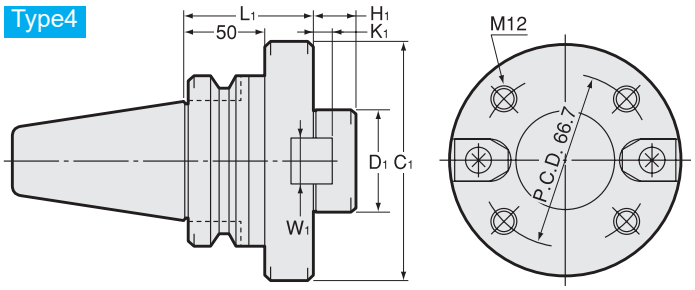

ミリサイズカッタ用
For metric size

商品コード Code	型式 Model	Type	D1 (h6)	L1	C1	H1	W1	K1	C4	H3	kg	—	締付ボルト Clamp Bolt	参考カッター径 Cutter dia. example
0770 11127060	BT30 -FMB27A -60	3	27	60	80	26	12	6	33	10	1.5	13,990	MBA-M12	80
0770 11327060	BT40 -FMB27A -60	3	27	60	80	26	12	6	33	10	2.2	17,820	MBA-M12	80
0770 11327090	-90	3	27	90	80	26	12	6	33	10	3.0	19,000		
0770 11340060	-FMB40A -60	3	40	60	85	26	16	8.5	50	14	2.5	21,380	MBA-M20	100 125
0770 11527045	BT50 -FMB27A -45	1	27	45	80	26	12	6	33	10	4.2	27,320	MBA-M12	80
0770 11527090	-90	1	27	90	80	26	12	6	33	10	5.9	29,800		
0770 11527150	-150	1	27	150	80	26	12	6	33	10	8.3	32,290		
0770 11540045	-FMB40A -45	1	40	45	85	26	16	8.5	50	14	4.4	27,320	MBA-M20	100 125
0770 11540075	-75	1	40	75	85	26	16	8.5	50	14	5.8	29,800		
0770 11540105	-105	1	40	105	85	26	16	8.5	50	14	7.1	32,290		
0770 11541075	-FMB40FA -75	4	40	75	110	26	16	8.5	50	14	6.8	37,260	M12, MBA-M20	160
0770 11560075	-FMB60A -75	2	60	75	140	25	25.4	12.5	—	—	8.2	43,470	M16	200

締付ボルトは付属しています。
Clamp bolt is Included.

ご注文例 Ordering Example

BT30 - FMB27A- 60

シャンクサイズ Shank size	インロー径 D1	突き出し長さ(L1) Projection length

インチサイズカッタ用
For Inch size

商品コード Code	型式 Model	Type	D1 (h6)	L1	C1	H1	W1	K1	C4	H3	kg	—	締付ボルト Clamp Bolt	参考カッター径 Cutter dia. example
0770 12125060	BT30 -FMB25.4A -60	3	25.4	60	80	26	9.5	5	33	10	1.5	13,990	MBA-M12	80
0770 12325060	BT40 -FMB25.4A -60	3	25.4	60	80	26	9.5	5	33	10	2.2	17,820	MBA-M12	80
0770 12325090	-90	3	25.4	90	80	26	9.5	5	33	10	2.9	19,000		
0770 12338060	-FMB38.1A -60	3	38.1	60	85	26	15.9	9	50	14	2.6	21,380	MBA-M20	100 125
0770 12525045	BT50 -FMB25.4A -45	1	25.4	45	80	26	9.5	5	33	10	4.1	27,320	MBA-M12	80
0770 12525090	-90	1	25.4	90	80	26	9.5	5	33	10	5.9	29,800		
0770 12525150	-150	1	25.4	150	80	26	9.5	5	33	10	8.4	32,290		
0770 12538045	-FMB38.1A -45	1	38.1	45	85	26	15.9	9	50	14	4.4	27,320	MBA-M20	100 125
0770 12538075	-75	1	38.1	75	85	26	15.9	9	50	14	5.7	29,800		
0770 12538105	-105	1	38.1	105	85	26	15.9	9	50	14	7.1	32,290		
0770 12539075	-FMB38.1FA -75	4	38.1	75	110	26	15.9	9	50	14	5.7	37,260	M12, MBA-M20	160

締付ボルトは付属しています。
Clamp bolt is Included.

ご注文例 Ordering Example

BT30 - FMB25.4A - 60

シャンクサイズ Shank size	インロー径 D1	突き出し長さ(L1) Projection length



FMC-A

フェイスミルアーバ
Face Mill Arbor

Type1

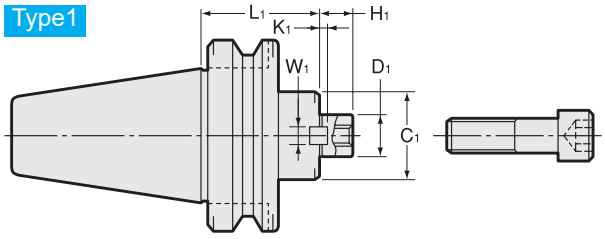

Type2

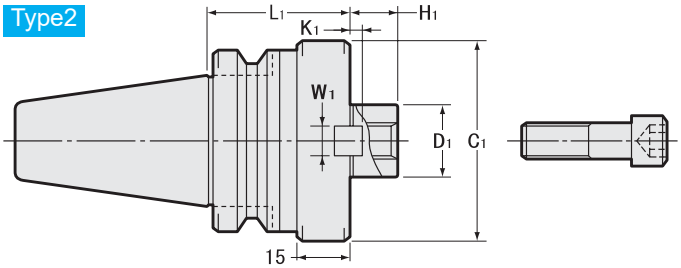

ミリサイズカッタ用
For metric size

商品コード Code	型式 Model	Type	D1 (h6)	L1	C1	H1	W1	K1	kg	—	締付ボルト Clamp Bolt JIS B1176	参考カッター径 Cutter dia. example
0770 13122045	BT30 -FMC22A -45	1	22	45	45	18	10	5	0.8	13,990	M10	50 63
0770 13322045	BT40 -FMC22A -45	1	22	45	45	18	10	5	1.3	17,820	M10	50 63
0770 13322090	-90	1	22	90	45	18	10	5	1.9	19,000	M10	50 63
0770 13327060	-FMC27A -60	2	27	60	70	20	12	6	2.0	17,820	M12	80
0770 13327090	-90	2	27	90	70	20	12	6	2.8	19,000	M12	80
0770 13332060	-FMC32A -60	2	32	60	85	22	14	7	2.3	17,820	M16	100
0770 13332075	-75	2	32	75	85	22	14	7	2.7	19,000	M16	100
0770 13522060	BT50 -FMC22A -60	1	22	60	45	18	10	5	4.0	27,320	M10	50 63
0770 13522105	-105	1	22	105	45	18	10	5	4.6	29,800	M10	50 63
0770 13522150	-150	1	22	150	45	18	10	5	5.2	32,290	M10	50 63
0770 13527045	-FMC27A -45	1	27	45	70	20	12	6	4.0	27,320	M12	80
0770 13527090	-90	1	27	90	70	20	12	6	5.4	29,800	M12	80
0770 13527150	-150	1	27	150	70	20	12	6	7.2	32,290	M12	80
0770 13532045	-FMC32A -45	1	32	45	85	22	14	7	4.2	27,320	M16	100
0770 13532075	-75	1	32	75	85	22	14	7	5.5	29,800	M16	100
0770 13532105	-105	1	32	105	85	22	14	7	6.9	32,290	M16	100

締付ボルトは付属しています。
Clamp bolt is Included.

ご注文例 Ordering Example

BT30 - FMC22A- 45

シャンクサイズ Shank size	インロー径 D1	突き出し長さ(L1) Projection length

インチサイズカッタ用
For Inch size

商品コード Code	型式 Model	Type	D1 (h6)	L1	C1	H1	W1	K1	kg	—	締付ボルト Clamp Bolt JIS B1176	参考カッター径 Cutter dia. example
0770 14125060	BT30 -FMC25.4A -60	2	25.4	60	70	20	9.5	5	1.3	13,990	M12	80
0770 14325060	BT40 -FMC25.4A -60	2	25.4	60	70	20	9.5	5	2.0	17,820	M12	80
0770 14325090	-90	2	25.4	90	70	20	9.5	5	2.7	19,000	M12	80
0770 14338060	-FMC38.1A -60	2	38.1	60	85	22	15.9	7	2.3	17,820	M16	100
0770 14338075	-75	2	38.1	75	85	22	15.9	7	2.6	19,000	M16	100
0770 14525045	BT50 -FMC25.4A -45	1	25.4	45	70	20	9.5	5	4.1	27,320	M12	80
0770 14525090	-90	1	25.4	90	70	20	9.5	5	5.4	29,800	M12	80
0770 14525150	-150	1	25.4	150	70	20	9.5	5	7.2	32,290	M12	80
0770 14538045	-FMC38.1A -45	1	38.1	45	85	22	15.9	7	4.3	27,320	M16	100
0770 14538075	-75	1	38.1	75	85	22	15.9	7	5.5	29,800	M16	100
0770 14538105	-105	1	38.1	105	85	22	15.9	7	6.9	32,290	M16	100

締付ボルトは付属しています。
Clamp bolt is Included.

ご注文例 Ordering Example

BT30 - FMC25.4A - 60

シャンクサイズ Shank size	インロー径 D1	突き出し長さ(L1) Projection length



SM1

シェルエンドミルアーバ
Shell End Mill Arbor

JIS B4214-1975シェルエンドミル用。
For JIS B4214-1975 Shell end mill.

Type1

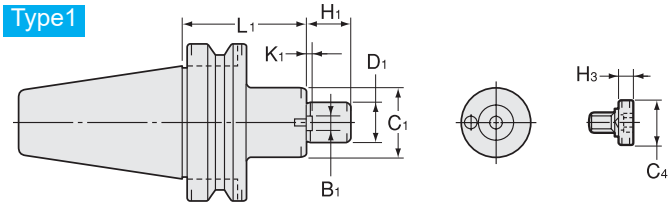

Type2

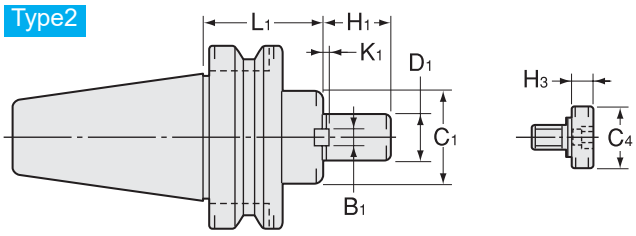

Type3

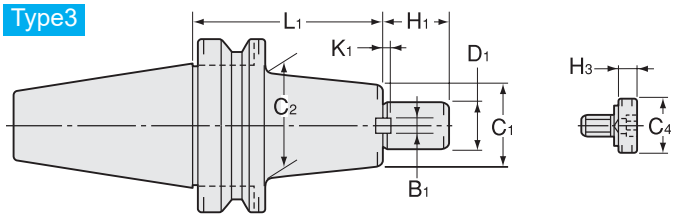

Type4

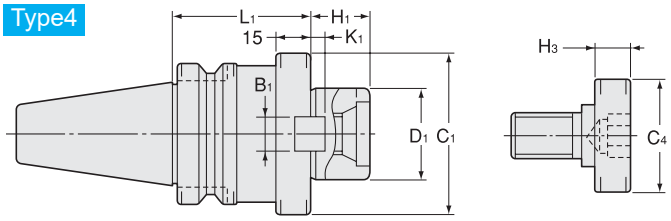

商品コード Code	型式 Model	Type	D1 (h6)	L1	C1	C2	H1	B1	K1	C4	H3	kg	-	締付ボルト Clamp Bolt	参考カッター径 Cutter dia. Example
0780 00116030	BT30 -SM1-16 -30	1	16	30	34	-	15	8	5	20	7	0.5	16,320	MBA-M8	40
0780 00122030	-SM1-22 -30	1	22	30	42	-	17	10	5.6	28	9	0.6	16,320	MBA-M10	50
0780 00316060	BT40 -SM1-16 -60	1	16	60	34	-	15	8	5	20	7	1.3	19,000	MBA-M8	40
0780 00316120	-120	1	16	120	34	-	15	8	5	20	7	1.7	20,190	MBA-M8	40
0780 00322060	-SM1-22 -60	1	22	60	42	-	17	10	5.6	28	9	1.5	19,000	MBA-M10	50
0780 00322120	-120	1	22	120	42	-	17	10	5.6	28	9	2.1	20,190	MBA-M10	50
0780 00327045	-SM1-27 -45	2	27	45	48	-	19	12	6.3	33	10	1.4	19,000	MBA-M12	63 80
0780 00327105	-105	2	27	105	48	-	19	12	6.3	33	10	2.3	20,190	MBA-M12	63 80
0780 00332045	-SM1-32 -45	2	32	45	58	-	24	14	7	40	10	1.6	19,000	MBA-M16	100
0780 00332075	-75	2	32	75	58	-	24	14	7	40	10	2.3	20,190	MBA-M16	100
0780 00340060	-SM1-40 -60	4	40	60	70	-	27	16	8	50	14	2.3	20,190	MBA-M20	125
0780 00516075	BT50 -SM1-16 -75	1	16	75	34	-	15	8	5	20	7	4.0	26,080	MBA-M8	40
0780 00516120	-120	1	16	120	34	-	15	8	5	20	7	6.3	28,560	MBA-M8	40
0780 00522075	-SM1-22 -75	1	22	75	42	-	17	10	5.6	28	9	4.3	26,080	MBA-M10	50
0780 00522120	-120	1	22	120	42	-	17	10	5.6	28	9	4.7	28,560	MBA-M10	50
0780 00522180	-180	1	22	180	42	-	17	10	5.6	28	9	5.3	29,800	MBA-M10	50
0780 00527060	-SM1-27 -60	2	27	60	48	-	19	12	6.3	33	10	4.2	26,080	MBA-M12	63 80
0780 00527105	-105	3	27	105	48	60	19	12	6.3	33	10	5.0	27,320	MBA-M12	63 80
0780 00527150	-150	3	27	150	48	60	19	12	6.3	33	10	5.9	28,560	MBA-M12	63 80
0780 00532045	-SM1-32 -45	2	32	45	58	-	24	14	7	40	10	4.2	26,080	MBA-M16	100
0780 00532075	-75	3	32	75	58	70	24	14	7	40	10	4.8	27,320	MBA-M16	100
0780 00532105	-105	3	32	105	58	70	24	14	7	40	10	5.6	28,560	MBA-M16	100
0780 00540075	-SM1-40 -75	3	40	75	70	80	27	16	8	50	14	5.5	26,080	MBA-M20	125
0780 00540105	-105	3	40	105	70	80	27	16	8	50	14	6.4	27,320	MBA-M20	125

締付ボルトは付属しています。
Clamp bolt is Included.

ご注文例 Ordering Example

BT30 - SM1-16 - 30

シャンクサイズ Shank size	インロー径 D1	突き出し長さ (L1) Projection length



SMA

シェルエンドミルアーバ
Shell End Mill Arbor

JIS B4214-1966シェルエンドミル用。
For JIS B4214-1966 Shell end mill.

Type1

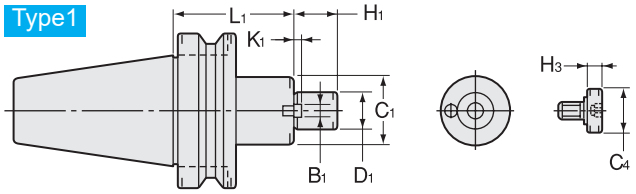

Type2

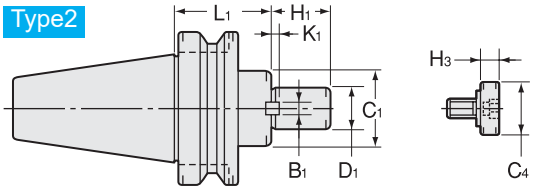

Type3

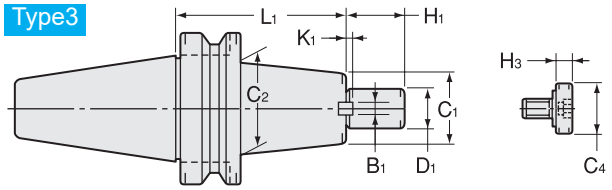

Type4

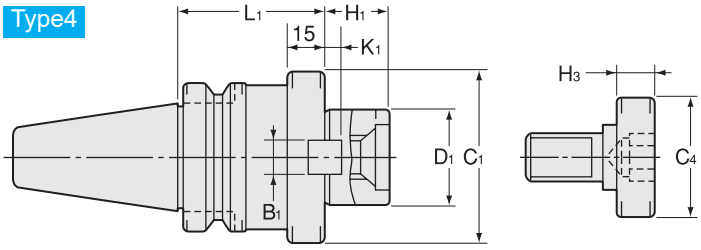

ミリサイズカッタ用
For metric size

商品コード Code	型式 Model	Type	D1 (h6)	L1	C1	C2	H1	B1	K1	C4	H3	kg	-	締付ボルト Clamp Bolt	参考カッター径 Cutter dia. Example
0780 01116030	BT30 -SMA16 -30	1	16	30	34	-	17	8	3	20	7	0.5	16,320	MBA-M 8	35 40
0780 01122030	-SMA22 -30	1	22	30	42	-	27	8	3.5	28	9	0.6	16,320	MBA-M10	45 50
0780 01316060	BT40 -SMA16 -60	1	16	60	34	-	17	8	3	20	7	1.3	19,000	MBA-M 8	35 40
0780 01316120	-120	1	16	120	34	-	17	8	3	20	7	1.7	20,190	MBA-M 8	35 40
0780 01322060	-SMA22 -60	1	22	60	42	-	27	8	3.5	28	9	1.4	19,000	MBA-M10	45 50
0780 01322120	-120	1	22	120	42	-	27	8	3.5	28	9	2.2	20,190	MBA-M10	45 50
0780 01327045	-SMA27 -45	2	27	45	50	-	36	10	4	33	10	1.4	19,000	MBA-M12	60 75
0780 01327105	-105	2	27	105	50	-	36	10	4	33	10	2.4	20,190	MBA-M12	60 75
0780 01332045	-SMA32 -45	2	32	45	60	-	38	10	4.5	40	10	1.7	19,000	MBA-M16	100
0780 01332075	-75	2	32	75	60	-	38	10	4.5	40	10	2.3	20,190	MBA-M16	100
0780 01340060	-SMA40 -60	4	40	60	80	-	38	12	5	50	14	2.0	20,190	MBA-M20	125
0780 01516075	BT50 -SMA16 -75	1	16	75	34	-	17	8	3	20	7	4.0	26,080	MBA-M 8	35 40
0780 01516120	-120	1	16	120	34	-	17	8	3	20	7	4.3	28,560	MBA-M 8	35 40
0780 01522075	-SMA22 -75	1	22	75	42	-	27	8	3.5	28	9	4.3	26,080	MBA-M10	45 50
0780 01522120	-120	1	22	120	42	-	27	8	3.5	28	9	4.7	28,560	MBA-M10	45 50
0780 01522180	-180	1	22	180	42	-	27	8	3.5	28	9	5.4	32,290	MBA-M10	45 50
0780 01527060	-SMA27 -60	2	27	60	50	-	36	10	4	33	10	4.3	26,080	MBA-M12	60 75
0780 01527105	-105	3	27	105	50	60	36	10	4	33	10	5.2	27,320	MBA-M12	60 75
0780 01527150	-150	3	27	150	50	60	36	10	4	33	10	6.0	32,290	MBA-M12	60 75
0780 01532045	-SMA32 -45	2	32	45	60	-	38	10	4.5	40	10	4.2	26,080	MBA-M16	100
0780 01532075	-75	3	32	75	60	70	38	10	4.5	40	10	5.0	27,320	MBA-M16	100
0780 01532105	-105	3	32	105	60	70	38	10	4.5	40	10	5.7	28,560	MBA-M16	100
0780 01540045	-SMA40 -45	2	40	45	80	-	38	12	5	50	14	4.3	26,080	MBA-M20	125
0780 01540075	-75	2	40	75	80	-	38	12	5	50	14	5.7	27,320	MBA-M20	125

締付ボルトは付属しています。
Clamp bolt is Included.

インチサイズカッタ用
For Inch size

商品コード Code	型式 Model	Type	D1 (h6)	L1	C1	C2	H1	B1	K1	C4	H3	kg	-	締付ボルト Clamp Bolt	参考カッター径 Cutter dia. Example
0780 02115030	BT30 -SMA15.875 -30	1	15.875	30	34	-	17	8	3	20	7	0.6	16,320	MBA-M 8	35 40
0780 02122030	-SMA22.225 -30	1	22.225	30	42	-	27	8	3.5	28	9	1.0	16,320	MBA-M10	45 50
0780 02315060	BT40 -SMA15.875 -60	1	15.875	60	34	-	17	8	3	20	7	1.3	19,000	MBA-M 8	35 40
0780 02315120	-120	1	15.875	120	34	-	17	8	3	20	7	1.7	20,190	MBA-M 8	35 40
0780 02322060	-SMA22.225 -60	1	22.225	60	42	-	27	8	3.5	28	9	1.5	19,000	MBA-M10	45 50
0780 02322120	-120	1	22.225	120	42	-	27	8	3.5	28	9	2.1	20,190	MBA-M10	45 50
0780 02325045	-SMA25.4 -45	2	25.4	45	50	-	36	10	4	33	10	1.4	19,000	MBA-M12	60 75
0780 02325105	-105	2	25.4	105	50	-	36	10	4	33	10	2.3	20,190	MBA-M12	60 75
0780 02331045	-SMA31.75 -45	2	31.75	45	60	-	38	10	4.5	40	10	1.6	19,000	MBA-M16	100
0780 02331075	-75	2	31.75	75	60	-	38	10	4.5	40	10	2.3	20,190	MBA-M16	100
0780 02338060	-SMA38.1 -60	4	38.1	60	80	-	38	12	5	50	14	3.0	20,190	MBA-M20	125
0780 02515075	BT50 -SMA15.875 -75	1	15.875	75	34	-	17	8	3	20	7	4.2	26,080	MBA-M 8	35 40
0780 02515120	-120	1	15.875	120	34	-	17	8	3	20	7	5.8	28,560	MBA-M 8	35 40
0780 02522075	-SMA22.225 -75	1	22.225	75	42	-	27	8	3.5	28	9	4.3	26,080	MBA-M10	45 50
0780 02522120	-120	1	22.225	120	42	-	27	8	3.5	28	9	4.7	28,560	MBA-M10	45 50
0780 02522180	-180	1	22.225	180	42	-	27	8	3.5	28	9	5.5	32,290	MBA-M10	45 50
0780 02525060	-SMA25.4 -60	2	25.4	60	50	-	36	10	4	33	10	4.3	26,080	MBA-M12	60 75
0780 02525105	-105	3	25.4	105	50	60	36	10	4	33	10	5.2	27,320	MBA-M12	60 75
0780 02525150	-150	3	25.4	150	50	60	36	10	4	33	10	6.0	32,290	MBA-M12	60 75
0780 02531045	-SMA31.75 -45	2	31.75	45	60	-	38	10	4.5	40	10	4.2	26,080	MBA-M16	100
0780 02531075	-75	3	31.75	75	60	70	38	10	4.5	40	10	4.9	27,320	MBA-M16	100
0780 02531105	-105	3	31.75	105	60	70	38	10	4.5	40	10	6.2	28,560	MBA-M16	100
0780 02538045	-SMA38.1 -45	2	38.1	45	80	-	38	12	5	50	14	4.3	26,080	MBA-M20	125
0780 02538075	-75	2	38.1	75	80	-	38	12	5	50	14	5.5	27,320	MBA-M20	125

締付ボルトは付属しています。
Clamp bolt is Included.

ご注文例 Ordering Example

BT30 - SMA16 - 30

シャンクサイズ Shank size	インロー径 D1	突き出し長さ (L1) Projection length



SMB

シェルエンドミルアーバ
Shell End Mill Arbor

Type1

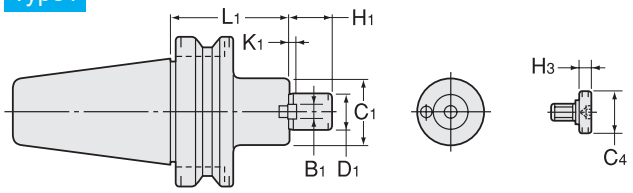

Type2

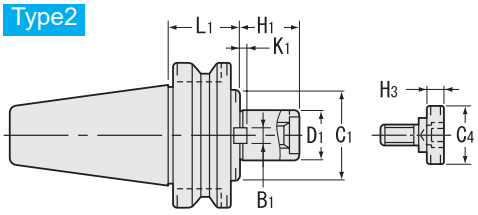

Type3

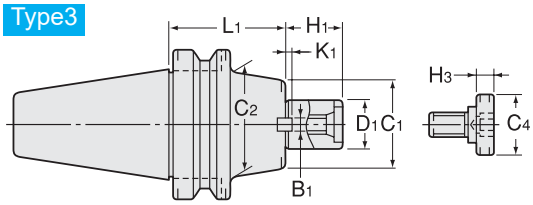

Type4

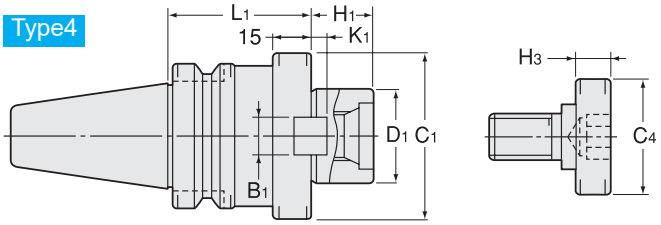

商品コード Code	型式 Model	Type	D1 (h6)	L1	C1	C2	H1	B1	K1	C4	H3	kg	-	締付ボルト Clamp Bolt	参考カッター径 Cutter dia. Example
0780 03122030	**BT30 -SMB22.225 -30**	1	22.225	30	45	-	17	8	3.5	28	9	0.6	16,320	MBA-M10	50
0780 03322045	**BT40 -SMB22.225 -45**	1	22.225	45	45	-	17	8	3.5	28	9	1.3	19,000	MBA-M10	50
0780 03322120	**-120**	1	22.225	120	45	-	17	8	3.5	28	9	2.2	20,190	MBA-M10	50
0780 03331045	**-SMB31.75 -45**	2	31.75	45	60	-	30	12.7	4.5	40	10	1.7	19,000	MBA-M16	75
0780 03331075	**-75**	2	31.75	75	60	-	30	12.7	4.5	40	10	2.3	20,190	MBA-M16	75
0780 03338060	**-SMB38.1 -60**	4	38.1	60	80	-	36	15.9	5	50	14	2.8	20,190	MBA-M20	100
0780 03522060	**BT50 -SMB22.225 -60**	1	22.225	60	45	-	17	8	3.5	28	9	4.3	26,080	MBA-M10	50
0780 03522120	**-120**	1	22.225	120	45	-	17	8	3.5	28	9	4.8	28,560	MBA-M10	50
0780 03522180	**-180**	1	22.225	180	45	-	17	8	3.5	28	9	5.7	32,290	MBA-M10	50
0780 03531045	**-SMB31.75 -45**	2	31.75	45	60	-	30	12.7	4.5	40	10	4.2	26,080	MBA-M16	75
0780 03531075	**-75**	3	31.75	75	60	70	30	12.7	4.5	40	10	4.9	27,320	MBA-M16	75
0780 03531105	**-105**	3	31.75	105	60	70	30	12.7	4.5	40	10	6.2	28,560	MBA-M16	75
0780 03538045	**-SMB38.1 -45**	2	38.1	45	80	-	36	15.9	5	50	14	4.3	26,080	MBA-M20	100
0780 03538075	**-75**	2	38.1	75	80	-	36	15.9	5	50	14	5.5	27,320	MBA-M20	100

締付ボルトは付属しています。
Clamp bolt is Included.

ご注文例 Ordering Example

BT30 - SMB22.225 - 30

シャンクサイズ Shank size	インロー径 D1	突き出し長さ (L1) Projection length



SMC シェルエンドミルアーバ Shell End Mill Arbor

Type1

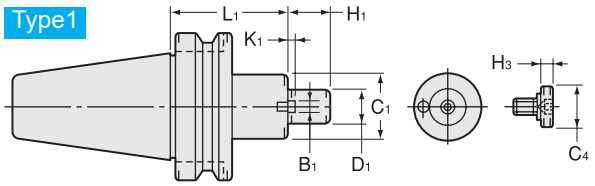

Type2

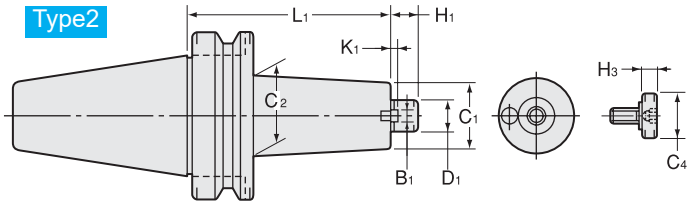

Type3

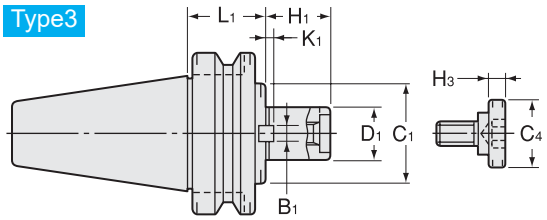

Type4

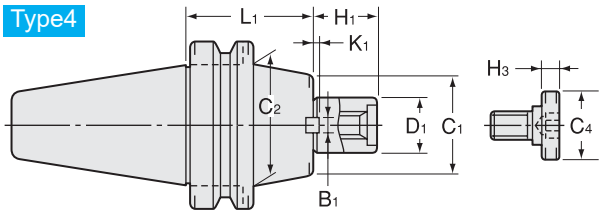

Type5

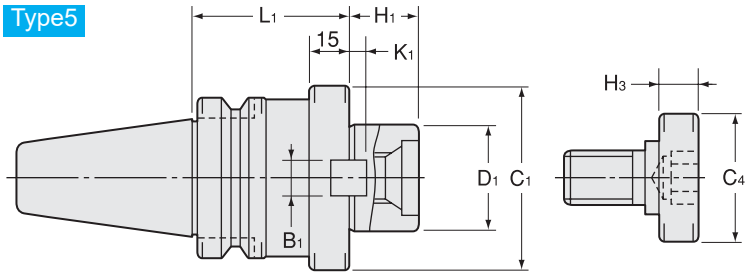

商品コード Code	型式 Model	Type	D1 (h6)	L1	C1	C2	H1	B1	K1	C4	H3	kg	-	締付ボルト Clamp Bolt	参考カッター径 Cutter dia. Example
0780 04319060	BT40 -SMC19.05 -60	1	19.05	60	40	-	16	8	3.5	28	9	2.4	24,940	MBA-M10	50
0780 04319120	-120	2	19.05	120	40	45	16	8	3.5	28	9	2.9	27,320	MBA-M10	50
0780 04331045	-SMC31.75 -45	3	31.75	45	60	-	18	12.7	4.5	40	10	1.6	24,940	MBA-M16	75
0780 04331105	-105	3	31.75	105	60	-	18	12.7	4.5	40	10	2.9	27,320	MBA-M16	75
0780 04338060	-SMC38.1 -60	5	38.1	60	80	-	24	15.9	5	50	14	2.4	26,130	MBA-M20	100
0780 04338090	-90	5	38.1	90	80	-	24	15.9	5	50	14	3.1	27,320	MBA-M20	100
0780 04519060	BT50 -SMC19.05 -60	1	19.05	60	40	-	16	8	3.5	28	9	4.0	26,080	MBA-M10	50
0780 04519120	-120	2	19.05	120	40	45	16	8	3.5	28	9	4.7	28,560	MBA-M10	50
0780 04519180	-180	2	19.05	180	40	45	16	8	3.5	28	9	5.6	32,290	MBA-M10	50
0780 04531045	-SMC31.75 -45	3	31.75	45	60	-	18	12.7	4.5	40	10	4.0	26,080	MBA-M16	75
0780 04531075	-75	4	31.75	75	60	70	18	12.7	4.5	40	10	4.8	27,320	MBA-M16	75
0780 04531105	-105	4	31.75	105	60	70	18	12.7	4.5	40	10	6.2	28,560	MBA-M16	75
0780 04538045	-SMC38.1 -45	3	38.1	45	80	-	24	15.9	5	50	14	4.3	26,080	MBA-M20	100
0780 04538075	-75	3	38.1	75	80	-	24	15.9	5	50	14	5.5	27,320	MBA-M20	100

締付ボルトは付属しています。
Clamp bolt is Included.

ご注文例 Ordering Example

BT50 - SMC19.05 - 60

シャンクサイズ Shank size	インロー径 D1	突き出し長さ (L1) Projection length



SCA

サイドカッタアーバ
Side Cutter Arbor

JIS 側面フライス及びメタルソー用。
For JIS side cutter and metal saw.

Type1

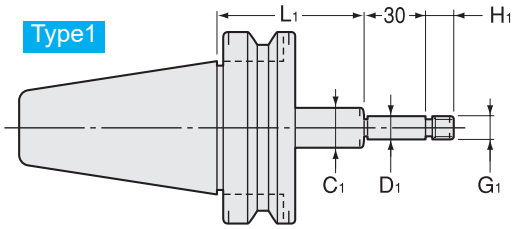

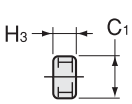

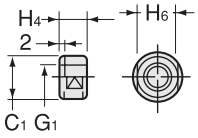

Type2

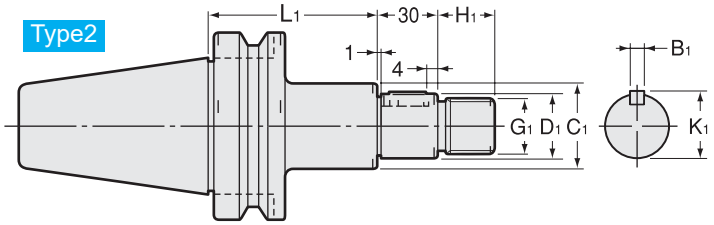

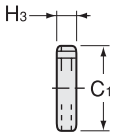

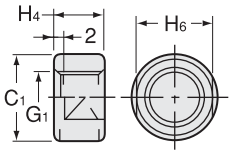

ミリサイズカッタ用
For metric size

商品コード Code	型式 Model	Type	D1 (h6)	L1	C1	G1	H1	B1	K1	H3	H4	H6	kg	-	参考カッター径 Cutter dia. Example
0790 00113075	BT30 -SCA13 -75	1	13	75	20	M12 × 1.25	15	-	-	3,5,7,8,10,12	12	17	0.7	23,760	50
0790 00116075	-SCA16 -75	2	16	75	26	M14 × 1.5	16	4	17.2	3,5,7,8,10,12	13	22	0.9	23,760	50 ～ 63
0790 00122075	-SCA22 -75	2	22	75	34	M20 × 1.5	21	6	23.6	3,5,7,8,10,12	18	30	1.2	23,760	60 ～ 125
0790 00313060	BT40 -SCA13 -60	1	13	60	20	M12 × 1.25	15	-	-	3,5,7,8,10,12	12	17	1.4	27,000	50
0790 00313090	-90	1	13	90	20	M12 × 1.25	15	-	-	3,5,7,8,10,12	12	17	1.7	28,080	50
0790 00316075	-SCA16 -75	2	16	75	26	M14 × 1.5	16	4	17.2	3,5,7,8,10,12	13	22	1.4	27,000	50 ～ 63
0790 00316105	-105	2	16	105	26	M14 × 1.5	16	4	17.2	3,5,7,8,10,12	13	22	1.6	28,080	50 ～ 63
0790 00322075	-SCA22 -75	2	22	75	34	M20 × 1.5	21	6	23.6	3,5,7,8,10,12	18	30	1.7	27,000	60 ～ 125
0790 00322120	-120	2	22	120	34	M20 × 1.5	21	6	23.6	3,5,7,8,10,12	18	30	2.1	28,080	60 ～ 125
0790 00327075	-SCA27 -75	2	27	75	40	M24 × 2	25	7	29	3,5,7,8,10,12	21	32	2.0	27,000	75 ～ 100
0790 00327120	-120	2	27	120	40	M24 × 2	25	7	29	3,5,7,8,10,12	21	32	2.4	28,080	75 ～ 100
0790 00332090	-SCA32 -90	2	32	90	46	M30 × 2	30	8	34	3,5,7,8,10,12	26	41	2.6	29,160	100 ～ 250
0790 00513075	BT50 -SCA13 -75	1	13	75	20	M12 × 1.25	15	-	-	3,5,7,8,10,12	12	17	4.3	32,400	50
0790 00513105	-105	1	13	105	20	M12 × 1.25	15	-	-	3,5,7,8,10,12	12	17	4.4	34,560	50
0790 00516090	-SCA16 -90	2	16	90	26	M14 × 1.5	16	4	17.2	3,5,7,8,10,12	13	22	4.1	34,560	50 ～ 63
0790 00516120	-120	2	16	120	26	M14 × 1.5	16	4	17.2	3,5,7,8,10,12	13	22	4.2	35,640	50 ～ 63
0790 00522090	-SCA22 -90	2	22	90	34	M20 × 1.5	21	6	23.6	3,5,7,8,10,12	18	30	4.4	34,560	60 ～ 125
0790 00522135	-135	2	22	135	34	M20 × 1.5	21	6	23.6	3,5,7,8,10,12	18	30	4.7	36,720	60 ～ 125
0790 00527090	-SCA27 -90	2	27	90	40	M24 × 2	25	7	29	3,5,7,8,10,12	21	32	4.5	34,560	75 ～ 100
0790 00527135	-135	2	27	135	40	M24 × 2	25	7	29	3,5,7,8,10,12	21	32	4.9	36,720	75 ～ 100
0790 00532090	-SCA32 -90	2	32	90	46	M30 × 2	30	8	34	3,5,7,8,10,12	26	41	4.9	34,560	100 ～ 250
0790 00532135	-135	2	32	135	46	M30 × 2	30	8	34	3,5,7,8,10,12	26	41	5.7	36,720	100 ～ 250
0790 00540090	-SCA40 -90	2	40	90	55	M36 × 3	36	10	42.5	3,5,7,8,10,12	31	46	5.9	34,560	150 ～ 315
0790 00540135	-135	2	40	135	55	M36 × 3	36	10	42.5	3,5,7,8,10,12	31	46	6.7	37,800	150 ～ 315

インチサイズカッタ用
For Inch size

商品コード Code	型式 Model	Type	D1 (h6)	L1	C1	G1	H1	B1	K1	H3	H4	H6	kg	-	参考カッター径 Cutter dia. Example
0790 01112075	BT30 -SCA12.7 -75	1	12.7	75	20	M12 × 1.25	15	-	-	3,5,7,8,10,12	12	17	1.0	23,760	50
0790 01115075	-SCA15.875 -75	2	15.875	75	26	M14 × 1.5	16	3.18	17.42	3,5,7,8,10,12	13	22	1.2	23,760	50 ～ 63
0790 01122075	-SCA22.225 -75	2	22.225	75	34	M20 × 1.5	21	3.18	23.82	3,5,7,8,10,12	18	30	1.5	23,760	60 ～ 63
0790 01312060	BT40 -SCA12.7 -60	1	12.7	60	20	M12 × 1.25	15	-	-	3,5,7,8,10,12	12	17	1.4	27,000	50
0790 01312090	-90	1	12.7	90	20	M12 × 1.25	15	-	-	3,5,7,8,10,12	12	17	1.7	28,080	50
0790 01315075	-SCA15.875 -75	2	15.875	75	26	M14 × 1.5	16	3.18	17.42	3,5,7,8,10,12	13	22	1.4	27,000	50 ～ 63
0790 01315105	-105	2	15.875	105	26	M14 × 1.5	16	3.18	17.42	3,5,7,8,10,12	13	22	1.5	28,080	50 ～ 63
0790 01322075	-SCA22.225 -75	2	22.225	75	34	M20 × 1.5	21	3.18	23.82	3,5,7,8,10,12	18	30	1.7	27,000	60 ～ 63
0790 01322120	-120	2	22.225	120	34	M20 × 1.5	21	3.18	23.82	3,5,7,8,10,12	18	30	2.0	28,080	60 ～ 63
0790 01325075	-SCA25.4 -75	2	25.4	75	40	M24 × 2	25	6.35	27.78	3,5,7,8,10,12	21	32	2.0	27,000	75 ～ 125
0790 01325120	-120	2	25.4	120	40	M24 × 2	25	6.35	27.78	3,5,7,8,10,12	21	32	2.4	28,080	75 ～ 125
0790 01331090	-SCA31.75 -90	2	31.75	90	46	M30 × 2	30	7.92	34.92	3,5,7,8,10,12	26	41	2.6	29,160	100 ～ 250
0790 01512075	BT50 -SCA12.7 -75	1	12.7	75	20	M12 × 1.25	15	-	-	3,5,7,8,10,12	12	17	4.3	32,400	50
0790 01512105	-105	1	12.7	105	20	M12 × 1.25	15	-	-	3,5,7,8,10,12	12	17	4.4	34,560	50
0790 01515090	-SCA15.875 -90	2	15.875	90	26	M14 × 1.5	16	3.18	17.42	3,5,7,8,10,12	13	22	4.2	34,560	50 ～ 63
0790 01515120	-120	2	15.875	120	26	M14 × 1.5	16	3.18	17.42	3,5,7,8,10,12	13	22	4.4	35,640	50 ～ 63
0790 01522090	-SCA22.225 -90	2	22.225	90	34	M20 × 1.5	21	3.18	23.82	3,5,7,8,10,12	18	30	4.4	34,560	60 ～ 63
0790 01522135	-135	2	22.225	135	34	M20 × 1.5	21	3.18	23.82	3,5,7,8,10,12	18	30	4.7	36,720	60 ～ 63
0790 01525090	-SCA25.4 -90	2	25.4	90	40	M24 × 2	25	6.35	27.78	3,5,7,8,10,12	21	32	4.5	34,560	75 ～ 125
0790 01525135	-135	2	25.4	135	40	M24 × 2	25	6.35	27.78	3,5,7,8,10,12	21	32	4.9	36,720	75 ～ 125
0790 01531090	-SCA31.75 -90	2	31.75	90	46	M30 × 2	30	7.92	34.92	3,5,7,8,10,12	26	41	4.7	34,560	100 ～ 250
0790 01531135	-135	2	31.75	135	46	M30 × 2	30	7.92	34.92	3,5,7,8,10,12	26	41	5.2	36,720	100 ～ 250
0790 01538090	-SCA38.1 -90	2	38.1	90	55	M36 × 3	36	9.52	42.06	3,5,7,8,10,12	31	46	4.9	34,560	150 ～ 315
0790 01538135	-135	2	38.1	135	55	M36 × 3	36	9.52	42.06	3,5,7,8,10,12	31	46	5.9	37,800	150 ～ 315

締め付けナット及び 3,5,7,8,10,12 サイズのカラーは各 1 個本体に付属しています。
One clamp nut and spacers (size 3, 5, 7, 8, 10, and 12 / one each) are included.

ご注文例 Ordering Example

BT30 - SCA12.7 - 75

シャンクサイズ Shank size	D1	突き出し長さ (L1) Projection length



JTA

ジャコブステーパアーバ
Jacobs Taper Arbor

キーレスドリルチャック用アーバー。
Arbor for keyless drill chuck.

Type1

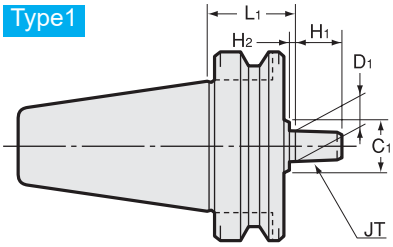

Type2

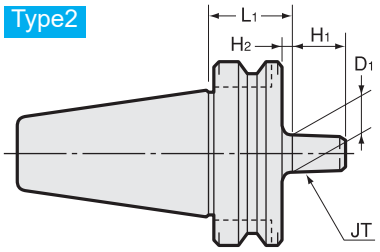

商品コード Code	型式 Model	Type	JT	L1	D1	C1	H1	H2	kg	-
0750 00101030	BT30 -JTA1 -30	1	1	30	9.754	30	15	3	0.5	12,420
0750 00122030	-JTA2S -30	1	2 ショート 2short	30	13.940	30	18	3	0.5	12,420
0750 00102030	-JTA2 -30	1	2	30	14.199	30	20	4	0.5	12,420
0750 00133030	-JTA33 -30	1	33	30	15.850	30	24	4	0.5	12,420
0750 00106030	-JTA6 -30	1	6	30	17.170	30	24	4	0.5	12,420
0750 00103030	-JTA3 -30	1	3	30	20.599	35	28	5	0.5	12,420
0750 00301045	BT40 -JTA1 -45	1	1	45	9.754	30	15	3	1.1	13,600
0750 00301090	-90	1	1	90	9.754	30	15	3	1.4	14,740
0750 00322045	-JTA2S -45	1	2 ショート 2short	45	13.940	30	18	3	1.1	13,600
0750 00322090	-90	1	2 ショート 2short	90	13.940	30	18	3	1.4	14,740
0750 00302045	-JTA2 -45	1	2	45	14.199	30	20	4	1.1	13,600
0750 00302090	-90	1	2	90	14.199	30	20	4	1.4	14,740
0750 00333045	-JTA33 -45	1	33	45	15.850	30	24	4	1.1	13,600
0750 00333090	-90	1	33	90	15.850	30	24	4	1.4	14,740
0750 00306045	-JTA6 -45	1	6	45	17.170	30	24	4	1.2	13,600
0750 00306090	-90	1	6	90	17.170	30	24	4	1.4	14,740
0750 00303045	-JTA3 -45	1	3	45	20.599	35	28	5	1.2	13,600
0750 00303090	-90	1	3	90	20.599	35	28	5	1.5	14,740
0750 00501045	BT50 -JTA1 -45	1	1	45	9.754	30	15	3	3.7	19,640
0750 00501105	-105	1	1	105	9.754	30	15	3	4.1	20,800
0750 00522045	-JTA2S -45	1	2 ショート 2short	45	13.940	30	18	3	4.0	19,640
0750 00522105	-105	1	2 ショート 2short	105	13.940	30	18	3	4.1	20,800
0750 00502045	-JTA2 -45	1	2	45	14.199	30	20	4	4.0	19,640
0750 00502105	-105	1	2	105	14.199	30	20	4	4.4	20,800
0750 00533045	-JTA33 -45	1	33	45	15.850	30	24	4	3.8	19,640
0750 00533105	-105	1	33	105	15.850	30	24	4	4.4	20,800
0750 00506045	-JTA6 -45	1	6	45	17.170	30	24	4	4.0	19,640
0750 00506105	-105	1	6	105	17.170	30	24	4	4.4	20,800
0750 00503045	-JTA3 -45	2	3	45	20.599	-	28	7	4.0	19,640
0750 00503105	-105	1	3	105	20.599	35	28	5	4.6	20,800

ご注文例 Ordering Example

BT30 - JTA1 - 30

シャンクサイズ Shank size	JT1	突き出し長さ (L1) Projection length



MTA

モールステーパホルダ
Morse Taper Holder

タング付モールステーパシャンク用。
For Morse taper shank with tang.

Type1

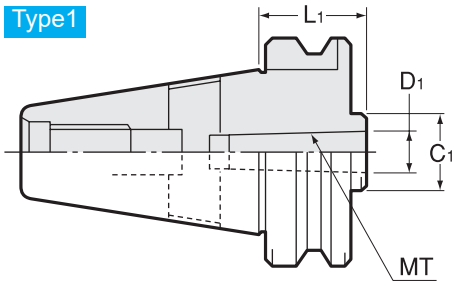

Type2

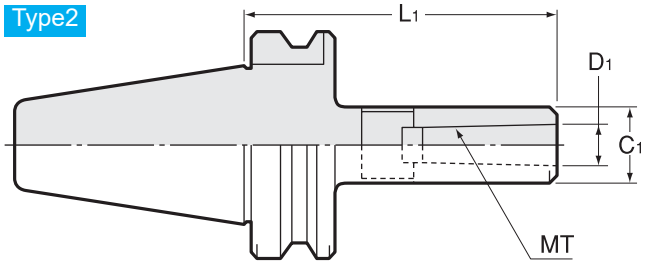

商品コード Code	型式 Model			Type	MT	L1	D1	C1	kg	-
0760 00101045	BT30	-MTA1	-45	1	1	45	12.065	25	0.5	12,090
0760 00102060		-MTA2	-60	1	2	60	17.780	32	0.5	13,300
0760 00103075		-MTA3	-75	1	3	75	23.825	40	0.7	14,510
0760 00301045	BT40	-MTA1	-45	1	1	45	12.065	25	1.0	15,440
0760 00301120			-120	2	1	120	12.065	25	1.3	19,000
0760 00302045		-MTA2	-45	1	2	45	17.780	32	1.0	15,440
0760 00302120			-120	2	2	120	17.780	32	1.4	19,000
0760 00303075		-MTA3	-75	1	3	75	23.825	40	1.2	16,630
0760 00303135			-135	2	3	135	23.825	40	1.8	19,000
0760 00304090		-MTA4	-90	1	4	90	31.267	50	1.4	16,630
0760 00304165			-165	2	4	165	31.267	50	2.4	20,190
0760 00501045	BT50	-MTA1	-45	1	1	45	12.065	25	3.6	26,080
0760 00501120			-120	2	1	120	12.065	25	3.8	28,560
0760 00501180			-180	2	1	180	12.065	25	3.9	31,050
0760 00502045		-MTA2	-45	1	2	45	17.780	32	3.6	26,080
0760 00502135			-135	2	2	135	17.780	32	4.0	28,560
0760 00502180			-180	2	2	180	17.780	32	4.2	31,050
0760 00503045		-MTA3	-45	1	3	45	23.825	40	3.5	26,080
0760 00503150			-150	2	3	150	23.825	40	4.3	28,560
0760 00503180			-180	2	3	180	23.825	40	4.5	31,050
0760 00504075		-MTA4	-75	1	4	75	31.267	50	3.6	28,560
0760 00504180			-180	2	4	180	31.267	50	5.0	31,050
0760 00505105		-MTA5	-105	1	5	105	44.399	65	3.9	33,530
0760 00505210			-210	2	5	210	44.399	65	6.3	43,470

ご注文例 Ordering Example

BT30 - MTA1 - 45

シャンクサイズ Shank size	MT1	突き出し長さ (L1) Projection length



MTB

モールステーパホルダ
Morse Taper Holder

引きネジ式モールステーパシャンク用。
For Morse taper shank with draw-in screw.

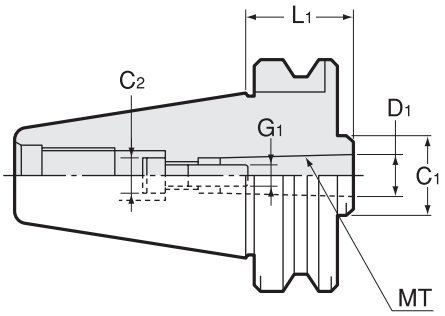

商品コード Code	型式 Model	MT	L1	D1	C1	C2	G1	kg	-
0760 01101045	**BT30 -MTB1 -45**	1	45	12.065	25	10	M6	0.5	12,090
0760 01301045	**BT40 -MTB1 -45**	1	45	12.065	25	10	M6	1.1	15,440
0760 01302045	**-MTB2 -45**	2	45	17.780	32	13	M10	1.0	15,440
0760 01501045	**BT50 -MTB1 -45**	1	45	12.065	25	10	M6	3.7	26,080
0760 01502045	**-MTB2 -45**	2	45	17.780	32	16	M10	3.6	26,080
0760 01503060	**-MTB3 -60**	3	60	23.825	40	18	M12	3.7	26,080
0760 01504075	**-MTB4 -75**	4	75	31.267	50	20.5	M16	3.7	28,560

ご注文例 Ordering Example

BT30 - MTB1 - 45

シャンクサイズ Shank size	MT1	突き出し長さ (L1) Projection length

MEMO



TWA/BT

マルチボアツーリングシステム ツインカッタボーリングバー
Twin Cuter Boring Bar

止り・通し穴の粗加工ボーリング用。
For rough boring for blind hole and through hole.

ホルダセット Holder set

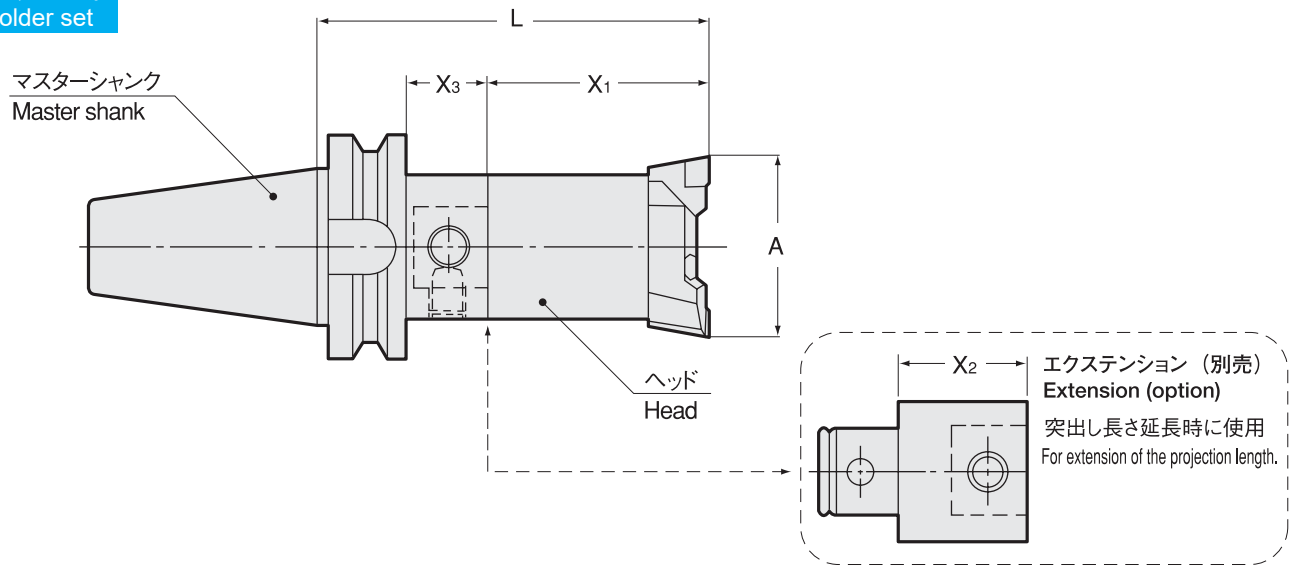

セット型式 Set model	加工径 Boring dia. A	L	X1	X3	kg	—	単体型式 Single model マスターシャンク Master shank	ヘッド Head	チップ Insert	対応エクステンション Extension	X2
BT30 -TWA 29 -105	29 ～ 37	105	56	27	0.7	37,360	BT30 -2514- 49	TWA 29-14	NO.103	EX-2514-40	40
-TWA 36 -105	36 ～ 44	105	56	27	0.8	42,440	BT30 -2514- 49	TWA 36-14	NO.103	EX-2514-40	40
-TWA 43 -120	43 ～ 54	120	66	32	1.0	48,490	BT30 -3218- 54	TWA 43-18	NO.104	EX-3218-40	40
-TWA 53 -120	53 ～ 66	120	75	23	1.3	54,750	BT30 -4022- 45	TWA 53-22	NO.104	EX-4022-40	40
BT40 -TWA 29 -105	29 ～ 37	105	56	22	1.2	38,440	BT40 -2514- 49	TWA 29-14	NO.103	EX-2514-40	40
-145	29 ～ 37	145	56	62	1.4	40,600	BT40 -2514- 89	TWA 29-14	NO.103	EX-2514-40	40
-TWA 36 -105	36 ～ 44	105	56	22	1.2	43,520	BT40 -2514- 49	TWA 36-14	NO.103	EX-2514-40	40
-145	36 ～ 44	145	56	62	1.3	45,680	BT40 -2514- 89	TWA 36-14	NO.103	EX-2514-40	40
-TWA 43 -120	43 ～ 54	120	66	27	1.5	49,570	BT40 -3218- 54	TWA 43-18	NO.104	EX-3218-40	40
-160	43 ～ 54	160	66	67	1.7	50,650	BT40 -3218- 94	TWA 43-18	NO.104	EX-3218-40	40
-TWA 53 -135	53 ～ 66	135	75	33	1.9	55,830	BT40 -4022- 60	TWA 53-22	NO.104	EX-4022-40	40
-175	53 ～ 66	175	75	73	2.2	56,910	BT40 -4022- 100	TWA 53-22	NO.104	EX-4022-40	40
-TWA 65 -130	65 ～ 83	129	75	27	2.4	63,610	BT40 -5028- 54	TWA 65-28	NO.104	EX-5028-40	40
-170	65 ～ 83	169	75	67	2.9	65,770	BT40 -5028- 94	TWA 65-28	NO.104	EX-5028-100	100
-TWA 82 -155	82 ～ 103	154	90	37	3.8	67,060	BT40 -6336- 64	TWA 82-36	NO.104	EX-6336-50	50
-205	82 ～ 103	204	90	87	4.9	68,140	BT40 -6336- 114	TWA 82-36	NO.104	EX-6336-125	125
-TWA100 -160	100 ～ 130	160	90	43	5.2	77,760	BT40 -8036- 70	TWA 100-36	NO.104		
-210	100 ～ 130	210	90	93	7.2	79,920	BT40 -8036- 120	TWA 100-36	NO.104		
-TWA125 -160	125 ～ 155	160	90	43	5.3	80,130	BT40 -8036- 70	TWA 125-36	NO.104	EX-8036-50	50
-210	125 ～ 155	210	90	93	7.3	82,290	BT40 -8036- 120	TWA 125-36	NO.104	EX-8036-125	125
-TWA150 -160	150 ～ 205	160	90	43	6.2	88,340	BT40 -8036- 70	TWA 150-36	NO.104		
-210	150 ～ 205	210	90	93	8.2	90,500	BT40 -8036- 120	TWA 150-36	NO.104		
BT50 -TWA 29 -120	29 ～ 37	120	56	26	3.8	46,000	BT50 -2514- 64	TWA 29-14	NO.103	EX-2514-40	40
-160	29 ～ 37	160	56	66	3.9	47,080	BT50 -2514- 104	TWA 29-14	NO.103	EX-2514-40	40
-TWA 36 -120	36 ～ 44	120	56	26	3.8	51,080	BT50 -2514- 64	TWA 36-14	NO.103	EX-2514-40	40
-160	36 ～ 44	160	56	66	3.9	52,160	BT50 -2514- 104	TWA 36-14	NO.103	EX-2514-40	40
-TWA 43 -135	43 ～ 54	135	66	31	4.1	57,130	BT50 -3218- 69	TWA 43-18	NO.104	EX-3218-40	40
-175	43 ～ 54	175	66	71	4.2	58,210	BT50 -3218- 109	TWA 43-18	NO.104	EX-3218-40	40
-215	43 ～ 54	215	66	111	4.4	59,290	BT50 -3218- 149	TWA 43-18	NO.104	EX-3218-40	40
-TWA 53 -135	53 ～ 66	135	75	22	4.3	63,390	BT50 -4022- 60	TWA 53-22	NO.104	EX-4022-40	40
-175	53 ～ 66	175	75	62	4.7	64,470	BT50 -4022- 100	TWA 53-22	NO.104	EX-4022-40	40
-215	53 ～ 66	215	75	102	5.0	65,550	BT50 -4022- 140	TWA 53-22	NO.104	EX-4022-40	40
-255	53 ～ 66	255	75	142	5.4	67,710	BT50 -4022- 180	TWA 53-22	NO.104	EX-4022-40	40

特殊品もご用命ください。

Specials on request

セット型式 Set model			加工径 Boring dia. A	L	X1	X3	kg	—	単体型式 Single model マスターシャンク Master shank			ヘッド Head		チップ Insert	対応エクステンション Extension	X2
BT50	-TWA 65	-140	65 ～ 83	140	75	27	4.8	71,170	BT50	-5028-	65	TWA	65-28	NO.104	EX-5028-40 EX-5028-100	40 100
		-180	65 ～ 83	180	75	67	5.3	73,330	BT50	-5028-	105	TWA	65-28	NO.104		
		-240	65 ～ 83	240	75	127	6.2	75,490	BT50	-5028-	165	TWA	65-28	NO.104		
		-280	65 ～ 83	280	75	167	6.9	76,570	BT50	-5028-	205	TWA	65-28	NO.104		
	-TWA 82	-165	82 ～ 103	165	90	37	6.3	74,620	BT50	-6336-	75	TWA	82-36	NO.104	EX-6336-50 EX-6336-125	50 125
		-215	82 ～ 103	215	90	87	7.5	76,780	BT50	-6336-	125	TWA	82-36	NO.104		
		-290	82 ～ 103	290	90	162	9.2	78,940	BT50	-6336-	200	TWA	82-36	NO.104		
	-TWA100	-165	100 ～ 130	165	90	37	7.7	85,320	BT50	-8036-	75	TWA	100-36	NO.104	EX-8036-50 EX-8036-125	50 125
		-215	100 ～ 130	215	90	87	9.4	88,560	BT50	-8036-	125	TWA	100-36	NO.104		
		-290	100 ～ 130	290	90	162	12.4	89,640	BT50	-8036-	200	TWA	100-36	NO.104		
	-TWA125	-165	125 ～ 155	165	90	37	7.8	87,690	BT50	-8036-	75	TWA	125-36	NO.104		
		-215	125 ～ 155	215	90	87	9.5	90,930	BT50	-8036-	125	TWA	125-36	NO.104		
		-290	125 ～ 155	290	90	162	12.5	92,010	BT50	-8036-	200	TWA	125-36	NO.104		
	-TWA150	-165	150 ～ 205	165	90	37	8.6	95,900	BT50	-8036-	75	TWA	150-36	NO.104		
		-215	150 ～ 205	215	90	87	10.5	99,140	BT50	-8036-	125	TWA	150-36	NO.104		
		-290	150 ～ 205	290	90	162	13.5	100,220	BT50	-8036-	200	TWA	150-36	NO.104		

マルチボアツーリングシステムには各々の単体型式がマーキングしてあり、セット型式のマーキングはありません。
No model marking as a holder set. Marking as single model only.

マスターシャンク Master shank
BT……P. 192　AHO･A…P. 270
HSK……P. 342　C……P. 382

ヘッド Head
P. 170

リダクション Reduction
P. 190

エクステンション Extension
P. 191

スローアウェイチップ Inserts
P. 194

クランプボルト Clamp bolt
P. 194

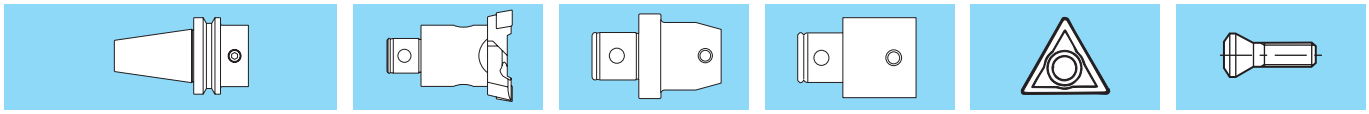

納入時の伝票型式は BT50-8036-75（マスターシャンク）TWA150-36（ヘッド）の様に 2 葉になります。
The model number as a set will be divided into two single model numbers on delivery slip, such as BT50-8036-75 (Master shank) and TWA150-36 (Head).

ご注文例 Ordering Example

BT40 - TWA150 - 160

シャンクサイズ Shank size	最小加工径 Min. boring dia.	突き出し長さ (L) Projection length



TWA

マルチボアツーリングシステム ツインカッタヘッド
Twin Cutter Head

止り・通し穴の粗加工ボーリング用。
For rough boring for blind hole and through hole.

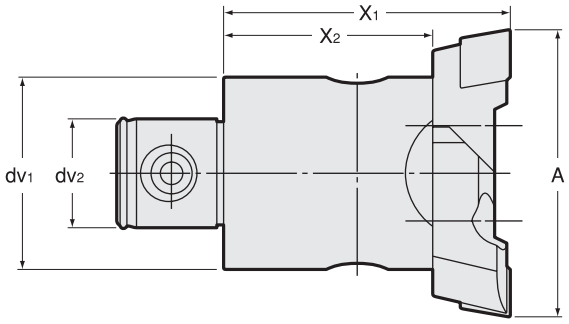

商品コード Code	型式 Model	加工径 Boring dia. A	X1	X2	dv1	dv2	kg	–	チップ Insert
5000 03002914	TWA 29 -14	29 ～ 37	56	42	25	14	0.2	21,160	NO.103
5000 03003614	36 -14	36 ～ 44	56	42	25	14	0.3	26,240	NO.103
5000 03004318	43 -18	43 ～ 54	66	46	32	18	0.4	31,210	NO.104
5000 03005322	53 -22	53 ～ 66	75	55	40	22	0.7	37,470	NO.104
5000 03006528	65 -28	65 ～ 83	75	55	50	28	1.1	45,250	NO.104
5000 03008236	82 -36	82 ～ 103	90	60	63	36	2.2	47,620	NO.104
5000 03010036	100 -36	100 ～ 130	90	60	80	36	3.0	58,320	NO.104
5000 03012536	125 -36	125 ～ 155	90	60	80	36	3.1	60,690	NO.104
5000 03015036	150 -36	150 ～ 205	90	60	80	36	4.0	68,900	NO.104

マスターシャンク Master shank
BT ……P. 192　AHO·A…P. 270
HSK……P. 342　C……P. 382
リダクション Reduction P. 190
エクステンション Extension P. 191
スローアウェイチップ Inserts P. 194
クランプボルト Clamp bolt P. 194

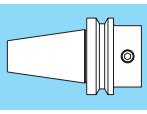
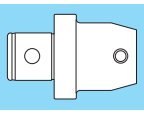
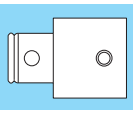

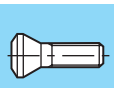

セット内容
Set of TWA Head

型式 Model	ボディ Body			インサートホルダ Insert holder		
	商品コード Code	ウォールハプター オーダーナンバー Wohlhaupter No.	–	商品コード Code	ウォールハプター オーダーナンバー Wohlhaupter No.	–
TWA 29 -14	5000 10148001	148 001	11,120	5000 20151001	151 001	5,020 × 2 ケ
36 -14	5000 10148002	148 002	13,710	5000 20151002	151 002	6,260 × 2 ケ
43 -18	5000 10148003	148 003	16,200	5000 20151003	151 003	7,500 × 2 ケ
53 -22	5000 10148004	148 004	19,980	5000 20151004	151 004	8,740 × 2 ケ
65 -28	5000 10148005	148 005	26,130	5000 20151005	151 005	9,550 × 2 ケ
82 -36	5000 10148006	148 006	26,130	5000 20151086	151 086	10,740 × 2 ケ
100 -36	5000 10148007	148 007	34,450	5000 20151087	151 087	11,930 × 2 ケ
125 -36	5000 10148007	148 007	34,450	5000 20151088	151 088	13,120 × 2 ケ
150 -36	5000 10148009	148 009	42,660	5000 20151088	151 088	13,120 × 2 ケ

ご注文例 Ordering Example

TWA29 - 14

最小加工径 Min. boring dia.　ジョイント部 インローサイズ Centering location size

特殊品もご用命ください。

Specials on request

MEMO



TWB/BT

マルチボアツーリングシステム ツインカッタボーリングバー
Twin Cuter Boring Bar

通し穴の粗加工ボーリング用。
For rough boring for through hole.

ホルダセット Holder set

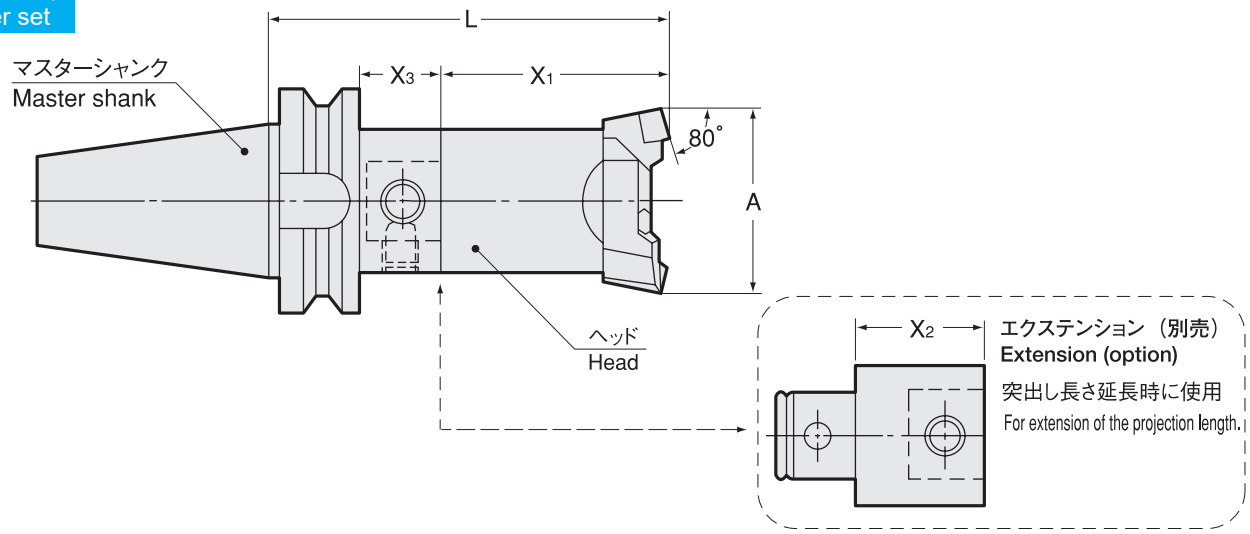

セット型式 Set model			加工径 Boring dia. A	L	X1	X3	kg	—	単体型式 Single model マスターシャンク Master shank	ヘッド Head	チップ Insert	対応エクステンション Extension	X2
BT30	-TWB29	-105	29 ～ 37	105	56	27	0.7	37,360	BT30 -2514- 49	TWB 29-14	NO.112	EX-2514-40	40
	-TWB36	-105	36 ～ 44	105	56	27	0.7	42,440	BT30 -2514- 49	TWB 36-14	NO.112	EX-2514-40	40
	-TWB43	-120	43 ～ 54	120	66	32	0.9	48,490	BT30 -3218- 54	TWB 43-18	NO.113	EX-3218-40	40
	-TWB53	-120	53 ～ 66	120	75	23	1.2	54,750	BT30 -4022- 45	TWB 53-22	NO.113	EX-4022-40	40
BT40	-TWB29	-105	29 ～ 37	105	56	22	1.2	38,440	BT40 -2514- 49	TWB 29-14	NO.112	EX-2514-40	40
		-145	29 ～ 37	145	56	62	1.3	40,600	BT40 -2514- 89	TWB 29-14	NO.112	EX-2514-40	40
	-TWB36	-105	36 ～ 44	105	56	22	1.2	43,520	BT40 -2514- 49	TWB 36-14	NO.112	EX-2514-40	40
		-145	36 ～ 44	145	56	62	1.3	45,680	BT40 -2514- 89	TWB 36-14	NO.112	EX-2514-40	40
	-TWB43	-120	43 ～ 54	120	66	27	1.5	49,570	BT40 -3218- 54	TWB 43-18	NO.113	EX-3218-40	40
		-160	43 ～ 54	160	66	67	1.7	50,650	BT40 -3218- 94	TWB 43-18	NO.113	EX-3218-40	40
	-TWB53	-135	53 ～ 66	135	75	33	1.9	55,830	BT40 -4022- 60	TWB 53-22	NO.113	EX-4022-40	40
		-175	53 ～ 66	175	75	73	2.2	56,910	BT40 -4022- 100	TWB 53-22	NO.113	EX-4022-40	40
	-TWB65	-130	65 ～ 83	129	75	27	2.4	63,610	BT40 -5028- 54	TWB 65-28	NO.113	EX-5028-40	40
		-170	65 ～ 83	169	75	67	2.8	65,770	BT40 -5028- 94	TWB 65-28	NO.113	EX-5028-100	100
	-TWB82	-155	82 ～ 103	154	90	37	3.8	67,060	BT40 -6336- 64	TWB 82-36	NO.113	EX-6336-50	50
		-205	82 ～ 103	204	90	87	4.9	68,140	BT40 -6336- 114	TWB 82-36	NO.113	EX-6336-125	125
	-TWB100	-160	100 ～ 130	160	90	43	5.1	77,760	BT40 -8036- 70	TWB 100-36	NO.113	EX-8036-50 EX-8036-125	50 125
		-210	100 ～ 130	210	90	93	7.2	79,920	BT40 -8036- 120	TWB 100-36	NO.113		
	-TWB125	-160	125 ～ 155	160	90	43	5.4	80,130	BT40 -8036- 70	TWB 125-36	NO.113		
		-210	125 ～ 155	210	90	93	7.4	82,290	BT40 -8036- 120	TWB 125-36	NO.113		
	-TWB150	-160	150 ～ 205	160	90	43	6.2	88,340	BT40 -8036- 70	TWB 150-36	NO.113		
		-210	150 ～ 205	210	90	93	8.1	90,500	BT40 -8036- 120	TWB 150-36	NO.113		
BT50	-TWB29	-120	29 ～ 37	120	56	26	3.8	46,000	BT50 -2514- 64	TWB 29-14	NO.112	EX-2514-40	40
		-160	29 ～ 37	160	56	66	3.9	47,080	BT50 -2514- 104	TWB 29-14	NO.112	EX-2514-40	40
	-TWB36	-120	36 ～ 44	120	56	26	3.8	51,080	BT50 -2514- 64	TWB 36-14	NO.112	EX-2514-40	40
		-160	36 ～ 44	160	56	66	3.9	52,160	BT50 -2514- 104	TWB 36-14	NO.112	EX-2514-40	40
	-TWB43	-135	43 ～ 54	135	66	31	4.1	57,130	BT50 -3218- 69	TWB 43-18	NO.113	EX-3218-40	40
		-175	43 ～ 54	175	66	71	4.2	58,210	BT50 -3218- 109	TWB 43-18	NO.113	EX-3218-40	40
		-215	43 ～ 54	215	66	111	4.4	59,290	BT50 -3218- 149	TWB 43-18	NO.113	EX-3218-40	40
	-TWB53	-135	53 ～ 66	135	75	22	4.3	63,390	BT50 -4022- 60	TWB 53-22	NO.113	EX-4022-40	40
		-175	53 ～ 66	175	75	62	4.7	64,470	BT50 -4022- 100	TWB 53-22	NO.113	EX-4022-40	40
		-215	53 ～ 66	215	75	102	5.0	65,550	BT50 -4022- 140	TWB 53-22	NO.113	EX-4022-40	40
		-255	53 ～ 66	255	75	142	5.4	67,710	BT50 -4022- 180	TWB 53-22	NO.113	EX-4022-40	40

特殊品もご用命ください。

Specials on request

セット型式 Set model			加工径 Boring dia. A	L	X1	X3	kg	—	単体型式 Single model マスターシャンク Master shank			ヘッド Head		チップ Insert	対応エクステンション Extension	X2
BT50	-TWB65	-140	65 ～ 83	140	75	27	4.8	71,170	BT50	-5028-	65	TWB	65-28	NO.113	EX-5028-40 EX-5028-100	40 100
		-180	65 ～ 83	180	75	67	5.3	73,330	BT50	-5028-	105	TWB	65-28	NO.113		
		-240	65 ～ 83	240	75	127	6.2	75,490	BT50	-5028-	165	TWB	65-28	NO.113		
		-280	65 ～ 83	280	75	167	6.9	76,570	BT50	-5028-	205	TWB	65-28	NO.113		
	-TWB82	-165	82 ～ 103	165	90	37	6.3	74,620	BT50	-6336-	75	TWB	82-36	NO.113	EX-6336-50 EX-6336-125	50 125
		-215	82 ～ 103	215	90	87	7.5	76,780	BT50	-6336-	125	TWB	82-36	NO.113		
		-290	82 ～ 103	290	90	162	9.2	78,940	BT50	-6336-	200	TWB	82-36	NO.113		
	-TWB100	-165	100 ～ 130	165	90	37	7.7	85,320	BT50	-8036-	75	TWB	100-36	NO.113	EX-8036-50 EX-8036-125	50 125
		-215	100 ～ 130	215	90	87	9.4	88,560	BT50	-8036-	125	TWB	100-36	NO.113		
		-290	100 ～ 130	290	90	162	12.4	89,640	BT50	-8036-	200	TWB	100-36	NO.113		
	-TWB125	-165	125 ～ 155	165	90	37	7.9	87,690	BT50	-8036-	75	TWB	125-36	NO.113		
		-215	125 ～ 155	215	90	87	9.7	90,930	BT50	-8036-	125	TWB	125-36	NO.113		
		-290	125 ～ 155	290	90	162	12.5	92,010	BT50	-8036-	200	TWB	125-36	NO.113		
	-TWB150	-165	150 ～ 205	165	90	37	8.6	95,900	BT50	-8036-	75	TWB	150-36	NO.113		
		-215	150 ～ 205	215	90	87	10.5	99,140	BT50	-8036-	125	TWB	150-36	NO.113		
		-290	150 ～ 205	290	90	162	13.5	100,220	BT50	-8036-	200	TWB	150-36	NO.113		

マルチボアツーリングシステムには各々の単体型式がマーキングしてあり、セット型式のマーキングはありません。
No model marking as a holder set. Marking as single model only.

マスターシャンク Master shank
BT ……P. 192　AHO･A…P. 270
HSK……P. 342　C……P. 382

ヘッド Head
P. 174

リダクション Reduction
P. 190

エクステンション Extension
P. 191

スローアウェイチップ Inserts
P. 194

クランプボルト Clamp bolt
P. 194

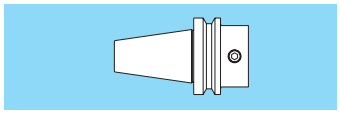
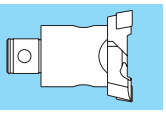
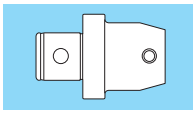
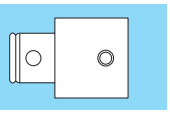

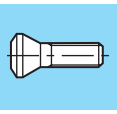

納入時の伝票型式は BT50-8036-75（マスターシャンク）TWB150-36（ヘッド）の様に 2 葉になります。
The model number as a set will be divided into two single model numbers on delivery slip, such as BT50-8036-75 (Master shank) and TWB150-36 (Head).

ご注文例 Ordering Example

BT40 - TWB150 - 160

シャンクサイズ Shank size	最小加工径 Min. boring dia.	突き出し長さ (L) Projection length



TWB

マルチボアツーリングシステム ツインカッタヘッド
Twin Cutter Head

通し穴の粗加工ボーリング用。
For rough boring for through hole.

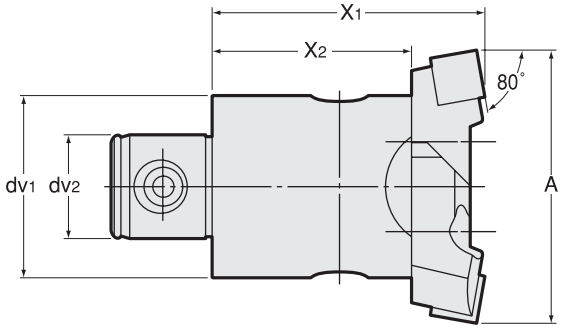

商品コード Code	型式 Model	加工径 Boring dia. A	X1	X2	dv1	dv2	kg	–	チップ Insert
5000 04002914	**TWB 29 -14**	29 ～ 37	56	42	25	14	0.2	21,160	NO.112
5000 04003614	**36 -14**	36 ～ 44	56	42	25	14	0.3	26,240	NO.112
5000 04004318	**43 -18**	43 ～ 54	66	46	32	18	0.4	31,210	NO.113
5000 04005322	**53 -22**	53 ～ 66	75	55	40	22	0.7	37,470	NO.113
5000 04006528	**65 -28**	65 ～ 83	75	55	50	28	1.1	45,250	NO.113
5000 04008236	**82 -36**	82 ～ 103	90	60	63	36	2.2	47,620	NO.113
5000 04010036	**100 -36**	100 ～ 130	90	60	80	36	3.0	58,320	NO.113
5000 04012536	**125 -36**	125 ～ 155	90	60	80	36	3.2	60,690	NO.113
5000 04015036	**150 -36**	150 ～ 205	90	60	80	36	4.0	68,900	NO.113

マスターシャンク Master shank
BT ……P. 192　AHO·A…P. 270
HSK……P. 342　C……P. 382

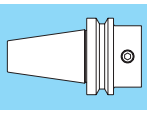

リダクション Reduction
P. 190

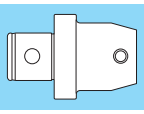

エクステンション Extension
P. 191

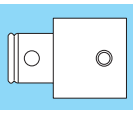

スローアウェイチップ Inserts
P. 194



クランプボルト Clamp bolt
P. 194

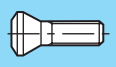

セット内容
Set of TWB Head

型式 Model	ボディ Body			インサートホルダ Insert holder		
	商品コード Code	ウォールハプター オーダーナンバー Wohlhaupter No.	–	商品コード Code	ウォールハプター オーダーナンバー Wohlhaupter No.	–
TWB 29 -14	5000 10148001	148 001	11,120	5000 21151011	151 011	5,020 × 2 ケ
36 -14	5000 10148002	148 002	13,710	5000 21151012	151 012	6,260 × 2 ケ
43 -18	5000 10148003	148 003	16,200	5000 21151013	151 013	7,500 × 2 ケ
53 -22	5000 10148004	148 004	19,980	5000 21151014	151 014	8,740 × 2 ケ
65 -28	5000 10148005	148 005	26,130	5000 21151015	151 015	9,550 × 2 ケ
82 -36	5000 10148006	148 006	26,130	5000 21151036	151 036	10,740 × 2 ケ
100 -36	5000 10148007	148 007	34,450	5000 21151037	151 037	11,930 × 2 ケ
125 -36	5000 10148007	148 007	34,450	5000 21151038	151 038	13,120 × 2 ケ
150 -36	5000 10148009	148 009	42,660	5000 21151038	151 038	13,120 × 2 ケ

ご注文例 Ordering Example

TWB29 - 14
最小加工径 Min. boring dia.
ジョイント部インローサイズ Centering location size

特殊品もご用命ください。

Specials on request

MEMO



FBA/BT

マルチボアツーリングシステム ファインボーリングバー
Fine Boring Bar

止り・通し穴の仕上加工ボーリング用。
For finish boring for blind hole and through hole.

ホルダセット
Holder set

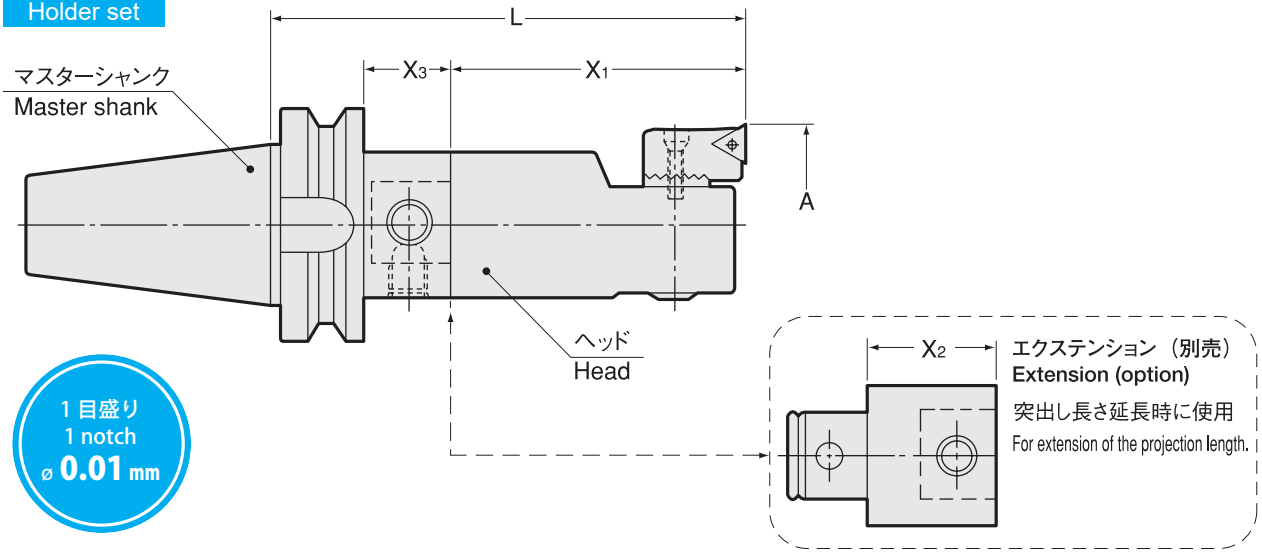

1 目盛り
1 notch
⌀ 0.01 mm

セット型式 Set model			加工径 Boring dia. A	L	X1	X3	kg	—	単体型式 Single model マスターシャンク Master shank			ヘッド Head		チップ Insert	対応エクステンション Extension	X2
BT30	-FBA20J	-90	20 ～ 24	90	40	28	0.5	53,130	BT30	-1811-	50	FBA	20-11J	NO.60	EX-1811-40	40
	-FBA24J	-105	24 ～ 29	105	40	43	0.6	55,400	BT30	-2211-	65	FBA	24-11J	NO.60	EX-2211-40	40
	-FBA29A	-105	29 ～ 37	105	56	27	0.7	58,750	BT30	-2514-	49	FBA	29-14A	NO.60	EX-2514-40	40
	-FBA36A	-105	36 ～ 44	105	56	27	0.7	58,750	BT30	-2514-	49	FBA	36-14A	NO.60	EX-2514-40	40
	-FBA43A	-120	43 ～ 54	120	66	32	1.1	64,360	BT30	-3218-	54	FBA	43-18A	NO.60	EX-3218-40	40
	-FBA53A	-120	53 ～ 66	120	75	23	1.4	68,360	BT30	-4022-	45	FBA	53-22A	NO.60	EX-4022-40	40
BT40	-FBA20J	-90	20 ～ 24	90	40	23	1.0	54,210	BT40	-1811-	50	FBA	20-11J	NO.60	EX-1811-40	40
		-130	20 ～ 24	130	40	63	1.1	55,290	BT40	-1811-	90	FBA	20-11J	NO.60	EX-1811-40	40
	-FBA24J	-105	24 ～ 29	105	40	38	1.1	56,480	BT40	-2211-	65	FBA	24-11J	NO.60	EX-2211-40	40
		-145	24 ～ 29	145	40	78	1.2	58,640	BT40	-2211-	105	FBA	24-11J	NO.60	EX-2211-40	40
	-FBA29A	-105	29 ～ 37	105	56	22	1.2	59,830	BT40	-2514-	49	FBA	29-14A	NO.60	EX-2514-40	40
		-145	29 ～ 37	145	56	62	1.5	61,990	BT40	-2514-	89	FBA	29-14A	NO.60	EX-2514-40	40
	-FBA36A	-105	36 ～ 44	105	56	22	1.2	59,830	BT40	-2514-	49	FBA	36-14A	NO.60	EX-2514-40	40
		-145	36 ～ 44	145	56	62	1.5	61,990	BT40	-2514-	89	FBA	36-14A	NO.60	EX-2514-40	40
	-FBA43A	-120	43 ～ 54	120	66	27	1.5	65,440	BT40	-3218-	54	FBA	43-18A	NO.60	EX-3218-40	40
		-160	43 ～ 54	160	66	67	1.7	66,520	BT40	-3218-	94	FBA	43-18A	NO.60	EX-3218-40	40
	-FBA53A	-135	53 ～ 66	135	75	33	1.9	69,440	BT40	-4022-	60	FBA	53-22A	NO.60	EX-4022-40	40
		-175	53 ～ 66	175	75	73	2.2	70,520	BT40	-4022-	100	FBA	53-22A	NO.60	EX-4022-40	40
	-FBA65A	-130	65 ～ 83	129	75	27	2.5	79,050	BT40	-5028-	54	FBA	65-28A	NO.60	EX-5028-40	40
		-170	65 ～ 83	169	75	67	2.9	81,210	BT40	-5028-	94	FBA	65-28A	NO.60	EX-5028-100	100
	-FBA82A	-155	82 ～ 103	154	90	37	3.9	80,130	BT40	-6336-	64	FBA	82-36A	NO.60	EX-6336-50	50
		-205	82 ～ 103	204	90	87	4.9	81,210	BT40	-6336-	114	FBA	82-36A	NO.60	EX-6336-125	125

セット型式 Set model			加工径 Boring dia. A	L	X1	X3	kg	—	単体型式 Single model マスターシャンク Master shank			ヘッド Head		チップ Insert	対応エクステンション Extension	X2
BT50	-FBA20J	-105	20 ～ 24	105	40	27	3.6	61,770	BT50	-1811-	65	FBA	20-11J	NO.60	EX-1811-40	40
		-145	20 ～ 24	145	40	67	3.7	62,850	BT50	-1811-	105	FBA	20-11J	NO.60	EX-1811-40	40
	-FBA24J	-105	24 ～ 29	105	40	27	3.7	64,040	BT50	-2211-	65	FBA	24-11J	NO.60	EX-2211-40	40
		-145	24 ～ 29	145	40	67	3.8	65,120	BT50	-2211-	105	FBA	24-11J	NO.60	EX-2211-40	40
	-FBA29A	-120	29 ～ 37	120	56	26	3.8	67,390	BT50	-2514-	64	FBA	29-14A	NO.60	EX-2514-40	40
		-160	29 ～ 37	160	56	66	3.9	68,470	BT50	-2514-	104	FBA	29-14A	NO.60	EX-2514-40	40
	-FBA36A	-120	36 ～ 44	120	56	26	3.8	67,390	BT50	-2514-	64	FBA	36-14A	NO.60	EX-2514-40	40
		-160	36 ～ 44	160	56	66	3.9	68,470	BT50	-2514-	104	FBA	36-14A	NO.60	EX-2514-40	40
	-FBA43A	-135	43 ～ 54	135	66	31	4.1	73,000	BT50	-3218-	69	FBA	43-18A	NO.60	EX-3218-40	40
		-175	43 ～ 54	175	66	71	4.4	74,080	BT50	-3218-	109	FBA	43-18A	NO.60	EX-3218-40	40
		-215	43 ～ 54	215	66	111	4.6	75,160	BT50	-3218-	149	FBA	43-18A	NO.60	EX-3218-40	40
	-FBA53A	-135	53 ～ 66	135	75	22	4.4	77,000	BT50	-4022-	60	FBA	53-22A	NO.60	EX-4022-40	40
		-175	53 ～ 66	175	75	62	4.7	78,080	BT50	-4022-	100	FBA	53-22A	NO.60	EX-4022-40	40
		-215	53 ～ 66	215	75	102	5.0	79,160	BT50	-4022-	140	FBA	53-22A	NO.60	EX-4022-40	40
		-255	53 ～ 66	255	75	142	5.4	81,320	BT50	-4022-	180	FBA	53-22A	NO.60	EX-4022-40	40
	-FBA65A	-140	65 ～ 83	140	75	27	4.9	86,610	BT50	-5028-	65	FBA	65-28A	NO.60	EX-5028-40 EX-5028-100	40 100
		-180	65 ～ 83	180	75	67	5.4	88,770	BT50	-5028-	105	FBA	65-28A	NO.60		
		-240	65 ～ 83	240	75	127	6.3	90,930	BT50	-5028-	165	FBA	65-28A	NO.60		
		-280	65 ～ 83	280	75	167	6.9	92,010	BT50	-5028-	205	FBA	65-28A	NO.60		
	-FBA82A	-165	82 ～ 103	165	90	37	6.3	87,690	BT50	-6336-	75	FBA	82-36A	NO.60	EX-6336-50 EX-6336-125	50 125
		-215	82 ～ 103	215	90	87	7.6	89,850	BT50	-6336-	125	FBA	82-36A	NO.60		
		-290	82 ～ 103	290	90	162	9.2	92,010	BT50	-6336-	200	FBA	82-36A	NO.60		

マルチボアツーリングシステムには各々の単体型式がマーキングしてあり、セット型式のマーキングはありません。
No model marking as a holder set. Marking as single model only.

マスターシャンク Master shank
BT ……P. 192　AHO･A…P. 270
HSK……P. 342　C……P. 382

ヘッド Head P. 179

リダクション Reduction P. 190

エクステンション Extension P. 191

スローアウェイチップ Inserts P. 194

クランプボルト Clamp bolt P. 194

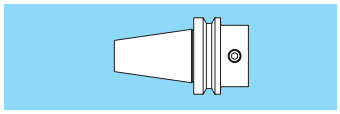
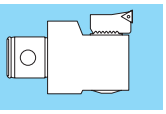
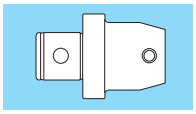
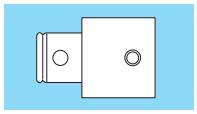

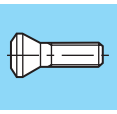

納入時の伝票型式は BT50-6336-75（マスターシャンク）FBA82-36J（ヘッド）の様に 2 葉になります。
The model number as a set will be divided into two single model numbers on delivery slip, such as BT50-6336-75 (Master shank) and FBA82-36J (Head).

ご注文例 Ordering Example

BT50 - FBA82J - 165

シャンクサイズ Shank size	最小加工径 Min. boring dia.	突き出し長さ (L) Projection length



FBB·A/BT

マルチボアツーリングシステム ファインボーリングバー
Fine Boring Bar

止り・通し穴の仕上大径加工ボーリング用。
For finish boring for large diameter blind hole and through hole.

ホルダセット
Holder set

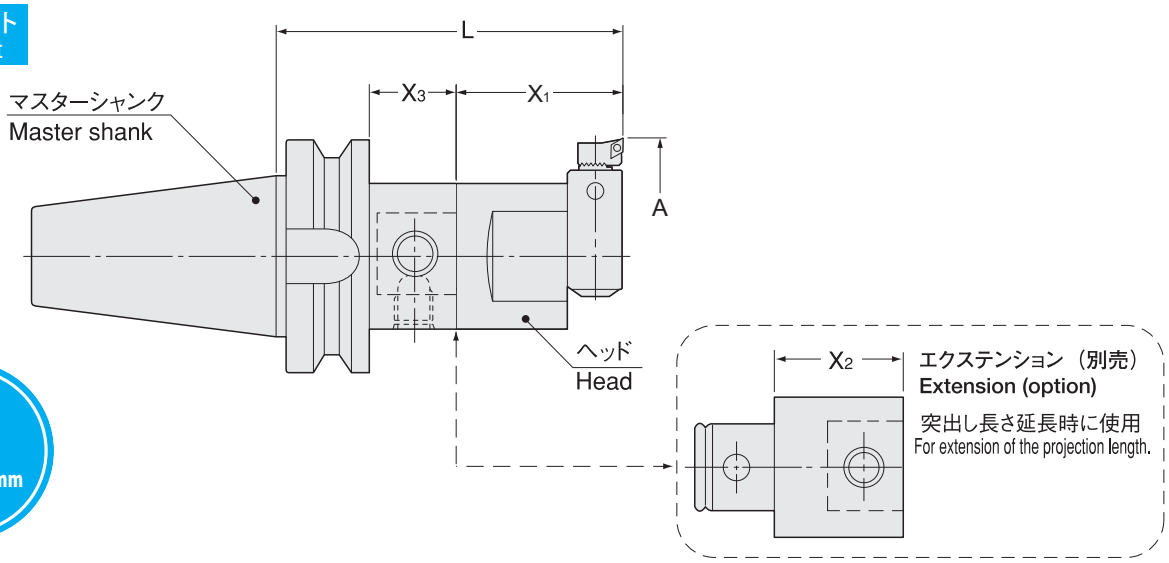

1 目盛り
1 notch
ø 0.01 mm

セット型式 Set model	加工径 Boring dia. A	L	X1	X3	kg	—	単体型式 Single model マスターシャンク Master shank	ヘッド Head	チップ Insert	対応エクステンション Extension	X2
BT40 -FBB100A -160	100 ～ 155	160	90	43	4.6	235,310	BT40 -8036- 70	FBB 100-36A	NO.103	EX-8036-50 EX-8036-125	50 125
-210	100 ～ 155	210	90	93	6.6	237,470	BT40 -8036- 120	FBB 100-36A	NO.103		
-FBB150A -160	150 ～ 205	160	90	43	5.7	243,510	BT40 -8036- 70	FBB 150-36A	NO.103		
-210	150 ～ 205	210	90	93	7.6	245,670	BT40 -8036- 120	FBB 150-36A	NO.103		
BT50 -FBB100A -165	100 ～ 155	165	90	37	7.1	242,870	BT50 -8036- 75	FBB 100-36A	NO.103	EX-8036-50 EX-8036-125	50 125
-215	100 ～ 155	215	90	87	8.9	246,110	BT50 -8036- 125	FBB 100-36A	NO.103		
-290	100 ～ 155	290	90	162	11.8	247,190	BT50 -8036- 200	FBB 100-36A	NO.103		
-FBB150A -165	150 ～ 205	165	90	37	8.1	251,070	BT50 -8036- 75	FBB 150-36A	NO.103		
-215	150 ～ 205	215	90	87	9.9	254,310	BT50 -8036- 125	FBB 150-36A	NO.103		
-290	150 ～ 205	290	90	162	12.9	255,390	BT50 -8036- 200	FBB 150-36A	NO.103		

マルチボアツーリングシステムには各々の単体型式がマーキングしてあり、セット型式のマーキングはありません。
No model marking as a holder set. Marking as single model only.

マスターシャンク Master shank
BT ……P. 192　AHO·A…P. 270
HSK……P. 342　C ……P. 382
ヘッド Head P. 179
リダクション Reduction P. 190
エクステンション Extension P. 191
スローアウェイチップ Inserts P. 194
クランプボルト Clamp bolt P. 194

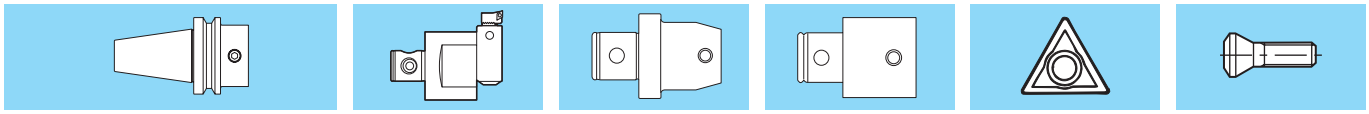

納入時の伝票型式はBT50-8036-75（マスターシャンク）FBB150-36A（ヘッド）の様に2 葉になります。
The model number as a set will be divided into two single model numbers on delivery slip, such as BT50-8036-75 (Master shank) and FBB150-36A (Head).

ご注文例 Ordering Example

BT50 - FBB150A - 165

シャンクサイズ Shank size	最小加工径 Min. boring dia.	突き出し長さ (L) Projection length

FBA, FBB·A

マルチボアツーリングシステム ファインボーリングバー
Fine Boring Bar

FBA

1 目盛り
1 notch
⌀ 0.01 mm

止り・通し穴の仕上加工ボーリング用。
For finish boring for blind hole and through hole.

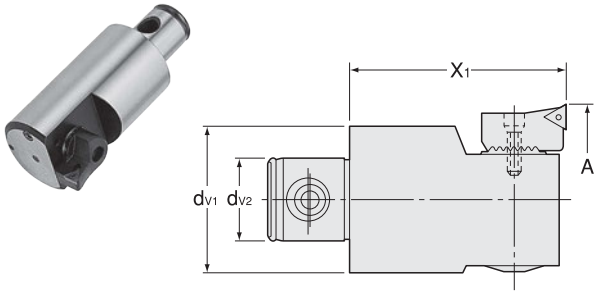

FBB·A（大径用) (Larger Diameter)

1 目盛り
1 notch
⌀ 0.01 mm

止り・通し穴の仕上大径加工ボーリング用。
For finish boring for large diameter blind hole and through hole.

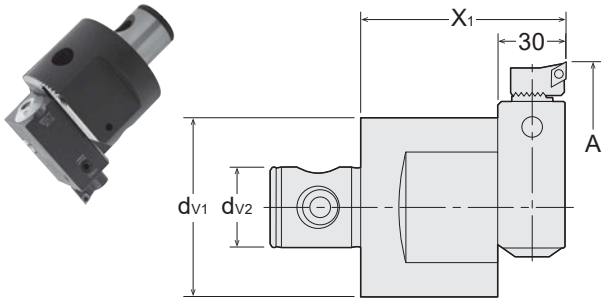

商品コード Code	型式 Model	加工径 Boring dia. A	X1	dv1	dv2	kg	—	チップ Insert
5160 29002011	FBA 20 -11J	20 ～ 24	40	18	11	0.06	36,930	NO.60
5160 29002411	24 -11J	24 ～ 29	40	22	11	0.09	39,200	NO.60
5160 33002914	29 -14A	29 ～ 37	56	26	14	0.3	42,550	NO.60
5160 33003614	36 -14A	36 ～ 44	56	26	14	0.3	42,550	NO.60
5160 33004318	43 -18A	43 ～ 54	66	32	18	0.5	47,080	NO.60
5160 33005322	53 -22A	53 ～ 66	75	40	22	0.8	51,080	NO.60
5160 33006528	65 -28A	65 ～ 83	75	50	28	1.2	60,690	NO.60
5160 33008236	82 -36A	82 ～ 103	90	63	36	2.3	60,690	NO.60
5160 38010036	FBB 100 -36A	100 ～ 155	90	80	36	2.4	215,870	NO.103
5160 38015036	150 -36A	150 ～ 205	90	80	36	3.5	224,070	NO.103

マスターシャンク Master shank
BT ·····P. 192　AHO·A···P. 270
HSK·····P. 342　C·····P. 382

リダクション Reduction
P. 190

エクステンション Extension
P. 191

スローアウェイチップ Inserts
P. 194

クランプボルト Clamp bolt
P. 194

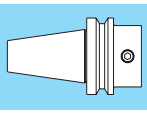
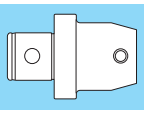
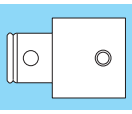

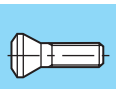

セット内容 Set of FBA, FBB·A Head

型式 Model	ボディ Body			インサートホルダ Insert holder			カートリッジ・ボディ Cartridge body		
	商品コード Code	ウォールハプター オーダーナンバー Wohlhaupter No.	—	商品コード Code	ウォールハプター オーダーナンバー Wohlhaupter No.	—	商品コード Code	ウォールハプター オーダーナンバー Wohlhaupter No.	—
FBA 20 -11J	5160 11210008	210 008	32,400	5160 28210058	210 058J	4,530	—	—	—
24 -11J	5160 11210009	210 009	34,120	5160 28210059	210 059J	5,070	—	—	—
29 -14A	5160 11310001	310 001	37,470	5160 28210059	210 059J	5,070	—	—	—
36 -14A	5160 11310001	310 001	37,470	5160 28210052	210 052J	5,070	—	—	—
43 -18A	5160 11310003	310 003	42,010	5160 28210052	210 052J	5,070	—	—	—
53 -22A	5160 11310004	310 004	42,220	5160 28210020	210 020J	8,850	—	—	—
65 -28A	5160 11310005	310 005	51,840	5160 28210020	210 020J	8,850	—	—	—
82 -36A	5160 11310006	310 006	51,840	5160 28210020	210 020J	8,850	—	—	—
FBB 100 -36A	—	—	—	5160 26210064	210 064	24,340	5000 12537051	537051	151,130
150 -36A	—	—	—	5160 26210064	210 064	24,340	5000 12537051	537051	151,130

ご注文例 Ordering Example

FBA20 - 11J

最小加工径 Min. boring dia.
ジョイント部 インローサイズ Centering location size

特殊品もご用命ください。

Specials on request



PFB/BT

マルチボアツーリングシステム マイクロファインボーリングバー
Micro Fine Boring Bar

止り・通し穴の超精密仕上加工ボーリング用。
For superfine finish boring for blind hole and through hole.

ホルダセット Holder set

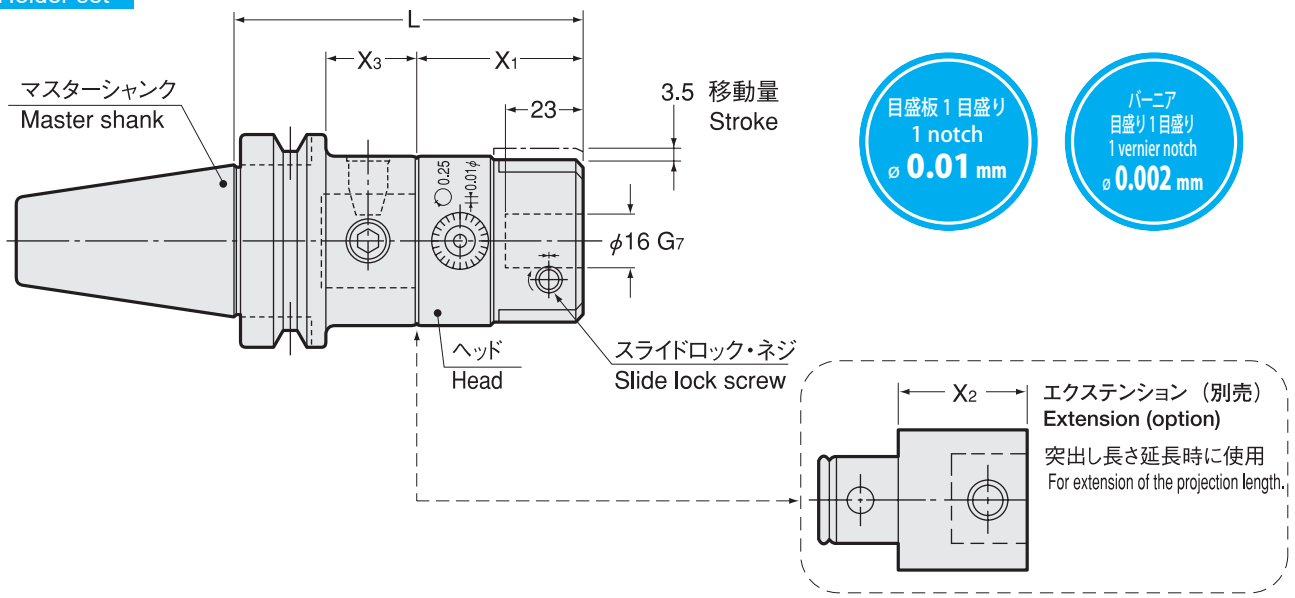

セット型式 Set model	加工径 Boring dia. A	L	X1	X3	kg	—	単体型式 Single model マスターシャンク Master shank	ヘッド Head	対応エクステンション Extension	X2
BT30 -PFB03 -100	6 ～ 30	99	50	27	1.6	別途見積 Quotation upon request separately	BT30 -5028- 49	PFB 03-28	EX-5028-40 EX-5028-100	40 100
BT40 -PFB03 -105	6 ～ 30	104	50	27	2.2		BT40 -5028- 54	PFB 03-28		
-145	6 ～ 30	144	50	67	2.6		BT40 -5028- 94	PFB 03-28		
BT50 -PFB03 -115	6 ～ 30	115	50	27	4.6		BT50 -5028- 65	PFB 03-28		
-155	6 ～ 30	155	50	67	5.1		BT50 -5028- 105	PFB 03-28		
-215	6 ～ 30	215	50	127	6.0		BT50 -5028- 165	PFB 03-28		
-255	6 ～ 30	255	50	167	6.6		BT50 -5028- 205	PFB 03-28		

マルチボアツーリングシステムには各々の単体型式がマーキングしてあり、セット型式のマーキングはありません。
No model marking as a holder set. Marking as single model only.

マスターシャンク Master shank	ヘッド Head	リダクション Reduction	エクステンション Extension	専用バイト Bit
BT ……P. 192 AHO·A…P. 270 HSK……P. 342 C……P. 382	P. 181	P. 190	P. 191	P. 181

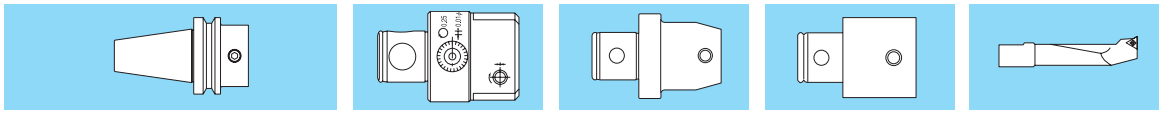

納入時の伝票型式は BT50-5028-105（マスターシャンク）PFB03-28（ヘッド）の様に 2 葉になります。
The model number as a set will be divided into two single model numbers on delivery slip, such as BT50-5028-105 (Master shank) and PFB03-28 (Head).

ご注文例 Ordering Example

BT50 - PFB03 - 155

シャンクサイズ Shank size
突き出し長さ (L) Projection length



PFB

マルチボアツーリングシステム マイクロファインボーリングヘッド
Micro Fine Boring Head

止り・通し穴の超精密仕上加工ボーリング用。
For superfine finish boring for blind hole and through hole.

目盛板 1 目盛り
1 notch
⌀ 0.01 mm

バーニア
目盛り 1 目盛り
1 vernier notch
⌀ 0.002 mm

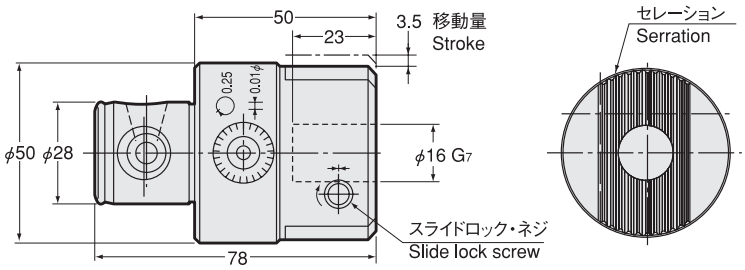

商品コード Code	型式 Model	加工範囲 Boring dia. A	kg	–
6000 09000328	**PFB03-28**	ø6 ～ 30	0.8	別途見積 Quotation upon request separately

マスターシャンク Master shank
BT ……P. 192　AHO・A…P. 270
HSK……P. 342　C……P. 382

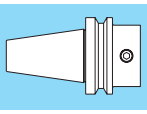

リダクション Reduction
P. 190

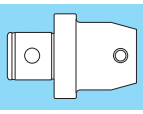

エクステンション Extension
P. 191

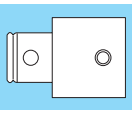

ご注文例 Ordering Example

PFB03 - 28

ジョイント部 インローサイズ
Centering location size

アクセサリ Accessories

バイト Bit

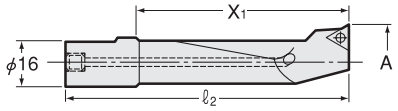

スローアウェイチップ、クランプボルトの詳細は、P. 194をご参照下さい。NO.20のスローアウェイチップは専用チップです。市販のスローアウェイチップは使用できませんので当社にご注文下さい（1セット10 個入）。
Please refer to P. 194 for inserts and clamp bolts. Insert No.20 is specially designed item available only from NT (1set = 10pcs). Other commercialized products cannot be used.

商品コード Code	型式 Model	加工範囲 Boring dia. A	X1	ℓ2	–	チップ Insert
6040 24000060	**BH 06**	6 ～ 9	22	45	別途見積 Quotation upon request separately	NO.211
6040 24000080	**08**	8 ～ 11	30	53		NO.210
6040 24000100	**10**	10 ～ 15.5	45	68		NO.20
6040 24000151	**15S**	15 ～ 20	37	60		NO.20
6040 24000150	**15**	15 ～ 20	60	83		NO.20
6040 24000201	**20S**	20 ～ 25.5	37	60		NO.20
6040 24000200	**20**	20 ～ 25.5	70	93		NO.20
6040 24000251	**25S**	25 ～ 30	37	60		NO.20
6040 24000250	**25**	25 ～ 30	70	93		NO.20
6040 30000100	**BK 10L**	10 ～ 15.5	80	103	別途見積 Quotation upon request separately	NO.20
6040 30000150	**15L**	15 ～ 20.5	100	123		NO.20
6040 30000200	**20L**	20 ～ 25.5	120	143		NO.20
6040 30000250	**25L**	25 ～ 30.0	120	143		NO.20

チップ NO.20　Insert NO.20

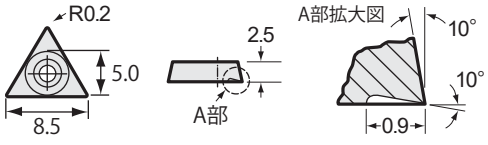

チップ型式（商品コード）	Insert (Code)	NO.20 （6060 60097546）	
チップ材質	Insert Material	サーメット Cermet [WHT12 (P10/M20/K10)]	
適応被削材	Application	鉄・鋳鉄・ステンレス Steel・Cast iron・Stainless steel	アルミ・非鉄金属 Aluminium・Non-ferrous metals
切削条件目安	Cutting Speed Range	100~200m/min	~1,000m/min
レンチ型式（商品コード）	Wrench (Code)	T7-2 (6080 00217102) ／ 別売 Sold separately	



SGA

マルチボアツーリングシステム シングルカッタヘッド
Single Cutter Head

止り・通し穴の粗加工ボーリング用。
For rough boring for blind hole and through hole.

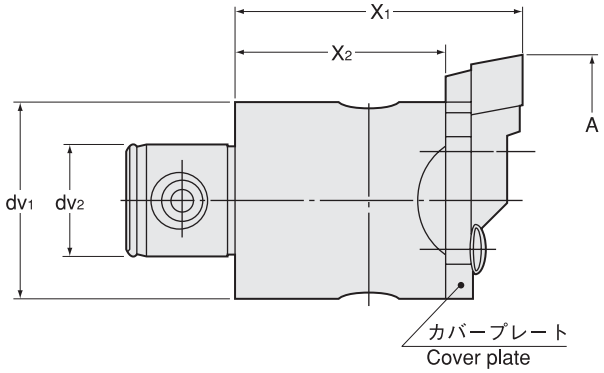

商品コード Code	型式 Model	加工範囲 Boring dia. A	X1	X2	dv1	dv2	kg	–	チップ Insert
5000 05002914	SGA 29 -14	29 ～ 37	56	42	25	14	0.2	18,680	NO.103
5000 05003614	36 -14	36 ～ 44	56	42	25	14	0.2	23,110	NO.103
5000 05004318	43 -18	43 ～ 54	66	46	32	18	0.4	27,540	NO.104
5000 05005322	53 -22	53 ～ 66	75	55	40	22	0.7	33,150	NO.104
5000 05006528	65 -28	65 ～ 83	75	55	50	28	1.0	40,500	NO.104
5000 05008236	82 -36	82 ～ 103	90	60	63	36	2.0	42,330	NO.104
5000 05010036	100 -36	100 ～ 130	90	60	80	36	2.7	52,920	NO.104
5000 05012536	125 -36	125 ～ 155	90	60	80	36	2.8	54,210	NO.104
5000 05015036	150 -36	150 ～ 205	90	60	80	36	4.0	62,420	NO.104

マスターシャンク Master shank
BT ……P. 192　AHO·A…P. 270
HSK……P. 342　C……P. 382
リダクション Reduction P. 190
エクステンション Extension P. 191
スローアウェイチップ Inserts P. 194
クランプボルト Clamp bolt P. 194

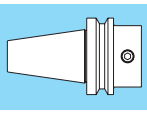
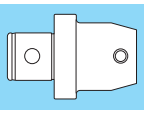
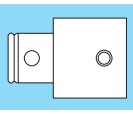

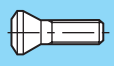

セット内容
Set of SGA Head

型式 Model	ボディ Body			インサートホルダ Insert holder			カバープレート Coverplate		
	商品コード Code	ウォールハプター オーダーナンバー Wohlhaupter No.	–	商品コード Code	ウォールハプター オーダーナンバー Wohlhaupter No.	–	商品コード Code	ウォールハプター オーダーナンバー Wohlhaupter No.	–
SGA 29 -14	5000 10148001	148 001	11,120	5000 20151001	151 001	5,020	5000 23160001	160 001	2,530
36 -14	5000 10148002	148 002	13,710	5000 20151002	151 002	6,260	5000 23160002	160 002	3,130
43 -18	5000 10148003	148 003	16,200	5000 20151003	151 003	7,500	5000 23160003	160 003	3,830
53 -22	5000 10148004	148 004	19,980	5000 20151004	151 004	8,740	5000 23160004	160 004	4,420
65 -28	5000 10148005	148 005	26,130	5000 20151005	151 005	9,550	5000 23160005	160 005	4,800
82 -36	5000 10148006	148 006	26,130	5000 20151086	151 086	10,740	5000 23160006	160 006	5,450
100 -36	5000 10148007	148 007	34,450	5000 20151087	151 087	11,930	5000 23160018	160 018	6,640
125 -36	5000 10148007	148 007	34,450	5000 20151088	151 088	13,120	5000 23160018	160 018	6,640
150 -36	5000 10148009	148 009	42,660	5000 20151088	151 088	13,120	5000 23160009	160 009	6,640

ご注文例 Ordering Example

SGA29 - 14

最小加工径 Min. boring dia.
ジョイント部インローサイズ Centering location size



SGB

マルチボアツーリングシステム シングルカッタヘッド
Single Cutter Head

通し穴の粗加工ボーリング用。
For rough boring for through hole.

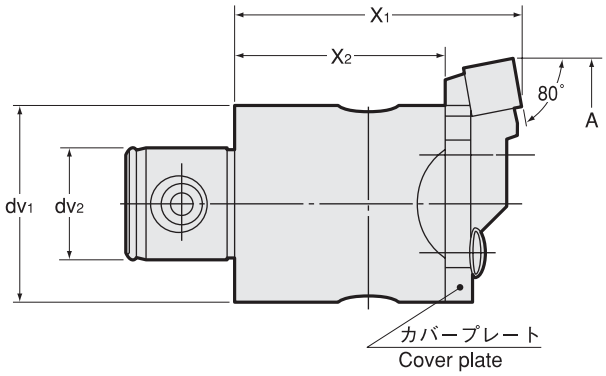

商品コード Code	型式 Model	加工範囲 Boring dia. A	X1	X2	dv1	dv2	kg	–	チップ Insert
5000 06002914	**SGB 29 -14**	29 ～ 37	56	42	25	14	0.2	18,680	NO.112
5000 06003614	**36 -14**	36 ～ 44	56	42	25	14	0.2	23,110	NO.112
5000 06004318	**43 -18**	43 ～ 54	66	46	32	18	0.4	27,540	NO.113
5000 06005322	**53 -22**	53 ～ 66	75	55	40	22	0.7	33,150	NO.113
5000 06006528	**65 -28**	65 ～ 83	75	55	50	28	1.0	40,500	NO.113
5000 06008236	**82 -36**	82 ～ 103	90	60	63	36	2.0	42,330	NO.113
5000 06010036	**100 -36**	100 ～ 130	90	60	80	36	2.9	52,920	NO.113
5000 06012536	**125 -36**	125 ～ 155	90	60	80	36	3.0	54,210	NO.113
5000 06015036	**150 -36**	150 ～ 205	90	60	80	36	4.0	62,420	NO.113

マスターシャンク Master shank
BT ……P. 192　AHO·A…P. 270
HSK……P. 342　C……P. 382

リダクション Reduction
P. 190

エクステンション Extension
P. 191

スローアウェイチップ Inserts
P. 194

クランプボルト Clamp bolt
P. 194

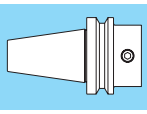
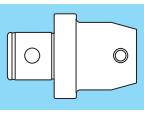
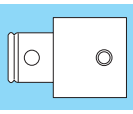

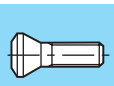

セット内容 Set of SGB Head

型式 Model	ボディ Body			インサートホルダ Insert holder			カバープレート Coverplate		
	商品コード Code	ウォールハプター オーダーナンバー Wohlhaupter No.	–	商品コード Code	ウォールハプター オーダーナンバー Wohlhaupter No.	–	商品コード Code	ウォールハプター オーダーナンバー Wohlhaupter No.	–
SGB 29 -14	5000 10148001	148 001	11,120	5000 21151011	151 011	5,020	5000 23160001	160 001	2,530
36 -14	5000 10148002	148 002	13,710	5000 21151012	151 012	6,260	5000 23160002	160 002	3,130
43 -18	5000 10148003	148 003	16,200	5000 21151013	151 013	7,500	5000 23160003	160 003	3,830
53 -22	5000 10148004	148 004	19,980	5000 21151014	151 014	8,740	5000 23160004	160 004	4,420
65 -28	5000 10148005	148 005	26,130	5000 21151015	151 015	9,550	5000 23160005	160 005	4,800
82 -36	5000 10148006	148 006	26,130	5000 21151036	151 036	10,740	5000 23160006	160 006	5,450
100 -36	5000 10148007	148 007	34,450	5000 21151037	151 037	11,930	5000 23160018	160 018	6,640
125 -36	5000 10148007	148 007	34,450	5000 21151038	151 038	13,120	5000 23160018	160 018	6,640
150 -36	5000 10148009	148 009	42,660	5000 21151038	151 038	13,120	5000 23160009	160 009	6,640

ご注文例 Ordering Example

SGB29 - 14

最小加工径 Min. boring dia.
ジョイント部 インローサイズ Centering location size

特殊品もご用命ください。
Specials on request



SBA

マルチボアツーリングシステム 小径用 シングルボーリングヘッド
Single Boring Head (Small Dia.)

止り・通し穴の粗加工ボーリング用。
For rough boring for blind hole and through hole.

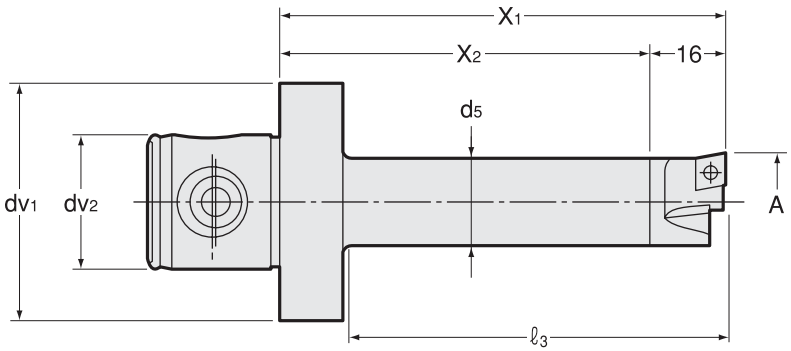

商品コード Code	型式 Model	加工径 Boringdia. A	X1	X2	ℓ3	dv1	dv2	d5	kg	–	チップ Insert
5140 25002028	**SBA 20 -28**	20 ～ 24.5	95	79	80	50	28	18	0.5	18,680	NO.101
5140 25002428	**24 -28**	24 ～ 30	95	79	80	50	28	20	0.5	18,680	NO.101
5140 25002036	**20 -36**	20 ～ 24.5	95	79	80	63	36	18	0.7	18,680	NO.101
5140 25002436	**24 -36**	24 ～ 30	95	79	80	63	36	20	0.8	18,680	NO.101

マスターシャンク Master shank
BT ……P. 192　AHO·A…P. 270
HSK……P. 342　C……P. 382

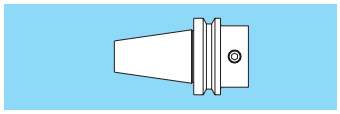

リダクション Reduction
P. 190

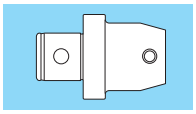

エクステンション Extension
P. 191

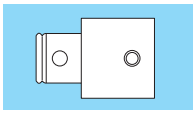

スローアウェイチップ Inserts
P. 194



クランプボルト Clamp bolt
P. 194

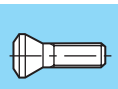

セット内容 Set of SBA Head

型式 Model	ボディ Body			インサートホルダ Insert holder		
	商品コード Code	ウォールハプター オーダーナンバー Wohlhaupter No.	–	商品コード Code	ウォールハプター オーダーナンバー Wohlhaupter No.	–
SBA 20 -28	5000 13147003	147 003	13,600	5140 22147052	147 052	5,070
24 -28	5000 13147006	147 006	13,600	5140 22147055	147 055	5,070
20 -36	5000 13147004	147 004	13,600	5140 22147052	147 052	5,070
24 -36	5000 13147007	147 007	13,600	5140 22147055	147 055	5,070

ご注文例 Ordering Example

SBA20 - 28
最小加工径 Min. boring dia.
ジョイント部 インローサイズ Centering location size



MR

マルチボアツーリングシステム メントリリング
Chamfering Ring

下の図の様にマルチボアツーリングにセットし、ボーリング加工の同時面取加工に使用します。

Boring and chamfering can be done at the same time by attaching this chamfering ring to multibore tooling system as shown below.

イメージ図
Image

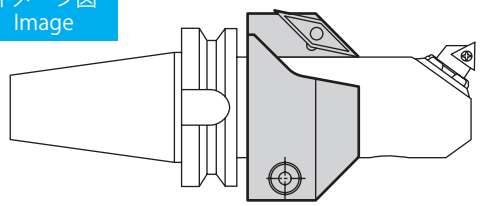

Type1

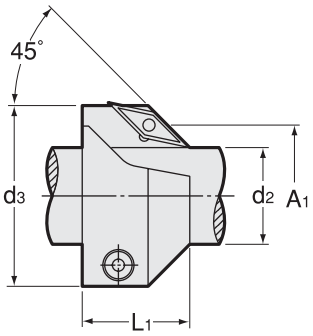

Type2

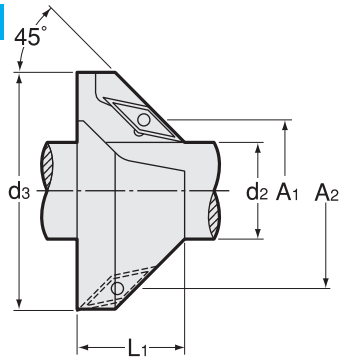

Type3

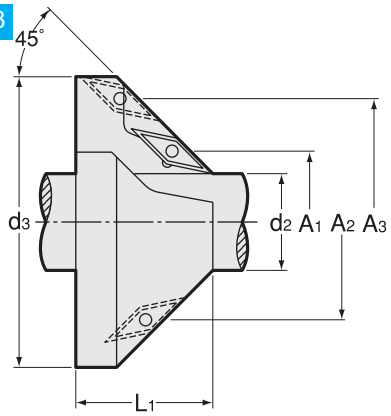

商品コード Code	型式 Model	Type	チップ数 Number of Insert	d2	øA1	øA2	øA3	d3	L1	kg	—	三菱チップ Mitsubishi Insert
5200 76282590	**MR 28-25-90**	2	2	25	28-40	38-50	—	55	28	0.3	15,120	VCMT110304 超硬 UT120T Carbide UT120T
5200 76353290	**35-32-90**	1	1	32	35-55	—	—	60	33	0.4	11,880	VCMT160404 超硬 UT120T Carbide UT120T
5200 76484090	**48-40-90**	1	1	40	48-68	—	—	70	33	0.5	12,960	
5200 76454090	**45-40-90**	2	2	40	45-65	63-83	—	90	38	0.8	17,280	
5200 76645090	**64-50-90**	1	1	50	64-84	—	—	90	33	0.9	15,120	
5200 76555090	**55-50-90**	2	2	50	55-75	73-93	—	100	43	1.2	18,360	
5200 76836390	**83-63-90**	1	1	63	83-103	—	—	110	35	1.4	17,280	
5200 76716390	**71-63-90**	2	2	63	71-91	89-109	—	115	39	1.3	20,520	
5200 76998090	**99-80-90**	3	3	80	99-119	117-137	135-155	158	45	2.3	25,920	

スローアウェイチップは本体には含まれていません。
Inserts are not included in chamfering ring.

ご注文例 Ordering Example

MR28 - 25 - 90

最小加工径 Min. boring dia. / d2 / 角度 Angle



HDC・W

マルチボアツーリングシステム コレットホルダヘッド
Collet Holder Head

マルチボアツーリングシステムでのドリル加工、リーマ加工、仕上エンドミル加工に最適。
Suitable for drilling, reaming, and finish endmilling with multibore tooling system.

Type1

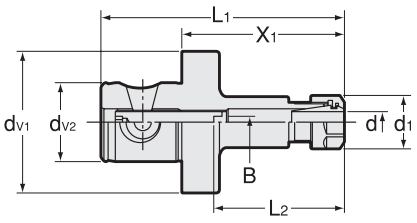

Type2

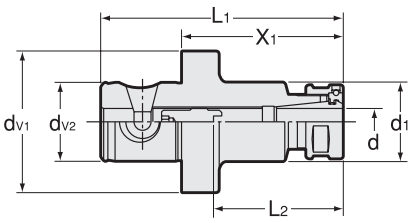

Type3

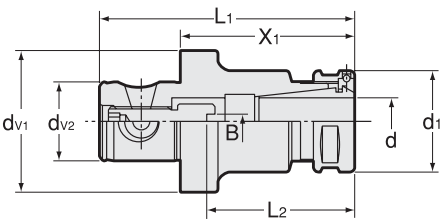

商品コード Code	型式 Model	Type	加工径 Cuttingdia. d	dV1	dV2	d1	X1	L1	L2	B	キャップ Nut	kg	—	コレット Collet	スパナ Spanner
5100 77 ※※ 0728	**HDC 07W -28**	1	0.5 ～ 7.0	50	28	19	54	82	27 ～ 40	1.5,2.4,3,4	KDP-1414	0.4	14,040	FDC-07	2 面巾 17mm Flat 17mm
5100 77150928	**09W -28**	2	2.8 ～ 9.0	50	28	26	54	82	27 ～ 54	0 ～ 4	HDP-09	0.5	17,280	FDC-09	S-1L
5100 77 ※※ 1628	**16W -28**	3	4.0 ～ 16.0	50	28	36	60	88	43 ～ 51	1.5,2.4,3,4,5,6	HDP-16	0.6	19,440	FDC-16	S-4L
5100 77 ※※ 0736	**HDC 07W -36**	1	0.5 ～ 7.0	63	36	19	54	94	27 ～ 40	1.5,2.4,3,4	KDP-1414	0.7	15,120	FDC-07	2 面巾 17mm Flat 17mm
5100 77150936	**09W -36**	2	2.8 ～ 9.0	63	36	26	54	94	27 ～ 54	0 ～ 4	HDP-09	0.8	18,360	FDC-09	S-1L
5100 77 ※※ 1636	**16W -36**	3	4.0 ～ 16.0	63	36	36	60	100	43 ～ 51	1.5,2.4,3,4,5,6	HDP-16	0.9	21,600	FDC-16	S-4L
5100 77 ※※ 2236	**22W -36**	3	4.0 ～ 22.0	63	36	46	70	110	52 ～ 60	1.5,2.4,3,4,5,6,8	HDP-22	1.1	24,840	FDC-22	S-5L

1.コレット、専用スパナは、別途ご注文下さい。
2.センタースルークーラントでは使用できません。
3.※※にはタング巾が入ります。
1.Collet and spanner are sold separately.
2.Center through coolant is not possible.
3.Tang width shall be inserted in " ※※ ".

ご注文例 Ordering Example

HDC07W - 28 - 1.5

- 28: 最大加工径 Max. boring dia.
- 1.5: タング巾 (B) Tang size(B)
- ジョイント部インローサイズ Centering location size

マスターシャンク Master shank
BT……P. 192　AHO・A…P. 270
HSK……P. 342　C……P. 382
リダクション Reduction P. 190
エクステンション Extension P. 191
コレット Collet P. 092
スパナ Spanner P. 098

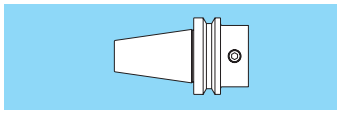
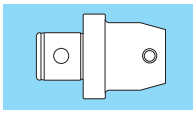
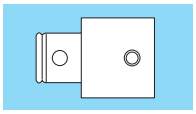





SL2

マルチボアツーリングシステム サイドロックヘッド
Side Lock Head

Type1

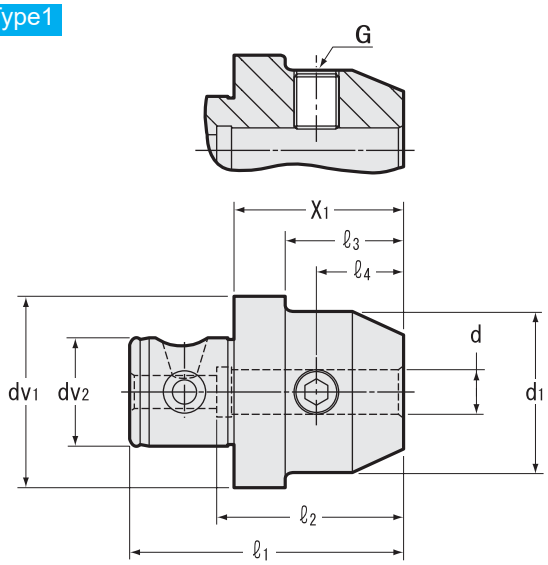

Type2

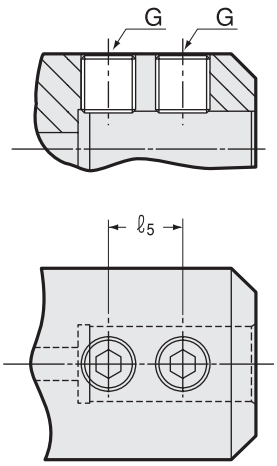

商品コード Code	型式 Model	Type	d	d1	X1	dv1	dv2	ℓ1	ℓ2	ℓ3	ℓ4	ℓ5	G	kg	—
5080 73000628	SL2 -6 -28	1	6	25	36	50	28	64	40	23	18	—	M6	0.6	10,800
5080 73000828	-8 -28	1	8	28	36	50	28	64	40	23	18	—	M8	0.7	10,800
5080 73001028	-10 -28	1	10	35	44	50	28	72	44	31	20	—	M10	0.8	10,800
5080 73001228	-12 -28	1	12	42	44	50	28	72	49	31	22.5	—	M12	0.9	10,800
5080 73001628	-16 -28	1	16	48	49	50	28	77	52	36	24	—	M14	1.0	10,800
5080 73002028	-20 -28	1	20	52	60	50	28	88	54	47	25	—	M16	1.2	10,800
5080 73000636	SL2 -6 -36	1	6	25	36	63	36	76	40	23	18	—	M6	0.7	11,880
5080 73000836	-8 -36	1	8	28	36	63	36	76	40	23	18	—	M8	0.8	11,880
5080 73001036	-10 -36	1	10	35	44	63	36	84	44	31	20	—	M10	0.9	11,880
5080 73001236	-12 -36	1	12	42	44	63	36	84	49	31	22.5	—	M12	1.0	11,880
5080 73001636	-16 -36	1	16	48	49	63	36	89	52	36	24	—	M14	1.1	11,880
5080 73002036	-20 -36	1	20	52	49	63	36	89	54	36	25	—	M16	1.1	11,880
5080 73002536	-25 -36	2	25	63	75	63	36	115	59	—	24	25	M18	1.9	11,880
5080 73003236	-32 -36	2	32	72	75	63	36	115	64	—	24	28	M20	2.2	11,880
5080 73004036	-40 -36	2	40	—	85	80	36	125	74	—	30	32	M20	2.5	12,960

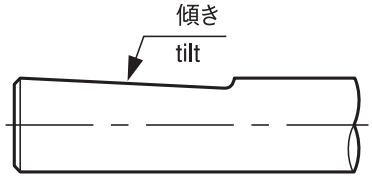

シャンク切り欠き面が傾いている工具をご使用になる場合は工具に合わせた形状のホルダを製作対応致します。弊社までお問合せ下さい。

Please contact NT if the cutting tool has tilted flat on the shank.

Special tool holder that matches to the tilted flat can be manufactured.

マスターシャンク Master shank

BT……P. 192　AHO·A…P. 270
HSK……P. 342　C……P. 382

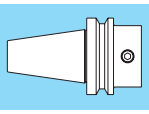

リダクション Reduction

P. 190

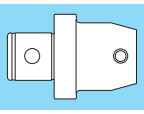

エクステンション Extension

P. 191

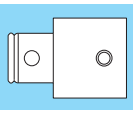

ご注文例 Ordering Example

SL2-12 - 28

内径 (d) I.D.　ジョイント部 インローサイズ Centering location size



FMA・WA

マルチボアツーリングシステム フェイスミルアーバヘッド
Face Mill Arbor Head

Type1

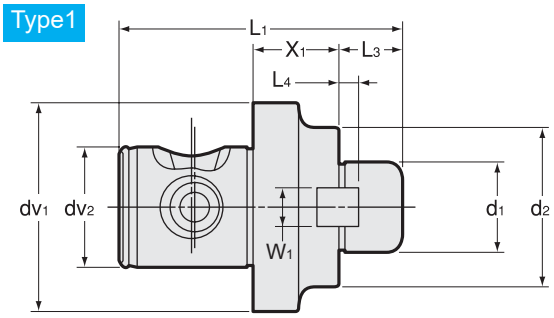

Type2

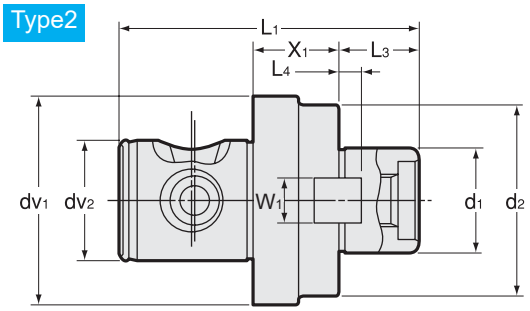

Type3

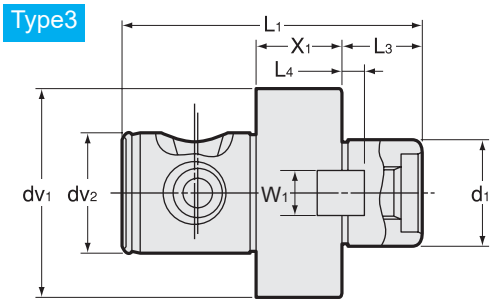

商品コード Code	型式 Model	Type	d1	dv1	dv2	X1	d2	L1	L3	L4	W1	C4	H3	kg	—	締め付けボルト Clamping bolt	参考カッタ径 Cutting dia. Example JIS B4113-1970
5080 74102563	**FMA 25.4WA -6336**	1	25.4	63	36	25	50	87	22	5	9.5	33	10	1.0	10,800	MBA-M12	80
5080 74103163	**31.75WA -6336**	2	31.75	63	36	25	60	95	30	7	12.7	40	10	1.2	10,800	MBA-M16	100
5080 74102580	**25.4WA -8036**	1	25.4	80	36	25	50	87	22	5	9.5	33	10	1.2	11,880	MBA-M12	80
5080 74103180	**31.75WA -8036**	2	31.75	80	36	25	60	95	30	7	12.7	40	10	1.3	11,880	MBA-M16	100
5080 74103880	**38.1WA -8036**	3	38.1	80	36	25	—	99	34	9	15.9	50	14	1.8	11,880	MBA-M20	125

締付ボルトは付属しています。

Clamp bolt is Included.

マスターシャンク Master shank
BT ……P. 192　AHO·A…P. 270
HSK……P. 342　C……P. 382

リダクション Reduction
P. 190

エクステンション Extension
P. 191

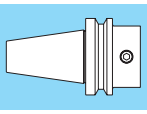

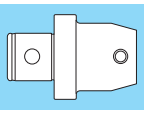

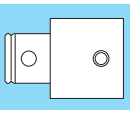

ご注文例 Ordering Example

FMA25.4WA - 63 36

- FMA25.4WA：カッター取付部インローサイズ Pilot dia. for cutter
- 63：突出し部 Projection length
- 36：ジョイント部 インローサイズ Centering location size

特殊品もご用命ください。

Specials on request



SM・W

マルチボアツーリングシステム シェルエンドミルアーバヘッド
Shell End Mill Arbor Head

Type1

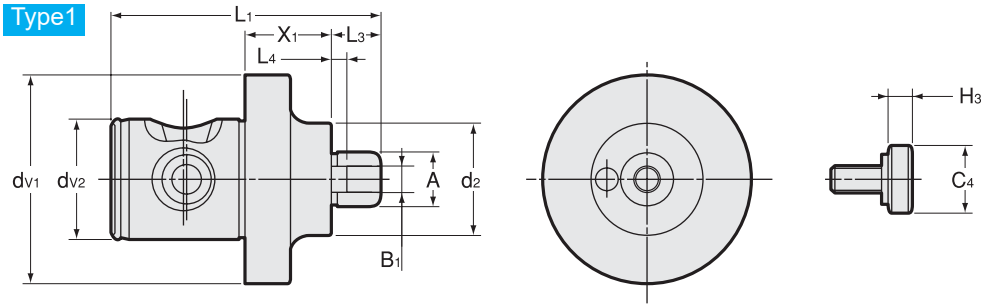

Type2

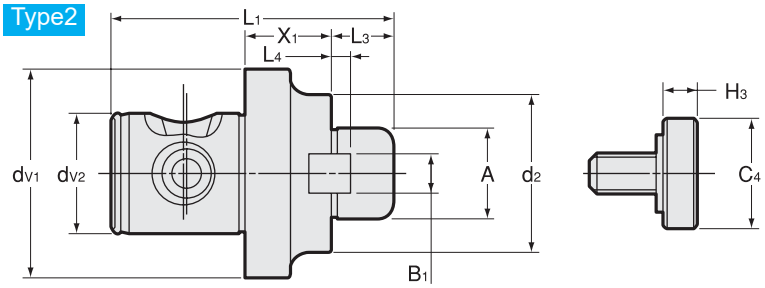

Type3

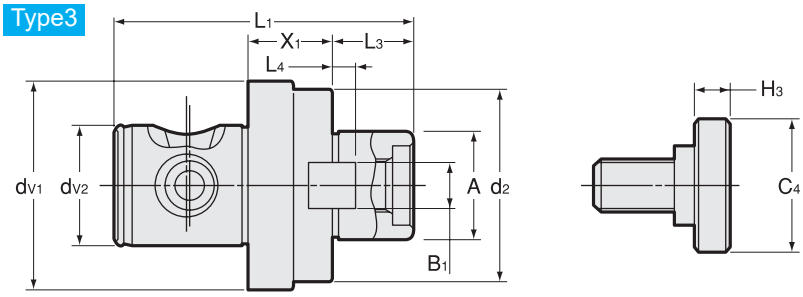

商品コード Code	型式 Model	Type	A	dv1	dv2	X1	d2	L1	L3	L4	B1	C4	H3	kg	—	締め付けボルト Clamping bolt	参考カッタ径 Cutting dia. Example JIS B4214-1975
5080 75001650	**SM 16W -5028**	1	16	50	28	25	34	68	15	5	8	20	7	0.5	10,800	MBA-M8W	40
5080 75002250	**22W -5028**	1	22	50	28	25	42	70	17	5.6	10	28	9	0.6	10,800	MBA-M10W	50
5080 75001663	**SM 16W -6336**	1	16	63	36	25	34	80	15	5	8	20	7	0.8	10,800	MBA-M8W	40
5080 75002263	**22W -6336**	1	22	63	36	25	42	82	17	5.6	10	28	9	0.9	10,800	MBA-M10W	50
5080 75002763	**27W -6336**	2	27	63	36	25	48	84	19	6.3	12	33	10	1.0	10,800	MBA-M12W	63 80
5080 75003263	**32W -6336**	3	32	63	36	25	58	89	24	7	14	40	10	1.2	10,800	MBA-M16W	100
5080 75001680	**SM 16W -8036**	1	16	80	36	25	34	80	15	5	8	20	7	1.0	11,880	MBA-M8W	40
5080 75002280	**22W -8036**	1	22	80	36	25	42	82	17	5.6	10	28	9	1.1	11,880	MBA-M10W	50
5080 75002780	**27W -8036**	2	27	80	36	25	48	84	19	6.3	12	33	10	1.3	11,880	MBA-M12W	63 80
5080 75003280	**32W -8036**	3	32	80	36	25	58	89	24	7	14	40	10	1.4	11,880	MBA-M16W	100
5080 75004080	**40W -8036**	3	40	80	36	25	70	92	27	8	16	50	14	1.6	11,880	MBA-M20W	125

締付ボルトは付属しています。
Clamp bolt is Included.

マスターシャンク Master shank

BT ……P. 192　AHO・A…P. 270
HSK……P. 342　C……P. 382

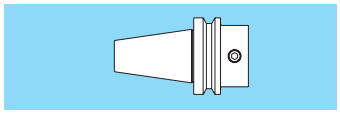

リダクション Reduction

P. 190

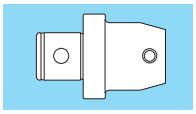

エクステンション Extension

P. 191

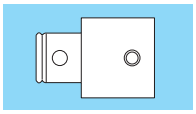

ご注文例 Ordering Example

SM22W - 50 28

- SM22W: カッター取付部インローサイズ / Pilot dia. for cutter
- 50: 突出し部 / Projection length
- 28: ジョイント部 インローサイズ / Centering location size



RE マルチボアツーリングシステム リダクション Reduction

マルチボアシステムでの結合部サイズ変更時に使用します。
For reduction in the size of connecting part.

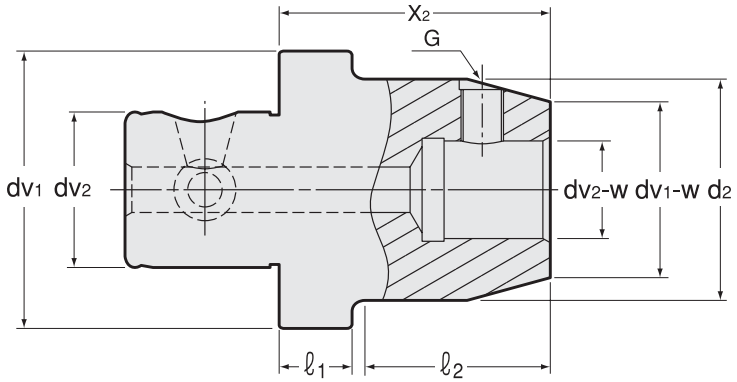

商品コード Code	型式 Model	ボーリングヘッド加工範囲 Boring dia.	X2	dv1	dv2	ℓ1	ℓ2	d2	dv1-W	dv2-W	G	kg	—
5040 02218130	RE14 -1811 -30	20 ～ 24	30	25	14	9	20	19.5	19.5	11	C5-1	0.2	7,560
5040 02222130	-2211 -30	24 ～ 29	30	25	14	9	20	22	22	11	C5-2	0.2	7,560
5040 02322112	RE18 -2211 -12	20 ～ 24 24 ～ 29	12	32	18	11.5	—	22	22	11	C5-2	0.2	7,560
5040 02325230	-2514 -30	29 ～ 37 36 ～ 44	30	32	18	9	20	25	25	14	C8-1	0.4	8,640
5040 02422112	RE22 -2211 -12	20 ～ 24 24 ～ 29	12	40	22	11.5	—	22	22	11	C5-3	0.4	7,560
5040 02425230	-2514 -30	29 ～ 37 36 ～ 44	30	40	22	9	20	25	25	14	C8-1	0.4	8,640
5040 02440330	-4018 -30	43 ～ 54	30	40	22	—	—	40	32	18	C8-3	0.5	8,640
5040 02518154	RE28 -1811 -54	20 ～ 24 24 ～ 29	54	50	28	13	40	18	18	11	C5-1	0.4	9,720
5040 02522114	-2211 -14	20 ～ 24 24 ～ 29	14	50	28	13.5	—	22	22	11	C5-2	0.3	7,560
5040 02522154	-54	24 ～ 29	54	50	28	13	40	22	22	11	C5-2	0.4	9,720
5040 02525214	-2514 -14	29 ～ 37 36 ～ 44	14	50	28	13	—	25	25	14	C8-3	0.4	7,560
5040 02525259	-59	29 ～ 37	59	50	28	13	44	25	25	14	C8-1	0.4	9,720
5040 02532259	-3214 -59	36 ～ 44	59	50	28	13	44	32	25	14	C8-2	0.7	9,720
5040 02532211	-119	36 ～ 44	119	50	28	13	104	32	25	14	C8-2	0.9	10,800
5040 02536211	-3614 -119	38 ～ 44	119	50	28	13	104	36	25	14	C8-2	1.1	10,800
5040 02540349	-4018 -49	43 ～ 54	49	50	28	13	34	40	32	18	C8-3	1.0	9,720
5040 02540310	-109	43 ～ 54	109	50	28	13	94	40	32	18	C8-3	1.1	10,800
5040 02546310	-4618 -109	48 ～ 54	109	50	28	13	94	46	32	18	C8-3	1.4	10,800
5040 02550440	-5022 -40	53 ～ 66	40	50	28	—	—	50	40	22	C10-2	1.2	9,720
5040 02550410	-100	53 ～ 66	100	50	28	—	—	50	40	22	C10-2	1.4	10,800
5040 02563650	-6336 -50	82 ～ 103	50	63	28	—	—	63	63	36	C16-1	1.0	10,800
5040 02618154	RE36 -1811 -54	20 ～ 24	54	63	36	13	40	18	18	11	C5-1	0.6	9,720
5040 02622114	-2211 -14	20 ～ 24 24 ～ 29	14	63	36	13.5	—	22	22	11	C5-3	0.5	7,560
5040 02622154	-54	24 ～ 29	54	63	36	13	40	22	22	14	C5-2	0.6	9,720
5040 02625214	-2514 -14	29 ～ 37 36 ～ 44	14	63	36	13	—	25	25	14	C8-3	0.6	7,560
5040 02625259	-59	29 ～ 37	59	63	36	13	44	25	25	14	C8-1	0.7	9,720
5040 02632259	-3214 -59	36 ～ 44	59	63	36	13	44	32	25	14	C8-2	0.8	9,720
5040 02632211	-119	36 ～ 44	119	63	36	13	104	32	25	14	C8-2	1.2	10,800
5040 02636211	-3614 -119	38 ～ 44	119	63	36	13	104	36	25	14	C8-2	1.4	10,800
5040 02640349	-4018 -49	43 ～ 54	49	63	36	13	34	40	32	18	C8-3	0.8	9,720
5040 02640310	-109	43 ～ 54	109	63	36	13	94	40	32	18	C8-3	1.4	10,800
5040 02646310	-4618 -109	48 ～ 54	109	63	36	13	94	46	32	18	C8-3	1.7	10,800
5040 02650440	-5022 -40	53 ～ 66	40	63	36	13	25	50	40	22	C10-2	0.9	9,720
5040 02650410	-100	53 ～ 66	100	63	36	13	85	50	40	22	C10-2	1.8	10,800
5040 02650415	-150	53 ～ 66	150	63	36	13	135	50	40	22	C10-2	2.6	12,960
5040 02650540	-5028 -40	65 ～ 83	40	63	36	13	25	50	50	28	C12-1	0.9	10,800
5040 02650510	-100	65 ～ 83	100	63	36	13	85	50	50	28	C12-1	1.8	11,880
5040 02663540	-6328 -40	65 ～ 83	40	63	36	—	—	63	50	28	C12-1	1.0	10,800
5040 02663510	-100	65 ～ 83	100	63	36	—	—	63	50	28	C12-1	2.4	11,880
5040 02680650	-8036 -50	82 ～ 205	50	80	36	—	—	80	63	36	C16-2	1.7	10,800

ご注文例 Ordering Example

RE14 - 18 11 - 30

- RE14: ジョイント部インローサイズ Centering location size
- 18: d2
- 11: 先端側ジョイント部 Joint part
- 30: X2

特殊品もご用命ください。

Specials on request



EX マルチボアツーリングシステム エクステンション Extension

マルチボアシステムでの突出し長さ延長時に使用します。
For extension of projection length.

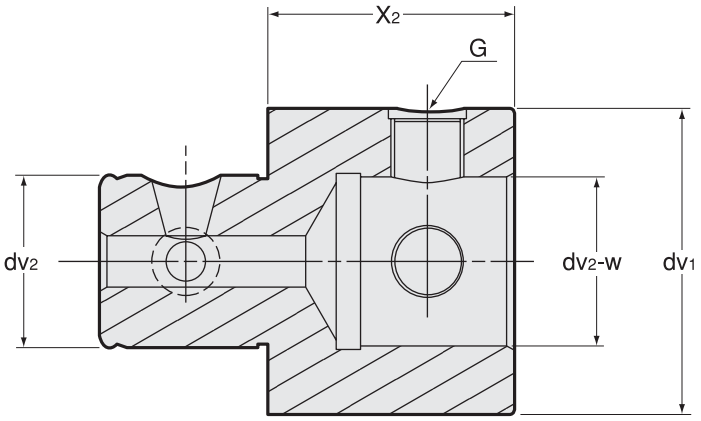

商品コード Code	型式 Model	X2	dv1	dv2	dv2-W	G	kg	—
5040 01018040	EX -1811 -40	40	18	11	11	C5-1	0.1	7,560
5040 01022040	-2211 -40	40	22	11	11	C5-2	0.2	7,560
5040 01025040	-2514 -40	40	25	14	14	C8-1	0.2	7,560
5040 01032040	-3218 -40	40	32	18	18	C8-2	0.3	8,640
5040 01040040	-4022 -40	40	40	22	22	C10-1	0.4	8,640
5040 01050040	-5028 -40	40	50	28	28	C12-1	0.6	9,720
5040 01050100	-100	100	50	28	28	C12-1	1.5	12,960
5040 01063050	-6336 -50	50	63	36	36	C16-1	1.2	9,720
5040 01063125	-125	125	63	36	36	C16-1	2.9	15,120
5040 01080050	-8036 -50	50	80	36	36	C16-2	1.9	9,720
5040 01080125	-125	125	80	36	36	C16-2	4.8	17,280
5040 01080275	-275	275	80	36	36	C16-2	10.1	27,000

ご注文例 Ordering Example

EX - 18 11 - 40

- 18: ジョイント部インローサイズ Centering location size
- 11: X2
- 40: 先端側ジョイント部 Joint part



BT マルチボアツーリングシステム マスターシャンク
Master Shank

マルチボアシステムのベースシャンク。
Base shank for multibore tooling system.

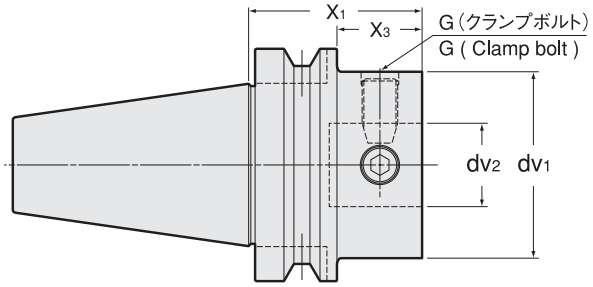

商品コード Code	型式 Model	X1	X3	dv1	dv2	G	kg	—
5006 00118050	BT30 -1811 -50	50	28	18	11	C5-1	0.4	16,200
5006 00122065	-2211 -65	65	43	22	11	C5-2	0.5	16,200
5006 00125049	-2514 -49	49	27	25	14	C8-1	0.5	16,200
5006 00132054	-3218 -54	54	32	32	18	C8-2	0.6	17,280
5006 00140045	-4022 -45	45	23	40	22	C10-1	0.6	17,280
5006 00150049	-5028 -49	49	27	50	28	C12-1	0.7	17,280
5006 00318050	BT40 -1811 -50	50	23	18	11	C5-1	1.0	17,280
5006 00318090	-90	90	63	18	11	C5-1	1.0	18,360
5006 00322065	-2211 -65	65	38	22	11	C5-2	1.0	17,280
5006 00322105	-105	105	78	22	11	C5-2	1.2	19,440
5006 00325049	-2514 -49	49	22	25	14	C8-1	1.0	17,280
5006 00325089	-89	89	62	25	14	C8-1	1.2	19,440
5006 00332054	-3218 -54	54	27	32	18	C8-2	1.1	18,360
5006 00332094	-94	94	67	32	18	C8-2	1.3	19,440
5006 00340060	-4022 -60	60	33	40	22	C10-1	1.2	18,360
5006 00340100	-100	100	73	40	22	C10-1	1.5	19,440
5006 00350054	-5028 -54	54	27	50	28	C12-1	1.3	18,360
5006 00350094	-94	94	67	50	28	C12-1	1.8	20,520
5006 00363064	-6336 -64	64	37	63	36	C16-1	1.6	19,440
5006 00363114	-114	114	87	63	36	C16-1	2.7	20,520
5006 00380070	-8036 -70	70	43	80	36	C16-2	2.2	19,440
5006 00380120	-120	120	93	80	36	C16-2	4.2	21,600
5006 00518065	BT50 -1811 -65	65	27	18	11	C5-1	3.5	24,840
5006 00518105	-105	105	67	18	11	C5-1	3.6	25,920
5006 00522065	-2211 -65	65	27	22	11	C5-2	3.6	24,840
5006 00522105	-105	105	67	22	11	C5-2	3.6	25,920
5006 00525064	-2514 -64	64	26	25	14	C8-1	3.6	24,840
5006 00525104	-104	104	66	25	14	C8-1	3.7	25,920
5006 00532069	-3218 -69	69	31	32	18	C8-2	3.7	25,920
5006 00532109	-109	109	71	32	18	C8-2	3.9	27,000
5006 00532149	-149	149	111	32	18	C8-2	4.1	28,080
5006 00540060	-4022 -60	60	22	40	22	C10-1	3.7	25,920
5006 00540100	-100	100	62	40	22	C10-1	4.0	27,000
5006 00540140	-140	140	102	40	22	C10-1	4.3	28,080
5006 00540180	-180	180	142	40	22	C10-1	4.7	30,240
5006 00550065	-5028 -65	65	27	50	28	C12-1	3.8	25,920
5006 00550105	-105	105	67	50	28	C12-1	4.3	28,080
5006 00550165	-165	165	127	50	28	C12-1	5.2	30,240
5006 00550205	-205	205	167	50	28	C12-1	5.8	31,320
5006 00563075	-6336 -75	75	37	63	36	C16-1	4.1	27,000
5006 00563125	-125	125	87	63	36	C16-1	5.3	29,160
5006 00563200	-200	200	162	63	36	C16-1	7.0	31,320
5006 00580075	-8036 -75	75	37	80	36	C16-2	4.7	27,000
5006 00580125	-125	125	87	80	36	C16-2	6.5	30,240
5006 00580200	-200	200	162	80	36	C16-2	9.4	31,320

ご注文例 Ordering Example

BT50 - 80 36 - 200

- BT50 - シャンクサイズ Shank size
- 80 - dv1
- 36 - ジョイント部インローサイズ Centering location size
- 200 - X1

特殊品もご用命ください。

Specials on request

マルチボア用クランプボルト・レンチ
Clamp bolt・Wrench for Multibore tooling system

クランプボルト Clamp bolt

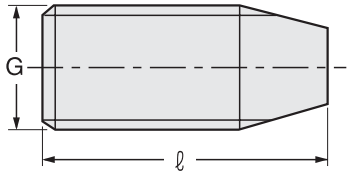

レンチ Wrench

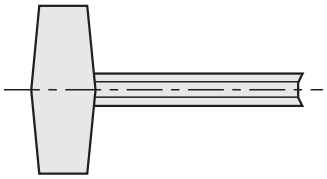

型式 Model	商品コード Code	G	ℓ	型式 Model	商品コード Code
C5-1	5021 00115949	M5 × 0.5	6.5	**L-2.5T**	6080 00115575
C5-2	5021 00215375	M5 × 0.5	8.3	**L-2.5T**	6080 00115575
C5-3	5021 00215376	M5 × 0.5	16	**L-2.5T**	6080 00115575
C8-1	5021 00132174	M8 × 1	8.3	**L-4T**	6080 00115576
C8-2	5021 00132142	M8 × 1	10.4	**L-4T**	6080 00115576
C8-3	5021 00132143	M8 × 1	14.5	**L-4T**	6080 00115576
C10-1	5021 00133113	M10 × 1	14.5	**L-5T**	6080 00115577
C10-2	5021 00132144	M10 × 1	17.8	**L-5T**	6080 00115577
C12-1	5021 00132145	M12 × 1	16.7	**L-6T**	6080 00115578
C16-1	5021 00132146	M16 × 1.5	19.8	**L-8T**	6080 00115579
C16-2	5021 00132191	M16 × 1.5	28	**L-8T**	6080 00115579

スローアウェイチップ組み合わせ
Combination of indexable inserts

スローアウェイチップ Indexable inserts			クランプボルト Clamp bolt		レンチ Wrench		
			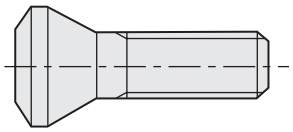		Type1 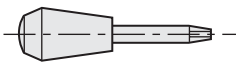 Type2 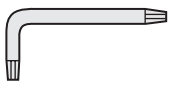		
コード Code	ISO コード ISO Code	形状 Dimensions	型式 Model	商品コード Code	型式 Model	商品コード Code	Type
NO.60	TP＊＊0802＊＊	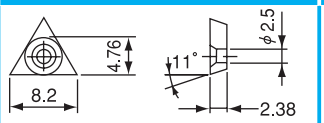	CS200T	8198 00000021	T6-1	6080 00115537	1
NO.27	EP＊＊0402＊＊	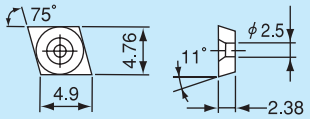	F2004T	5001 00217006	T6-2	6080 00217101	2
NO.101	CC＊T0602＊＊	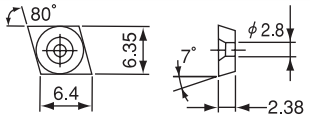	CB1-2505	6041 00115676	T8-1	6080 00115590	1
NO.103	CC＊T09T3＊＊	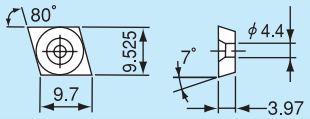	CB1-3507 ツインカッタ ø29 ～ 37 Twincutterø29 ～ 37	6041 00115672	T15-1	6080 00115664	1
			CB1-3509 ツインカッタ ø36 ～ Twincutterø36 ～	6041 00115673	T15-1	6080 00115664	1
NO.104	CC＊T1204＊＊	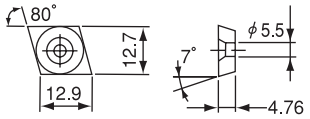	CB1-4511	6041 00215149	T20-1	6080 00215150	1
NO.112	SC＊T09T3＊＊	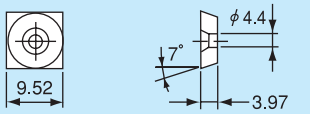	CB1-3507 ツインカッタ ø29 ～ 37 Twincutterø29 ～ 37	6041 00115672	T15-1	6080 00115664	1
			CB1-3509 ツインカッタ ø36 ～ Twincutterø36 ～	6041 00115673	T15-1	6080 00115664	1
NO.113	SC＊T1204＊＊	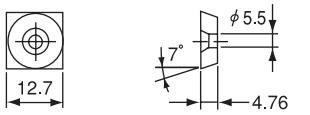	CB1-4511	6041 00215149	T20-1	6080 00215150	1
NO.158	TC＊T06T1＊＊	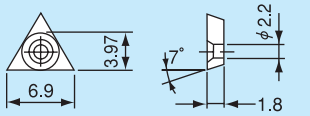	5513-020-28	5001 00217001	T6-2	6080 00217101	2
NO.160	TC＊T0902＊＊	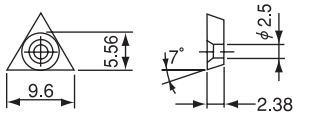	5513-020-05	5001 00217002	T7-2	6080 00217102	2
NO.161	TC＊T1102＊＊	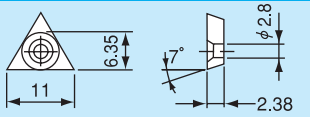	CB1-2505	6041 00115676	T8-1	6080 00115590	1
			5513-020-03 (BCA,BCB,BCC 型用) (forBCA,BCB,BCC)	5001 00217003	T7-2	6080 00217102	2
NO.163	TC＊T16T3＊＊	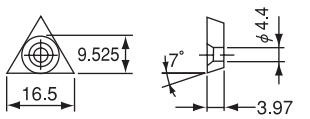	5513-020-02 (for TR, R7 Type)	5001 00217004	T15-2	6080 00217103	2
			5513-020-01 (for TR, R10 Type)	5001 00217005	T15-2	6080 00217103	2
			D4012T (forBCA,BCB,BCC)	5001 00217008	T15-1	6080 00115664	1
NO.210	TB＊＊0601＊＊	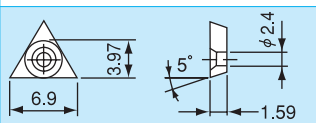	CB2-2005	6041 00215387	T6-1	6080 00115537	1
NO.211	WB＊＊0301＊＊	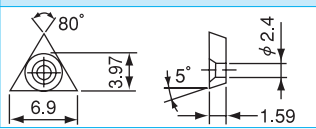	CB2-2004	6041 00215377	T6-1	6080 00115537	1

スローアウェイチップ対比表
Indexable inserts

コード Code	ISO コード ISO Code	三菱マテリアル Mitsubishi Materials	タンガロイ Tungaloy	イゲタロイ（住友電工） Sumitomo	サンドビック SANDVIK	京セラ KYOCERA	セコ・ツールズ Seco Tools	ステルラム STELLRAM
NO. 60	TP＊＊0802＊＊	TPGH080202L TPGH080204L TPGX080204 TPGX080208 TPGX080202L TPGX080204L TPMH080202 TPMH080204 TPMX080202L TPMX080204L				TPET0802003L TPET080201L TPET080202L TPGB080202 TPGB080204 TPGB080208 TPGH080201L TPGH080202L TPGH080204L		
NO. 27	EP＊＊0402＊＊							EPEX040202FL EPGT040202E EPGT040204E EPMX040202F EPMX040204F
NO.101	CC＊T0602＊＊	CCET060200L CCET060201L CCET060202L CCET0602V3L CCET060204L CCGT060202 CCGT060204 CCGT060201L CCGT060202L CCGT0602V3L CCMT060202 CCMT060204 CCMT060208	CCGT060202 CCGT060204 CCGT060200L CCGT060201L CCGT060202L CCGT060204L CCGT060208L CCGT060200FL CCGT060201FL CCGT060202FL CCMT060202 CCMT060204 CCMT060208	CCGT0602003L CCGT060201L CCGT060202L CCGT060204L CCGT060201N CCGT060202N CCGT060204N CCMT062003L CCMT062008L CCMT060201L CCMT060202L CCMT060204L CCMT060202N CCMT060204N CCMT060208N	CCMT060202 CCMT060204 CCMT060208	CCET0602003FL CCET060201FL CCET060202FL CCGT060201 CCGT060202 CCGT060204 CCGT060201EL CCGT060202EL CCGT060204EL CCGT0602003FL CCGT060201FL CCGT060202FL CCGW060201 CCGW060202 CCMT060202HQ CCMT060204HQ	CCMT060202 CCMT060204 CCMT060208 CCMT060202 CCMT060204	CCGT060201E CCGT060202E CCGT060204E CCMT060202E CCMT060204E CCMT060208E
NO.103	CC＊T09T3＊＊	CCET09T300L CCET09T301L CCET09T302L CCET09T3V3L CCET09T304L CCGT09T301 CCGT09T302 CCGT09T304 CCGT09T301L CCGT09T302 CCGT09T3V3L CCGT09T304 CCMT09T302 CCMT09T304 CCMT09T308	CCGT09T302 CCGT09T304 CCGT09T308 CCGT09T301L CCGT09T302 CCGT09T304 CCGT09T308 CCGT09T300FL CCGT09T301FL CCGT09T302 CCMT09T302 CCMT09T304 CCMT09T308	CCGT09T3003L CCGT09T301L CCGT09T302L CCGT09T304L CCGT09T3003N CCGT09T301N CCGT09T302N CCMT09T302N CCMT09T304N CCMT09T308N CCMW09T304 CCMW09T308	CCMT09T302 CCMT09T304 CCMT09T308	CCET09T3003FL CCET09T301FL CCET09T302FL CCGT09T301 CCGT09T302 CCGT09T304 CCGT09T304AH CCGT09T308AH CCGT09T301EL CCGT09T302EL CCGT09T304EL CCGT09T301FL CCGT09T302 CCGT09T302 CCGT09T304 CCGT09T308 CCMT09T308 CCMT09T302 CCMT09T304 CCMT09T308	CCMT09T302 CCMT09T304 CCMT09T308 CCMT09T304 CCMT09T308	CCGT09T300E CCGT09T301E CCGT09T302E CCGT09T304E CCGT09T308E CCMT09T304E CCMT09T308E

スローアウェイチップ対比表
Indexable inserts

コード Code	ISO コード ISO Code	三菱マテリアル Mitsubishi Materials	タンガロイ Tungaloy	イゲタロイ（住友電工） Sumitomo	サンドビック SANDVIK	京セラ KYOCERA	セコ・ツールズ Seco Tools	ステルラム STELLRAM
NO.104	CC＊T1204＊＊	CCMT120404 CCMT120408 CCMT120412	CCMT120408 CCGT120402 CCGT120404 CCGT120408	CCMT120404N CCMT120408N	CCMT120404 CCMT120408 CCMT120412	CCMT120404 CCMT120408 CCMT120412	CCMT120404 CCMT120408 CCMT120412	CCMT120404E CCMT120408E CCMT120412E
NO.112	SC＊T09T3＊＊	SCMT09T304 SCMT09T308	SCMT09T302 SCMT09T304 SCMT09T308	SCGT09T302L SCGT09T304L SCMT09T301N SCMT09T302N SCMT09T304N SCMT09T308N SCMW09T308	SCMT09T304 SCMT09T308	SCMT09T304 SCMT09T308	SCMT09T304 SCMT09T308	SCMT09T304E SCMT09T308E
NO.113	SC＊T1204＊＊	SCMT120404 SCMT120408	SCMT120404 SCMT120408	SCGT120404L SCGT120408L SCMT120404N SCMT120408N SCMT120412N SCMW120408 SCMW120412	SCMT120404 SCMT120408 SCMT120412		SCMT120408 SCMT120412	
NO.158	TC＊T06T1＊＊				TCMT06T102 TCMT06T104 TCMT06T108			
NO.160	TC＊T0902＊＊	TCMT090204	TCMT090202 TCMT090204 TCGT090202 TCGT090204	TCGT090201L TCGT090202L TCGT090201N TCGT090202N	TCMT090202 TCMT090204 TCMT090208	TCMT090202 TCMT090204		
NO.161	TC＊T1102＊＊	TCMT110202 TCMT110204	TCGT110202 TCGT110204 TCGT110208 TCGT110201L TCGT110202L TCGT110200FL TCGT110201FL TCGT110202FL TCMT110202 TCMT110204 TCMT110208	TCGT110201L TCGT110202L TCMT110204N TCMT110208N TCMW110204 TCMW110208	TCMT110202 TCMT110204 TCMT110208	TCMT110202 TCMT110204 TCMT110208	TCMT110202 TCMT110204 TCMT110208	TCMT110202E TCMT110204E TCMT110208E
NO.163	TC＊T16T3＊＊	TCMT16T304 TCMT16T308	TCGT16T302 TCGT16T304 TCGT16T308 TCGT16T302L TCGT16T304L TCGT16T308L TCMT16T304 TCMT16T308	TCMT16T304N TCMT16T308N TCMW16T304 TCMW16T308 TCMW16T312	TCMT16T304 TCMT16T308 TCMT16T312		TCMT16T302 TCMT16T304 TCMT16T308 TCMT16T312	TCMT16T304E TCMT16T308E
NO.210	TB＊＊0601＊＊					TBMT060102 TBMT060104 TBGW060102 TBGW060104		
NO.211	WB＊＊0301＊＊		WBGT030100L WBGT030102L WBGT030104L					

MEMO



KHE/BT

スタブホルダ用BTシャンク
BT Shank For Stub Holder

マシニングセンタでスタブホルダＫＨ-Ｅ型をクイックチェンジできるベースホルダです。
Quick-changeable base holder that acoomodates KH-E type stub holder.

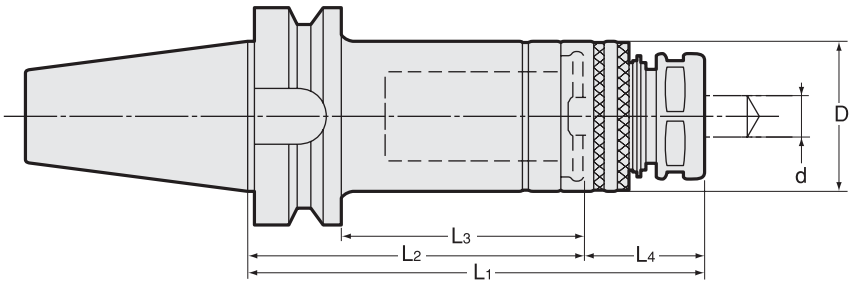

商品コード Code	型式 Model	d	L1	L2	L3	L4	D	kg	—	スタブホルダ Stub holder
2720 10016075	BT30 -KH16E -75 ※	2.5 ～ 9.0	75	40	18	35	32	0.5	15,440	KH-16E
2720 10016090	-90	2.5 ～ 9.0	90	55	33	35	32	0.5	16,030	
2720 10016105	-105	2.5 ～ 9.0	105	70	48	35	32	0.6	17,220	
2720 10019075	-KH19E -75 ※	2.5 ～ 9.0	75	40	18	35	35	0.4	15,440	KH-19E
2720 10019090	-90	2.5 ～ 9.0	90	55	33	35	35	0.5	16,030	
2720 10019105	-105	2.5 ～ 9.0	105	70	48	35	35	0.6	17,220	
2720 10020075	-KH20E -75 ※	2.5 ～ 9.0	75	40	18	35	35	0.4	15,440	KH-20E
2720 10020090	-90	2.5 ～ 9.0	90	55	33	35	35	0.5	16,030	
2720 10020105	-105	2.5 ～ 9.0	105	70	48	35	35	0.6	17,220	
2720 10022090	-KH22E -90 ※	2.5 ～ 12.0	90	55	33	35	38	0.5	17,220	KH-22E
2720 10022105	-105	2.5 ～ 12.0	105	70	48	35	38	0.6	17,820	
2720 10022120	-120	2.5 ～ 12.0	120	85	63	35	38	0.7	19,000	
2720 10024090	-KH24E -90 ※	2.5 ～ 12.0	90	55	33	35	40	0.5	17,220	KH-24E
2720 10024105	-105	2.5 ～ 12.0	105	70	48	35	40	0.6	17,820	
2720 10024120	-120	2.5 ～ 12.0	120	85	63	35	40	0.7	19,000	
2720 10025105	-KH25E -105 ※	3.5 ～ 16.0	105	70	48	35	44	0.7	17,820	KH-25E
2720 10025120	-120 ※	3.5 ～ 16.0	120	85	63	35	44	0.9	19,000	
2720 10026105	-KH26E -105 ※	3.5 ～ 16.0	105	70	48	35	44	0.7	17,820	KH-26E
2720 10026120	-120 ※	3.5 ～ 16.0	120	85	63	35	44	0.8	19,000	
2720 30016090	BT40 -KH16E -90	2.5 ～ 9.0	90	55	28	35	32	1.1	16,630	KH-16E
2720 30016105	-105	2.5 ～ 9.0	105	70	43	35	32	1.2	17,220	
2720 30016135	-135	2.5 ～ 9.0	135	100	73	35	32	1.3	17,820	
2720 30019090	-KH19E -90	2.5 ～ 9.0	90	55	28	35	35	1.1	17,820	KH-19E
2720 30019105	-105	2.5 ～ 9.0	105	70	43	35	35	1.2	19,000	
2720 30019135	-135	2.5 ～ 9.0	135	100	73	35	35	1.4	20,190	
2720 30020090	-KH20E -90	2.5 ～ 9.0	90	55	28	35	35	1.1	17,820	KH-20E
2720 30020105	-105	2.5 ～ 9.0	105	70	43	35	35	1.2	19,000	
2720 30020135	-135	2.5 ～ 9.0	135	100	73	35	35	1.4	20,190	
2720 30022090	-KH22E -90	2.5 ～ 12.0	90	55	28	35	38	1.1	19,000	KH-22E
2720 30022105	-105	2.5 ～ 12.0	105	70	43	35	38	1.1	20,190	
2720 30022135	-135	2.5 ～ 12.0	135	100	73	35	38	1.4	21,380	
2720 30024105	-KH24E -105	2.5 ～ 12.0	105	70	43	35	40	1.2	20,190	KH-24E
2720 30024135	-135	2.5 ～ 12.0	135	100	73	35	40	1.4	21,380	
2720 30025105	-KH25E -105	3.5 ～ 16.0	105	70	43	35	44	1.2	20,190	KH-25E
2720 30025135	-135	3.5 ～ 16.0	135	100	73	35	44	1.5	21,380	
2720 30026105	-KH26E -105	3.5 ～ 16.0	105	70	43	35	44	1.2	20,190	KH-26E
2720 30026135	-135	3.5 ～ 16.0	135	100	73	35	44	1.5	21,380	
2720 30028105	-KH28E -105 ※	3.5 ～ 16.0	105	70	43	35	47	1.2	20,190	KH-28E
2720 30028135	-135	3.5 ～ 16.0	135	100	73	35	47	1.5	21,380	
2720 30030105	-KH30E -105 ※	3.5 ～ 16.0	105	70	43	35	47	1.2	21,380	KH-30E
2720 30030135	-135	3.5 ～ 16.0	135	100	73	35	47	1.4	22,570	

特殊品もご用命ください。

Specials on request

商品コード Code	型式 Model			d	L1	L2	L3	L4	D	kg	—	スタブホルダ Stub holder
2720 30032135	BT40	-KH32E	-135	3.5 ～ 22.0	135	95	68	40	51	1.4	22,570	KH-32E
2720 30032165			-165	3.5 ～ 22.0	165	125	98	40	51	1.8	23,760	
2720 30035135		-KH35E	-135 ※	3.5 ～ 22.0	135	95	68	40	55	1.6	22,570	KH-35E
2720 30035165			-165	3.5 ～ 22.0	165	125	98	40	55	1.9	23,760	
2720 30036135		-KH36E	-135 ※	3.5 ～ 22.0	135	95	68	40	55	1.5	22,570	KH-36E
2720 30036165			-165	3.5 ～ 22.0	165	125	98	40	55	1.9	23,760	
2720 50016105	BT50	-KH16E	-105	2.5 ～ 9.0	105	70	32	35	32	3.8	19,000	KH-16E
2720 50016135			-135	2.5 ～ 9.0	135	100	62	35	32	3.8	20,190	
2720 50019105		-KH19E	-105	2.5 ～ 9.0	105	70	32	35	35	3.7	21,380	KH-19E
2720 50019135			-135	2.5 ～ 9.0	135	100	62	35	35	3.8	22,570	
2720 50020105		-KH20E	-105	2.5 ～ 9.0	105	70	32	35	35	3.7	21,380	KH-20E
2720 50020135			-135	2.5 ～ 9.0	135	100	62	35	35	3.8	22,570	
2720 50020165			-165	2.5 ～ 9.0	165	130	92	35	35	4.0	23,760	
2720 50022105		-KH22E	-105	2.5 ～ 12.0	105	70	32	35	38	3.7	22,570	KH-22E
2720 50022135			-135	2.5 ～ 12.0	135	100	62	35	38	3.9	23,760	
2720 50022165			-165	2.5 ～ 12.0	165	130	92	35	38	4.2	24,940	
2720 50024105		-KH24E	-105	2.5 ～ 12.0	105	70	32	35	40	3.7	22,570	KH-24E
2720 50024135			-135	2.5 ～ 12.0	135	100	62	35	40	3.9	23,760	
2720 50024165			-165	2.5 ～ 12.0	165	130	92	35	40	4.1	24,940	
2720 50025105		-KH25E	-105	3.5 ～ 16.0	105	70	32	35	44	3.7	22,570	KH-25E
2720 50025135			-135	3.5 ～ 16.0	135	100	62	35	44	4.0	23,760	
2720 50025165			-165	3.5 ～ 16.0	165	130	92	35	44	4.2	24,940	
2720 50026105		-KH26E	-105	3.5 ～ 16.0	105	70	32	35	44	3.7	22,570	KH-26E
2720 50026135			-135	3.5 ～ 16.0	135	100	62	35	44	3.9	23,760	
2720 50026165			-165	3.5 ～ 16.0	165	130	92	35	44	4.4	24,940	
2720 50028105		-KH28E	-105	3.5 ～ 16.0	105	70	32	35	47	3.6	22,570	KH-28E
2720 50028135			-135	3.5 ～ 16.0	135	100	62	35	47	4.1	23,760	
2720 50028165			-165	3.5 ～ 16.0	165	130	92	35	47	4.5	24,940	
2720 50030105		-KH30E	-105	3.5 ～ 16.0	105	70	32	35	47	3.6	23,760	KH-30E
2720 50030135			-135	3.5 ～ 16.0	135	100	62	35	47	3.9	24,940	
2720 50030165			-165	3.5 ～ 16.0	165	130	92	35	47	4.2	26,130	
2720 50032135		-KH32E	-135	3.5 ～ 22.0	135	95	57	40	51	3.8	24,940	KH-32E
2720 50032165			-165	3.5 ～ 22.0	165	125	87	40	51	4.4	26,130	
2720 50035135		-KH35E	-135	3.5 ～ 22.0	135	95	57	40	55	4.0	24,940	KH-35E
2720 50035165			-165	3.5 ～ 22.0	165	125	87	40	55	4.5	26,130	
2720 50036135		-KH36E	-135	3.5 ～ 22.0	135	95	57	40	55	3.8	24,940	KH-36E
2720 50036165			-165	3.5 ～ 22.0	165	125	87	40	55	4.3	26,130	
2720 50048135		-KH48E	-135 ※	20.0 ～ 32.0	135	85	47	50	75	3.7	28,510	KH-48E
2720 50048165			-165 ※	20.0 ～ 32.0	165	115	77	50	75	4.7	30,880	

1.スタブホルダは別途ご注文下さい。

2.センタースルーにて使用する際はクーラントピンをホルダに取り付けて、スタブホルダは KH-EC1 または KH-EC2 を使用してください。

3.※付のサイズでは、KH-EC1、KH-EC2 は取り付きません。

1.Stub holders are sold separately.

2.For center through coolant feed, attach a coolant pin to the holder and use with KH-EC1 or KH-EC2 stub holder.

3.Stub holders with ※ marks cannot be used with KH-EC1 and KH-EC2.

スタブホルダ Stub holder
KH-E P. 451
KH-EC1 P. 454
KH-EC2 P. 455

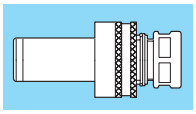

クーラントピン Coolant pin
P. 456

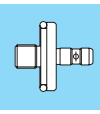

ご注文例 Ordering Example

BT50 - KH20E - 105

シャンクサイズ Shank size	内径 (d) I.D.	突き出し長さ (L) Projection length



KLD

キーレスドリルチャック
Keyless Drill Chuck

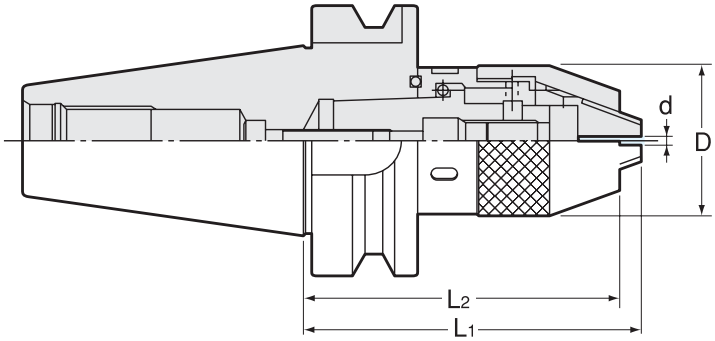

商品コード Code	型式 Model	d	D	L1	L2	kg	—	スパナ Spanner
2680 01065070	BT30 -KLD6.5 -70	0.5 ～ 6.5	34	76	70	1.0	39,150	FS6.5LC
2680 01130090	-KLD13 -90	0.5 ～ 13	50	102	90	1.5	41,850	FS13LC
2680 03065075	BT40 -KLD6.5 -75	0.5 ～ 6.5	34	81	75	1.2	41,690	FS6.5LC
2680 03065105	-105	0.5 ～ 6.5	34	111	105	1.4	41,690	FS6.5LC
2680 03065150	-150	0.5 ～ 6.5	34	156	150	1.6	44,220	FS6.5LC
2680 03130095	-KLD13 -95	0.5 ～ 13	50	107	95	1.7	45,630	FS13LC
2680 03130105	-105	0.5 ～ 13	50	117	105	1.9	45,630	FS13LC
2680 03130150	-150	0.5 ～ 13	50	162	150	2.5	47,030	FS13LC
2680 05065085	BT50 -KLD6.5 -85	0.5 ～ 6.5	34	91	85	3.8	46,580	FS6.5LC
2680 05065105	-105	0.5 ～ 6.5	34	111	105	3.9	46,580	FS6.5LC
2680 05065150	-150	0.5 ～ 6.5	34	156	150	4.1	48,430	FS6.5LC
2680 05130105	-KLD13 -105	0.5 ～ 13	50	117	105	4.3	51,790	FS13LC
2680 05130135	-135	0.5 ～ 13	50	147	135	4.6	51,790	FS13LC
2680 05130165	-165	0.5 ～ 13	50	177	165	5.0	53,400	FS13LC

専用スパナ（別売）
Spanner (option)

型式 Model	商品コード Code	—
FS6.5LC	2685 00000065	1,200
FS13LC	2685 00000130	1,500

ご注文例 Ordering Example

BT40 - KLD13 - 105

シャンクサイズ Shank size	最大把握径 Max. chucking dia.	突き出し長さ (L2) Projection length



HP-H

増速型 ハイパースピンドル
Hyper Spindle (Speed Increaser)

高速仕様 High-speed type
MAX. 30,000min-1

主軸回転に対し刃先を増速させ、加工能率アップ。
Enables high speed cutting operation by multiplying the machine spindle speed at the cutting edge.

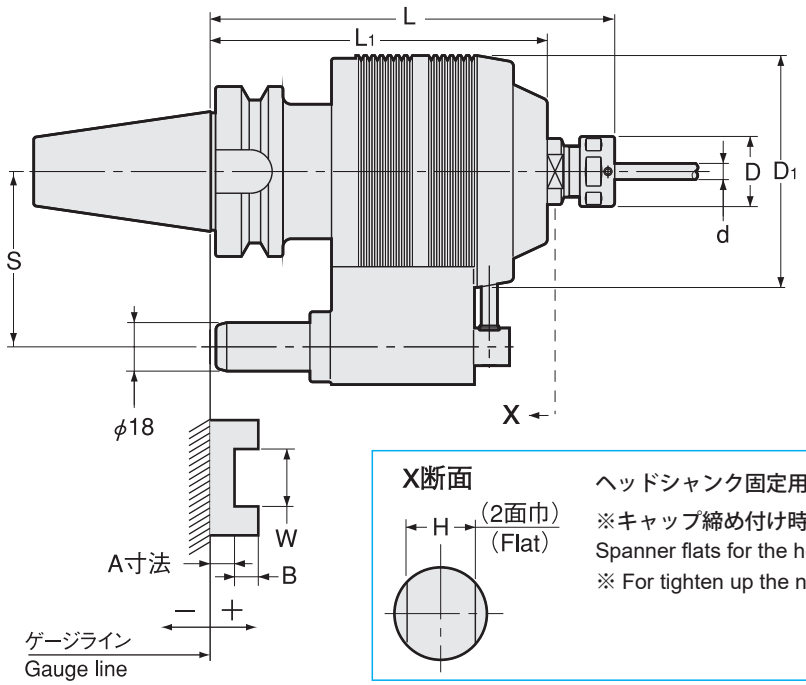

X断面

ヘッドシャンク固定用スパナガケ
※キャップ締め付け時に使用します。スパナは市販品をご使用下さい。
Spanner flats for the head shank fixation
※ For tighten up the nut. Please use a commercial spanner.

商品コード Code	型式 Model			L	S	d	D	D1	L1	キャップ Nut	H	増速比 Speed boost	MAX min-1	kg	ー
2520 1 ※ 307150	BT40	-HP07H	-150	150	65	0.5 ～ 7.0	23	86	125	HDP-07A	16	5	30,000	3.4	243,000
2520 1 ※ 307180			-180	180	65	0.5 ～ 7.0	23	86	125	HDP-07A	16	5	30,000	3.5	246,240
2520 1 ※ 309150		-HP09H	-150	150	65	2.6 ～ 9.0	26	86	125	HDP-09	21	5	30,000	3.4	243,000
2520 1 ※ 309180			-180	180	65	2.6 ～ 9.0	26	86	125	HDP-09	21	5	30,000	3.5	246,240
2520 1 ※ 312165		-HP12H	-165	165	65	2.6 ～ 12.0	32	86	125	HDP-12	21	5	30,000	3.5	259,630
2520 1 ※ 312180			-180	180	65	2.6 ～ 12.0	32	86	125	HDP-12	21	5	30,000	3.6	262,870
2520 1 ※ 507150	BT50	-HP07H	-150	150	80	0.5 ～ 7.0	23	86	125	HDP-07A	16	5	30,000	5.9	248,400
2520 1 ※ 507180			-180	180	80	0.5 ～ 7.0	23	86	125	HDP-07A	16	5	30,000	6.0	251,640
2520 1 ※ 509150		-HP09H	-150	150	80	2.6 ～ 9.0	26	86	125	HDP-09	21	5	30,000	5.9	248,400
2520 1 ※ 509180			-180	180	80	2.6 ～ 9.0	26	86	125	HDP-09	21	5	30,000	6.0	251,640
2520 1 ※ 512165		-HP12H	-165	165	80	2.6 ～ 12.0	32	86	125	HDP-12	21	5	30,000	6.0	265,030
2520 1 ※ 512180			-180	180	80	2.6 ～ 12.0	32	86	125	HDP-12	21	5	30,000	6.0	268,270

商品コードの※にはプランジャー No. が入ります。

1.ご注文時には、プランジャー No. 又は、A、B、W 寸法をお知らせ下さい。
2.コレット、スパナは別途ご注文下さい。
3.必ず、AA 級コレットをご使用下さい。

1.When ordering, please specify the plunger number or A, B and W dimensions.
2.Collet and spanner are sold separately.
3.Use AA class collet only.

プランジャー No. 選定表
Plunger table

型 式 Model	プランジャー No. Plunger No. A				
	No.1	No.2	No.3	No.4	No.5
All Model	+24 ～+ 15.1	+ 15 ～+ 6.1	+ 6 ～− 2.9	− 3 ～− 11.9	− 12 ～− 20.9

ホルダ Holder	コレット Collet	d	スパナ Spanner
HP07H	FDC-07AA	0.5～7.0	S-0
HP09H	FDC-09AA	2.6～9.0	S-1L
HP12H	FDC-12AA	2.6～12.0	S-3L

コレット Collet P. 092
スパナ Spanner P. 098




ご注文例 Ordering Example

BT40 - HP07H - 150 - 1

シャンクサイズ Shank size	最大コレット内径 Max. collet I.D.	突出し長さ（L） Projection length	プランジャー No. Punger No.



HP

増速型 ハイパースピンドル
Hyper Spindle (Speed Increaser)

標準仕様 Standard type

MAX. 20,000min-1

主軸回転に対し刃先を増速させ、加工能率アップ。

Enables high speed cutting operation by multiplying the machine spindle speed at the cutting edge.

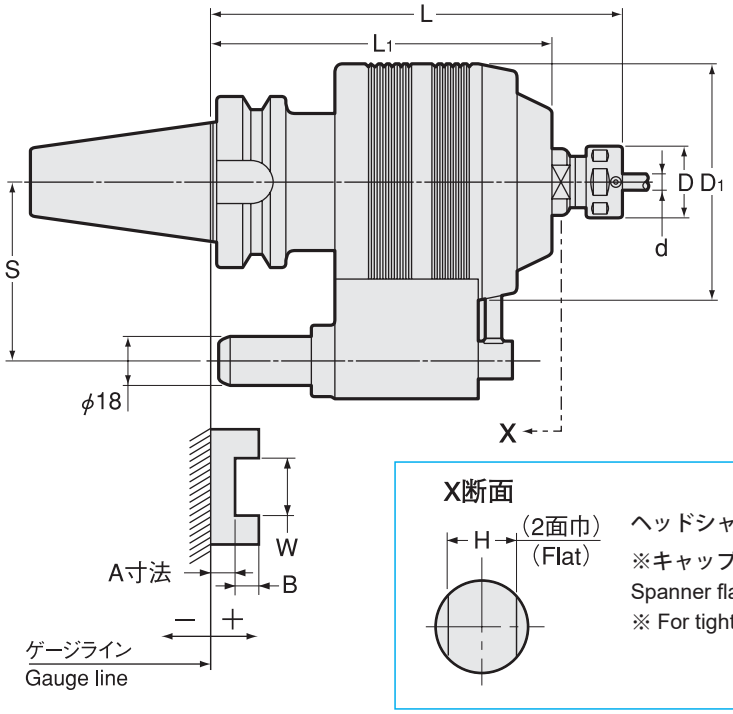

X断面

ヘッドシャンク固定用スパナ掛け

※キャップ締め付け時に使用します。スパナは市販品をご使用下さい。

Spanner flats for the head shank fixation

※ For tighten up the nut. Please use a commercial spanner.

商品コード Code	型式 Model			L	S	d	D	D1	L1	キャップ Nut	H	増速比 Speed boost	MAX min-1	kg	—
2520 3071500 ※	BT40	-HP07	-150	150	65	0.5 ～ 7.0	23	86	125	HDP-07A	16	5	20,000	3.4	189,000
2520 3071800 ※			-180	180	65	0.5 ～ 7.0	23	86	125	HDP-07A	16	5	20,000	3.5	192,240
2520 3091500 ※		-HP09	-150	150	65	2.6 ～ 9.0	26	86	125	HDP-09	21	5	20,000	3.5	189,000
2520 3091800 ※			-180	180	65	2.6 ～ 9.0	26	86	125	HDP-09	21	5	20,000	3.6	192,240
2520 3121650 ※		-HP12	-165	165	65	2.6 ～ 12.0	32	86	125	HDP-12	21	5	20,000	3.6	205,630
2520 3121800 ※			-180	180	65	2.6 ～ 12.0	32	86	125	HDP-12	21	5	20,000	3.7	208,870
2520 5071500 ※	BT50	-HP07	-150	150	80	0.5 ～ 7.0	23	86	125	HDP-07A	16	5	20,000	5.8	194,400
2520 5071800 ※			-180	180	80	0.5 ～ 7.0	23	86	125	HDP-07A	16	5	20,000	5.9	197,640
2520 5091500 ※		-HP09	-150	150	80	2.6 ～ 9.0	26	86	125	HDP-09	21	5	20,000	5.9	194,400
2520 5091800 ※			-180	180	80	2.6 ～ 9.0	26	86	125	HDP-09	21	5	20,000	6.0	197,640
2520 5121650 ※		-HP12	-165	165	80	2.6 ～ 12.0	32	86	125	HDP-12	21	5	20,000	6.0	211,030
2520 5121800 ※			-180	180	80	2.6 ～ 12.0	32	86	125	HDP-12	21	5	20,000	6.1	214,270

商品コードの※にはプランジャー No. が入ります。

1.ご注文時には、プランジャー No. 又は、A、B、W 寸法をお知らせ下さい。
2.コレット、スパナは別途ご注文下さい。
3.必ず、AA 級コレットをご使用下さい。

1.When ordering, please specify the plunger number or A, B and W dimensions.
2.Collet and spanner are sold separately.
3.Use AA class collet only.

プランジャー No. 選定表
Plunger table

型 式 Model	プランジャー No. Plunger No. A				
	No.1	No.2	No.3	No.4	No.5
All Model	+24 ～+ 15.1	+ 15 ～+ 6.1	+ 6 ～− 2.9	− 3 ～− 11.9	− 12 ～− 20.9

ホルダ Holder	コレット Collet	d	スパナ Spanner
HP07	FDC-07AA	0.5 ～ 7.0	S-0
HP09	FDC-09AA	2.6 ～ 9.0	S-1L
HP12	FDC-12AA	2.6 ～ 12.0	S-3L

ご注文例 Ordering Example

BT40 - HP07 - 150 - 1

シャンクサイズ Shank size	最大コレット内径 Max. collet I.D.	突き出し長さ (L) Projection length	プランジャー No. Punger No.

コレット Collet P. 092
スパナ Spanner P. 098





HP20

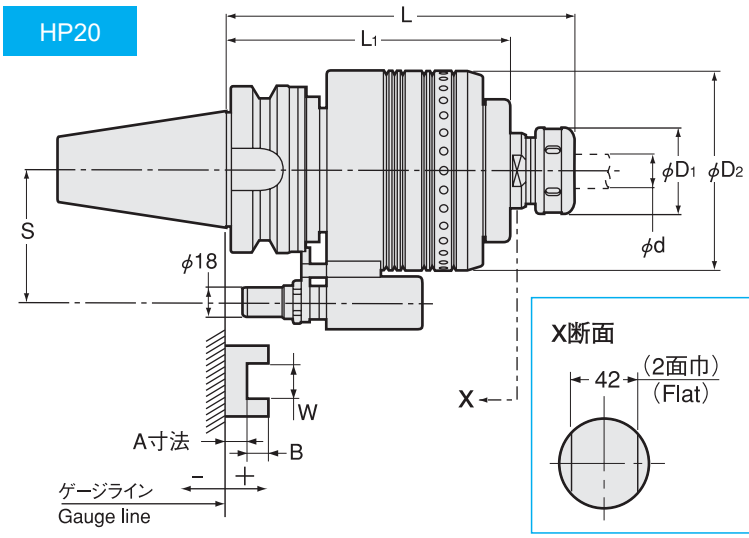

ヘッドシャンク固定用スパナ掛け
※キャップ締め付け時に使用します。
スパナは S-5L（別売）をご使用下さい。
Spanner flats for the head shank fixation
※ For tighten up the nut. Please use S-5L spanner (Option).

HP25

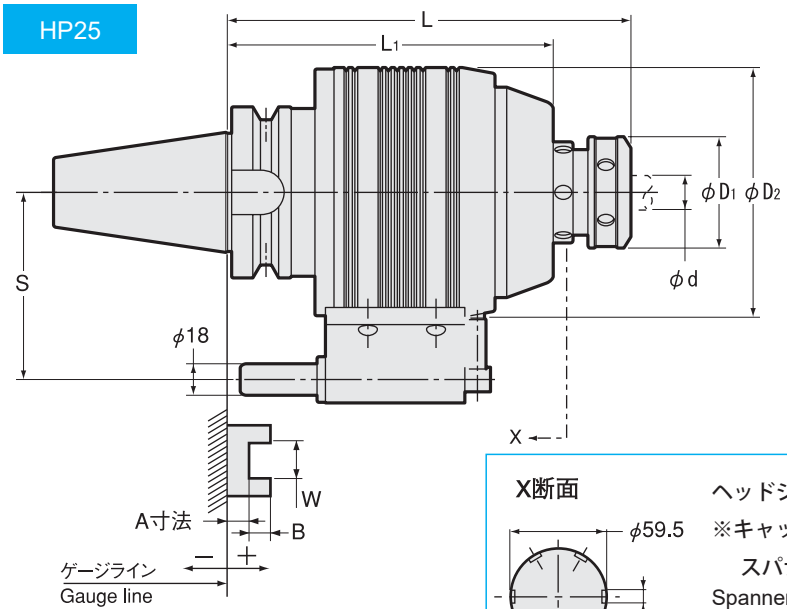

ヘッドシャンク固定用スパナ掛け
※キャップ締め付け時に使用します。
スパナは HS-2.5-25（別売）をご使用下さい。
Spanner flats for the head shank fixation
※ For tighten up the nut. Please use HS-2.5-25 spanner (Option).

商品コード Code	型式 Model		L	S	d	øD1	øD2	L1	キャップ Nut	増速比 Speed boost	MAX min^{-1}	kg	—
2520 5202100 ※	**BT50**	**-HP20 -210**	210	80	5.5 ～ 20	52	120	171	HPP-20	4	15,000	10.5	432,000
2520 5252400 ※		**-HP25 -240**	240	110	9.5 ～ 25	65	146	193	HPP-25	3	10,000	15.0	631,800

商品コードの※にはプランジャー No. が入ります。

1.ご注文時には、プランジャー No. 又は、A、B、W 寸法をお知らせ下さい。
2.コレット、スパナは別途ご注文下さい。

1.When ordering, please specify the plunger number or A, B and W dimensions.
2.Collet and spanner are sold separately.

プランジャー No. 選定表 Plunger table

型 式 Model	プランジャー No. Plunger No. A				
	No.1	No.2	No.3	No.4	No.5
HP20	+ 28 ～+ 18.1	+ 18 ～+ 8.1	+ 8 ～− 1.9	− 2 ～− 11.9	− 12 ～− 21.9
HP25	+ 40 ～+ 30.1	+ 30 ～+ 15.1	+ 15 ～+ 0.1	0 ～− 14.9	− 15 ～− 29.9

ホルダ Holder	コレット Collet	d	スパナ Spanner
HP-20	NTG-20-d	5.5 ～ 20.0	HS-2-20
HP-25	NTG-25-d	9.5 ～ 25.0	HS-2.5-25

d寸法は 0.5mm 刻みです。　d sizes in 0.5mm increments.

ご注文例 Ordering Example

BT50 - HP25 - 240 - 1

シャンクサイズ Shank size	最大コレット内径 Max. collet I.D.	突き出し長さ (L) Projection length	プランジャー No. Punger No.



AHS, AHL

自在型 アングルヘッド
Angle Heads (Flexible Type)

0-90°

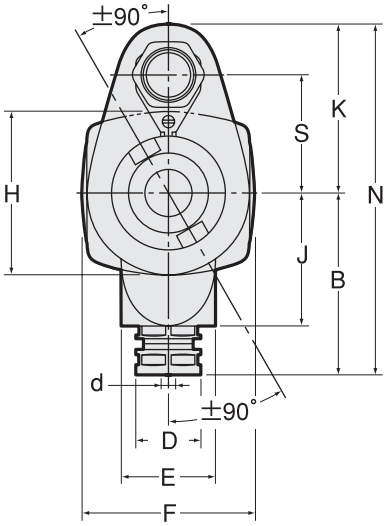

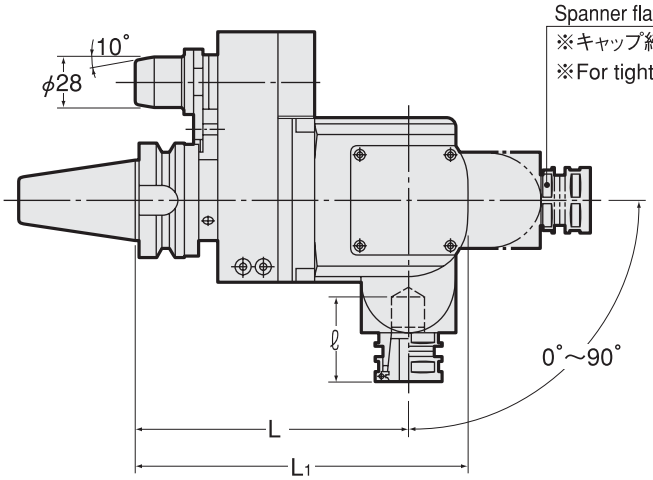

ヘッドシャンク固定用スパナ掛け
Spanner flats for the head shank fixation
※キャップ締め付け時に使用します。
※For tighten up the nut.

商品コード Code	型式 Model	d	L	L1	ℓ	D	B	E	F	H	J	K	N	S	kg	-	コレット Collet
2640 010000 ※※	BT40 -AHS07 -150-65- ※※	0.5～7.0	150	183	65	23	100	52	96	90	73	93	193	65	8.0	552,420	FDC-07
2640 020000 ※※	-AHS09 -150-65- ※※	2.5～9.0	150	183	65	26	100	52	96	90	73	93	193	65	8.0	552,420	FDC-09
2640 030000 ※※	-AHS16 -150-65- ※※	3.5～16.0	150	183	47	36	100	52	96	90	73	93	193	65	8.0	564,300	FDC-16
2640 040000 ※※	BT50 -AHS07 -165-80- ※※	0.5～7.0	165	198	65	23	100	52	96	90	73	108	208	80	12.0	576,180	FDC-07
2640 050000 ※※	-AHS09 -165-80- ※※	2.5～9.0	165	198	65	26	100	52	96	90	73	108	208	80	12.0	576,180	FDC-09
2640 060000 ※※	-AHS16 -165-80- ※※	3.5～16.0	165	198	47	36	100	52	96	90	73	108	208	80	12.0	582,120	FDC-16
2640 070000 ※※	-AHS07 -165-110- ※※	0.5～7.0	165	198	65	23	100	52	96	90	73	138	238	110	12.0	582,120	FDC-07
2640 080000 ※※	-AHS09 -165-110- ※※	2.5～9.0	165	198	65	26	100	52	96	90	73	138	238	110	12.0	582,120	FDC-09
2640 090000 ※※	-AHS16 -165-110- ※※	3.5～16.0	165	198	47	36	100	52	96	90	73	138	238	110	12.0	588,060	FDC-16
2640 100000 ※※	-AHL16 -165-80- ※※	3.5～16.0	165	205	70	36	110	66	118	110	78	108	218	80	15.0	588,060	FDC-16
2640 110000 ※※	-AHL22 -165-80- ※※	3.5～22.0	165	205	65	46	110	66	118	110	78	108	218	80	15.0	594,000	FDC-22
2640 120000 ※※	-AHL16 -165-110- ※※	3.5～16.0	165	205	70	36	110	66	118	110	78	138	248	110	15.0	594,000	FDC-16
2640 130000 ※※	-AHL22 -165-110- ※※	3.5～22.0	165	205	65	46	110	66	118	110	78	138	248	110	15.0	599,940	FDC-22

1.※は A 寸法が入ります。P. 211 をご参照ください。
2.コレット、スパナは別途ご注文下さい。
1.※ is for A dimension. Please refer to P. 211.
2.Collet and spanner are sold separately.

ご注文例 Ordering Example

BT40 - AHS07 - 150 - 65 - 06

シャンクサイズ Shank size	最大コレット内径 Max. collet I.D.	突出し長さ (L1) Projection length	S	A 寸法 Dimension A

コレット Collet P. 092
スパナ Spanner P. 098





自在型アングルヘッド アクセサリ
Accessories for Angle heads flexibled type

型式 Model	キャップ Nut	コレット Collet	キャップ用スパナ Spanner for nut	ヘッドシャンク固定用スパナ Spanner flats for the head
AHS07	HDP-07A	FDC-07	S-0	市販品二面巾 16
AHS09	HDP-09	FDC-09	S-1L	市販品二面巾 21
AHS16	HDP-16	FDC-16	S-4L	S-4L
AHL16	HDP-16	FDC-16	S-4L	S-3L
AHL22	HDP-22	FDC-22	S-5L	S-5L

MEMO



AH, AH-OH

固定型 アングルヘッド
Angle Heads (Fixed Type)

90°

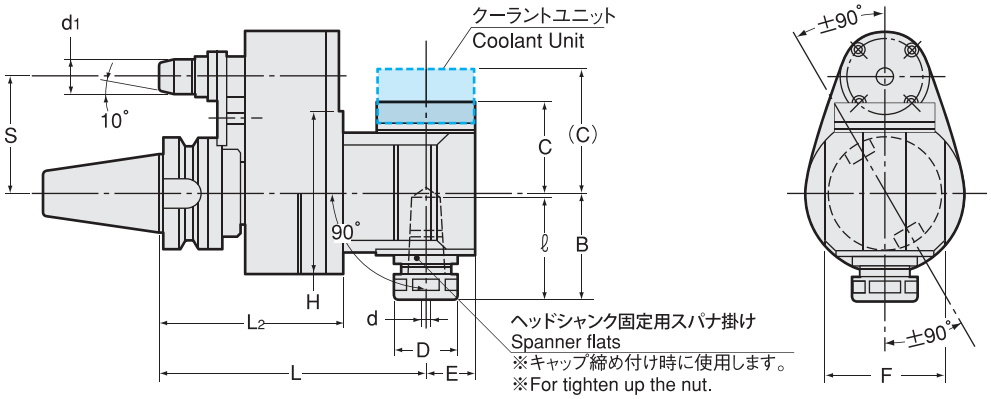

商品コード Code	型式 Model	d	L	L2	ℓ	d1	D	B	C (C)	E	F	H	S	kg	-
2760 459000 ※※	BT30 -AH0790 -120-50- ※※	0.5 ～ 7.0	120	75.3	40	13	23	42	33	17	45	78	50	1.8	510,840
2760 469000 ※※	-AH1290 -125-50- ※※	2.5 ～ 12.0	125	75.3	63.5	13	32	58	44.5	22	47	78	50	2.0	510,840
2760 019000 ※※	BT40 -AH0790 (-AH0790-OH) -150-65- ※※	0.5 ～ 7.0	150	103	40	19.6	23	42	33 (46.5)	17	51	90	65	4.6	558,360
2760 029000 ※※	-180-65- ※※	0.5 ～ 7.0	180	103	40	19.6	23	42	33 (46.5)	17	51	90	65	5.0	572,610
2760 039000 ※※	-210-65- ※※	0.5 ～ 7.0	210	103	40	19.6	23	42	33 (46.5)	17	51	90	65	5.4	586,870
2760 049000 ※※	-240-65- ※※	0.5 ～ 7.0	240	120	40	19.6	23	42	33 (46.5)	17	51	90	65	5.8	601,120
2760 059000 ※※	-270-65- ※※	0.5 ～ 7.0	270	120	40	19.6	23	42	33 (46.5)	17	51	90	65	6.0	615,380
2760 069000 ※※	-AH0990 (-AH0990-OH) -150-65- ※※	2.5 ～ 9.0	150	103	55	19.6	26.3	53.5	44.5 (58.5)	22	58	90	65	4.7	558,360
2760 079000 ※※	-180-65- ※※	2.5 ～ 9.0	180	103	55	19.6	26.3	53.5	44.5 (58.5)	22	58	90	65	5.1	572,610
2760 089000 ※※	-210-65- ※※	2.5 ～ 9.0	210	103	55	19.6	26.3	53.5	44.5 (58.5)	22	58	90	65	5.5	586,870
2760 099000 ※※	-240-65- ※※	2.5 ～ 9.0	240	120	55	19.6	26.3	53.5	44.5 (58.5)	22	58	90	65	6.0	601,120
2760 109000 ※※	-AH1690 (-AH1690-OH) -150-65- ※※	3.5 ～ 16.0	150	103	59	19.6	36.3	59	51 (64.5)	28	67	90	65	4.8	558,360
2760 119000 ※※	-180-65- ※※	3.5 ～ 16.0	180	103	59	19.6	36.3	59	51 (64.5)	28	67	90	65	5.2	572,610
2760 129000 ※※	-210-65- ※※	3.5 ～ 16.0	210	103	59	19.6	36.3	59	51 (64.5)	28	67	90	65	5.6	586,870
2760 139000 ※※	BT50 -AH0790 (-AH0790-OH) -165-80- ※※	0.5 ～ 7.0	165	118	40	28	23	42	33 (46.5)	17	51	90	80	7.6	580,930
2760 149000 ※※	-195-80- ※※	0.5 ～ 7.0	195	118	40	28	23	42	33 (46.5)	17	51	90	80	8.2	595,180
2760 159000 ※※	-225-80- ※※	0.5 ～ 7.0	225	118	40	28	23	42	33 (46.5)	17	51	90	80	8.8	610,630
2760 169000 ※※	-255-80- ※※	0.5 ～ 7.0	255	135	40	28	23	42	33 (46.5)	17	51	90	80	9.4	624,880
2760 179000 ※※	-285-80- ※※	0.5 ～ 7.0	285	135	40	28	23	42	33 (46.5)	17	51	90	80	10.0	640,330
2760 289000 ※※	-AH0790 (-AH0790-OH) -165-110- ※※	0.5 ～ 7.0	165	118	40	28	23	42	33 (46.5)	17	51	90	110	7.6	580,930
2760 299000 ※※	-195-110- ※※	0.5 ～ 7.0	195	118	40	28	23	42	33 (46.5)	17	51	90	110	8.2	595,180
2760 309000 ※※	-225-110- ※※	0.5 ～ 7.0	225	118	40	28	23	42	33 (46.5)	17	51	90	110	8.8	610,630
2760 319000 ※※	-255-110- ※※	0.5 ～ 7.0	255	135	40	28	23	42	33 (46.5)	17	51	90	110	9.4	624,880
2760 329000 ※※	-285-110- ※※	0.5 ～ 7.0	285	135	40	28	23	42	33 (46.5)	17	51	90	110	10.0	640,330

特殊品もご用命ください。

Specials on request

商品コード Code	型式 Model	d	L	L2	ℓ	d1	D	B	C (C)	E	F	H	S	kg	-
2760 189000 ※※	BT50 -AH0990 (-AH0990-OH) -165-80- ※※	2.5～9.0	165	118	55	28	26.3	53.5	44.5 (58.5)	22	58	90	80	7.7	580,930
2760 199000 ※※	-195-80- ※※	2.5～9.0	195	118	55	28	26.3	53.5	44.5 (58.5)	22	58	90	80	8.3	595,180
2760 209000 ※※	-225-80- ※※	2.5～9.0	225	118	55	28	26.3	53.5	44.5 (58.5)	22	58	90	80	8.9	610,630
2760 219000 ※※	-255-80- ※※	2.5～9.0	255	135	55	28	26.3	53.5	44.5 (58.5)	22	58	90	80	9.5	624,880
2760 339000 ※※	-AH0990 (-AH0990-OH) -165-110- ※※	2.5～9.0	165	118	55	28	26.3	53.5	44.5 (58.5)	22	58	90	110	7.7	580,930
2760 349000 ※※	-195-110- ※※	2.5～9.0	195	118	55	28	26.3	53.5	44.5 (58.5)	22	58	90	110	8.3	595,180
2760 359000 ※※	-225-110- ※※	2.5～9.0	225	118	55	28	26.3	53.5	44.5 (58.5)	22	58	90	110	8.9	610,630
2760 369000 ※※	-255-110- ※※	2.5～9.0	255	135	55	28	26.3	53.5	44.5 (58.5)	22	58	90	110	9.5	624,880
2760 229000 ※※	-AH1690 (-AH1690-OH) -165-80- ※※	3.5～16.0	165	118	59	28	36.3	59	51 (64.5)	28	67	90	80	7.8	580,930
2760 239000 ※※	-195-80- ※※	3.5～16.0	195	118	59	28	36.3	59	51 (64.5)	28	67	90	80	8.4	595,180
2760 249000 ※※	-225-80- ※※	3.5～16.0	225	118	59	28	36.3	59	51 (64.5)	28	67	90	80	9.0	610,630
2760 379000 ※※	-AH1690 (-AH1690-OH) -165-110- ※※	3.5～16.0	165	118	59	28	36.3	59	51 (64.5)	28	67	90	110	7.8	580,930
2760 389000 ※※	-195-110- ※※	3.5～16.0	195	118	59	28	36.3	59	51 (64.5)	28	67	90	110	8.4	595,180
2760 399000 ※※	-225-110- ※※	3.5～16.0	225	118	59	28	36.3	59	51 (64.5)	28	67	90	110	9.0	610,630
2760 259000 ※※	-AH2290 (-AH2290-OH) -180-80- ※※	3.5～22.0	180	117	65	28	46.3	69	57 (70.5)	34.5	75	113	80	9.5	595,180
2760 269000 ※※	-210-80- ※※	3.5～22.0	210	117	65	28	46.3	69	57 (70.5)	34.5	75	113	80	10.3	610,630
2760 279000 ※※	-240-80- ※※	3.5～22.0	240	117	65	28	46.3	69	57 (70.5)	34.5	75	113	80	11.0	624,880
2760 409000 ※※	-AH2290 (-AH2290-OH) -180-110- ※※	3.5～22.0	180	117	65	28	46.3	69	57 (70.5)	34.5	75	113	110	9.5	595,180
2760 419000 ※※	-210-110- ※※	3.5～22.0	210	117	65	28	46.3	69	57 (70.5)	34.5	75	113	110	10.3	610,630
2760 429000 ※※	-240-110- ※※	3.5～22.0	240	117	65	28	46.3	69	57 (70.5)	34.5	75	113	110	11.0	624,880
2760 439000 ※※	-AH2590 (-AH2590-OH) -195-80- ※※	9.5～25.0	195	117	101	28	65	90	73 (86.5)	45	90	113	80	15.0	712,800
2760 449000 ※※	-195-110- ※※	9.5～25.0	195	117	101	28	65	90	73 (86.5)	45	90	113	110	15.0	712,800

（ ）内のクーラント対応タイプの価格は別途見積り致します。
Model names in brackets show"Coolant type",which are quoted on request.

1.※は A 寸法が入ります。P. 211 をご参照ください。
2.コレット、スパナは別途ご注文下さい。
3.BT30-AH1290-125-50- ※※は軽切削用です。
1.※ is for A dimension. Please refer to P. 211.
2.Collet and spanner are sold separately.
3.BT30-AH1290-125-50- ※※ is light cutting only.

固定型アングルヘッド アクセサリ
Accessories for Angle heads fixed type

型式 Model	キャップ Nut	コレット Collet	キャップ用スパナ Spanner for nut	ヘッドシャンク固定用スパナ Spanner flats for the head
AH0790	HDP-07A	FDC-07	S-0	市販品二面巾 14 Width 14mm
AH0990	HDP-09	FDC-09	S-1L	S-1L
AH1290	HDP-12	FDC-12	S-3L	S-3L
AH1690	HDP-16	FDC-16	S-4L	S-4L
AH2290	HDP-22	FDC-22	S-5L	S-5L
AH2590	HPP-25	NTG25	HS2.5-25	HS2.5-25

コレット Collet P. 092
スパナ Spanner P. 098





ご注文例 Ordering Example

BT40 - AH07 90 - 150 - 65 - 06

シャンクサイズ Shank size	最大コレット内径 Max. collet I.D.	角度 Angle	突出し長さ (L) Projection length	S	A 寸法 Dimension A

特殊品もご用命ください。

Specials on request



AH, AH-OH

固定型 アングルヘッド
Angle Heads (Fixed Type)

45°

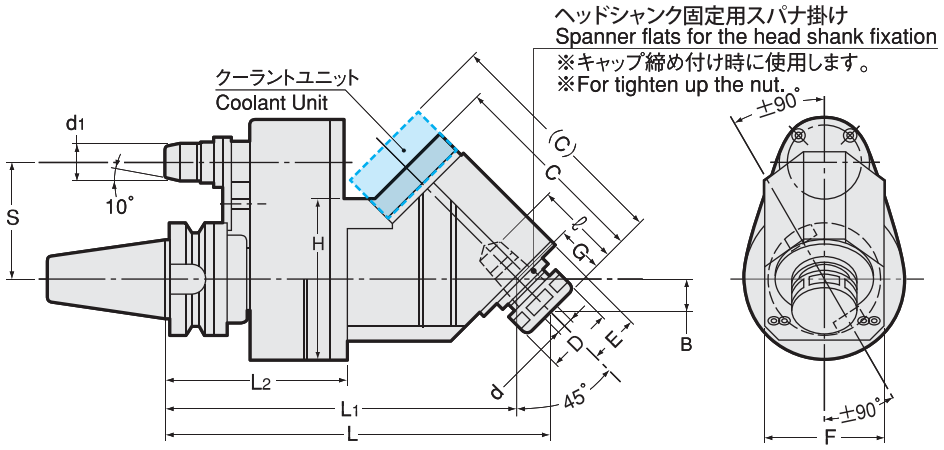

商品コード Code	型式 Model	d	L	L1	L2	ℓ	d1	D	B	C (C)	E	F	G	H	S	kg	-
2760 014500 ※※	BT40 -AH0745 (-AH0745-OH) -195-65- ※※	0.5 ～ 7.0	195	179.5	103	35	19.6	23	15.6	88.5 (102)	17	51	22	90	65	4.2	588,060
2760 024500 ※※	-215-65- ※※	0.5 ～ 7.0	215	199.5	103	35	19.6	23	15.6	88.5 (102)	17	51	22	90	65		602,310
2760 034500 ※※	-245-65- ※※	0.5 ～ 7.0	245	229.5	103	35	19.6	23	15.6	88.5 (102)	17	51	22	90	65		616,570
2760 044500 ※※	-AH0945 (-AH0945-OH) -205-65- ※※	2.5 ～ 9.0	205	186.5	103	45	19.6	26.3	19.1	104 (118)	22	58	27	90	65	4.5	588,060
2760 054500 ※※	-230-65- ※※	2.5 ～ 9.0	230	211.5	103	45	19.6	26.3	19.1	104 (118)	22	58	27	90	65		602,310
2760 064500 ※※	-260-65- ※※	2.5 ～ 9.0	260	241.5	103	45	19.6	26.3	19.1	104 (118)	22	58	27	90	65	5.3	616,570
2760 074500 ※※	-AH1645 (-AH1645-OH) -215-65- ※※	3.5 ～ 16.0	215	197	103	53	19.6	36.3	18.4	113.5 (127)	28	67	26	90	65	5.3	602,310
2760 084500 ※※	-245-65- ※※	3.5 ～ 16.0	245	227	103	53	19.6	36.3	18.4	113.5 (127)	28	67	26	90	65		616,570
2760 094500 ※※	BT50 -AH0745 (-AH0745-OH) -210-80- ※※	0.5 ～ 7.0	210	194.5	118	35	28	23	15.6	88.5 (102)	17	51	22	90	80	7.8	611,820
2760 104500 ※※	-230-80- ※※	0.5 ～ 7.0	230	214.5	118	35	28	23	15.6	88.5 (102)	17	51	22	90	80		626,070
2760 114500 ※※	-260-80- ※※	0.5 ～ 7.0	260	244.5	118	35	28	23	15.6	88.5 (102)	17	51	22	90	80		641,520
2760 174500 ※※	-AH0745 (-AH0745-OH) -210-110- ※※	0.5 ～ 7.0	210	194.5	118	35	28	23	15.6	88.5 (102)	17	51	22	90	110		611,820
2760 184500 ※※	-230-110- ※※	0.5 ～ 7.0	230	214.5	118	35	28	23	15.6	88.5 (102)	17	51	22	90	110		626,070
2760 194500 ※※	-260-110- ※※	0.5 ～ 7.0	260	244.5	118	35	28	23	15.6	88.5 (102)	17	51	22	90	110		641,520
2760 124500 ※※	-AH0945 (-AH0945-OH) -220-80- ※※	2.5 ～ 9.0	220	201.5	118	45	28	26.3	19.1	104 (118)	22	58	27	90	80	7.8	611,820
2760 134500 ※※	-245-80- ※※	2.5 ～ 9.0	245	226.5	118	45	28	26.3	19.1	104 (118)	22	58	27	90	80		626,070
2760 144500 ※※	-275-80- ※※	2.5 ～ 9.0	275	256.5	118	45	28	26.3	19.1	104 (118)	22	58	27	90	80		641,520
2760 204500 ※※	-AH0945 (-AH0945-OH) -220-110- ※※	2.5 ～ 9.0	220	201.5	118	45	28	26.3	19.1	104 (118)	22	58	27	90	110		611,820
2760 214500 ※※	-245-110- ※※	2.5 ～ 9.0	245	226.5	118	45	28	26.3	19.1	104 (118)	22	58	27	90	110		626,070
2760 224500 ※※	-275-110- ※※	2.5 ～ 9.0	275	256.5	118	45	28	26.3	19.1	104 (118)	22	58	27	90	110		641,520
2760 154500 ※※	-AH1645 (AH1645-OH) -230-80- ※※	3.5 ～ 16.0	230	212	118	53	28	36.3	18.4	113.5 (127)	28	67	26	90	80	8.9	626,070
2760 164500 ※※	-260-80- ※※	3.5 ～ 16.0	260	242	118	53	28	36.3	18.4	113.5 (127)	28	67	26	90	80		641,520
2760 234500 ※※	-AH1645 (AH1645-OH) -230-110- ※※	3.5 ～ 16.0	230	212	118	53	28	36.3	18.4	113.5 (127)	28	67	26	90	110	9.2	626,070
2760 244500 ※※	-260-110- ※※	3.5 ～ 16.0	260	242	118	53	28	36.3	18.4	113.5 (127)	28	67	26	90	110	9.4	641,520

特殊品もご用命ください。

Specials on request

( ) 内のクーラント対応タイプの価格は別途見積り致します。
Model names in brackets show"Coolant type",which are quoted on request.

1.※は A 寸法が入ります。P. 211 をご参照ください。
2.コレット、スパナは別途ご注文下さい。
1.※ is for A dimension. Please refer to P. 211.
2.Collet and spanner are sold separately.

固定型アングルヘッド アクセサリ
Accessories for Angle heads fixed type

型式 Model	キャップ Nut	コレット Collet	キャップ用スパナ Spanner for nut	ヘッドシャンク固定用スパナ Spanner flats for the head
AH0745	HDP-07A	FDC-07	S-0	市販品二面巾 14 Width 14mm
AH0945	HDP-09	FDC-09	S-1L	S-1L
AH1645	HDP-16	FDC-16	S-4L	S-4L

コレット Collet	スパナ Spanner
P. 092	P. 098
	

ご注文例 Ordering Example

BT40	-	AH07	45	-	195	-	65	-	06
シャンクサイズ Shank size		最大コレット内径 Max. collet I.D.	角度 Angle		突出し長さ (L) Projection length		S		A 寸法 Dimension A

アングルヘッドアクセサリ
Accessories for ANGLE HEADS

マスターバー MASTER BAR MS

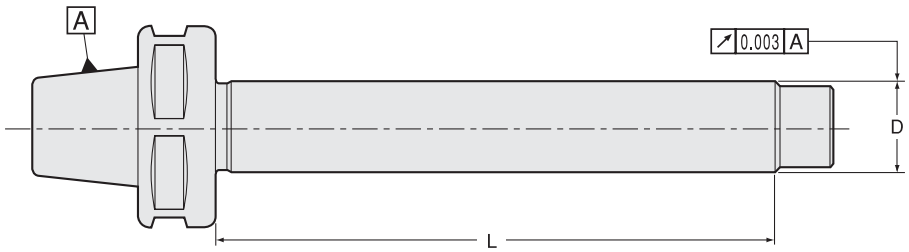

商品コード Code	型式 Model	D	L	—	適用アングルヘッド型式 Applicable Angle Head model Number
2767 00007100	**AH07-MS7-100**	7	100	36,230	AH0790、AH0745、AHS07
2767 00009100	**AH09-MS16-100**	16	100	35,040	AH0990、AH0945、AHS09
2767 00016100	**AH16-MS16-100**	16	100	38,610	AH1690、AH1645、AHS16、AHL16
2767 00022100	**AH22-MS22-100**	22	100	42,170	AH2290、AHL22
2767 00025110	**AH25-MS25-110**	25	110	45,730	AH2590

1. アングルヘッドにはマスターバーが一式付属しています。別途、マスターバーが必要な場合にご注文下さい。
2. AH07-MS7-100 のタイプはキャップとマスターバーが分離しています。キャップにマスターバーを取り付けてからご使用下さい。（他のタイプはキャップとマスターバーが一体式になっています。）

1. Angle Head comes complete with a set of Master bar. Please order an extra Master bar in case you need one.
2. With regard to AH07-MS7-100, nut and Master bar are separated. Master bar and nut must be put together before use. (As for other sizes, Master bar and nut are already integrated.)

ご注文例 Ordering Example

AH09 - MS16 - 100

コレットサイズ Collet size　D　L

クイックチェンジタッピングチャック Quick-change tapping attachment TPC

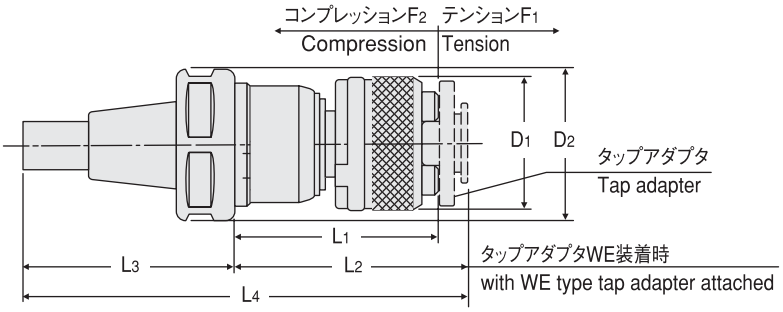

型式 Type	タップアダプタサイズ Tap adapter size	タップサイズ Tap size	L1	L2	L3	L4	D1	D2	軸方向補正 Axial compensation F1	軸方向補正 Axial compensation F2	kg	—	適用アングルヘッド型式 Applicable Angle Head model Number
TPC16-1	**1**	M3 ～ M12（M15） U1/4 ～ U7/16（U9/16） Pipe（PT,PS,PF） 1/8 ～ 1/4	49.5	56.5	64.5	121	32	36	10	2	0.3	42,700	AH1645、AH1690、AHS16、AHL16
TPC22-1	**1**	M3 ～ M12（M15） U1/4 ～ U7/16（U9/16） Pipe（PT,PS,PF） 1/8 ～ 1/4	49.5	56.5	70	126.5	32	46	10	2	0.5	42,700	AH2290、AHL22
TPC22-2	**2**	M8 ～ M22 U3/8 ～ U7/8	69	80	70	150	50	46	10	2	0.8	50,320	AH2290、AHL22

タップアダプタ Tap adapter P. 490

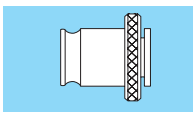

ご注文例 Ordering Example

TPC22 - 1

タップアダプタサイズ Tap adapter size

位置決めブロック Positioning Block

NTのアングルヘッドをご使用になる場合は、以下の形状の位置決めブロックをご用意下さい。
Before using NT's angle head, please install a positioning block to your M/C

固定型 BT40 用ブロック（クーラント仕様）
Positioning block for BT40 fixed type with center through coolant feed

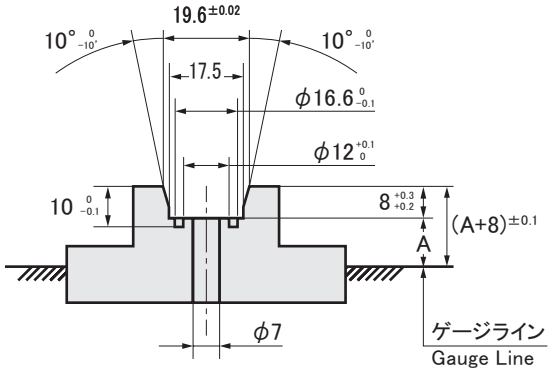

固定型 BT30 用ブロック
Positioning bock for BT30 fixed type

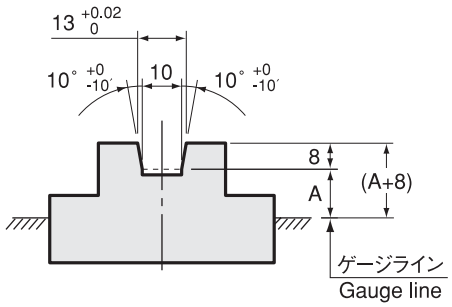

固定型 BT50 用ブロック（クーラント仕様）
Positioning block for BT50 fixed type with center through coolant feed

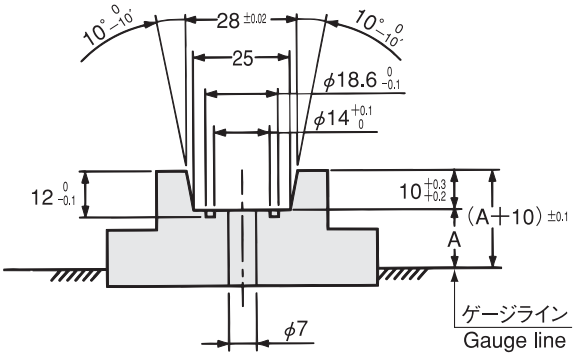

固定型 BT40 用ブロック
Positioning bock for BT40 fixed type

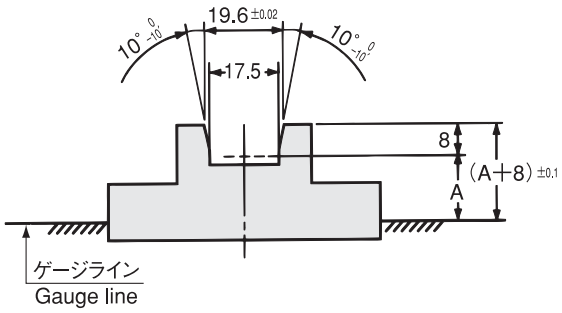

固定型 BT50 用ブロック　自在型 BT40・BT50 用ブロック
Positioning block for BT50 fixed type and BT40/BT50 flexible types

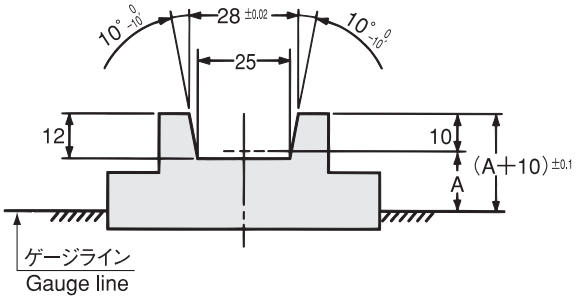

位置決めブロックの A 寸法
A Dimention of Positioning Block

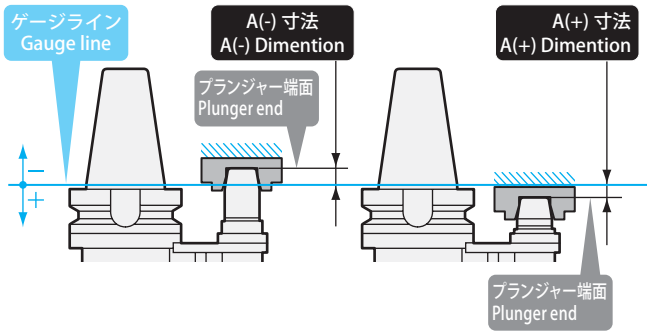

A 寸法はゲージラインからプランジャー端面までの寸法です。

シャンク Shank	A(-)	A(+)
BT30/WBT30	- 16	14
BT40/WBT40	- 21	20
BT50/WBT50	- 30	

1.他社位置決めブロックを使用される場合、ブロックのテーパ角度が異なる場合は使用できません。ブロック寸法の確認をお願いします。
2.位置決めブロックの取り付け形状は機械の種類により異なりますので、機械メーカーに御確認下さい。
1.When using a positioning bolck made by others, the taper angle should be the same as NT. Otherwise, it cannot be used.
2.Gemetry and dimensions of a positioning block is dependent on an individual machine. Please check with the machine tool builder.



SBV-A

ブラザー工業SPEEDIO専用ホルダ（旋削加工用）
Turning Tools for Brother's SPEEDIO

外径・端面加工用
For External / Facing

対応機種 Compatible models M140X1, M140X2, M200X3, M300X3

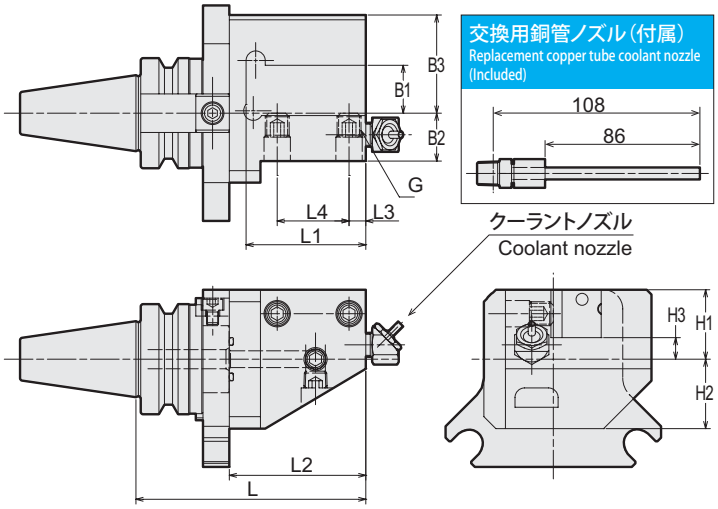

本図は右勝手(R)を示します。 Right hand type shown above.

商品コード Code	型式 Model	L	L1	L2	L3	L4	B1	B2	B3	H1	H2	H3	G	Kg	—
2120 12020098	BT30 -SBV2020 RA -98	98	50	57	7	30	20	20	41	29	29	9	M10	2.0	71,280
2120 12120098	BT30 -SBV2020 LA -98														

1. クーラントノズルの方向を調整することができます。
2. クーラントノズルで刃先にクーラントがかかりにくい場合は、交換用銅管ノズル（付属）に付け替えて使用して下さい。
3. 角バイトは必要に応じて切断してお使いください。
4. プレートを組みかえることで、バイトの位相を変えることができます。

1. Direction of the coolant nozzle is adjustable.
2. Please replace the standard coolant nozzle with the replacement copper tube coolant nozzle (included) in case coolant is not reaching the cutting edge.
3. Please shorten a square bit if necessary.
4. The location of the square bit can be turned by re-assembling the plate.

ご注文例 Ordering Example

BT30 - SBV 2020 RA - 98

- BT30: シャンクサイズ Shank size
- RA / LA: 勝手 Left hand - LA / Right hand - RA
- 98: 突き出し長さ (L) Projection length

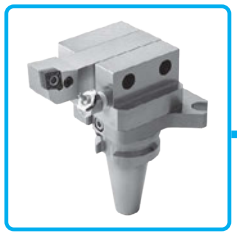

SBH·A

ブラザー工業SPEEDIO専用ホルダ（旋削加工用）
Turning Tools for Brother's SPEEDIO

端面加工用
For Facing

対応機種 Compatible models M140X1, M140X2, M200X3, M300X3

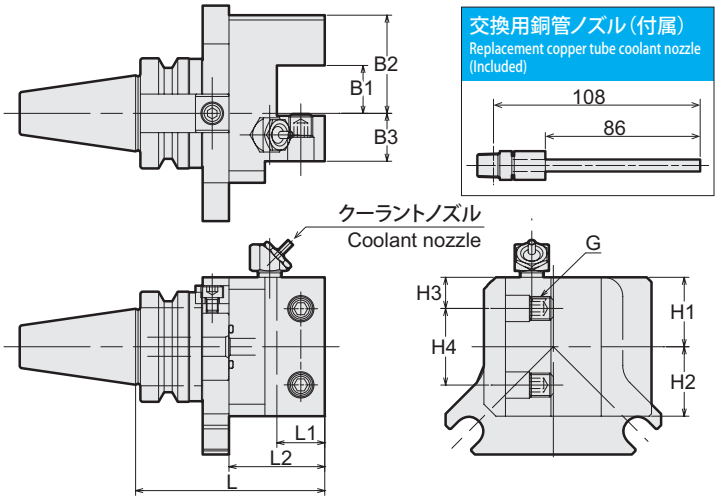

本図は右勝手(R)を示します。 Right hand type shown above.

商品コード Code	型式 Model	L	L1	L2	B1	B2	B3	H1	H2	H3	H4	G	Kg	—
2120 11020081	BT30 -SBH2020 RA -81	81	20	40	20	41	20	29	29	13	32	M10	1.8	70,200
2120 11120081	BT30 -SBH2020 LA -81													

1. クーラントノズルの方向を調整することができます。
2. クーラントノズルで刃先にクーラントがかかりにくい場合は、交換用銅管ノズル（付属）に付け替えて使用して下さい。
3. 角バイトは必要に応じて切断してお使いください。
4. プレートを組みかえることで、バイトの位相を変えることができます。
1. Direction of the coolant nozzle is adjustable.
2. Please replace the standard coolant nozzle with the replacement copper tube coolant nozzle (included) in case coolant is not reaching the cutting edge.
3. Please shorten a square bit if necessary.
4. The location of the square bit can be turned by re-assembling the plate.

ご注文例 Ordering Example

BT30 - SBH 2020 RA - 81

- BT30: シャンクサイズ Shank size
- 2020: 突き出し長さ (L) Projection length
- RA: 勝手 Left hand - LA / Right hand - RA
- 81: 突き出し長さ (L) Projection length



TSB

ブラザー工業SPEEDIO専用ホルダ（旋削加工用）
Turning Tools for Brother's SPEEDIO

ボーリングバー用
For Boring bar

対応機種 Compatible models M140X1, M140X2, M200X3, M300X3

Type1

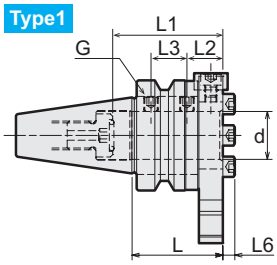

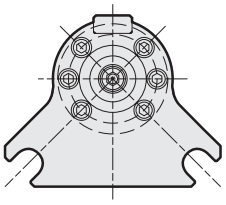

Type2

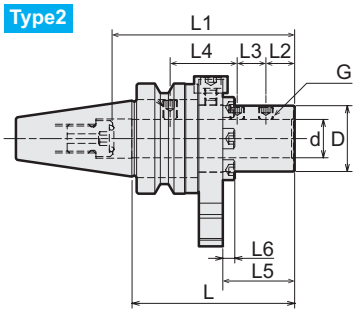

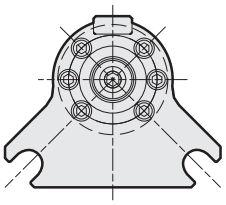

商品コード Code	型式 Model	Type	d	D	L	L1	L2	L3	L4	L5	L6	G	Kg	—
2120 00010038	BT30 -TSB10 - 38	1	10	-	38	40	15	15	-	-	5	M6	0.8	59,400
2120 00010068	- 68	2	10	20	68	45	12	12	-	30	5	M6	0.9	61,560
2120 00012038	-TSB12 - 38	1	12	-	38	40	15	15	-	-	5	M6	0.8	59,400
2120 00012068	- 68	2	12	22	68	65	12	12	26	30	5	M6	0.9	61,560
2120 00016038	-TSB16 - 38	1	16	-	38	46	15	15	-	-	5	M6	0.8	59,400
2120 00016068	- 68	2	16	27.5	68	76	12	12	26	30	5	M6	0.9	61,560
2120 00020038	-TSB20 - 38	1	20	-	38	46	15	15	-	-	5	M6	0.8	59,400

ご注文例 Ordering Example

BT30 - TSB 20 - 38

BT30: シャンクサイズ Shank size
20: d
38: 突き出し長さ (L) Projection length

特殊品もご用命ください。

Specials on request



PSB プルスタッド Retention Stud

センタースルー非対応
Center- thru noncompliant

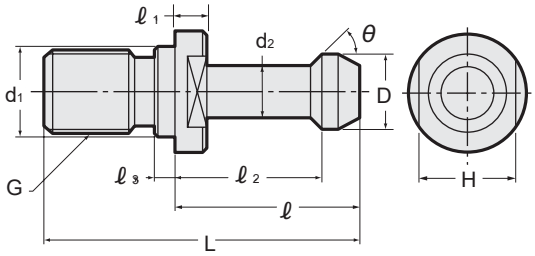

センタースルー対応
Center- thru compliant

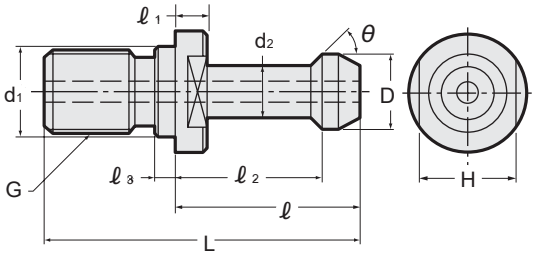

Type 1

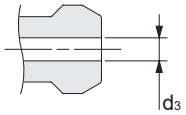

Type 2

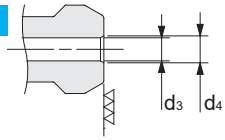

Type 3

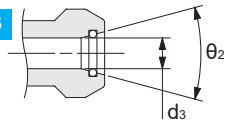

Type 4

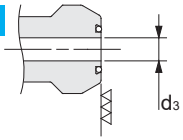

商品コード Code	型式 Model	シャンク Shank	規格 Standard	センタースルー対応 Center through	D 0 -0.1	d1 h7	d2	L	ℓ	ℓ1	ℓ2	ℓ3	G	H	θ	Type	d3	θ2	d4	—
0754 00000000	PSB -0	BT30	MAS-1	—	11	12.5	7	43	23	5	18	4	M12	13	45°	—	—	—	—	3,340
0754 00000100	PSB -0A	BT30	MAS-2	—	11	12.5	7	43	23	5	18	4	M12	13	60°	—	—	—	—	3,340
0754 10000000	PSB -0-CH	BT30	MAS-1	○	11	12.5	7	43	23	5	18	5.5	M12	13	45°	1	2.5	—	—	4,320
0754 10000100	PSB -0A-CH	BT30	MAS-2	○	11	12.5	7	43	23	5	18	5.5	M12	13	60°	1	2.5	—	—	4,320
0754 00000030	PSB -30P	BT30	JIS	○	12	12.5	8	43	23.4	5	18.4	6	M12	13	75°	1	4	—	—	4,320
0754 10000401	PSB -1T	BT30	—	○	11	12.5	8	43	23	5	18	5.5	M12	13	45°	1	4	—	—	4,320
0754 00000026	PSB -26	BT30	—	○	11	12.5	7.5	43	23	5	18	4	M12	13	60°	1	2.5	—	—	4,320
0754 00000302	PSB -2M	BT35	MAS-1	—	13	12.5	8.5	48	28	5	22.5	4	M12	13	45°	—	—	—	—	3,340
0754 00000001	PSB -1	BT35	—	—	13.7	13	8.9	53	28	5	22.5	5	M12	13	60°	—	—	—	—	3,340
0754 00000002	PSB -2	BT35	—	—	10	13	7	43	25	5	20	3	M12	13	45°	—	—	—	—	3,340
0754 00000003	PSB -3	BT40	MAS-1	—	15	17	10	60	35	6	28	5	M16	19	45°	—	—	—	—	3,340
0754 00000004	PSB -4	BT40	MAS-2	—	15	17	10	60	35	6	28	5	M16	19	60°	—	—	—	—	3,340
0754 00000009	PSB -9	BT40	—	—	15	17	10	54.6	30	5	23	5	M16	19	90°	—	—	—	—	3,340
0754 00000010	PSB -10	BT40	—	—	15	17	10	50	25	5	18	5	M16	19	90°	—	—	—	—	3,340
0754 00000011	PSB -11	BT40	—	—	15	17	10	60	35	6	28	5	M16	19	90°	—	—	—	—	3,340
0754 10000003	PSB -3-CH	BT40	MAS-1	○	15	17	10	60	35	6	28	7	M16	19	45°	1	4	—	—	4,320
0754 00000031	PSB -31	BT40	MAS-1	○	15	17	10	60	35	6	28	7	M16	19	45°	3	3	30°	—	4,320
0754 10000004	PSB -4-CH	BT40	MAS-2	○	15	17	10	60	35	6	28	7	M16	19	60°	1	4	—	—	4,320
0754 00000038	PSB -38	BT40	MAS-2	○	15	17	10	60	35	6	28	7	M16	19	60°	3	3	30°	—	4,320
0754 00000040	PSB -40P	BT40	JIS	○	19	17	14	54	29	7	23	7	M16	19	75°	1	7	—	—	4,320
0754 00000032	PSB -32	BT40	JIS	○	19	17	14	54	29	7	23	7	M16	19	75°	1	4	—	—	4,320
0754 00000023	PSB -23	BT40	—	○	18.8	17	12.5	44.1	19.1	3	14	5	M16	19	45°	1	7	—	—	4,320
0754 00000025	PSB -25	BT40	—	○	19	17	14	54	29	4	23	7	M16	19	75°	3	7	30°	—	4,320
0754 00000005	PSB -5	BT45	MAS-1	—	19	21	14	70	40	8	31	6	M20	24	45°	—	—	—	—	3,340
0754 00000007	PSB -7	BT50	MAS-1	—	23	25	17	85	45	10	35	8	M24	30	45°	—	—	—	—	3,340
0754 00000008	PSB -8	BT50	MAS-2	—	23	25	17	85	45	10	35	8	M24	30	60°	—	—	—	—	3,340
0754 00000013	PSB -13	BT50	—	—	25	25	18	95	55	29	45.5	8	M24	30	60°	—	—	—	—	3,340
0754 00000014	PSB -14	BT50	—	—	23	25	17	85	45	7.5	35	8	M24	30	90°	—	—	—	—	3,340
0754 00000016	PSB -16	BT50	—	—	21	25	15	105	63	29	55	5	M24	30	45°	—	—	—	—	3,340
0754 00000017	PSB -17	BT50	—	—	24	25	18	71	31	5	23	8	M24	30	90°	—	—	—	—	3,340
0754 00000019	PSB -19	BT50	—	—	23	25	17	85	45	10	35	8	M24	30	90°	—	—	—	—	3,340
0754 00000022	PSB -22	BT50	—	—	23	25	18	104	64	30	56	8	M24	30	4R	—	—	—	—	3,340
0754 10000007	PSB -7-CH	BT50	MAS-1	○	23	25	17	85	45	10	35	10	M24	30	45°	1	6	—	—	4,320
0754 00000029	PSB -29	BT50	MAS-1	○	23	25	17	85	45	10	35	10	M24	30	45°	2	4.5	—	5	4,320
0754 00000033	PSB -33	BT50	MAS-1	○	23	25	17	85	45	10	35	10	M24	30	45°	3	6	30°	—	4,320
0754 00000035	PSB -35	BT50	MAS-1	○	23	25	17	85	45	10	35	10	M24	30	45°	3	5.5	60°	—	4,320
0754 10000008	PSB -8-CH	BT50	MAS-2	○	23	25	17	85	45	10	35	10	M24	30	60°	1	6	—	—	4,320
0754 00000036	PSB -36	BT50	MAS-2	○	23	25	17	85	45	10	35	10	M24	30	60°	3	5.5	60°	—	4,320
0754 00000039	PSB -39	BT50	MAS-2	○	23	25	17	85	45	10	35	10	M24	30	60°	3	6	30°	—	4,320
0754 00000050	PSB -50P	BT50	JIS	○	28	25	21	74	34	7	25	10	M24	30	75°	1	10	—	—	4,320
0754 00000037	PSB -37	BT50	JIS	○	28	25	21	74	34	7	25	10	M24	30	75°	3	5.5	60°	—	4,320
0754 00000024	PSB -24	BT50	—	○	29	25	20.9	65.2	25.2	5	17.6	8	M24	30	45°	1	10	—	—	4,320
0754 00000027	PSB -27	BT50	—	○	23	25	17	85	45	10	35	10	M24	30	90°	3	8	30°	—	4,320
0754 00000028	PSB -28	BT50	—	○	23	25	17	85	45	10	35	10	M24	30	90°	4	6	—	—	4,320

特殊品もご用命ください。

Specials on request

機械メーカー別、機種別プルスタッド選定表
Retention Stud Selection Table

1. この選定表は、機種に対して標準的なプルスタッドボルトを掲載しています。機械はその時の仕様により異なったプルスタッドボルトを使用する場合がございますので念のため型式をご確認願います。
2. クーラントスルー仕様は、クーラントの圧力によりシール方法が異なりますので特にご注意ください。
1. This selection table describes standard retention studs for each of standard machines. Please check operation manual of machines to select appropriate type of the retention studs.
2. Take note that our center through coolant retention stud may not be used on certain M/C because of specifications.

機械メーカー Machine Tool Maker	機種 M/C Model	BT	センタースルー対応 Center Through Coolant	プルスタッド PSB
池貝 IKEGAI	HM3	BT30	—	PSB-30P
	TV4、TH500	BT40	—	PSB-3
	TV5、TH600、TVU5、THU600、NB110T、NB130T、HM5	BT50	—	PSB-7
	TVU4、THU500	BT40	●	PSB-40P
エンシュウ ENSHU	GEシリーズ、JEシリーズ、E130、ES400、EV360（T）	BT30	—	PSB-0A
	GEシリーズ、JEシリーズ、EVシリーズ、ES450	BT40	—	PSB-4
	GEシリーズ、JEシリーズ、EVシリーズ	BT50	—	PSB-8
	GEシリーズ、JEシリーズ、E130、ES400、EV360（T）	BT30	●	PSB-0A -CH
	GEシリーズ、JEシリーズ、EVシリーズ、ES450	BT40	●	PSB-4 -CH
	GEシリーズ、JEシリーズ、EVシリーズ	BT50	●	PSB-8 -CH
オークマ OKUMA	MUシリーズ、MA-400H、MBシリーズ	BT40	—	PSB-4
	MILLACシリーズ	BT40	—	PSB-3
	MAシリーズ、MBシリーズ、MCRシリーズ、MCM-B、MCV-AII、MILLACシリーズ	BT50	—	PSB-8
	MUシリーズ、MA-400H、MBシリーズ、MILLACシリーズ	BT40	●	PSB-31、PSB-38、PSB-32
	MAシリーズ、MBシリーズ、MCRシリーズ、MCM-B、MCV-AII、MILLACシリーズ	BT50	●	PSB-33、PSB-39 PSB-8-CH
大阪機工 OKK	VM/Rシリーズ、VPシリーズ、VB53、VC51、GR400、HMC400、HMシリーズ、VC-X350、VC-X500	BT40	—	PSB-3
	VM/Rシリーズ、KCVシリーズ、GCシリーズ、HMシリーズ、MCHシリーズ	BT50	—	PSB-19
	VM/Rシリーズ、VPシリーズ、VB53、VC51、GR400、HMC400、HMシリーズ、VC-X350、VC-X500	BT40	●	PSB-3-CH
	VM/Rシリーズ、KCVシリーズ、HMシリーズ、MCHシリーズ	BT50	●	PSB-28
キタムラ機械 KITAMURA	Mycenterシリーズ、Mytrunnionシリーズ	BT30	●	PSB-30P
	Mycenterシリーズ、Mytrunnionシリーズ、Supercell-400、BRIDGE center	BT40	●	PSB-40P
	Mycenterシリーズ、BRIDGE center	BT50	●	PSB-50P
キラ・コーポレーション KIRA	PCV-30、KPC-30a、KPC-30b、KPC-30b-6vs、HPC-30Vb-2AQC、HPC-30Vb-2API、HPC-30Vb-350s、HPC-30Vb-350s-2AQC、PC-30H	BT30	—	PSB-0
	VTC-40a、VTC-40b、KN-40Va-500s、KN-40Va-500s-2API、KN-40Vb-500s、KN-40Vb-500s-2API、KN-40Hb-500s、KN-40Hb-500s-2APC	BT40	—	PSB-3
	PCV-30、KPC-30a、KPC-30b、KPC-30b-6vs、HPC-30Vb-2AQC、HPC-30Vb-2API、HPC-30Vb-350s、HPC-30Vb-350s-2AQC、PC-30H	BT30	●	PSB-30P
	VTC-40a、VTC-40b、KN-40Va-500s、KN-40Va-500s-2API、KN-40Vb-500s、KN-40Vb-500s-2API、KN-40Hb-500s、KN-40Hb-500s-2APC	BT40	●	PSB-3-CH
紀和マシナリー KIWA	KCW-5VR、KCW-5VS	BT30	—	PSB-0
	KNH400/426、D433シリーズ、EXシリーズ、PXシリーズ、PMM40、AD-8	BT40	—	PSB-3
	KCW-5VR、KCW-5VS	BT30	●	PSB-0-CH
	KNH400/426、D433シリーズ、EXシリーズ、PXシリーズ、PMM40、AD-8	BT40	●	PSB-3-CH
	KCW-10V、V41-5X、KH-41、KH-45、V21i-R、V21i-S、V21i-B	BT40	●	PSB-40P
	KCW-11V、KH-55	BT50	●	PSB-50P
倉敷機械 KURAKI	KBT、KBF、KBM、KBH、KGD、CMN、KMP	BT50	—	PSB-7
静岡鐵工所 SHIZUOKA	CM-210G	BT30	—	PSB-0
	Bシリーズ、CM-350G	BT40	—	PSB-11
	Bシリーズ	BT50	—	PSB-19
新日本工機 SNK	CMVシリーズ	BT40	—	PSB-4
	CMVシリーズ、CMVシリーズ、DCシリーズ、HFシリーズ、Cシリーズ、RBシリーズ、AICシリーズ、MACシリーズ、FSPシリーズ、HPSシリーズ、PARTEシリーズ	BT50	—	PSB-8
	CMVシリーズ	BT40	●	PSB-4-CH
	CMVシリーズ、DCシリーズ、HFシリーズ、PCシリーズ、RBシリーズ、AICシリーズ、MACシリーズ、FSPシリーズ、HPSシリーズ、PARTEシリーズ	BT50	●	PSB-8-CH
スギノマシン SUGINO	NSV-1555、SCV-1555、SCV-C1555、SCH-1522、SCH-15B	BT30	—	PSB-0A
滝澤鉄工所 TAKISAWA	MAC-V1E/430VP	BT40	—	PSB-3
	MAC-V40/Y520	BT40	●	PSB-40P
ツガミ TSUGAMI	VMA3-III、VML3-III、VMC3-III、VA32A	BT30	—	PSB-0
	VMA4-III、VLA4-III	BT40	—	PSB-3
	FMA3-III、FMA5-III	BT40	—	PSB-4
	VMT4-III、VLT4-III	BT40	—	PSB-40P

機械メーカー Machine Tool Maker	機種 M/C Model	BT	センタースルー対応 Center Through Coolant	プルスタッド PSB
東芝機械 TOSHIBA	BSF-150C、BTDシリーズ、BTHシリーズ、BF-130B、BPシリーズ、BTU-14、BMC800/1000、TUEシリーズ、TUDシリーズ、TSS-Cシリーズ、TMDシリーズ	BT50	—	PSB-7、PSB-8
	BSF-150C、BTDシリーズ、BTHシリーズ、BF-130B、BP-130、R22/150、BTF-130.R22、BMシリーズ、BTU-14、BMC800/1000、TUEシリーズ、TUDシリーズ、TSS-Cシリーズ、TMDシリーズ	BT50	●	PSB-29、特殊対応
東洋精機工業 TOYOSK	TVTシリーズ、THMCシリーズ、TVMC310	BT30	—	PSB-0A
	H46、THMC410	BT40	—	PSB-3
	H46、THMC410	BT40	●	PSB-3 -CH
ジェイテクト JTEKT	FVシリーズ、UXシリーズ、eシリーズ	BT40	—	PSB-3
	FHシリーズ	BT40	—	PSB-3、PSB-10
	FVシリーズ、RBシリーズ、SBシリーズ、eシリーズ	BT50	—	PSB-7
	FHシリーズ、FAシリーズ	BT50	—	PSB-7、PSB-17
	FVシリーズ、eシリーズ、FHシリーズ	BT40	●	特殊対応
	FVシリーズ、eシリーズ、FHシリーズ、FAシリーズ	BT50	●	特殊対応
ニイガタマシンテクノ NIGATA	HNシリーズ（標準仕様）、ULTYシリーズ（標準仕様）	BT50	—	PSB-8
西田機械工作所 NISHIDA MACHINE	HFA3シリーズ、HLB3シリーズ、HLA3Sシリーズ、VFR3シリーズ	BT30	—	PSB-0
	HA40シリーズ、HFB-4Aシリーズ、HLB-4Aシリーズ、HAB4シリーズ、HFB4シリーズ、NHF4シリーズ	BT40	—	PSB-3
	HFA5シリーズ、HFB5シリーズ、HSシリーズ	BT50	—	PSB-8
	HFA3シリーズ、HLB3シリーズ、HLA3Sシリーズ、VFR3シリーズ	BT30	●	PSB-0-CH
	HA40シリーズ、HFB-4Aシリーズ、HLB-4Aシリーズ、HAB4シリーズ、HFB4シリーズ、NHF4シリーズ	BT40	●	PSB-3-CH
	HFA5シリーズ、HFB5シリーズ、HSシリーズ	BT50	●	PSB-8-CH
コマツNTC KOMATSU NTC	N3シリーズ、Z3V、Zu3500	BT30	—	PSB-0
	Zシリーズ、TMCシリーズ、N4H7	BT40	—	PSB-3
	N5H、ZVシリーズ、	BT50	—	PSB-7
	N3シリーズ、Z3V、Zu3500	BT30	●	PSB-0 -CH
	Zシリーズ、TMCシリーズ、N4H7	BT40	●	PSB-3 -CH
	N5H、ZVシリーズ	BT50	●	PSB-7 -CH
ファナック FANUC	ROBODRILL	BT30	—	PSB-0
	ROBODRILL	BT30	●	PSB-1T
ブラザー工業 BROTHER	TC-S2DN、TC-22B/TC-22B-O、TC-R2B、TC-32BN QT/FT、TC-31B、SPEEDIOシリーズ（S500X1、S700X1、M140X1）	BT30	—	PSB-0A
	TC-S2DN、TC-22B/TC-22B-O、TC-R2B、TC-32BN QT/FT、TC-31B、SPEEDIOシリーズ（S500X1、S700X1、M140X1）	BT30	●	PSB-26
ホーコス HORKOS	RS50H、ES50H、NJ50	BT30	—	PSB-0
	RM70H、RM70V、DM70H、NS70、MBE、MOH、TM70M	BT40	—	PSB-3
	RM100H、DM100H、NM100、HFN-C50H、TM100H	BT50	—	PSB-7
	RS50H、ES50H、NJ50	BT30	●	PSB-0-CH
	RM70H、RM70V、DM70H、NS70、MBE、MOH、TM70M	BT40	●	PSB-3-CH
	RM100H、DM100H、NM100、HFN-C50H、TM100H	BT50	●	PSB-7-CH
豊和工業 HOWA MACHINERY	MKN-355VCJ、MKN-335VT、MBN-350Hα	BT30	—	PSB-0
	MBN-450HQ1、MBN-450Hα、MBN-455HN	BT40	—	PSB-3
	MBN-580H	BT50	—	PSB-7
	MBN-350Hα	BT30	●	PSB-0-CH
	MBN-450HQ1、MBN-450Hα、MBN-455HN	BT40	●	PSB-3-CH
	MBN-580H	BT50	●	PSB-7-CH
日精ホンママシナリー NISSEI HOMMA MACHINERY	HVMシリーズ（高速仕様）	BT40	—	PSB-40P
	FMシリーズ、TAC-Mシリーズ、STAC-Mシリーズ、HVMシリーズ（標準仕様）、HTMシリーズ	BT50	—	PSB-8
	HVMシリーズ（高速仕様）	BT40	●	PSB-40P
	FMシリーズ、TAC-Mシリーズ、STAC-Mシリーズ、HVMシリーズ（標準仕様）、HTMシリーズ	BT50	●	PSB-8-CH
牧野フライス製作所 MAKINO	FB127、BH	BT40	—	PSB-3、PSB-4、PSB-40P
	A99E、A100E、MCCシリーズ、MCD1816	BT50	—	PSB-7、PSB-8、PSB-50P
	V33i、V56i、V77、G5、a51nx/a61nx/a61nx-5E	BT40	●	PSB-3-CH、PSB-4-CH、PSB-40P
	V77L、V99/V99L、G10、a71、a81/a82、a81M/a82M、a92	BT50	●	PSB-7-CH、PSB-8-CH、PSB-50P

機械メーカー Machine Tool Maker	機種 M/C Model	BT	センタースルー対応 Center Through Coolant	プルスタッド PSB
松浦機械製作所 MATSUURA	LXシリーズ、FXII	BT30	—	PSB-30P
	H.Plusシリーズ、V.Plusシリーズ、R.Plus-800、RA-1X/2G、Mold.Plus-800、MAM72シリーズ、MCシリーズ、MXシリーズ	BT40	—	PSB-40P
	H.Plusシリーズ、MAM72-100H	BT50	—	PSB-50P
	LXシリーズ、FXII	BT30	●	PSB-30P
	H.Plusシリーズ、V.Plusシリーズ、R.Plus-800、RA-1X/2G、Mold.Plus-800、MAM72シリーズ、MCシリーズ、MXシリーズ	BT40	●	PSB-40P
	H.Plusシリーズ、MAM72-100H	BT50	●	PSB-50P
三井精機工業 MITSUI SEIKI	U50A、HU40-T、VU50A、Vertex55II、Vertex75II、Vertex75xII	BT40	—	PSB-10
	HPX63、HU63EX、HU80EX、HU100、HS8A、H5D、H6D、FH550R/HW550A、FH630R/HW630A、HU50-T、HU63-T、HU100-T、HU50A-5X、HU63A-5X、HU80A-5X、HU100-5X、HU100-5XL、HU100-5XLL、HU100-TS、VU65A	BT50	—	PSB-7、PSB-17
	U50A、HU40-T、VU50A、Vertex55II、Vertex75II、Vertex75xII	BT40	●	PSB-40P、特殊対応
	HPX63、HU63EX、HU80EX、HU100、HS8A、H5D、H6D、FH550R/HW550A、FH630R/HW630A、HU50-T、HU63-T、HU100-T、HU50A-5X、HU63A-5X、HU80A-5X、HU100-5X、HU100-5XL、HU100-5XLL、HU100-TS、VU65A	BT50	●	PSB-50P、特殊対応 PSB-7-CH
三菱重工業 MITSUBISHI	M-Hシリーズ、M-Vシリーズ	BT40	—	PSB-3、PSB-4
	DHシリーズ、M-Hシリーズ、M-Vシリーズ、M-VRDシリーズ、MAF-Bシリーズ、MAF-Cシリーズ、MAF-Eシリーズ、MAF-Rシリーズ、MAF-RSシリーズ、MAF-Sシリーズ、MGシリーズ、MHTシリーズ、MVRシリーズ、MVR-DXシリーズ	BT50	—	PSB-7、PSB-8
	M-Hシリーズ、M-Vシリーズ	BT40	●	PSB-3-CH、PSB-4-CH
	DHシリーズ、M-Hシリーズ、M-Vシリーズ、M-VRDシリーズ、MAF-Bシリーズ、MAF-Cシリーズ、MAF-Eシリーズ、MAF-Rシリーズ、MAF-RSシリーズ、MAF-Sシリーズ、MGシリーズ、MHTシリーズ、MVRシリーズ、MVR-DXシリーズ	BT50	●	PSB-7-CH、PSB-8-CH
メクトロン MECTRON	MTV-T360、MTV-T311、MTV-T331W、MTV-C350、MTS-C360、MTS-C360W、MCH-80、MCH-330	BT30	—	PSB-0A
	MTV-T460、MTV-T470、MTV-T452W、MTV-C410	BT40	—	PSB-4
	MTV-T360、MTV-T311、MTV-T331W、MTV-C350、MTS-C360、MTS-C360W、MCH-80、MCH-330	BT30	●	PSB-0A-CH
	MTV-T460、MTV-T470、MTV-T452W、MTV-C410	BT40	●	PSB-4-CH
DMG森精機製作所 DMG MORI SEIKI	MAXシリーズ、ACCUMILLシリーズ、ULTIMILLシリーズ	BT30	—	PSB-0
	NVシリーズ、NVXシリーズ、NVDシリーズ、Dura Verticalシリーズ、NHXシリーズ、VSシリーズ、MV-653、SVL5000、SH junior、AFM2400、FMシリーズ	BT40	—	PSB-11
	NVシリーズ、NVXシリーズ、NVDシリーズ、NHXシリーズ、NMHシリーズ、VSシリーズ、MVシリーズ、NHシリーズ、HGシリーズ、MHシリーズ	BT50	—	PSB-19
	MAXシリーズ、ACCUMILLシリーズ、ULTIMILLシリーズ	BT30	●	PSB-0-CH
	NVシリーズ、NVXシリーズ、NVDシリーズ、Dura Verticalシリーズ、NHXシリーズ、VSシリーズ、MV-653、SVL5000、SH junior、AFM2401、FMシリーズ	BT40	●	PSB-25
	NVシリーズ、NVXシリーズ、NVDシリーズ、NHXシリーズ、NMHシリーズ、VSシリーズ、MVシリーズ、NHシリーズ、HGシリーズ、MHシリーズ	BT50	●	PSB-27
安田工業 YASDA	YBM-Nシリーズ、YBM-Tシリーズ、YBM-1218V	BT50	—	PSB-7
	H30i、H40i、YBM-Vi40、YBM-640V、YMB-950V、YBM-9150V	BT40	●	PSB-25
	YBM-Nシリーズ、YBM-Tシリーズ、YBM-1218V	BT50	●	PSB-35、PSB-36、PSB-37
ヤマザキマザック MAZAK	UNシリーズ	BT30	●	特殊対応品 S/PSB-30P
	VRXシリーズ、VCNシリーズ、VTCシリーズ、SVCシリーズ、FF&F3シリーズ、FJVシリーズ、MM/SMMシリーズ、HCNシリーズ、FH/PFHシリーズ、μシリーズ、ANGULAXシリーズ	BT40	●	PSB-23
	VRXシリーズ、VCNリーズ、MAZATECH Vシリーズ、VERSATECH Vシリーズ、VORTEXシリーズ、FJVシリーズ、HCNシリーズ、FHシリーズ、μシリーズ	BT50	●	PSB-24
碌々産業 ROKU-ROKU	RXシリーズ	BT30	—	PSB-0
	KX、LX、MXシリーズ	BT40	—	PSB-3
	GIGA-620	BT40	—	PSB-11

BT, NT

参考資料 ツールシャンク規格

Tool Shank Dimensions For BT , NT

BT シャンク　BT Shank　(MAS403-1982)

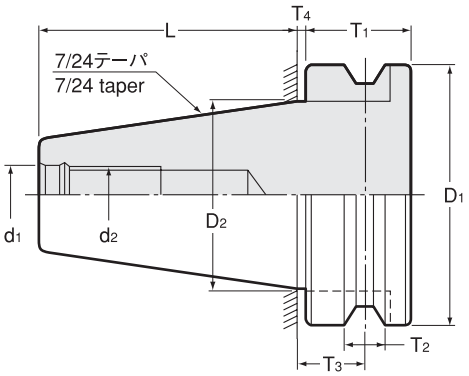

型式 Model	D1	D2	d1	d2	L ±0.2	T1	T2 $^{+0.1}_{0}$	T3 ±0.1	T4	参考 Reference
BT30	46 $^{0}_{-0.039}$	31.75	12.5 $^{+0.027}_{0}$	M12	48.4	20	8	13.6	2	MAS
BT35	53 $^{0}_{-0.046}$	38.1	12.5 $^{+0.027}_{0}$	M12	56.4	22	10	14.6	2	MAS
BT35-MS	53 $^{0}_{-0.046}$	38.1	13.0 $^{+0.027}_{0}$	M12	56.5	20	10	13.0	2	MS
BT40	63 $^{0}_{-0.046}$	44.45	17.0 $^{+0.027}_{0}$	M16	65.4	25	10	16.6	2	MAS
BT45	85 $^{0}_{-0.054}$	57.15	21.0 $^{+0.033}_{0}$	M20	82.8	30	12	21.2	3	MAS
BT50	100 $^{0}_{-0.054}$	69.85	25.0 $^{+0.033}_{0}$	M24	101.8	35	15	23.2	3	MAS

BT シャンク フランジスルータイプ　BT Shank Flange-through coolant type　(DIN69871/B)

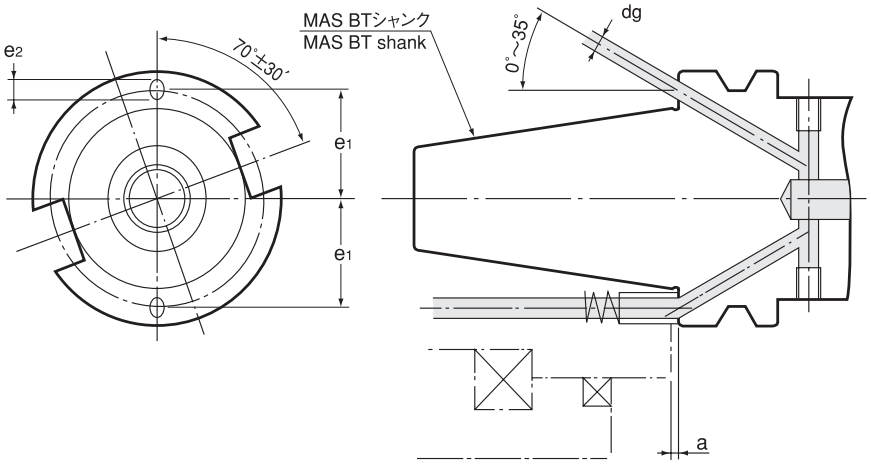

型式 Model	dg	e1 ±0.1	e2 max	a ±0.1
BT40	4	27	5	2
BT50	6	42	7	3

ナショナルテーパシャンク　National taper shank

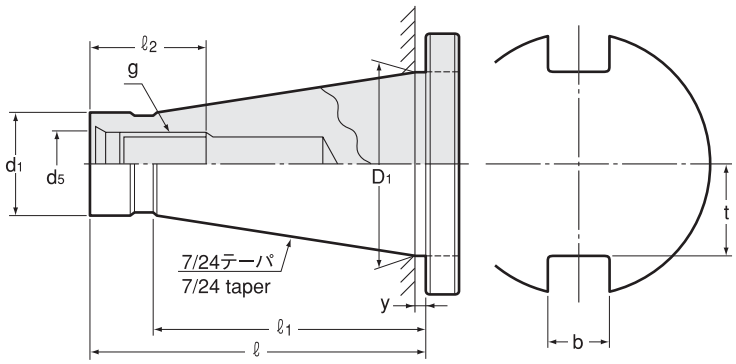

型式 Model	D1	d1	ℓ Max	ℓ 1	y	b	t Max	g	ℓ 2	d5
NT30	31.75	17.4 $^{-0.29}_{-0.36}$	70	50	1.6	16.1 $^{+0.18}_{0}$	16.2	M12	24	12.5
NT40	44.45	25.3 $^{-0.30}_{-0.38}$	95	67	1.6	16.1 $^{+0.18}_{0}$	22.5	M16	30	17
NT50	69.85	39.6 $^{-0.31}_{-0.41}$	130	105	3.2	25.7 $^{+0.21}_{0}$	35.3	M24	45	25

特殊品もご用命ください。

Specials on request

JBS

参考資料 ツールシャンク規格

Tool Shank Dimensions For JBS

JBS 規格シャンク（日本小型工作機械工業会規格）　JBS shank

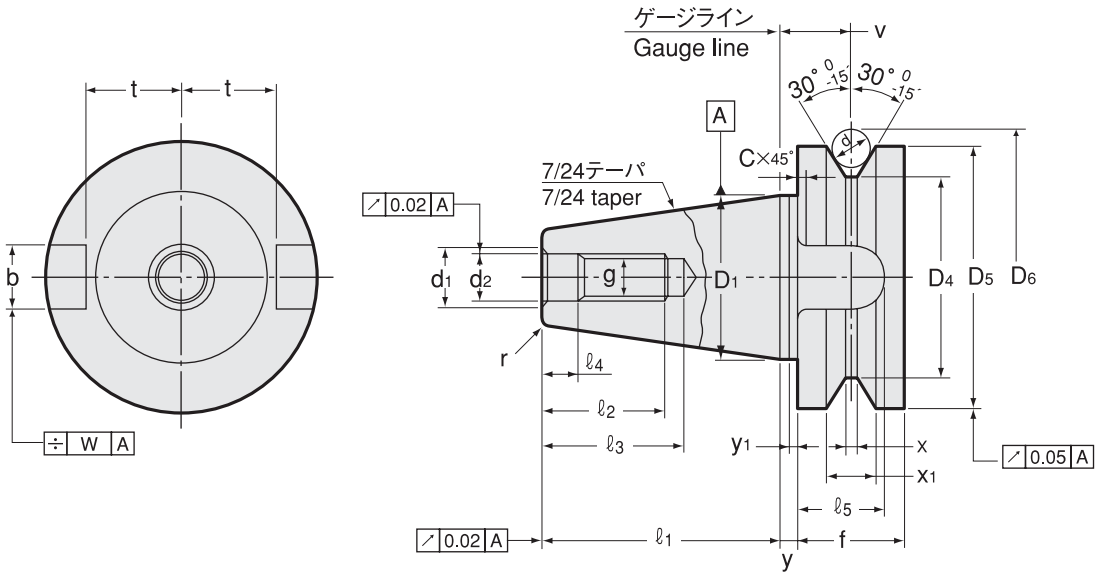

型式 Model	シャンク部 Shank part			ねじ部 Thread part						テノン部 Tenon part				
	D1	ℓ1 ±0.151	r Max	d1	d2 H8	g H6	ℓ2 Min	ℓ3 Min	ℓ4 +0.5 0	b H12	ℓ5 Min	t 0 -0.2	W	C Max
5T	12.700	17.5	0.3	5.5	4.5	M4	12	16	5	6.5	8.0	6.5	0.1	0.3
10T	15.875	22	0.3	6.5	5.5	M5	13	18	5	6.5	8.0	8.2	0.1	0.3
15T	19.050	27	0.5	7.5	6.5	M6	15	21	5	8.1	9.5	9.8	0.1	0.3
20T	22.225	33	0.5	9.5	8.5	M8	18	26	6	8.1	9.5	11.4	0.1	0.3
25T	25.400	40	0.5	9.5	8.5	M8	18	26	6	9.6	11.0	13.0	0.1	0.3

型式 Model	フランジ部 Flange part									
	D4	D5 h8	f	v ± 0.1	X	X1 +0.1 0	y ± 0.4	y1 0 -0.4	d	D6
5T	15	20	10	6.0	2.0	4	1.0	1.0	4	25.072
10T	18	23	10	6.0	2.0	4	1.0	1.0	4	28.072
15T	21	27	11	7.0	2.5	5	1.5	1.5	5	33.340
20T	24	30	11	7.0	2.5	5	1.5	1.5	5	36.340
25T	28	35	13	8.5	3.0	6	2.0	2.0	6	42.608

JBS 規格シャンク（日本小型工作機械工業会規格）　JBS shank

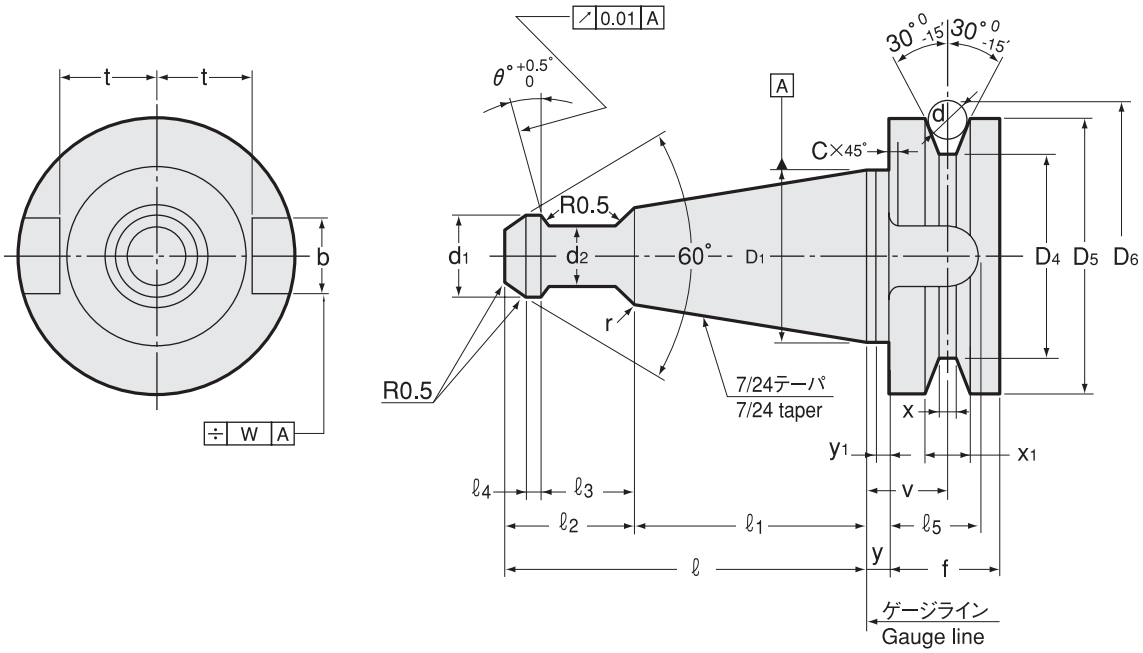

型式 Model	シャンク部 Shank part				つかみ部 Grip part							
	D1	ℓ1 ±0.15	r Max	ℓ +0.05 -0.15	d1 0 -0.1	d2 0 -0.1	r1	ℓ2 0 -0.1	ℓ3 0 -0.1	ℓ4	θ 1形	θ 2形
5TP	12.700	19.5	0.3	28.5	5.0	3	1.0	9.0	6.5	1.0	15° +0.5° 0°	0° +0.5° 0°
10TP	15.875	24.5	0.3	35.0	6.0	4	1.0	10.5	7.5	1.3	15° +0.5° 0°	0° +0.5° 0°
15TP	19.050	30.0	0.5	42.0	7.0	5	1.5	12.0	8.5	1.5	15° +0.5° 0°	0° +0.5° 0°
20TP	22.225	36.5	0.5	50.5	8.5	6	1.5	14.0	10.0	1.8	15° +0.5° 0°	0° +0.5° 0°
25TP	25.400	44.0	0.5	60.0	10.0	7	1.5	16.0	11.5	2.0	15° +0.5° 0°	0° +0.5° 0°

型式 Model	テノン部 Tenon part					フランジ部 Flange part								
	b H12	ℓ5 Min	t 0 -0.2	W	C Max	D4	D5 h8	f	v ±0.1	X	X1 +0.1 0	y ±0.4	y1 0 -0.2	d	D6
5TP	6.5	8.0	6.5	0.1	0.3	15	20	10	6.0	2.0	4	1.0	1.0	4	25.072
10TP	6.5	8.0	8.2	0.1	0.3	18	23	10	6.0	2.0	4	1.0	1.0	4	28.072
15TP	8.1	9.5	9.8	0.1	0.3	21	27	11	7.0	2.5	5	1.5	1.5	5	33.340
20TP	8.1	9.5	11.4	0.1	0.3	24	30	11	7.0	2.5	5	1.5	1.5	5	36.340
25TP	9.6	11.0	13.0	0.1	0.3	28	35	13	8.5	3.0	6	2.0	2.0	6	42.608

MEMO

AHO・A

AHO・Aシリーズ ツーリングシステム
AHO・A TOOLING SYSTEM

価格改定版 Revised price version
2022.08.01

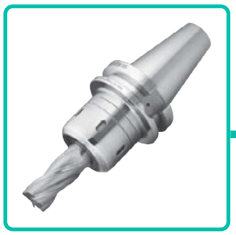

CT·SA

スーパータイトロックミーリングチャック
Super tite-lock Milling Chuck

New

細身設計でありながら重切削を可能にした口元締まりの特殊スリット採用。
Slim design milling chuck. Specially designed slits enables heavy endmilling.

Type1

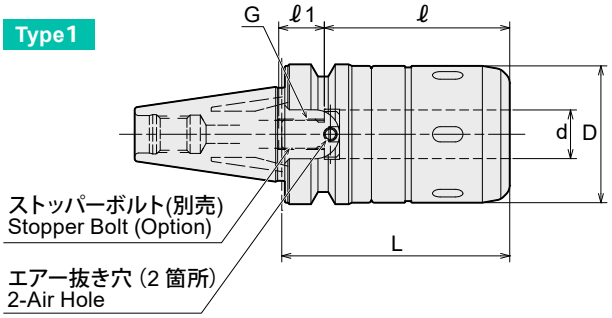

Type2

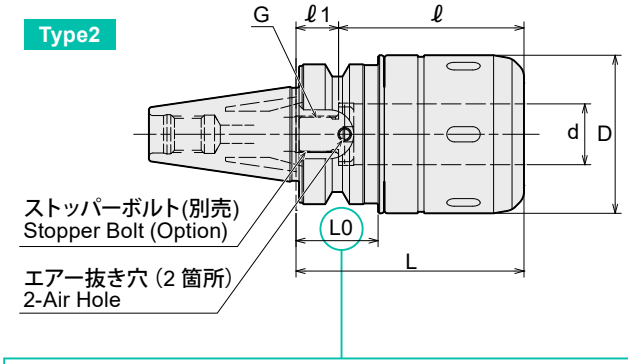

Type3

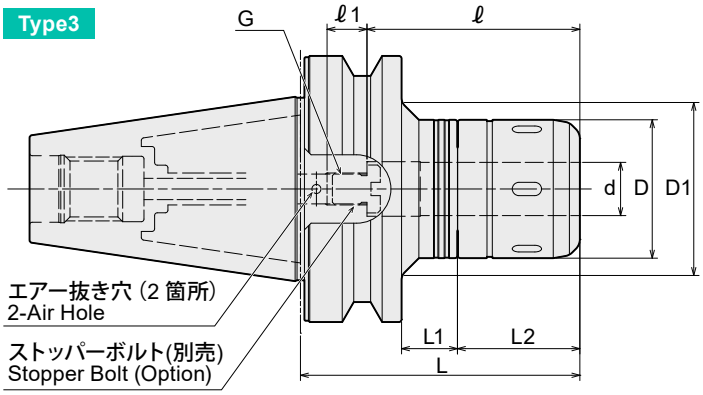

⚠ **注意　Caution**
★：ATC アーム及びマガジン内での干渉にご注意ください。
★：Take caution against A.T.C. arm and tool magazine interference.

刃物取り外し時の注意事項
刃物が抜けた状態からさらに1回転以上締め付けリングを緩めてください。

Caution
Please rotate the clamping ring counterclockwise more than 360 degrees after a cutting tool is removed.

⚠ AHO・AシャンクにはBTシャンク用プルスタッドをそのままご利用頂けます。
旧AHOシャンク専用のクーラントパイプ付きプルスタッドはクーラントパイプを取り外せばご利用頂けます。
Retention stud for BT shank can be used as is for AHO·A shank.
Retention stud with coolant pipe for old AHO shank can be used by removing the coolant pipe.

商品コード Code	型式 Model	注 Note	Type	d	D	D1	L	L1	L2	ℓ	ℓ1	L0	G P=1.0	Max. min^{-1}	kg	—	スパナ Spanner
3210 60116075	**WBT-AHO30A -CT16SA -75**		1	16	45	-	75	-	-	61	15	-	M10	16,000	0.9	39,550	HS-1-16
3210 60116090	**-90**		1	16	45	-	90	-	-	65	15	-	M10	16,000	1.1	39,550	
3210 60120075	**-CT20SA -75**	*1	2	20	52	-	75	-	-	61	15	★27	M12	15,000	1.0	39,550	HS-2-20
3210 60120090	**-90**		2	20	52	-	90	-	-	75	15	40	M12	14,000	1.2	39,550	
3210 60120105	**-105**		2	20	52	-	105	-	-	80	15	55	M12	12,000	1.4	39,550	
3210 60125090	**-CT25SA -90**	*5	2	25	61	-	90	-	-	80	-	★31	-	11,000	1.1	42,020	HS-2.5-25
3210 60125105	**-105**	*5	2	25	61	-	105	-	-	80	-	44	-	10,000	1.6	42,640	
3210 60132090	**-CT32SA -90**	*7	2	32	68	-	90	-	-	68	-	★30	-	8,000	1.6	45,520	HS-3-32
3210 60316075	**WBT-AHO40A -CT16SA -75**		1	16	45	-	75	-	-	65	15	-	M10	20,000	1.3	42,020	HS-1-16
3210 60316090	**-90**		1	16	45	-	90	-	-	65	15	-	M10	20,000	1.5	42,020	
3210 60320075	**-CT20SA -75**	*3	1	20	52	-	75	-	-	70	15	-	M12	18,000	1.5	42,020	HS-2-20
3210 60320090	**-90**		1	20	52	-	90	-	-	80	15	-	M12	18,000	1.7	42,020	
3210 60320105	**-105**		1	20	52	-	105	-	-	80	15	-	M12	18,000	1.9	44,490	
3210 60320120	**-120**		1	20	52	-	120	-	-	80	15	-	M12	18,000	2.1	45,730	
3210 60325090	**-CT25SA -90**		1	25	61	-	90	-	-	80	15	-	M12	16,000	1.9	44,490	HS-2.5-25
3210 60325105	**-105**		1	25	61	-	105	-	-	80	15	-	M12	16,000	2.2	45,730	
3210 60325120	**-120**		1	25	61	-	120	-	-	80	15	-	M12	16,000	2.6	45,730	
3210 60325135	**-135**		1	25	61	-	135	-	-	80	15	-	M12	14,000	2.9	45,730	
3210 60332090	**-CT32SA -90**	*4	2	32	73	-	90	-	-	(95)	-	★31	-	12,000	2.3	45,730	HS-3-32
3210 60332105	**-105**	*2	2	32	73	-	105	-	-	85	18	44	M18	12,000	2.6	45,730	
3210 60332120	**-120**	*2	2	32	73	-	120	-	-	90	18	59	M18	12,000	2.9	48,200	
3210 60332135	**-135**		2	32	73	-	135	-	-	115	18	74	M18	12,000	3.2	48,200	

商品コード Code	型式 Model	注 Note	Type	d	D	D1	L	L1	L2	ℓ	ℓ1	L0	G P=1.0	Max. min^{-1}	kg	—	スパナ Spanner
3210 60516090	**WBT-AHO50A -CT16SA -90**		3	16	45	58	90	7	45	65	15	-	M10	20,000	3.3	51,910	HS-1-16
3210 60516105	**-105**		3	16	45	70	105	22	45	65	15	-	M10	20,000	3.6	51,910	
3210 60520090	**WBT-AHO50A -CT20SA -90**		3	20	52	65	90	7	45	80	15	-	M12	18,000	3.5	51,910	HS-2-20
3210 60520105	**-105**		3	20	52	65	105	9	60	80	15	-	M12	18,000	3.7	51,910	
3210 60520120	**-120**		3	20	52	70	120	24	58	80	15	-	M12	18,000	4.0	51,910	
3210 60520135	**-135**		3	20	52	73	135	39	58	80	15	-	M12	18,000	4.3	51,910	
3210 60525105	**-CT25SA -105**		3	25	61	82	105	11	56	80	15	-	M12	16,000	4.0	55,620	HS-2.5-25
3210 60525120	**-120**		3	25	61	82	120	26	56	80	15	-	M12	16,000	4.5	55,620	
3210 60525135	**-135**		3	25	61	83	135	41	56	80	15	-	M12	16,000	4.8	55,620	
3210 60525165	**-165**		3	25	61	86	165	71	56	80	15	-	M12	14,000	5.9	58,090	
3210 60532095	**-CT32SA -95**		1	32	73	-	95	-	-	105	18	-	M18	12,000	4.2	58,090	HS-3-32
3210 60532105	**-105**		1	32	73	-	105	-	-	115	18	-	M18	12,000	4.4	58,090	
3210 60532120	**-120**		3	32	73	87	120	26	56	120	18	-	M18	12,000	5.0	60,560	
3210 60532135	**-135**		3	32	73	88	135	41	56	120	18	-	M18	12,000	5.5	60,560	
3210 60532150	**-150**		3	32	73	87	150	56	56	120	18	-	M18	11,000	6.0	63,030	
3210 60532165	**-165**		3	32	73	86	165	71	56	120	18	-	M18	10,000	6.4	63,030	
3210 60542095	**-CT42SA -95**	*1	1	42	88	-	95	-	-	81	18	-	M18	10,000	4.6	65,500	HS-4-42
3210 60542105	**-105**	*1	1	42	88	-	105	-	-	90	18	-	M18	10,000	5.0	65,500	
3210 60542120	**-120**	*6	1	42	88	-	120	-	-	105	18	-	M18	10,000	5.6	65,500	
3210 60542135	**-135**		1	42	88	-	135	-	-	120	18	-	M18	10,000	6.2	67,980	
3210 60542150	**-150**		1	42	88	-	150	-	-	120	18	-	M18	10,000	6.7	67,980	
3210 60542165	**-165**		1	42	88	-	165	-	-	120	18	-	M18	9,000	7.3	70,450	

1.スパナは別売です。詳細はP.077をご覧ください。
2.h7 公差の刃具シャンクをご使用下さい。
3.AHO30A、40Aホルダにてセンタースルークーラント供給時はM4X5(S)ボルト2本(付属)でエアー抜き穴を塞いでください。
4.許容回転数は機械主軸の剛性および刃具バランスに大きく影響されます。
ご使用の際は低い回転数から徐々に上げ、適正な回転数でご使用ください。
5. ℓ 寸法()付きのホルダは刃物を記載寸法以上入れて使用しないで下さい。

1.Spanner sold separately. Refer to P.077 for details.
2.Tolerance of cutting tool shank must be h7.
3.Use 2pcs. of M4 × 5 (S) hex. screw (included) to close air holes on the holder when internal coolant is used with AHO30A or AHO40A.
4.Permissible speed is greatly affected by the stiffness of the machine spindle and the balance of the cutting tool.
Gradually increase from a low speed, and use at the proper speed.
5.Do not use holders with () in the ℓ-dimension by inserting a blade beyond the stated dimension.

アクセサリ対応表 Accessories

ディメンションにて *1 ～ *7 の付いている商品は ℓ 寸法が短く、使用できないアクセサリがあります。
Models with *1~*7 cannot be used with some accessories due to short ℓ length.

	ストッパーボルト Stopper Bolt	ストレートコレット Straight Collet		モールステーパアダプタ Morse Taper Adapter		ジャコブスアダプタ Jacobs Adapter	
	BL (P.077)	MC (P.076)	MCA (P.077)	MA (P.078)	MAB (P.078)	JA (P.079)	JAB (P.079)
*1	○	○	×	×	×	×	×
*2	○	○	×	×	○	×	○
*3	○	○	×	○	×	○	×
*4	×	○	○	×	○	×	○
*5	×	○	○	○	○	○	○
*6	○	○	○	×	×	×	×
*7	×	○	×	×	×	×	×

最低挿入長 Min. chucking length

MC コレット未使用時　Without MC collet

ホルダ内径 I.D.of Milling Chuck	最低挿入長 Min. chucking length
16、20	40
25、32、42	50

MC コレット使用時　With MC collet

コレット内径 Collet I.D.	最低挿入長 Min. chucking length	
	MC	MC-C、MC-OH
6、8	30	30
10、12	40	40
16、20	45	45
25	50	50
32	50	60

ご注文例 Ordering Example

WBT-AHO40A - CT16SA - 75

AHO シャンクサイズ AHO Shank size　内径 (d) I.D.　突き出し長さ (L) Projection length



SDM

高さ調整式 ドリル用コレットホルダ
Drill Holder With Easy Tool Length Adjustment

New

ガイドリングを手で回すだけで突き出し長さを手軽に調整！
Simple length adjustment - all you have to do is turn the guide ring!

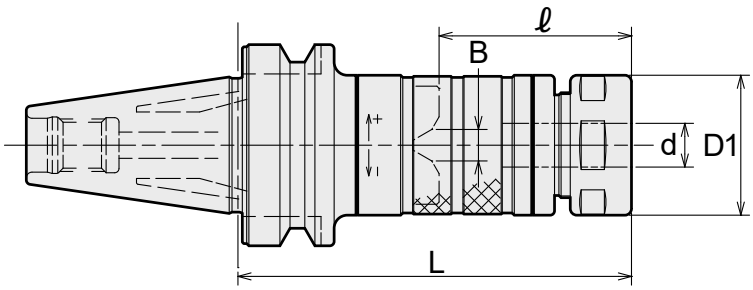

AHO・AシャンクにはBTシャンク用プルスタッドをそのままご利用頂けます。
旧AHOシャンク専用のクーラントパイプ付きプルスタッドはクーラントパイプを取り外せばご利用頂けます。
Retention stud for BT shank can be used as is for AHO·A shank.
Retention stud with coolant pipe for old AHO shank can be used by removing the coolant pipe.

商品コード Code	型式 Model	d	L	B	ℓ	D1	キャップ Nut	kg	—	コレット Collet	スパナ Spanner
3270 60107075	WBT-AHO30A -SDM07 -75	0.5 ～ 7.0	75	0 ～ 4	29 ～ 39	23	HDP-07A	0.5	41,790	FDC-07	S-0
3270 60107090	-90	0.5 ～ 7.0	90	0 ～ 4	29 ～ 54	23	HDP-07A	0.5	42,550		
3270 60107105	-105	0.5 ～ 7.0	105	0 ～ 4	29 ～ 54	23	HDP-07A	0.6	43,300		
3270 60107120	-120	0.5 ～ 7.0	120	0 ～ 4	29 ～ 54	23	HDP-07A	0.6	44,710		
3270 60107135	-135	0.5 ～ 7.0	135	0 ～ 4	29 ～ 54	23	HDP-07A	0.7	46,330		
3270 60107150	-150	0.5 ～ 7.0	150	0 ～ 4	29 ～ 54	23	HDP-07A	0.7	47,950		
3270 60109090	-SDM09 -90	2.5 ～ 9.0	90	0 ～ 4	28 ～ 38	26	HDP-09	0.6	41,790	FDC-09	S-1L
3270 60109105	-105	2.5 ～ 9.0	105	0 ～ 4	28 ～ 53	26	HDP-09	0.6	42,550		
3270 60109120	-120	2.5 ～ 9.0	120	0 ～ 4	28 ～ 53	26	HDP-09	0.7	44,060		
3270 60109135	-135	2.5 ～ 9.0	135	0 ～ 4	28 ～ 53	26	HDP-09	0.7	45,570		
3270 60109150	-150	2.5 ～ 9.0	150	0 ～ 4	28 ～ 53	26	HDP-09	0.8	47,300		
3270 60109165	-165	2.5 ～ 9.0	165	0 ～ 4	28 ～ 53	26	HDP-09	0.8	48,920		
3270 60112090	-SDM12 -90	2.5 ～ 12.0	90	0 ～ 5	34 ～ 44	32	HDP-12	0.7	44,060	FDC-12	S-3L
3270 60112105	-105	2.5 ～ 12.0	105	0 ～ 5	34 ～ 59	32	HDP-12	0.7	44,710		
3270 60112120	-120	2.5 ～ 12.0	120	0 ～ 5	34 ～ 59	32	HDP-12	0.8	46,330		
3270 60112135	-135	2.5 ～ 12.0	135	0 ～ 5	34 ～ 59	32	HDP-12	0.9	47,730		
3270 60112150	-150	2.5 ～ 12.0	150	0 ～ 5	34 ～ 59	32	HDP-12	1.0	48,270		
3270 60112165	-165	2.5 ～ 12.0	165	0 ～ 5	34 ～ 59	32	HDP-12	1.1	49,570		
3270 60116105	-SDM16 -105	3.5 ～ 16.0	105	0 ～ 6	40 ～ 50	36	HDP-16	0.8	46,540	FDC-16	S-4L
3270 60116120	-120	3.5 ～ 16.0	120	0 ～ 6	40 ～ 65	36	HDP-16	0.9	47,300		
3270 60116135	-135	3.5 ～ 16.0	135	0 ～ 6	40 ～ 65	36	HDP-16	1.0	48,920		
3270 60116150	-150	3.5 ～ 16.0	150	0 ～ 6	40 ～ 65	36	HDP-16	1.1	49,890		
3270 60116165	-165	3.5 ～ 16.0	165	0 ～ 6	40 ～ 65	36	HDP-16	1.2	50,860		
3270 60122105	-SDM22 -105	3.5 ～ 22.0	105	0 ～ 8	48 ～ 58	46	HDP-22	1.1	51,080	FDC-22	S-5L
3270 60122120	-120	3.5 ～ 22.0	120	0 ～ 8	48 ～ 73	46	HDP-22	1.2	51,840		
3270 60122135	-135	3.5 ～ 22.0	135	0 ～ 8	48 ～ 73	46	HDP-22	1.4	52,920		
3270 60122150	-150	3.5 ～ 22.0	150	0 ～ 8	48 ～ 73	46	HDP-22	1.5	54,430		
3270 60122165	-165	3.5 ～ 22.0	165	0 ～ 8	48 ～ 73	46	HDP-22	1.7	56,050		
3270 60307090	WBT-AHO40A -SDM07 -90	0.5 ～ 7.0	90	0 ～ 4	29 ～ 39	23	HDP-07A	1.0	47,730	FDC-07	S-0
3270 60307105	-105	0.5 ～ 7.0	105	0 ～ 4	29 ～ 54	23	HDP-07A	1.0	49,240		
3270 60307120	-120	0.5 ～ 7.0	120	0 ～ 4	29 ～ 54	23	HDP-07A	1.1	50,860		
3270 60307135	-135	0.5 ～ 7.0	135	0 ～ 4	29 ～ 54	23	HDP-07A		52,380		
3270 60307150	-150	0.5 ～ 7.0	150	0 ～ 4	29 ～ 54	23	HDP-07A	1.2	54,000		
3270 60309090	-SDM09 -90	2.5 ～ 9.0	90	0 ～ 4	28 ～ 38	26	HDP-09	1.0	47,080	FDC-09	S-1L
3270 60309105	-105	2.5 ～ 9.0	105	0 ～ 4	28 ～ 53	26	HDP-09	1.1	47,730		
3270 60309120	-120	2.5 ～ 9.0	120	0 ～ 4	28 ～ 53	26	HDP-09		48,490		
3270 60309135	-135	2.5 ～ 9.0	135	0 ～ 4	28 ～ 53	26	HDP-09	1.2	49,240		
3270 60309150	-150	2.5 ～ 9.0	150	0 ～ 4	28 ～ 53	26	HDP-09		50,860		
3270 60309180	-180	2.5 ～ 9.0	180	0 ～ 4	28 ～ 53	26	HDP-09		52,480		

商品コード Code	型式 Model	d	L	B	ℓ	D1	キャップ Nut	kg	ー	コレット Collet	スパナ Spanner
3270 60312090	WBT-AHO40A -SDM12 -90	2.5 ～ 12.0	90	0 ～ 5	34 ～ 44	32	HDP-12	1.1	49,240	FDC-12	S-3L
3270 60312105	-105	2.5 ～ 12.0	105	0 ～ 5	34 ～ 59	32	HDP-12	1.2	50,110		
3270 60312120	-120	2.5 ～ 12.0	120	0 ～ 5	34 ～ 59	32	HDP-12	1.2	50,760		
3270 60312135	-135	2.5 ～ 12.0	135	0 ～ 5	34 ～ 59	32	HDP-12	1.3	51,510		
3270 60312150	-150	2.5 ～ 12.0	150	0 ～ 5	34 ～ 59	32	HDP-12	1.4	53,020		
3270 60312180	-180	2.5 ～ 12.0	180	0 ～ 5	34 ～ 59	32	HDP-12	1.6	54,640		
3270 60316105	-SDM16 -105	3.5 ～ 16.0	105	0 ～ 6	40 ～ 50	36	HDP-16	1.3	52,480	FDC-16	S-4L
3270 60316120	-120	3.5 ～ 16.0	120	0 ～ 6	40 ～ 65	36	HDP-16	1.3	53,460		
3270 60316135	-135	3.5 ～ 16.0	135	0 ～ 6	40 ～ 65	36	HDP-16	1.4	54,100		
3270 60316150	-150	3.5 ～ 16.0	150	0 ～ 6	40 ～ 65	36	HDP-16	1.5	55,620		
3270 60316180	-180	3.5 ～ 16.0	180	0 ～ 6	40 ～ 65	36	HDP-16	1.7	57,240		
3270 60322120	-SDM22 -120	3.5 ～ 22.0	120	0 ～ 8	48 ～ 58	46	HDP-22	1.6	59,500	FDC-22	S-5L
3270 60322135	-135	3.5 ～ 22.0	135	0 ～ 8	48 ～ 73	46	HDP-22	1.7	60,260		
3270 60322150	-150	3.5 ～ 22.0	150	0 ～ 8	48 ～ 73	46	HDP-22	1.1	61,880		
3270 60322180	-180	3.5 ～ 22.0	180	0 ～ 8	48 ～ 73	46	HDP-22		63,390		
3270 60507090	WBT-AHO50A -SDM07 -90	0.5 ～ 7.0	90	0 ～ 4	29 ～ 39	23	HDP-07A		53,020	FDC-07	S-0
3270 60507105	-105	0.5 ～ 7.0	105	0 ～ 4	29 ～ 54	23	HDP-07A		53,670		
3270 60507120	-120	0.5 ～ 7.0	120	0 ～ 4	29 ～ 54	23	HDP-07A		54,430		
3270 60507135	-135	0.5 ～ 7.0	135	0 ～ 4	29 ～ 54	23	HDP-07A		55,290		
3270 60507150	-150	0.5 ～ 7.0	150	0 ～ 4	29 ～ 54	23	HDP-07A		56,800		
3270 60507165	-165	0.5 ～ 7.0	165	0 ～ 4	29 ～ 54	23	HDP-07A		57,450		
3270 60509090	-SDM09 -90	2.5 ～ 9.0	90	0 ～ 4	28 ～ 38	26	HDP-09		53,020	FDC-09	S-1L
3270 60509105	-105	2.5 ～ 9.0	105	0 ～ 4	28 ～ 53	26	HDP-09		53,670		
3270 60509120	-120	2.5 ～ 9.0	120	0 ～ 4	28 ～ 53	26	HDP-09		54,430		
3270 60509135	-135	2.5 ～ 9.0	135	0 ～ 4	28 ～ 53	26	HDP-09		55,290		
3270 60509150	-150	2.5 ～ 9.0	150	0 ～ 4	28 ～ 53	26	HDP-09		56,800		
3270 60509180	-180	2.5 ～ 9.0	180	0 ～ 4	28 ～ 53	26	HDP-09	3.1	58,320		
3270 60512105	-SDM12 -105	2.5 ～ 12.0	105	0 ～ 5	34 ～ 44	32	HDP-12	2.9	56,700	FDC-12	S-3L
3270 60512120	-120	2.5 ～ 12.0	120	0 ～ 5	34 ～ 59	32	HDP-12	3.0	57,450		
3270 60512135	-135	2.5 ～ 12.0	135	0 ～ 5	34 ～ 59	32	HDP-12		58,210		
3270 60512150	-150	2.5 ～ 12.0	150	0 ～ 5	34 ～ 59	32	HDP-12	3.2	59,830		
3270 60512180	-180	2.5 ～ 12.0	180	0 ～ 5	34 ～ 59	32	HDP-12	3.3	61,340		
3270 60516105	-SDM16 -105	3.5 ～ 16.0	105	0 ～ 6	40 ～ 50	36	HDP-16	3.0	58,530	FDC-16	S-4L
3270 60516120	-120	3.5 ～ 16.0	120	0 ～ 6	40 ～ 65	36	HDP-16		59,290		
3270 60516135	-135	3.5 ～ 16.0	135	0 ～ 6	40 ～ 65	36	HDP-16		60,040		
3270 60516150	-150	3.5 ～ 16.0	150	0 ～ 6	40 ～ 65	36	HDP-16		61,560		
3270 60516180	-180	3.5 ～ 16.0	180	0 ～ 6	40 ～ 65	36	HDP-16	3.4	63,180		
3270 60522120	-SDM22 -120	3.5 ～ 22.0	120	0 ～ 8	48 ～ 58	46	HDP-22	3.3	64,800	FDC-22	S-5L
3270 60522135	-135	3.5 ～ 22.0	135	0 ～ 8	48 ～ 73	46	HDP-22	3.4	66,310		
3270 60522150	-150	3.5 ～ 22.0	150	0 ～ 8	48 ～ 73	46	HDP-22		67,820		
3270 60522180	-180	3.5 ～ 22.0	180	0 ～ 8	48 ～ 73	46	HDP-22	3.8	69,330		
3270 60522210	-210	3.5 ～ 22.0	210	0 ～ 8	48 ～ 73	46	HDP-22	4.1	70,950		

1. コレット、スパナは別途ご注文下さい。
2. ℓは、キャップ端面からプリセットスクリュー上端面までの寸法になります。
3. キャップの締め付けトルクに関しては、P. 554 を参照ください。
1. Collet and spanner are sold separately.
2. ℓ is the dimension between the nut end and the preset screw top end.
3. See P. 554 for standard tightening torque.

コレット Collet P. 092



スパナ Spanner P. 098



ご注文例 Ordering Example

WBT-AHO40A - SDM12 - 90

AHO シャンクサイズ AHO Shank size
最大コレット内径 Max. collet I.D.
突き出し長さ (L) Projection length



HDC・A-R

高精度コレットホルダ RCキャップ仕様
High-Precision Collet Holder with RC Nut

New

ドリル加工、リーマ加工、仕上エンドミル加工に最適。
Suitable for drilling, reaming and finish endmilling.

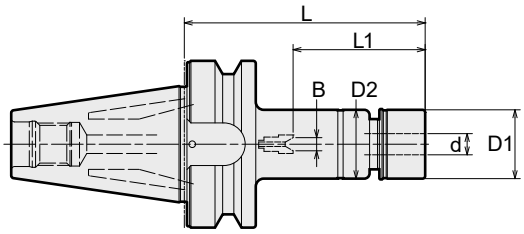

AHO・AシャンクにはBTシャンク用プルスタッドをそのままご利用頂けます。
旧AHOシャンク専用のクーラントパイプ付きプルスタッドはクーラントパイプを取り外せばご利用頂けます。
Retention stud for BT shank can be used as is for AHO·A shank.
Retention stud with coolant pipe for old AHO shank can be used by removing the coolant pipe.

商品コード Code	型式 Model	d	L	B	L1	D1	D2	キャップ Nut	kg	—	コレット Collet	レンチ Wrench
3207 60107045	WBT -AHO30A -HDC07A -45(R)	0.5 ~ 7.0	45	0 ~ 4	22 ~ 43	20	23	HDP-07R	0.4	34,770	FDC-07	S-0R
3207 60107060	-60(R)	0.5 ~ 7.0	60	0 ~ 4	22 ~ 45	20	23	HDP-07R	0.4	36,070		
3207 60107075	-75(R)	0.5 ~ 7.0	75	0 ~ 4	22 ~ 45	20	23	HDP-07R	0.5	37,360		
3207 60107090	-90(R)	0.5 ~ 7.0	90	0 ~ 4	22 ~ 45	20	23	HDP-07R	0.5	38,010		
3207 60107105	-105(R)	0.5 ~ 7.0	105	0 ~ 4	22 ~ 45	20	23	HDP-07R	0.5	38,660		
3207 60107120	-120(R)	0.5 ~ 7.0	120	0 ~ 4	22 ~ 45	20	23	HDP-07R		39,960		
3207 60107135	-135(R)	0.5 ~ 7.0	135	0 ~ 4	22 ~ 45	20	23	HDP-07R		41,250		
3207 60109045	-HDC09A -45(R)	2.5 ~ 9.0	45	0 ~ 4	27 ~ 44	26	26	HDP-09R		34,770	FDC-09	S-1R
3207 60109060	-60(R)	2.5 ~ 9.0	60	0 ~ 4	27 ~ 54	26	26	HDP-09R	0.4	34,770		
3207 60109075	-75(R)	2.5 ~ 9.0	75	0 ~ 4	27 ~ 57	26	26	HDP-09R	0.5	36,070		
3207 60109090	-90(R)	2.5 ~ 9.0	90	0 ~ 4	27 ~ 57	26	26	HDP-09R	0.6	37,360		
3207 60109105	-105(R)	2.5 ~ 9.0	105	0 ~ 4	27 ~ 57	26	26	HDP-09R	0.6	38,010		
3207 60109120	-120(R)	2.5 ~ 9.0	120	0 ~ 4	27 ~ 57	26	26	HDP-09R	0.7	39,310		
3207 60109135	-135(R)	2.5 ~ 9.0	135	0 ~ 4	27 ~ 57	26	26	HDP-09R		40,600		
3207 60112045	-HDC12A -45(R)	2.5 ~ 12.0	45	—	48	30	32	HDP-12R		37,360	FDC-12	S-3R
3207 60112060	-60(R)	2.5 ~ 12.0	60	0 ~ 5	33~ 44	30	32	HDP-12R	0.5	37,360		
3207 60112075	-75(R)	2.5 ~ 12.0	75	0 ~ 5	33~ 59	30	32	HDP-12R	0.6	38,660		
3207 60112090	-90(R)	2.5 ~ 12.0	90	0 ~ 5	33~ 69	30	32	HDP-12R	0.7	39,310		
3207 60112105	-105(R)	2.5 ~ 12.0	105	0 ~ 5	33~ 69	30	32	HDP-12R	0.7	39,960		
3207 60112120	-120(R)	2.5 ~ 12.0	120	0 ~ 5	33~ 69	30	32	HDP-12R	0.8	41,250		
3207 60112135	-135(R)	2.5 ~ 12.0	135	0 ~ 5	33~ 69	30	32	HDP-12R		42,550		
3207 60116045	-HDC16A -45(R)	3.5 ~ 16.0	45	—	45	35	36	HDP-16R		38,240	FDC-16	S-4R
3207 60116060	-60(R)	3.5 ~ 16.0	60	0 ~ 6	38 ~ 41	35	36	HDP-16R		38,880		
3207 60116075	-75(R)	3.5 ~ 16.0	75	0 ~ 6	38 ~ 56	35	36	HDP-16R	0.6	38,880		
3207 60116090	-90(R)	3.5 ~ 16.0	90	0 ~ 6	38 ~ 71	35	36	HDP-16R	0.7	40,170		
3207 60116105	-105(R)	3.5 ~ 16.0	105	0 ~ 6	38 ~ 82	35	36	HDP-16R	0.8	41,470		
3207 60116120	-120(R)	3.5 ~ 16.0	120	0 ~ 6	38 ~ 82	35	36	HDP-16R	0.9	42,120		
3207 60116135	-135(R)	3.5 ~ 16.0	135	0 ~ 6	38 ~ 82	35	36	HDP-16R		43,450		
3207 60122045	-HDC22A -45(R)	3.5 ~ 22.0	45	—	52	46	46	HDP-22R		41,200	FDC-22	S-5R
3207 60122060	-60(R)	3.5 ~ 22.0	60	0 ~ 8	47 ~ 49	46	46	HDP-22R		41,880		
3207 60122075	-75(R)	3.5 ~ 22.0	75	0 ~ 8	47 ~ 64	46	46	HDP-22R	0.7	42,760		
3207 60122090	-90(R)	3.5 ~ 22.0	90	0 ~ 8	47 ~ 79	46	46	HDP-22R	0.9	43,740		
3207 60122105	-105(R)	3.5 ~ 22.0	105	0 ~ 8	47 ~ 94	46	46	HDP-22R	1.0	44,600		
3207 60122120	-120(R)	3.5 ~ 22.0	120	0 ~ 8	47 ~ 103	46	46	HDP-22R	0.9	45,360		
3207 60122135	-135(R)	3.5 ~ 22.0	135	—	47 ~ 95	46	46	HDP-22R		46,120		
3207 60307075	WBT -AHO40A -HDC07A -75(R)	0.5 ~ 7.0	75	0 ~ 4	22 ~ 45	20	23	HDP-07R	1.0	41,900	FDC-07	S-0R
3207 60307090	-90(R)	0.5 ~ 7.0	90	0 ~ 4	22 ~ 45	20	23	HDP-07R	1.0	42,550		
3207 60307105	-105(R)	0.5 ~ 7.0	105	0 ~ 4	22 ~ 45	20	23	HDP-07R	1.1	43,840		
3207 60307120	-120(R)	0.5 ~ 7.0	120	0 ~ 4	22 ~ 45	20	23	HDP-07R	1.3	44,490		
3207 60307135	-135(R)	0.5 ~ 7.0	135	0 ~ 4	22 ~ 45	20	23	HDP-07R	1.2	45,140		
3207 60309090	-HDC09A -90(R)	2.5 ~ 9.0	90	0 ~ 4	27 ~ 57	26	26	HDP-09R	1.1	41,900	FDC-09	S-1R
3207 60309105	-105(R)	2.5 ~ 9.0	105	0 ~ 4	27 ~ 57	26	26	HDP-09R	1.2	42,550		
3207 60309120	-120(R)	2.5 ~ 9.0	120	0 ~ 4	27 ~ 57	26	26	HDP-09R	1.2	43,200		
3207 60309135	-135(R)	2.5 ~ 9.0	135	0 ~ 4	27 ~ 57	26	26	HDP-09R	1.2	43,840		
3207 60309165	-165(R)	2.5 ~ 9.0	165	0 ~ 4	27 ~ 57	26	26	HDP-09R	1.3	45,140		
3207 60312090	-HDC12A -90(R)	2.5 ~ 12.0	90	0 ~ 5	33~ 69	30	32	HDP-12R	1.2	43,840	FDC-12	S-3R
3207 60312105	-105(R)	2.5 ~ 12.0	105	0 ~ 5	33~ 69	30	32	HDP-12R	1.3	44,490		
3207 60312120	-120(R)	2.5 ~ 12.0	120	0 ~ 5	33~ 69	30	32	HDP-12R	1.4	45,140		
3207 60312135	-135(R)	2.5 ~ 12.0	135	0 ~ 5	33~ 69	30	32	HDP-12R	1.4	45,790		
3207 60312165	-165(R)	2.5 ~ 12.0	165	0 ~ 5	33~ 69	30	32	HDP-12R	1.6	47,080		
3207 60312195	-195(R)	2.5 ~ 12.0	195	0 ~ 5	33~ 69	30	32	HDP-12R	1.7	48,380		
3207 60316090	-HDC16A -90(R)	3.5 ~ 16.0	90	0 ~ 6	38 ~ 75	35	36	HDP-16R	1.2	46,000	FDC-16	S-4R
3207 60316105	-105(R)	3.5 ~ 16.0	105	0 ~ 6	38 ~ 82	35	36	HDP-16R	1.3	46,650		
3207 60316120	-120(R)	3.5 ~ 16.0	120	0 ~ 6	38 ~ 82	35	36	HDP-16R	1.4	47,300		
3207 60316135	-135(R)	3.5 ~ 16.0	135	0 ~ 6	38 ~ 82	35	36	HDP-16R	1.5	47,950		
3207 60316165	-165(R)	3.5 ~ 16.0	165	0 ~ 6	38 ~ 82	35	36	HDP-16R	1.9	49,350		
3207 60316195	-195(R)	3.5 ~ 16.0	195	0 ~ 6	38 ~ 82	35	36	HDP-16R	1.9	50,540		

商品コード Code	型式 Model	d	L	B	L1	D1	D2	キャップ Nut	kg	—	コレット Collet	レンチ Wrench
3207 60322105	WBT -AHO40A -HDC22A -105(R)	3.5 ~ 22.0	105	0 ~ 8	47 ~ 80	46	46	HDP-22R	1.5	51,510	FDC-22	S-5R
3207 60322120	-120(R)	3.5 ~ 22.0	120	0 ~ 8	47 ~ 95	46	46	HDP-22R	1.7	52,810		
3207 60322135	-135(R)	3.5 ~ 22.0	135	0 ~ 8	47 ~ 103	46	46	HDP-22R	1.8	53,460		
3207 60322165	-165(R)	3.5 ~ 22.0	165	0 ~ 8	47 ~ 103	46	46	HDP-22R	2.1	54,750		
3207 60322195	-195(R)	3.5 ~ 22.0	195	0 ~ 8	47 ~ 103	46	46	HDP-22R	2.4	55,940		
3207 60507090	WBT -AHO50A -HDC07A -90(R)	0.5 ~ 7.0	90	0 ~ 4	22 ~ 45	20	23	HDP-07R		47,080	FDC-07	S-0R
3207 60507105	-105(R)	0.5 ~ 7.0	105	0 ~ 4	22 ~ 45	20	23	HDP-07R	2.9	47,730		
3207 60507120	-120(R)	0.5 ~ 7.0	120	0 ~ 4	22 ~ 45	20	23	HDP-07R	2.9	48,380		
3207 60507135	-135(R)	0.5 ~ 7.0	135	0 ~ 4	22 ~ 45	20	23	HDP-07R	3.0	49,030		
3207 60507165	-165(R)	0.5 ~ 7.0	165	0 ~ 4	22 ~ 45	20	23	HDP-07R	3.0	50,970		
3207 60507195	-195(R)	0.5 ~ 7.0	195	0 ~ 4	22 ~ 45	20	23	HDP-07R	3.1	52,270		
3207 60509090	-HDC09A -90(R)	2.5 ~ 9.0	90	0 ~ 4	27 ~ 57	26	26	HDP-09R	2.9	47,080	FDC-09	S-1R
3207 60509105	-105(R)	2.5 ~ 9.0	105	0 ~ 4	27 ~ 57	26	26	HDP-09R	2.9	47,730		
3207 60509120	-120(R)	2.5 ~ 9.0	120	0 ~ 4	27 ~ 57	26	26	HDP-09R	3.0	48,380		
3207 60509135	-135(R)	2.5 ~ 9.0	135	0 ~ 4	27 ~ 57	26	26	HDP-09R	3.0	49,030		
3207 60509165	-165(R)	2.5 ~ 9.0	165	0 ~ 4	27 ~ 57	26	26	HDP-09R	3.1	50,970		
3207 60509195	-195(R)	2.5 ~ 9.0	195	0 ~ 4	27 ~ 57	26	26	HDP-09R	3.2	52,270		
3207 60509225	-225(R)	2.5 ~ 9.0	225	0 ~ 4	27 ~ 57	26	26	HDP-09R	3.3	53,560		
3207 60509255	-255(R)	2.5 ~ 9.0	255	0 ~ 4	27 ~ 57	26	26	HDP-09R	3.5	54,210		
3207 60512090	-HDC12A -90(R)	2.5 ~ 12.0	90	0 ~ 5	33~ 69	30	32	HDP-12R	3.1	49,680	FDC-12	S-3R
3207 60512105	-105(R)	2.5 ~ 12.0	105	0 ~ 5	33~ 69	30	32	HDP-12R	3.0	50,320		
3207 60512120	-120(R)	2.5 ~ 12.0	120	0 ~ 5	33~ 69	30	32	HDP-12R	3.1	50,970		
3207 60512135	-135(R)	2.5 ~ 12.0	135	0 ~ 5	33~ 69	30	32	HDP-12R	3.1	51,620		
3207 60512165	-165(R)	2.5 ~ 12.0	165	0 ~ 5	33~ 69	30	32	HDP-12R	3.3	53,560		
3207 60512195	-195(R)	2.5 ~ 12.0	195	0 ~ 5	33~ 69	30	32	HDP-12R	3.4	54,860		
3207 60512225	-225(R)	2.5 ~ 12.0	225	0 ~ 5	33~ 69	30	32	HDP-12R	3.6	56,160		
3207 60512255	-255(R)	2.5 ~ 12.0	255	0 ~ 5	33~ 69	30	32	HDP-12R	3.8	57,450		
3207 60516090	-HDC16A -90(R)	3.5 ~ 16.0	90	0 ~ 6	38 ~ 82	35	36	HDP-16R	3.2	51,300	FDC-16	S-4R
3207 60516105	-105(R)	3.5 ~ 16.0	105	0 ~ 6	38 ~ 82	35	36	HDP-16R	3.1	51,840		
3207 60516120	-120(R)	3.5 ~ 16.0	120	0 ~ 6	38 ~ 82	35	36	HDP-16R	3.2	52,480		
3207 60516135	-135(R)	3.5 ~ 16.0	135	0 ~ 6	38 ~ 82	35	36	HDP-16R	3.3	53,130		
3207 60516165	-165(R)	3.5 ~ 16.0	165	0 ~ 6	38 ~ 82	35	36	HDP-16R	3.4	55,080		
3207 60516195	-195(R)	3.5 ~ 16.0	195	0 ~ 6	38 ~ 82	35	36	HDP-16R	3.6	56,370		
3207 60516225	-225(R)	3.5 ~ 16.0	225	0 ~ 6	38 ~ 82	35	36	HDP-16R	3.8	57,780		
3207 60516255	-255(R)	3.5 ~ 16.0	255	0 ~ 6	38 ~ 82	35	36	HDP-16R	4.0	58,960		
3207 60522105	-HDC22A -105(R)	3.5 ~ 22.0	105	0 ~ 8	47 ~ 103	46	46	HDP-22R	3.5	56,700	FDC-22	S-5R
3207 60522120	-120(R)	3.5 ~ 22.0	120	0 ~ 8	47 ~ 103	46	46	HDP-22R	3.5	57,340		
3207 60522135	-135(R)	3.5 ~ 22.0	135	0 ~ 8	47 ~ 103	46	46	HDP-22R	3.6	58,640		
3207 60522150	-150(R)	3.5 ~ 22.0	150	0 ~ 8	47 ~ 103	46	46	HDP-22R	3.8	59,940		
3207 60522165	-165(R)	3.5 ~ 22.0	165	0 ~ 8	47 ~ 103	46	46	HDP-22R	4.0	60,480		
3207 60522195	-195(R)	3.5 ~ 22.0	195	0 ~ 8	47 ~ 103	46	46	HDP-22R	4.2	61,880		
3207 60522225	-225(R)	3.5 ~ 22.0	225	0 ~ 8	47 ~ 103	46	46	HDP-22R	4.5	63,180		
3207 60522255	-255(R)	3.5 ~ 22.0	225	0 ~ 8	47 ~ 103	46	46	HDP-22R	4.9	64,470		

1. コレット、レンチ、セミドライ加工用プリセットスクリューは別途ご注文下さい。
   一部を除き、標準仕様プリセットスクリューは付属しております。※B寸法が「—」となっている型式はプリセットスクリュー非対応です。
2. クーラントコレット（FDC-OH、C、MS）をご使用になる場合の最低挿入長はP. 097を参照下さい。
3. ℓはプリセットスクリューを使用した時の値です。
4. キャップの締め付けトルクに関しては、P. 554を参照ください。

1. Collet, wrench, and preset screw for semi-dry processing are sold separately.
   A preset screw is included except for some models. * The model with B dimension " -" is not compatible with the preset screw.
2. Refer to P. 097 for minimum tool insertion length in case of using our coolant collets (OH,C or MS).
3. ℓ indicates dimension when using with a preset screw.
4. See P. 554 for standard tightening torque.

コレット Collet	レンチ Wrench	プリセットスクリュー Preset screw
P. 092	P. 098	P. 100



ご注文例 Ordering Example

WBT-AHO40A - HDC12A - 90 (R)

AHOシャンクサイズ AHO Shank size	最大コレット内径 Max. collet I.D.	突き出し長さ(L) Projection length	RCキャップ仕様 with RC Nut



HDC・A

高精度コレットホルダ
High-Precision Collet Holder

New

ドリル加工、リーマ加工、仕上エンドミル加工に最適。
Suitable for drilling, reaming and finish endmilling.

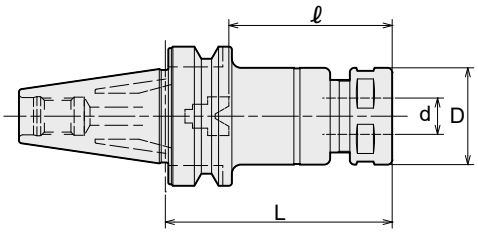

AHO・AシャンクにはBTシャンク用プルスタッドをそのままご利用頂けます。
旧AHOシャンク専用のクーラントパイプ付きプルスタッドはクーラントパイプを取り外せばご利用頂けます。
Retention stud for BT shank can be used as is for AHO·A shank.
Retention stud with coolant pipe for old AHO shank can be used by removing the coolant pipe.

商品コード Code	型式 Model	d	L	B	ℓ	D	キャップ Nut	kg	—	コレット Collet	スパナ Spanner
3200 60107045	WBT-AHO30A -HDC07A -45	0.5～7.0	45	0～4	22～43	23	HDP-07	0.4	33,690		
3200 60107060	-60	0.5～7.0	60	0～4	22～45	23	HDP-07	0.4	34,990		
3200 60107075	-75	0.5～7.0	75	0～4	22～45	23	HDP-07	0.5	36,280		
3200 60107090	-90	0.5～7.0	90	0～4	22～45	23	HDP-07	0.5	36,930	FDC-07	S-0
3200 60107105	-105	0.5～7.0	105	0～4	22～45	23	HDP-07	0.5	37,580		
3200 60107120	-120	0.5～7.0	120	0～4	22～45	23	HDP-07		38,880		
3200 60107135	-135	0.5～7.0	135	0～4	22～45	23	HDP-07		40,170		
3200 60109045	-HDC09A -45	2.5～9.0	45	0～4	27～44	26	HDP-09		33,690		
3200 60109060	-60	2.5～9.0	60	0～4	27～54	26	HDP-09	0.4	33,690		
3200 60109075	-75	2.5～9.0	75	0～4	27～57	26	HDP-09	0.5	34,990		
3200 60109090	-90	2.5～9.0	90	0～4	27～57	26	HDP-09	0.6	36,280	FDC-09	S-1L
3200 60109105	-105	2.5～9.0	105	0～4	27～57	26	HDP-09	0.6	36,930		
3200 60109120	-120	2.5～9.0	120	0～4	27～57	26	HDP-09	0.7	38,230		
3200 60109135	-135	2.5～9.0	135	0～4	27～57	26	HDP-09		39,520		
3200 60112045	-HDC12A -45	2.5～12.0	45	-	48	32	HDP-12		36,280		
3200 60112060	-60	2.5～12.0	60	0～5	33～44	32	HDP-12	0.5	36,280		
3200 60112075	-75	2.5～12.0	75	0～5	33～59	32	HDP-12	0.6	37,580		
3200 60112090	-90	2.5～12.0	90	0～5	33～69	32	HDP-12	0.7	38,230	FDC-12	S-3L
3200 60112105	-105	2.5～12.0	105	0～5	33～69	32	HDP-12	0.7	38,880		
3200 60112120	-120	2.5～12.0	120	0～5	33～69	32	HDP-12	0.8	40,170		
3200 60112135	-135	2.5～12.0	135	0～5	33～69	32	HDP-12		41,470		
3200 60116045	-HDC16A -45	3.5～16.0	45	-	45	36	HDP-16		37,160		
3200 60116060	-60	3.5～16.0	60	0～6	38～41	36	HDP-16		37,800		
3200 60116075	-75	3.5～16.0	75	0～6	38～56	36	HDP-16	0.6	37,800		
3200 60116090	-90	3.5～16.0	90	0～6	38～71	36	HDP-16	0.7	39,090	FDC-16	S-4L
3200 60116105	-105	3.5～16.0	105	0～6	38～82	36	HDP-16	0.8	40,390		
3200 60116120	-120	3.5～16.0	120	0～6	38～82	36	HDP-16	0.9	41,040		
3200 60116135	-135	3.5～16.0	135	0～6	38～82	36	HDP-16		42,370		
3200 60122045	-HDC22A -45	3.5～22.0	45	-	52	46	HDP-22		40,120		
3200 60122060	-60	3.5～22.0	60	0~8	47～49	46	HDP-22		40,800		
3200 60122075	-75	3.5～22.0	75	0~8	47～64	46	HDP-22	0.7	41,680		
3200 60122090	-90	3.5～22.0	90	0~8	47～79	46	HDP-22	0.9	42,660	FDC-22	S-5L
3200 60122105	-105	3.5～22.0	105	0~8	47～94	46	HDP-22	1.0	43,520		
3200 60122120	-120	3.5～22.0	120	0~8	47～103	46	HDP-22	0.9	44,280		
3200 60122135	-135	3.5～22.0	135	-	47～95	46	HDP-22		45,040		
3200 60307075	WBT-AHO40A -HDC07A -75	0.5~7.0	75	0~4	22~45	23	HDP-07	1.0	40,820		
3200 60307090	-90	0.5~7.0	90	0~4	22~45	23	HDP-07	1.0	41,470		
3200 60307105	-105	0.5~7.0	105	0~4	22~45	23	HDP-07	1.1	42,760	FDC-07	S-0
3200 60307120	-120	0.5~7.0	120	0~4	22~45	23	HDP-07	1.3	43,410		
3200 60307135	-135	0.5~7.0	135	0~4	22~45	23	HDP-07	1.2	44,060		
3200 60309090	-HDC09A -90	2.5~9.0	90	0~4	27~57	26	HDP-09	1.1	40,820		
3200 60309105	-105	2.5~9.0	105	0~4	27~57	26	HDP-09	1.2	41,470		
3200 60309120	-120	2.5~9.0	120	0~4	27~57	26	HDP-09	1.2	42,120	FDC-09	S-1L
3200 60309135	-135	2.5~9.0	135	0~4	27~57	26	HDP-09	1.2	42,760		
3200 60309165	-165	2.5~9.0	165	0~4	27~57	26	HDP-09	1.3	44,060		
3200 60312090	-HDC12A -90	2.5~12.0	90	0~5	33~69	32	HDP-12	1.2	42,760		
3200 60312105	-105	2.5~12.0	105	0~5	33~69	32	HDP-12	1.3	43,410		
3200 60312120	-120	2.5~12.0	120	0~5	33~69	32	HDP-12	1.4	44,060	FDC-12	S-3L
3200 60312135	-135	2.5~12.0	135	0~5	33~69	32	HDP-12	1.4	44,710		
3200 60312165	-165	2.5~12.0	165	0~5	33~69	32	HDP-12	1.6	46,000		
3200 60312195	-195	2.5~12.0	195	0~5	33~69	32	HDP-12	1.7	47,300		
3200 60316090	-HDC16A -90	3.5~16.0	90	0~6	38～75	36	HDP-16	1.2	44,920		
3200 60316105	-105	3.5~16.0	105	0~6	38～82	36	HDP-16	1.3	45,570		
3200 60316120	-120	3.5~16.0	120	0~6	38～82	36	HDP-16	1.4	46,220	FDC-16	S-4L
3200 60316135	-135	3.5~16.0	135	0~6	38～82	36	HDP-16	1.5	46,870		
3200 60316165	-165	3.5~16.0	165	0~6	38～82	36	HDP-16	1.9	48,270		
3200 60316195	-195	3.5~16.0	195	0~6	38～82	36	HDP-16	1.9	49,460		

商品コード Code	型式 Model	d	L	B	ℓ	D	キャップ Nut	kg	—	コレット Collet	スパナ Spanner
3200 60322105	WBT-AHO40A -HDC22A -105	3.5~22.0	105	0~8	47 ～ 80	46	HDP-22	1.5	50,430	FDC-22	S-5L
3200 60322120	-120	3.5~22.0	120	0~8	47 ～ 95	46	HDP-22	1.7	51,730		
3200 60322135	-135	3.5~22.0	135	0~8	47 ～ 103	46	HDP-22	1.8	52,380		
3200 60322165	-165	3.5~22.0	165	0~8	47 ～ 103	46	HDP-22	2.1	53,670		
3200 60322195	-195	3.5~22.0	195	0~8	47 ～ 103	46	HDP-22	2.4	54,860		
3200 60507090	WBT-AHO50A -HDC07A -90	0.5~7.0	90	0~4	22~45	23	HDP-07		46,000	FDC-07	S-0
3200 60507105	-105	0.5~7.0	105	0~4	22~45	23	HDP-07	2.9	46,650		
3200 60507120	-120	0.5~7.0	120	0~4	22~45	23	HDP-07	2.9	47,300		
3200 60507135	-135	0.5~7.0	135	0~4	22~45	23	HDP-07	3.0	47,950		
3200 60507165	-165	0.5~7.0	165	0~4	22~45	23	HDP-07	3.0	49,890		
3200 60507195	-195	0.5~7.0	195	0~4	22~45	23	HDP-07	3.1	51,190		
3200 60509090	-HDC09A -90	2.5~9.0	90	0~4	27~57	26	HDP-09	2.9	46,000	FDC-09	S-1L
3200 60509105	-105	2.5~9.0	105	0~4	27~57	26	HDP-09	2.9	46,650		
3200 60509120	-120	2.5~9.0	120	0~4	27~57	26	HDP-09	3.0	47,300		
3200 60509135	-135	2.5~9.0	135	0~4	27~57	26	HDP-09	3.0	47,950		
3200 60509165	-165	2.5~9.0	165	0~4	27~57	26	HDP-09	3.1	49,890		
3200 60509195	-195	2.5~9.0	195	0~4	27~57	26	HDP-09	3.2	51,190		
3200 60509225	-225	2.5~9.0	225	0~4	27~57	26	HDP-09	3.3	52,480		
3200 60509255	-255	2.5~9.0	255	0~4	27~57	26	HDP-09	3.5	53,130		
3200 60512090	-HDC12A -90	2.5~12.0	90	0~5	33~69	32	HDP-12	3.1	48,600	FDC-12	S-3L
3200 60512105	-105	2.5~12.0	105	0~5	33~69	32	HDP-12	3.0	49,240		
3200 60512120	-120	2.5~12.0	120	0~5	33~69	32	HDP-12	3.1	49,890		
3200 60512135	-135	2.5~12.0	135	0~5	33~69	32	HDP-12	3.1	50,540		
3200 60512165	-165	2.5~12.0	165	0~5	33~69	32	HDP-12	3.3	52,480		
3200 60512195	-195	2.5~12.0	195	0~5	33~69	32	HDP-12	3.4	53,780		
3200 60512225	-225	2.5~12.0	225	0~5	33~69	32	HDP-12	3.6	55,080		
3200 60512255	-255	2.5~12.0	255	0~5	33~69	32	HDP-12	3.8	56,370		
3200 60516090	-HDC16A -90	3.5~16.0	90	0~6	38 ～ 82	36	HDP-16	3.2	50,220	FDC-16	S-4L
3200 60516105	-105	3.5~16.0	105	0~6	38 ～ 82	36	HDP-16	3.1	50,760		
3200 60516120	-120	3.5~16.0	120	0~6	38 ～ 82	36	HDP-16	3.2	51,400		
3200 60516135	-135	3.5~16.0	135	0~6	38 ～ 82	36	HDP-16	3.3	52,050		
3200 60516165	-165	3.5~16.0	165	0~6	38 ～ 82	36	HDP-16	3.4	54,000		
3200 60516195	-195	3.5~16.0	195	0~6	38 ～ 82	36	HDP-16	3.6	55,290		
3200 60516225	-225	3.5~16.0	225	0~6	38 ～ 82	36	HDP-16	3.8	56,700		
3200 60516255	-255	3.5~16.0	255	0~6	38 ～ 82	36	HDP-16	4.0	57,880		
3200 60522105	-HDC22A -105	3.5~22.0	105	0~8	47 ～ 103	46	HDP-22	3.5	55,620	FDC-22	S-5L
3200 60522120	-120	3.5~22.0	120	0~8	47 ～ 103	46	HDP-22	3.5	56,260		
3200 60522135	-135	3.5~22.0	135	0~8	47 ～ 103	46	HDP-22	3.6	57,560		
3200 60522150	-150	3.5~22.0	150	0~8	47 ～ 103	46	HDP-22	3.8	58,860		
3200 60522165	-165	3.5~22.0	165	0~8	47 ～ 103	46	HDP-22	4.0	59,400		
3200 60522195	-195	3.5~22.0	195	0~8	47 ～ 103	46	HDP-22	4.2	60,800		
3200 60522225	-225	3.5~22.0	225	0~8	47 ～ 103	46	HDP-22	4.5	62,100		
3200 60522255	-255	3.5~22.0	255	0~8	47 ～ 103	46	HDP-22	4.9	63,390		

1. コレット、スパナ、セミドライ加工用プリセットスクリューは別途ご注文下さい。
   一部を除き、標準仕様プリセットスクリューは付属しております。※B寸法が「—」となっている型式はプリセットスクリュー非対応です。
2. クーラントコレット（FDC-OH、C、MS）をご使用になる場合の最低挿入長はP. 097を参照下さい。
3. ℓはプリセットスクリューを使用した時の値です。
4. キャップの締め付けトルクに関しては、P. 554を参照ください。

1. Collet, spanner, and preset screw for semi-dry processing are sold separately.
   A preset screw is included except for some models. * The model with B dimension " -" is not compatible with the preset screw.
2. Refer to P. 097 for minimum tool insertion length in case of using our coolant collets (OH,C or MS).
3. ℓ indicates dimension when using with a preset screw.
4. See P. 554 for standard tightening torque.

コレット Collet	スパナ Spanner	プリセットスクリュー Preset screw
P. 092	P. 098	P. 100
		

ご注文例 Ordering Example

WBT-AHO40A - HDC12A - 90

AHO シャンクサイズ AHO Shank size	最大コレット内径 Max. collet I.D.	突き出し長さ (L) Projection length



CTZ·SA

大径用"R"ゼロホルダ
"R" Zero Holder for Large Diamater

New

刃先の振れを限りなくゼロにセット。大径リーマでの仕上げ加工に最適。
Runout of the cutting edge can be adjusted as close as to zero.Suitable for large diameter reaming.

Type1

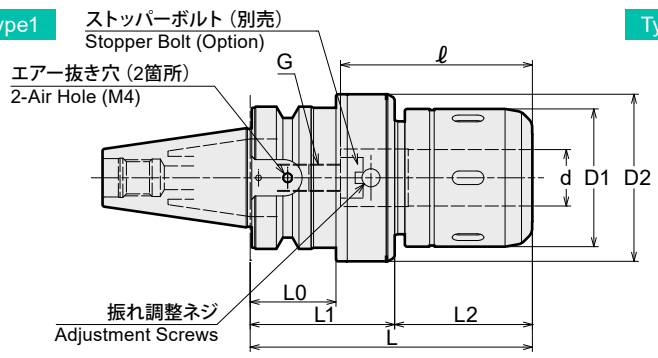

Type2

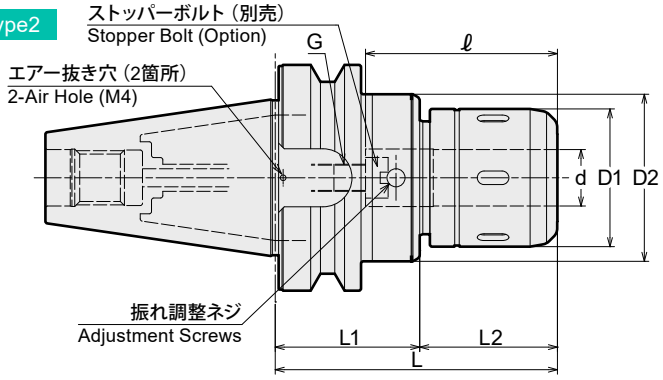

⚠ 注意　Caution

★： ATC アーム及びマガジン内での干渉にご注意ください。
★： Take caution against A.T.C. arm and tool magazine interference.

刃物取り外し時の注意事項
刃物が抜けた状態からさらに1回転以上締め付けリングを緩めてください。

Caution
Please rotate the clamping ring counterclockwise more than 360 degrees after a cutting tool is removed.

AHO・AシャンクにはBTシャンク用プルスタッドをそのままご利用頂けます。
旧AHOシャンク専用のクーラントパイプ付きプルスタッドはクーラントパイプを取り外せばご利用頂けます。
Retention stud for BT shank can be used as is for AHO·A shank.
Retention stud with coolant pipe for old AHO shank can be used by removing the coolant pipe.

商品コード Code	型式 Model	Type	d	L	L1	L2	D1	D2	L0	ℓ	G P=1	kg	–	スパナ Spanner	調整レンチ Wrench
3340 40325125	WBT-AHO40A -CTZ25SA -125	1	25	125	64	61	61	74	38	80	12	2.8	62,100	HS-2.5-25	L-6L（付属）(Included)
3340 40325150	-150	1	25	150	74	76	61	74	48	80	12	3.2	62,640		
3340 40332125	-CTZ32SA -125	1	32	125	64	61	68	80	35	110	18	3	63,720	HS-3-32	
3340 40332150	-150	1	32	150	74	76	68	80	45	120	18	3.3	65,880		
3340 40525125	WBT-AHO50A -CTZ25SA -125	2	25	125	64	61	61	74	-	80	12	4.6	72,900	HS-2.5-25	
3340 40525165	-165	2	25	165	64	101	61	74	-	80	12	5.1	73,440		
3340 40532125	-CTZ32SA -125	2	32	125	64	61	68	80	-	105	18	4.6	78,840	HS-3-32	
3340 40532165	-165	2	32	165	64	101	68	80	-	120	18	5	81,000		
3340 40542125	-CTZ42SA -125	2	42	125	64	61	88	99	-	105	18	5.7	86,400	HS-4-42	
3340 40542165	-165	2	42	165	64	101	88	99	-	120	18	6.8	90,720		

1. スパナは別売です。詳細はP.077をご覧ください。
2. レンチは付属しています。
3. ストレートコレット等全てのアクセサリが使用できます。
4. センタースルークーラント供給時は、
   M4 × 5（S）ボルト2本（付属）でエアー抜き穴をふさいで下さい。
5. h7 公差の刃具シャンクをご使用下さい。

1. Spanner sold separately. Refer to P.077 for details.
2. A wrench is included.
3. All accessories including straight collets can be used with above holders.
4. Use 2pcs. of M4 × 5 (S) hex. screw (included) to close air holes on the holder when internal coolant is used.
5. Tolerance of cutting tool shank must be h7.

ストッパーボルト Stopper Bolt BL (P.077)
ストレートコレット Straight Collet MC (P.076) MCA (P.077)
モールステーパアダプタ Morse Taper Adapter MA (P.078) MAB (P.078)
ジャコブスアダプタ Jacobs Adapter JA (P.079) JAB (P.079)

ご注文例 Ordering Example

WBT-AHO40A - CTZ32SA- 125

AHO シャンクサイズ AHO Shank size
内径 I.D.
突き出し長さ (L) Projection length

最低把握長さ Min. chucking length

MC コレット未使用時 Direct Chucking (without MC Collet)

ホルダ内径 I.D.of Chuck	最低把握長さ Min. chucking length
25,32,42	50

MC コレット使用時 With MC Collet

コレット内径 Collet I.D.	最低把握長さ Min. chucking length	
	MC	MC-C、MC-OH
6,8	30	30
10,12	40	40
16,20	45	45
25	50	50
32	50	60

MEMO



HDZ-R

"R"ゼロホルダ RCキャップ仕様
"R" Zero Holder with RC Nut

New

刃先の振れを限りなく「ゼロ」に調整できる画期的なホルダです。
Runout accuracy of the cutting edge can be adjusted as closely as to zero.

Type1

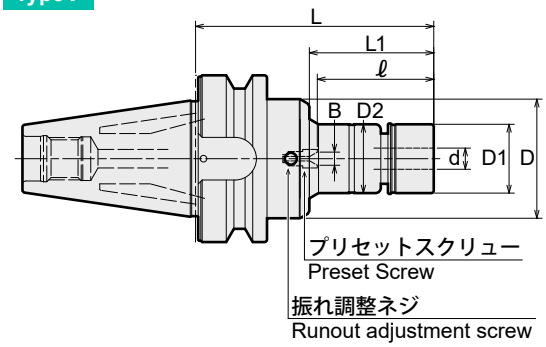

Type2

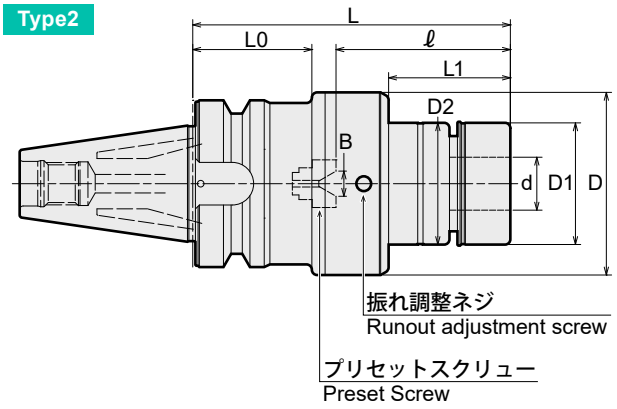

AHO・AシャンクにはBTシャンク用プルスタッドをそのままご利用頂けます。
旧AHOシャンク専用のクーラントパイプ付きプルスタッドはクーラントパイプを取り外せばご利用頂けます。
Retention stud for BT shank can be used as is for AHO·A shank.
Retention stud with coolant pipe for old AHO shank can be used by removing the coolant pipe.

商品コード Code	型式 Model		Type	d	L	L1	ℓ	B	D	D1	D2	L0	キャップ Nut	kg	—	コレット Collet	レンチ Wrench	振れ調整レンチ Adjustment wrench
3267 60107060	**WBT-AHO30A -HDZ07**	**-60(R)**	1	0.5 ~ 7.0	60	22	22 ~ 45	0 ~ 4	41	20	23	–	HDP-07R	0.6	42,550			
3267 60107075		**-75(R)**	1	0.5 ~ 7.0	75	37	22 ~ 45	0 ~ 4	41	20	23	–	HDP-07R	0.6	44,490	FDC-07	S-0R	
3267 60107090		**-90(R)**	1	0.5 ~ 7.0	90	52	22 ~ 45	0 ~ 4	41	20	23	–	HDP-07R	0.6	45,140			
3267 60107105		**-105(R)**	1	0.5 ~ 7.0	105	67	22 ~ 45	0 ~ 4	41	20	23	–	HDP-07R	0.7	45,790			L-3T
3267 60109075	**-HDZ09**	**-75(R)**	1	2.5 ~ 9.0	75	37	27 ~ 57	0 ~ 4	45	26	26	–	HDP-09R	0.7	42,550			
3267 60109090		**-90(R)**	1	2.5 ~ 9.0	90	52	27 ~ 57	0 ~ 4	45	26	26	–	HDP-09R	0.7	44,490	FDC-09	S-1R	
3267 60109105		**-105(R)**	1	2.5 ~ 9.0	105	67	27 ~ 57	0 ~ 4	45	26	26	–	HDP-09R	0.8	45,140			
3267 60109120		**-120(R)**	1	2.5 ~ 9.0	120	82	27 ~ 57	0 ~ 4	45	26	26	–	HDP-09R	0.8	46,440			
3267 60112090	**-HDZ12**	**-90(R)**	2	2.5 ~ 12.0	90	33	33 ~ 69	0 ~ 5	52	30	32	32	HDP-12R	1.0	46,440			
3267 60112105		**-105(R)**	2	2.5 ~ 12.0	105	48	33 ~ 69	0 ~ 5	52	30	32	32	HDP-12R	1.0	47,730	FDC-12	S-3R	
3267 60112120		**-120(R)**	2	2.5 ~ 12.0	120	63	33 ~ 69	0 ~ 5	52	30	32	32	HDP-12R	1.1	47,730			L-4T
3267 60116090	**-HDZ16**	**-90(R)**	2	3.5 ~ 16.0	90	33	38 ~ 70	0 ~ 6	56	35	36	32	HDP-16R	1.0	47,730			
3267 60116105		**-105(R)**	2	3.5 ~ 16.0	105	48	38 ~ 82	0 ~ 6	56	35	36	32	HDP-16R	1.1	49,030	FDC-16	S-4R	
3267 60116120		**-120(R)**	2	3.5 ~ 16.0	120	63	38 ~ 82	0 ~ 6	56	35	36	32	HDP-16R	1.2	50,320			
3267 60307075	**WBT-AHO40A -HDZ07**	**-75(R)**	1	0.5 ~ 7.0	75	32	22 ~ 45	0 ~ 4	41	20	23	–	HDP-07R	1.1	49,680			
3267 60307090		**-90(R)**	1	0.5 ~ 7.0	90	47	22 ~ 45	0 ~ 4	41	20	23	–	HDP-07R	1.1	50,320			
3267 60307105		**-105(R)**	1	0.5 ~ 7.0	105	62	22 ~ 45	0 ~ 4	41	20	23	–	HDP-07R	1.2	52,270	FDC-07	S-0R	
3267 60307120		**-120(R)**	1	0.5 ~ 7.0	120	77	22 ~ 45	0 ~ 4	41	20	23	–	HDP-07R	1.2	52,920			
3267 60307135		**-135(R)**	1	0.5 ~ 7.0	135	92	22 ~ 45	0 ~ 4	41	20	23	–	HDP-07R	1.3	53,560			L-3T
3267 60309090	**-HDZ09**	**-90(R)**	1	2.5 ~ 9.0	90	47	27 ~ 57	0 ~ 4	45	26	26	–	HDP-09R	1.2	49,680			
3267 60309105		**-105(R)**	1	2.5 ~ 9.0	105	62	27 ~ 57	0 ~ 4	45	26	26	–	HDP-09R	1.2	50,320			
3267 60309120		**-120(R)**	1	2.5 ~ 9.0	120	77	27 ~ 57	0 ~ 4	45	26	26	–	HDP-09R	1.3	51,620	FDC-09	S-1R	
3267 60309135		**-135(R)**	1	2.5 ~ 9.0	135	92	27 ~ 57	0 ~ 4	45	26	26	–	HDP-09R	1.3	52,270			
3267 60309165		**-165(R)**	1	2.5 ~ 9.0	165	122	27 ~ 57	0 ~ 4	45	26	26	–	HDP-09R	1.4	53,560			
3267 60312090	**-HDZ12**	**-90(R)**	1	2.5 ~ 12.0	90	43	33 ~ 69	0 ~ 5	56	30	32	–	HDP-12R	1.4	52,270			
3267 60312105		**-105(R)**	1	2.5 ~ 12.0	105	58	33 ~ 69	0 ~ 5	56	30	32	–	HDP-12R	1.5	52,920			
3267 60312120		**-120(R)**	1	2.5 ~ 12.0	120	73	33 ~ 69	0 ~ 5	56	30	32	–	HDP-12R	1.5	53,560	FDC-12	S-3R	
3267 60312135		**-135(R)**	1	2.5 ~ 12.0	135	88	33 ~ 69	0 ~ 5	56	30	32	–	HDP-12R	1.6	54,860			
3267 60312165		**-165(R)**	1	2.5 ~ 12.0	165	118	33 ~ 69	0 ~ 5	56	30	32	–	HDP-12R	1.8	56,160			
3267 60312195		**-195(R)**	1	2.5 ~ 12.0	195	148	33 ~ 69	0 ~ 5	56	30	32	–	HDP-12R	1.9	57,450			L-4T
3267 60316090	**-HDZ16**	**-90(R)**	1	3.5 ~ 16.0	90	43	38 ~ 75	0 ~ 6	62	35	36	–	HDP-16R	1.5	54,860			
3267 60316105		**-105(R)**	1	3.5 ~ 16.0	105	58	38 ~ 82	0 ~ 6	62	35	36	–	HDP-16R	1.6	55,510			
3267 60316120		**-120(R)**	1	3.5 ~ 16.0	120	73	38 ~ 82	0 ~ 6	62	35	36	–	HDP-16R	1.7	56,160	FDC-16	S-4R	
3267 60316135		**-135(R)**	1	3.5 ~ 16.0	135	88	38 ~ 82	0 ~ 6	62	35	36	–	HDP-16R	1.8	56,800			
3267 60316165		**-165(R)**	1	3.5 ~ 16.0	165	118	38 ~ 82	0 ~ 6	62	35	36	–	HDP-16R	1.9	58,750			
3267 60316195		**-195(R)**	1	3.5 ~ 16.0	195	148	38 ~ 82	0 ~ 6	62	35	36	–	HDP-16R	2.1	60,040			
3267 60322105	**-HDZ22A**	**-105(R)**	2	3.5 ~ 22.0	105	31	47 ~ 80	0 ~ 8	69	46	46	45	HDP-22R	2.1	61,340			
3267 60322120		**-120(R)**	2	3.5 ~ 22.0	120	46	47 ~ 95	0 ~ 8	69	46	46	45	HDP-22R	2.2	62,640			
3267 60322135		**-135(R)**	2	3.5 ~ 22.0	135	61	47 ~ 103	0 ~ 8	69	46	46	45	HDP-22R	2.4	63,280	FDC-22	S-5R	L-6T
3267 60322165		**-165(R)**	2	3.5 ~ 22.0	165	91	47 ~ 103	0 ~ 8	69	46	46	45	HDP-22R		65,230			
3267 60322195		**-195(R)**	2	3.5 ~ 22.0	195	121	47 ~ 103	0 ~ 8	69	46	46	45	HDP-22R		66,520			

商品コード Code	型式 Model	Type	d	L	L1	ℓ	B	D	D1	D2	L0	キャップ Nut	kg	—	コレット Collet	レンチ Wrench	振れ調整レンチ Adjustment wrench
3267 60507090	WBT-AHO50A -HDZ07 -90(R)	1	0.5 ~ 7.0	90	36	22~45	0 ~ 4	41	20	23	–	HDP-07R		56,160	FDC-07	S-0R	L-3T
3267 60507105	-105(R)	1	0.5 ~ 7.0	105	51	22~45	0 ~ 4	41	20	23	–	HDP-07R		56,800			
3267 60507120	-120(R)	1	0.5 ~ 7.0	120	66	22~45	0 ~ 4	41	20	23	–	HDP-07R		57,450			
3267 60507135	-135(R)	1	0.5 ~ 7.0	135	81	22~45	0 ~ 4	41	20	23	–	HDP-07R		58,100			
3267 60507165	-165(R)	1	0.5 ~ 7.0	165	111	22~45	0 ~ 4	41	20	23	–	HDP-07R		60,690			
3267 60507195	-195(R)	1	0.5 ~ 7.0	195	141	22~45	0 ~ 4	41	20	23	–	HDP-07R		61,990			
3267 60509090	-HDZ09 -90(R)	1	2.5 ~ 9.0	90	36	27~57	0 ~ 4	45	26	26	–	HDP-09R		56,160	FDC-09	S-1R	
3267 60509105	-105(R)	1	2.5 ~ 9.0	105	51	27~57	0 ~ 4	45	26	26	–	HDP-09R		56,800			
3267 60509120	-120(R)	1	2.5 ~ 9.0	120	66	27~57	0 ~ 4	45	26	26	–	HDP-09R		57,450			
3267 60509135	-135(R)	1	2.5 ~ 9.0	135	81	27~57	0 ~ 4	45	26	26	–	HDP-09R		58,100			
3267 60509165	-165(R)	1	2.5 ~ 9.0	165	111	27~57	0 ~ 4	45	26	26	–	HDP-09R		60,690			
3267 60509195	-195(R)	1	2.5 ~ 9.0	195	141	27~57	0 ~ 4	45	26	26	–	HDP-09R	3.3	61,990			
3267 60509225	-225(R)	1	2.5 ~ 9.0	225	171	27~57	0 ~ 4	45	26	26	–	HDP-09R		63,930			
3267 60509255	-255(R)	1	2.5 ~ 9.0	255	201	27~57	0 ~ 4	45	26	26	–	HDP-09R		64,580			
3267 60512090	-HDZ12 -90(R)	1	2.5 ~ 12.0	90	32	33~69	0 ~ 5	56	30	32	–	HDP-12R	3.2	59,400	FDC-12	S-3R	L-4T
3267 60512105	-105(R)	1	2.5 ~ 12.0	105	47	33~69	0 ~ 5	56	30	32	–	HDP-12R	3.3	60,040			
3267 60512120	-120(R)	1	2.5 ~ 12.0	120	62	33~69	0 ~ 5	56	30	32	–	HDP-12R	3.4	60,690			
3267 60512135	-135(R)	1	2.5 ~ 12.0	135	77	33~69	0 ~ 5	56	30	32	–	HDP-12R	3.4	61,340			
3267 60512165	-165(R)	1	2.5 ~ 12.0	165	107	33~69	0 ~ 5	56	30	32	–	HDP-12R	3.5	63,930			
3267 60512195	-195(R)	1	2.5 ~ 12.0	195	137	33~69	0 ~ 5	56	30	32	–	HDP-12R	3.7	65,230			
3267 60512225	-225(R)	1	2.5 ~ 12.0	225	167	33~69	0 ~ 5	56	30	32	–	HDP-12R		67,170			
3267 60512255	-255(R)	1	2.5 ~ 12.0	255	197	33~69	0 ~ 5	56	30	32	–	HDP-12R		68,470			
3267 60516090	-HDZ16 -90(R)	1	3.5 ~ 16.0	90	32	38-82	0 ~ 6	62	35	36	–	HDP-16R	3.4	60,690	FDC-16	S-4R	
3267 60516105	-105(R)	1	3.5 ~ 16.0	105	47	38-82	0 ~ 6	62	35	36	–	HDP-16R	3.4	61,990			
3267 60516120	-120(R)	1	3.5 ~ 16.0	120	62	38-82	0 ~ 6	62	35	36	–	HDP-16R		62,640			
3267 60516135	-135(R)	1	3.5 ~ 16.0	135	77	38-82	0 ~ 6	62	35	36	–	HDP-16R	3.6	63,280			
3267 60516165	-165(R)	1	3.5 ~ 16.0	165	107	38-82	0 ~ 6	62	35	36	–	HDP-16R		65,880			
3267 60516195	-195(R)	1	3.5 ~ 16.0	195	137	38-82	0 ~ 6	62	35	36	–	HDP-16R	3.9	67,170			
3267 60516225	-225(R)	1	3.5 ~ 16.0	225	167	38-82	0 ~ 6	62	35	36	–	HDP-16R	4.1	68,470			
3267 60516255	-255(R)	1	3.5 ~ 16.0	255	197	38-82	0 ~ 6	62	35	36	–	HDP-16R		70,410			
3267 60522105	-HDZ22A -105(R)	1	3.5 ~ 22.0	105	43	47-103	0 ~ 8	76	46	46	–	HDP-22R		67,170	FDC-22	S-5R	L-6T
3267 60522120	-120(R)	1	3.5 ~ 22.0	120	58	47-103	0 ~ 8	76	46	46	–	HDP-22R	4.0	68,470			
3267 60522135	-135(R)	1	3.5 ~ 22.0	135	73	47-103	0 ~ 8	76	46	46	–	HDP-22R	4.1	69,760			
3267 60522150	-150(R)	1	3.5 ~ 22.0	150	88	47-103	0 ~ 8	76	46	46	–	HDP-22R		71,060			
3267 60522165	-165(R)	1	3.5 ~ 22.0	165	103	47-103	0 ~ 8	76	46	46	–	HDP-22R		72,360			
3267 60522195	-195(R)	1	3.5 ~ 22.0	195	133	47-103	0 ~ 8	76	46	46	–	HDP-22R	4.6	73,650			
3267 60522225	-225(R)	1	3.5 ~ 22.0	225	163	47-103	0 ~ 8	76	46	46	–	HDP-22R		74,950			
3267 60522255	-255(R)	1	3.5 ~ 22.0	255	193	47-103	0 ~ 8	76	46	46	–	HDP-22R		76,890			

1. コレット、レンチ、セミドライ加工用プリセットスクリュー、振れ調整レンチは別途ご注文下さい。
   標準仕様プリセットスクリューは付属しております。
2. クーラントコレット（FDC-OH、C、MS）とタング付刃具併用時の最低挿入長はP. 097を参照下さい。
3. ℓはプリセットスクリューを使用した時の値です。
4. キャップの締め付けトルクに関しては、P. 554を参照ください。

1. Collet, wrench, hexagon head preset screw, preset screw for semi-dry processing, and adjustment wrench are sold separately.
   Standard preset screw is included.
2. Refer to P. 097 for minimum tool insertion length in case of using our coolant collets (OH,C or MS).
3. ℓ indicates dimension when using with a preset screw.
4. See P. 554 for standard tightening torque.

コレット Collet	レンチ Wrench	プリセットスクリュー Preset screw	振れ調整レンチ Adjustment wrench
P. 092	P. 098	P. 100	P. 099

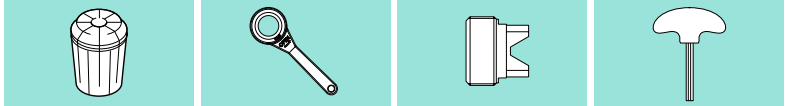

ご注文例 Ordering Example

WBT-AHO40A - HDZ12 - 90 (R)

AHOシャンクサイズ AHO Shank size	最大コレット内径 Max. collet I.D.	突き出し長さ(L) Projection length	RCキャップ仕様 with RC Nut



HDZ "R"ゼロホルダ "R" Zero Holder

New

刃先の振れを限りなく「ゼロ」に調整できる画期的なホルダです。
Runout accuracy of the cutting edge can be adjusted as closely as to zero.

Type1

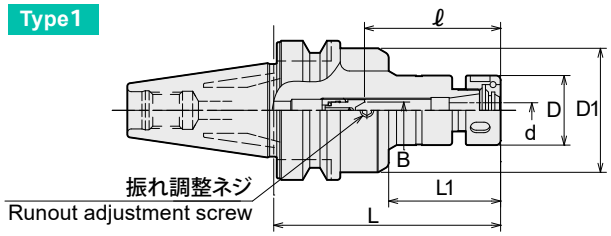

Type2

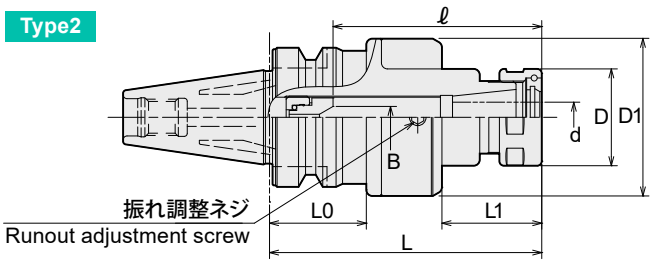

AHO・AシャンクにはBTシャンク用プルスタッドをそのままご利用頂けます。
旧AHOシャンク専用のクーラントパイプ付きプルスタッドはクーラントパイプを取り外せばご利用頂けます。
Retention stud for BT shank can be used as is for AHO·A shank.
Retention stud with coolant pipe for old AHO shank can be used by removing the coolant pipe.

商品コード Code	型式 Model		Type	d	L	ℓ	L1	B	D1	D	L0	キャップNut	kg	—	コレット Collet	スパナ Spanner	レンチ Wrench
3260 60107060	WBT-AHO30A -HDZ07	-60	1	0.5-7.0	60	22~45	22	0~4	41	23	-	HDP-07A	0.6	41,470			
3260 60107075		-75	1	0.5-7.0	75	22~45	37	0~4	41	23	-	HDP-07A	0.6	43,410	FDC-07	S-0	
3260 60107090		-90	1	0.5-7.0	90	22~45	52	0~4	41	23	-	HDP-07A	0.6	44,060			
3260 60107105		-105	1	0.5-7.0	105	22~45	67	0~4	41	23	-	HDP-07A	0.7	44,710			L-3T
3260 60109075	-HDZ09	-75	1	2.5-9.0	75	27~57	37	0~4	45	26	-	HDP-09	0.7	41,470			
3260 60109090		-90	1	2.5-9.0	90	27~57	52	0~4	45	26	-	HDP-09	0.7	43,410	FDC-09	S-1L	
3260 60109105		-105	1	2.5-9.0	105	27~57	67	0~4	45	26	-	HDP-09	0.8	44,060			
3260 60109120		-120	1	2.5-9.0	120	27~57	82	0~4	45	26	-	HDP-09	0.8	45,360			
3260 60112090	-HDZ12	-90	2	2.5-12.0	90	33~69	33	0~5	52	32	32	HDP-12	1.0	45,360			
3260 60112105		-105	2	2.5-12.0	105	33~69	48	0~5	52	32	32	HDP-12	1.0	46,650	FDC-12	S-3L	
3260 60112120		-120	2	2.5-12.0	120	33~69	63	0~5	52	32	32	HDP-12	1.1	46,650			L-4T
3260 60116090	-HDZ16	-90	2	3.5-16.0	90	38~70	33	0~6	56	36	32	HDP-16	1.0	46,650			
3260 60116105		-105	2	3.5-16.0	105	38~82	48	0~6	56	36	32	HDP-16	1.1	47,950	FDC-16	S-4L	
3260 60116120		-120	2	3.5-16.0	120	38~82	63	0~6	56	36	32	HDP-16	1.2	49,240			
3260 60307075	WBT-AHO40A -HDZ07	-75	1	0.5-7.0	75	22~45	32	0~4	41	23	-	HDP-07A	1.1	48,600			
3260 60307090		-90	1	0.5-7.0	90	22~45	47	0~4	41	23	-	HDP-07A	1.1	49,240			
3260 60307105		-105	1	0.5-7.0	105	22~45	62	0~4	41	23	-	HDP-07A	1.2	51,190	FDC-07	S-0	
3260 60307120		-120	1	0.5-7.0	120	22~45	77	0~4	41	23	-	HDP-07A	1.2	51,840			
3260 60307135		-135	1	0.5-7.0	135	22~45	92	0~4	41	23	-	HDP-07A	1.3	52,480			L-3T
3260 60309090	-HDZ09	-90	1	2.5-9.0	90	27~57	47	0~4	45	26	-	HDP-09	1.2	48,600			
3260 60309105		-105	1	2.5-9.0	105	27~57	62	0~4	45	26	-	HDP-09	1.2	49,240			
3260 60309120		-120	1	2.5-9.0	120	27~57	77	0~4	45	26	-	HDP-09	1.3	50,540	FDC-09	S-1L	
3260 60309135		-135	1	2.5-9.0	135	27~57	92	0~4	45	26	-	HDP-09	1.3	51,190			
3260 60309165		-165	1	2.5-9.0	165	27~57	122	0~4	45	26	-	HDP-09	1.4	52,480			
3260 60312090	-HDZ12	-90	1	2.5-12.0	90	33~69	43	0~5	56	32	-	HDP-12	1.4	51,190			
3260 60312105		-105	1	2.5-12.0	105	33~69	58	0~5	56	32	-	HDP-12	1.5	51,840			
3260 60312120		-120	1	2.5-12.0	120	33~69	73	0~5	56	32	-	HDP-12	1.5	52,480	FDC-12	S-3L	
3260 60312135		-135	1	2.5-12.0	135	33~69	88	0~5	56	32	-	HDP-12	1.6	53,780			
3260 60312165		-165	1	2.5-12.0	165	33~69	118	0~5	56	32	-	HDP-12	1.8	55,080			
3260 60312195		-195	1	2.5-12.0	195	33~69	148	0~5	56	32	-	HDP-12	1.9	56,370			L-4T
3260 60316090	-HDZ16	-90	1	3.5-16.0	90	38~75	43	0~6	62	36	-	HDP-16	1.5	53,780			
3260 60316105		-105	1	3.5-16.0	105	38-82	58	0~6	62	36	-	HDP-16	1.6	54,430			
3260 60316120		-120	1	3.5-16.0	120	38-82	73	0~6	62	36	-	HDP-16	1.7	55,080	FDC-16	S-4L	
3260 60316135		-135	1	3.5-16.0	135	38-82	88	0~6	62	36	-	HDP-16	1.8	55,720			
3260 60316165		-165	1	3.5-16.0	165	38-82	118	0~6	62	36	-	HDP-16	1.9	57,670			
3260 60316195		-195	1	3.5-16.0	195	38-82	148	0~6	62	36	-	HDP-16	2.1	58,960			
3260 60322105	-HDZ22A	-105	2	3.5-22.0	105	47-80	31	0~8	69	46	45	HDP-22	2.1	60,260			
3260 60322120		-120	2	3.5-22.0	120	47-95	46	0~8	69	46	45	HDP-22	2.2	61,560			
3260 60322135		-135	2	3.5-22.0	135	47-103	61	0~8	69	46	45	HDP-22	2.4	62,200	FDC-22	S-5L	L-6T
3260 60322165		-165	2	3.5-22.0	165	47-103	91	0~8	69	46	45	HDP-22		64,150			
3260 60322195		-195	2	3.5-22.0	195	47-103	121	0~8	69	46	45	HDP-22		65,440			

特殊品もご用命ください。
Specials on request

商品コード Code	型式 Model	Type	d	L	ℓ	L1	B	D1	D	L0	キャップ Nut	kg	—	コレット Collet	スパナ Spanner	レンチ Wrench
3260 60507090	WBT-AHO50A -HDZ07 -90	1	0.5-7.0	90	22~45	36	0~4	41	23	-	HDP-07A		55,080			
3260 60507105	-105	1	0.5-7.0	105	22~45	51	0~4	41	23	-	HDP-07A		55,720			
3260 60507120	-120	1	0.5-7.0	120	22~45	66	0~4	41	23	-	HDP-07A		56,370	FDC-07	S-0	
3260 60507135	-135	1	0.5-7.0	135	22~45	81	0~4	41	23	-	HDP-07A		57,020			
3260 60507165	-165	1	0.5-7.0	165	22~45	111	0~4	41	23	-	HDP-07A		59,610			
3260 60507195	-195	1	0.5-7.0	195	22~45	141	0~4	41	23	-	HDP-07A		60,910			
3260 60509090	-HDZ09 -90	1	2.5-9.0	90	27~57	36	0~4	45	26	-	HDP-09		55,080			
3260 60509105	-105	1	2.5-9.0	105	27~57	51	0~4	45	26	-	HDP-09		55,720			
3260 60509120	-120	1	2.5-9.0	120	27~57	66	0~4	45	26	-	HDP-09		56,370			
3260 60509135	-135	1	2.5-9.0	135	27~57	81	0~4	45	26	-	HDP-09		57,020	FDC-09	S-1L	L-3T
3260 60509165	-165	1	2.5-9.0	165	27~57	111	0~4	45	26	-	HDP-09		59,610			
3260 60509195	-195	1	2.5-9.0	195	27~57	141	0~4	45	26	-	HDP-09	3.3	60,910			
3260 60509225	-225	1	2.5-9.0	225	27~57	171	0~4	45	26	-	HDP-09		62,850			
3260 60509255	-255	1	2.5-9.0	255	27~57	201	0~4	45	26	-	HDP-09		63,500			
3260 60512090	-HDZ12 -90	1	2.5-12.0	90	33~69	32	0~5	56	32	-	HDP-12	3.2	58,320			
3260 60512105	-105	1	2.5-12.0	105	33~69	47	0~5	56	32	-	HDP-12	3.3	58,960			
3260 60512120	-120	1	2.5-12.0	120	33~69	62	0~5	56	32	-	HDP-12	3.4	59,610			
3260 60512135	-135	1	2.5-12.0	135	33~69	77	0~5	56	32	-	HDP-12	3.4	60,260			
3260 60512165	-165	1	2.5-12.0	165	33~69	107	0~5	56	32	-	HDP-12	3.5	62,850	FDC-12	S-3 L	
3260 60512195	-195	1	2.5-12.0	195	33~69	137	0~5	56	32	-	HDP-12	3.7	64,150			
3260 60512225	-225	1	2.5-12.0	225	33~69	167	0~5	56	32	-	HDP-12		66,090			
3260 60512255	-255	1	2.5-12.0	255	33~69	197	0~5	56	32	-	HDP-12		67,390			
3260 60516090	-HDZ16 -90	1	3.5-16.0	90	38-82	32	0~6	62	36	-	HDP-16	3.4	59,610			L-4T
3260 60516105	-105	1	3.5-16.0	105	38-82	47	0~6	62	36	-	HDP-16	3.4	60,910			
3260 60516120	-120	1	3.5-16.0	120	38-82	62	0~6	62	36	-	HDP-16		61,560			
3260 60516135	-135	1	3.5-16.0	135	38-82	77	0~6	62	36	-	HDP-16	3.6	62,200			
3260 60516165	-165	1	3.5-16.0	165	38-82	107	0~6	62	36	-	HDP-16		64,800	FDC-16	S-4L	
3260 60516195	-195	1	3.5-16.0	195	38-82	137	0~6	62	36	-	HDP-16	3.9	66,090			
3260 60516225	-225	1	3.5-16.0	225	38-82	167	0~6	62	36	-	HDP-16	4.1	67,390			
3260 60516255	-255	1	3.5-16.0	255	38-82	197	0~6	62	36	-	HDP-16		69,330			
3260 60522105	-HDZ22A -105	1	3.5-22.0	105	47-103	43	0~8	76	46	-	HDP-22		66,090			
3260 60522120	-120	1	3.5-22.0	120	47-103	58	0~8	76	46	-	HDP-22	4.0	67,390			
3260 60522135	-135	1	3.5-22.0	135	47-103	73	0~8	76	46	-	HDP-22	4.1	68,680			
3260 60522150	-150	1	3.5-22.0	150	47-103	88	0~8	76	46	-	HDP-22		69,980			
3260 60522165	-165	1	3.5-22.0	165	47-103	103	0~8	76	46	-	HDP-22		71,280	FDC-22	S-5L	L-6T
3260 60522195	-195	1	3.5-22.0	195	47-103	133	0~8	76	46	-	HDP-22	4.6	72,570			
3260 60522225	-225	1	3.5-22.0	225	47-103	163	0~8	76	46	-	HDP-22		73,870			
3260 60522255	-255	1	3.5-22.0	255	47-103	193	0~8	76	46	-	HDP-22		75,810			

1. コレット、スパナ、セミドライ加工用プリセットスクリュー、振れ調整レンチは別途ご注文下さい。
   標準仕様プリセットスクリューは付属しております。
2. クーラントコレット（FDC-OH、C、MS）とタング付刃具併用時の最低挿入長はP. 097を参照下さい。
3. ℓはプリセットスクリューを使用した時の値です。
4. キャップの締め付けトルクに関しては、P. 554を参照ください。

1. Collet, spanner, hexagon head preset screw, preset screw for semi-dry processing, and adjustment wrench are sold separately.
   Standard preset screw is included.
2. Refer to P. 097 for minimum tool insertion length in case of using our coolant collets (OH,C or MS).
3. ℓ indicates dimension when using with a preset screw.
4. See P. 554 for standard tightening torque.

コレット Collet	スパナ Spanner	プリセットスクリュー Preset screw	振れ調整レンチ Adjustment wrench
P. 092	P. 098	P. 100	P. 099
			

ご注文例 Ordering Example

WBT-AHO40A - HDZ12 - 90

AHO シャンクサイズ AHO Shank size	最大コレット内径 Max. collet I.D.	突き出し長さ (L) Projection length



PHC·SB スリムハイドロチャック Slim Hydro Chuck

New

干渉のあるワークのドリル加工·リーマ加工だけでなく、5軸仕上エンドミル加工等にも最適なチャックです。
Perfect choice for tight space applications, such as endmill finishing, drilling and reaming on 5-axis machines.

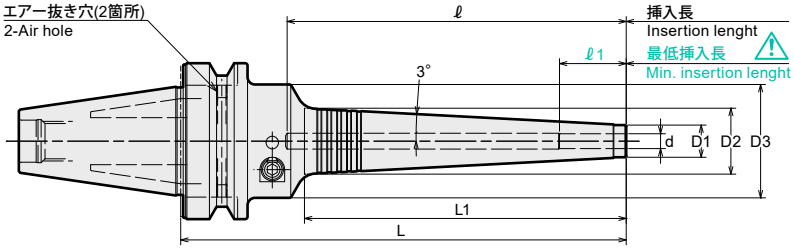

⚠ 注意 Caution
必ず、刃物シャンクを最低挿入長以上に挿入して使用してください。
Strictly keep the min insertion length.

⚠ AHO・AシャンクにはBTシャンク用プルスタッドをそのままご利用頂けます。
旧AHOシャンク専用のクーラントパイプ付きプルスタッドはクーラントパイプを取り外せばご利用頂けます。
Retention stud for BT shank can be used as is for AHO·A shank.
Retention stud with coolant pipe for old AHO shank can be used by removing the coolant pipe.

商品コード Code	型式 Model			d	L	L1	D1	D2	D3	ℓ	ℓ1	Max. min^{-1}	kg	—	レンチ（別売） Wrench(Option)
3250 62103070	WBT-AHO30A	-PHC03SB	-70	3	70	28	11	14.0	46	(93)	16	40,000	0.6	61,800	
3250 62103085			-85	3	85	37	11	14.9	46	(108)	16	40,000	0.6	61,800	
3250 62103130			-130	3	130	84	11	19.9	46	(153)	16	23,000	0.9	63,860	
3250 62104070		-PHC04SB	-70	4	70	28	11	14.0	46	(93)	19	40,000	0.6	57,160	
3250 62104085			-85	4	85	37	11	14.9	46	(108)	19	40,000	0.6	57,160	
3250 62104130			-130	4	130	84	11	19.9	46	(153)	19	22,000	0.9	59,220	
3250 62106090		-PHC06SB	-90	6	90	38	13	17.0	46	58	27	30,000	0.9	53,140	
3250 62106135			-135	6	135	84	13	21.9	46	92	27	21,000	1.0	53,140	
3250 62106150			-150	6	150	99	13	23.4	46	107	27	15,000	1.0	54,380	
3250 62106165			-165	6	165	114	13	25.0	46	122	27	12,000	1.1	55,000	
3250 62106180			-180	6	180	130	13	26.7	46	137	27	10,000	1.1	55,620	
3250 62107090		-PHC07SB	-90	7	90	38	14	18.0	46	58	27	28,000	0.9	53,140	
3250 62107135			-135	7	135	84	14	22.9	46	92	27	21,000	1.0	53,140	
3250 62107150			-150	7	150	99	14	24.4	46	107	27	15,000	1.0	54,380	
3250 62107165			-165	7	165	114	14	26.0	46	122	27	12,000	1.1	55,000	
3250 62107180			-180	7	180	130	14	27.7	46	137	27	10,000	1.1	55,620	
3250 62108090		-PHC08SB	-90	8	90	38	15	19.0	46	58	27	27,000	0.9	54,380	
3250 62108135			-135	8	135	84	15	23.9	46	92	27	20,000	1.0	54,380	
3250 62108150			-150	8	150	99	15	25.4	46	107	27	15,000	1.0	55,620	
3250 62108165			-165	8	165	114	15	27.0	46	122	27	12,000	1.1	56,230	
3250 62108180			-180	8	180	130	15	28.7	46	137	27	10,000	1.2	56,850	L-4T
3250 62109105		-PHC09SB	-105	9	105	53	16	21.6	46	73	33	27,000	0.9	54,380	
3250 62109135			-135	9	135	84	16	24.9	46	92	33	20,000	1.0	54,380	
3250 62109150			-150	9	150	99	16	26.4	46	107	33	15,000	1.1	55,620	
3250 62109165			-165	9	165	114	16	28.0	46	122	33	12,000	1.1	56,230	
3250 62109180			-180	9	180	130	16	29.7	46	137	33	10,000	1.2	56,850	
3250 62110105		-PHC10SB	-105	10	105	53	17	22.6	46	73	33	27,000	0.9	55,620	
3250 62110135			-135	10	135	84	17	25.9	46	92	33	20,000	1.0	55,620	
3250 62110150			-150	10	150	99	17	27.4	46	107	33	15,000	1.1	56,850	
3250 62110165			-165	10	165	114	17	29.0	46	122	33	12,000	1.1	57,470	
3250 62110180			-180	10	180	130	17	30.7	46	137	33	10,000	1.2	58,090	
3250 62111105		-PHC11SB	-105	11	105	53	18	23.6	46	73	36	26,000	0.9	55,620	
3250 62111135			-135	11	135	84	18	26.9	46	92	36	19,000	1.0	55,620	
3250 62111150			-150	11	150	99	18	28.4	46	107	36	15,000	1.1	56,850	
3250 62111165			-165	11	165	114	18	30.0	46	122	36	12,000	1.2	57,470	
3250 62111180			-180	11	180	130	18	31.7	46	137	36	10,000	1.2	58,090	
3250 62112105		-PHC12SB	-105	12	105	53	19	24.6	46	73	36	26,000	0.9	55,620	
3250 62112135			-135	12	135	84	19	27.9	46	92	36	19,000	1.0	55,620	
3250 62112150			-150	12	150	99	19	29.4	46	107	36	15,000	1.1	56,850	
3250 62112165			-165	12	165	114	19	31.0	46	122	36	12,000	1.2	57,470	
3250 62112180			-180	12	180	130	19	32.7	46	137	36	10,000	1.2	58,090	
3250 62303075	WBT-AHO40A	-PHC03SB	-75	3	75	28	11	14.0	46	(110)	16	20,000	1.1	66,950	
3250 62303090			-90	3	90	37	11	14.9	46	(125)	16	20,000	1.1	66,950	
3250 62303135			-135	3	135	84	11	19.9	46	(170)	16	20,000	1.5	69,010	
3250 62304075		-PHC04SB	-75	4	75	28	11	14.0	46	(110)	19	20,000	1.1	62,310	
3250 62304090			-90	4	90	37	11	14.9	46	(125)	19	20,000	1.1	62,310	
3250 62304135			-135	4	135	84	11	19.9	46	(170)	19	20,000	1.5	64,370	
3250 62306090		-PHC06SB	-90	6	90	38	13	17.0	46	53	27	20,000	1.4	56,850	
3250 62306135			-135	6	135	84	13	21.9	46	92	27	20,000	1.5	56,850	
3250 62306150			-150	6	150	99	13	23.4	46	107	27	16,000	1.5	58,090	
3250 62306165			-165	6	165	114	13	25.0	46	122	27	12,000	1.6	58,710	
3250 62306180			-180	6	180	130	13	26.7	46	137	27	10,000	1.6	59,320	
3250 62307090		-PHC07SB	-90	7	90	38	14	18.0	46	53	27	20,000	1.4	56,850	
3250 62307135			-135	7	135	84	14	22.9	46	92	27	20,000	1.5	56,850	
3250 62307150			-150	7	150	99	14	24.4	46	107	27	16,000	1.5	58,090	
3250 62307165			-165	7	165	114	14	26.0	46	122	27	13,000	1.6	58,710	
3250 62307180			-180	7	180	130	14	27.7	46	137	27	10,000	1.6	59,320	

商品コード Code	型式 Model			d	L	L1	D1	D2	D3	ℓ	ℓ1	Max. min^{-1}	kg	—	レンチ（別売） Wrench(Option)
3250 62308090	WBT-AHO40A	-PHC08SB	-90	8	90	38	15	19.0	46	53	27	20,000	1.5	58,090	
3250 62308135			-135	8	135	84	15	23.9	46	92	27	20,000	1.5	58,090	
3250 62308150			-150	8	150	99	15	25.4	46	107	27	17,000	1.5	59,320	
3250 62308165			-165	8	165	114	15	27.0	46	122	27	12,000	1.6	59,940	
3250 62308180			-180	8	180	130	15	28.7	46	137	27	10,000	1.7	60,560	
3250 62309105		-PHC09SB	-105	9	105	53	16	21.6	46	68	33	20,000	1.4	58,090	
3250 62309135			-135	9	135	84	16	24.9	46	92	33	20,000	1.5	58,090	
3250 62309150			-150	9	150	99	16	26.4	46	107	33	16,000	1.6	59,320	
3250 62309165			-165	9	165	114	16	28.0	46	122	33	12,000	1.6	59,940	
3250 62309180			-180	9	180	130	16	29.7	46	137	33	10,000	1.7	60,560	
3250 62310105		-PHC10SB	-105	10	105	53	17	22.6	46	68	33	20,000	1.4	59,320	
3250 62310135			-135	10	135	84	17	25.9	46	92	33	20,000	1.5	59,320	
3250 62310150			-150	10	150	99	17	27.4	46	107	33	16,000	1.6	60,560	
3250 62310165			-165	10	165	114	17	29.0	46	122	33	12,000	1.6	61,180	
3250 62310180			-180	10	180	130	17	30.7	46	137	33	10,000	1.7	61,800	L-4T
3250 62311105		-PHC11SB	-105	11	105	53	18	23.6	46	68	36	20,000	1.4	59,320	
3250 62311135			-135	11	135	84	18	26.9	46	92	36	20,000	1.5	59,320	
3250 62311150			-150	11	150	99	18	28.4	46	107	36	15,000	1.6	60,560	
3250 62311165			-165	11	165	114	18	30.0	46	122	36	12,000	1.7	61,180	
3250 62311180			-180	11	180	130	18	31.7	46	137	36	10,000	1.7	61,800	
3250 62312105		-PHC12SB	-105	12	105	53	19	24.6	46	68	36	20,000	1.4	60,560	
3250 62312135			-135	12	135	84	19	27.9	46	92	36	20,000	1.5	60,560	
3250 62312150			-150	12	150	99	19	29.4	46	107	36	15,000	1.6	61,800	
3250 62312165			-165	12	165	114	19	31.0	46	122	36	12,000	1.7	62,410	
3250 62312180			-180	12	180	130	19	32.7	46	137	36	10,000	1.8	63,030	
3250 62316135		-PHC16SB	-135	16	135	84	23	31.9	52.5	91	40	20,000	1.7	90,220	
3250 62316165			-165	16	165	114	23	35.0	52.5	120	40	13,000	1.9	92,080	
3250 62316180			-180	16	180	129	23	36.6	52.5	135	40	10,000	2.0	92,700	
3250 62320135		-PHC20SB	-135	20	135	84	28	36.9	60	91	40	18,000	2.2	92,700	
3250 62320165			-165	20	165	114	28	40.0	60	120	40	14,000	2.3	93,310	
3250 62320180			-180	20	180	129	28	41.6	60	135	40	12,000	2.5	93,930	
3250 62325135		-PHC25SB	-135	25	135	84	37	45.9	60	91	50	16,000	2.2	93,930	L-5T
3250 62325165			-165	25	165	114	37	49.0	60	120	50	15,000	2.5	94,550	
3250 62325180			-180	25	180	129	37	50.6	60	135	50	11,000	2.6	95,170	
3250 62506105	WBT-AHO50A	-PHC06SB	-105	6	105	38	13	17.0	46	53	27	15,000	4.1	77,600	
3250 62506150			-150	6	150	84	13	21.9	46	92	27	15,000	4.1	77,600	
3250 62506165			-165	6	165	99	13	23.4	46	107	27	15,000	4.1	78,800	
3250 62506180			-180	6	180	114	13	25.0	46	122	27	12,000	4.2	79,400	
3250 62506195			-195	6	195	130	13	26.7	46	137	27	10,000	4.2	80,000	
3250 62507105		-PHC07SB	-105	7	105	38	14	18.0	46	53	27	15,000	4.1	77,600	
3250 62507150			-150	7	150	84	14	22.9	46	92	27	15,000	4.1	77,600	
3250 62507165			-165	7	165	99	14	24.4	46	107	27	15,000	4.1	78,800	
3250 62507180			-180	7	180	114	14	26.0	46	122	27	12,000	4.2	79,400	
3250 62507195			-195	7	195	130	14	27.7	46	137	27	10,000	4.2	80,000	
3250 62508105		-PHC08SB	-105	8	105	38	15	19.0	46	53	27	15,000	4.1	78,800	
3250 62508150			-150	8	150	84	15	23.9	46	92	27	15,000	4.1	78,800	
3250 62508165			-165	8	165	99	15	25.4	46	107	27	15,000	4.1	80,000	
3250 62508180			-180	8	180	114	15	27.0	46	122	27	12,000	4.2	80,600	
3250 62508195			-195	8	195	130	15	28.7	46	137	27	10,000	4.2	81,200	
3250 62509150		-PHC09SB	-150	9	150	84	16	24.9	46	92	33	15,000	4.1	78,800	
3250 62509165			-165	9	165	99	16	26.4	46	107	33	15,000	4.1	80,000	
3250 62509180			-180	9	180	114	16	28.0	46	122	33	12,000	4.2	80,600	
3250 62509195			-195	9	195	130	16	29.7	46	137	33	10,000	4.3	81,200	L-4T
3250 62510150		-PHC10SB	-150	10	150	84	17	25.9	46	92	33	15,000	4.1	80,000	
3250 62510165			-165	10	165	99	17	27.4	46	107	33	15,000	4.2	81,200	
3250 62510180			-180	10	180	114	17	29.0	46	122	33	12,000	4.2	81,800	
3250 62510195			-195	10	195	130	17	30.7	46	137	33	10,000	4.3	82,400	
3250 62511150		-PHC11SB	-150	11	150	84	18	26.9	46	92	36	15,000	4.1	80,000	
3250 62511165			-165	11	165	99	18	28.4	46	107	36	15,000	4.2	81,200	
3250 62511180			-180	11	180	114	18	30.0	46	122	36	12,000	4.2	81,800	
3250 62511195			-195	11	195	130	18	31.7	46	137	36	10,000	4.3	82,400	
3250 62512150		-PHC12SB	-150	12	150	84	19	27.9	46	92	36	15,000	4.1	81,200	
3250 62512165			-165	12	165	99	19	29.4	46	107	36	15,000	4.2	82,400	
3250 62512180			-180	12	180	114	19	31.0	46	122	36	12,000	4.3	83,000	
3250 62512195			-195	12	195	130	19	32.7	46	137	36	10,000	4.3	83,600	
3250 62516150		-PHC16SB	-150	16	150	84	23	31.9	52.5	91	40	15,000	4.2	110,000	
3250 62516180			-180	16	180	114	23	35.0	52.5	120	40	12,000	4.4	110,600	
3250 62516195			-195	16	195	129	23	36.6	52.5	135	40	10,000	4.6	111,200	
3250 62520150		-PHC20SB	-150	20	150	84	28	36.9	60	91	40	15,000	4.7	111,200	
3250 62520180			-180	20	180	114	28	40.0	60	120	40	14,000	4.9	111,800	
3250 62520195			-195	20	195	129	28	41.6	60	135	40	12,000	5.0	112,400	L-5T
3250 62525150		-PHC25SB	-150	25	150	84	37	45.9	60	91	50	15,000	4.8	101,800	
3250 62525180			-180	25	180	114	37	49.0	60	120	50	14,000	5.0	112,400	
3250 62525195			-195	25	195	129	37	50.6	60	135	50	12,000	5.2	113,000	

1. 刃物のシャンクはh6公差範囲内のシャンクを使用してください。
2. センタースルークーラント供給時はエアー抜き穴を付属の止めネジで塞いで下さい。
3. 許容回転数は機械主軸の剛性および刃具バランスに大きく影響されます。
   ご使用の際は低い回転数から徐々に上げ、適正な回転数でご使用ください。
4. ℓ 寸法はプリセットスクリューを使用しない場合の寸法です。
   ( )付はプルスタッド端面までの寸法です。

1. Tool shank diameter tolerance must be within h6.
2. Hex-head screws are necessary to plug air hole for center through coolant feed.
3. Permissible speed is greatly affected by the stiffness of the machine spindle and the balance of the cutting tool. Gradually increase from a low speed, and use at the proper speed.
4. ℓ indicates dimension when using without a preset screw. () dimension is to end of retention stud.

レンチ Hex. wrench P. 119



プリセットスクリュー Preset Screw P. 242

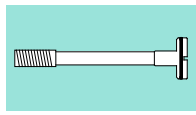

ご注文例 Ordering Example

WBT-AHO50A - PHC12SB - 150

AHO シャンクサイズ AHO Shank size	内径 (d) I.D.	突き出し長さ (L) Projection length



PHC-SB-C スリムハイドロチャックブラスター Slim Hydro Chuck Blaster

New

干渉のあるワークのドリル加工・リーマ加工だけでなく、5軸仕上エンドミル加工等にも最適なチャックです。
Perfect choice for tight space applications, such as endmill finishing, drilling and reaming on 5-axis machines.

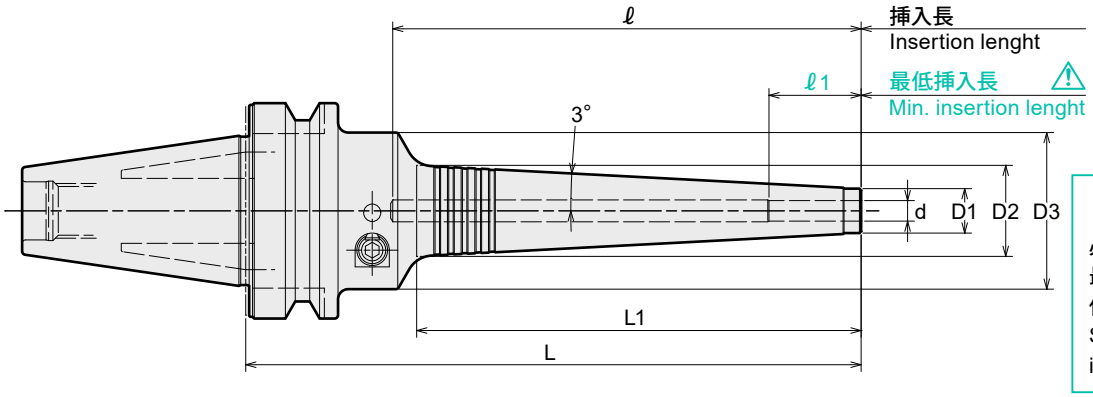

⚠ 注意 Caution
必ず、刃物シャンクを最低挿入長以上に挿入して使用してください。
Strictly keep the min insertion length.

⚠ AHO・AシャンクにはBTシャンク用プルスタッドをそのままご利用頂けます。
旧AHOシャンク専用のクーラントパイプ付きプルスタッドはクーラントパイプを取り外せばご利用頂けます。
Retention stud for BT shank can be used as is for AHO-A shank.
Retention stud with coolant pipe for old AHO shank can be used by removing the coolant pipe.

商品コード Code	型式 Model	d	L	L1	D1	D2	D3	ℓ	ℓ1	Max. min^{-1}	kg	—	レンチ（別売） Wrench(Option)
3630 62103085	WBT-AHO30A -PHC03SB - 85-C	3	85	37	12	15.9	46	(108)	16	40,000	0.6	69,010	
3630 62103130	-130-C	3	130	84	12	20.9	46	(153)	16	23,000	0.9	71,070	
3630 62104085	-PHC04SB - 85-C	4	85	37	12	15.9	46	(108)	19	40,000	0.6	64,370	
3630 62104130	-130-C	4	130	84	12	20.9	46	(153)	19	22,000	0.9	66,430	
3630 62106090	-PHC06SB - 90-C	6	90	38	14	18.0	46	58	27	30,000	0.9	60,350	
3630 62106135	-135-C	6	135	84	14	22.9	46	92	27	21,000	1.0	61,380	
3630 62108090	-PHC08SB - 90-C	8	90	38	16	20.0	46	58	27	27,000	0.9	61,590	
3630 62108135	-135-C	8	135	84	16	24.9	46	92	27	20,000	1.0	62,620	
3630 62110105	-PHC10SB -105-C	10	105	53	18	23.6	46	73	33	27,000	0.9	62,830	
3630 62110135	-135-C	10	135	84	18	26.9	46	92	33	20,000	1.0	63,860	
3630 62112105	-PHC12SB -105-C	12	105	53	20	25.6	46	73	36	26,000	0.9	62,830	
3630 62112135	-135-C	12	135	84	20	28.9	46	92	36	19,000	1.0	63,860	
3630 62303090	WBT-AHO40A -PHC03SB - 90-C	3	90	37	12	15.9	46	(125)	16	20,000	1.1	74,160	L-4T
3630 62303135	-135-C	3	135	84	12	20.9	46	(170)	16	20,000	1.5	76,220	
3630 62304090	-PHC04SB - 90-C	4	90	37	12	15.9	46	(125)	19	20,000	1.1	69,520	
3630 62304135	-135-C	4	135	84	12	20.9	46	(170)	19	20,000	1.5	71,580	
3630 62306090	-PHC06SB - 90-C	6	90	38	14	18.0	46	53	27	20,000	1.4	64,060	
3630 62306135	-135-C	6	135	84	14	22.9	46	92	27	20,000	1.5	65,090	
3630 62308090	-PHC08SB - 90-C	8	90	38	16	20.0	46	53	27	20,000	1.5	65,300	
3630 62308135	-135-C	8	135	84	16	24.9	46	92	27	20,000	1.5	66,330	
3630 62310105	-PHC10SB -105-C	10	105	53	18	23.6	46	68	33	20,000	1.4	66,530	
3630 62310135	-135-C	10	135	84	18	26.9	46	92	33	20,000	1.5	67,560	
3630 62312105	-PHC12SB -105-C	12	105	53	20	25.6	46	68	36	20,000	1.4	67,770	
3630 62312135	-135-C	12	135	84	20	28.9	46	92	36	20,000	1.5	68,800	
3630 62316135	-PHC16SB -135-C	16	135	84	24	32.9	52.5	91	40	20,000	1.7	97,430	
3630 62316165	-165-C	16	165	114	24	36.0	52.5	120	40	13,000	1.9	99,290	
3630 62320135	-PHC20SB -135-C	20	135	84	29	37.9	60	91	40	18,000	2.2	99,910	
3630 62320180	-180-C	20	180	129	29	42.6	60	135	40	12,000	2.5	101,140	L-5T
3630 62325135	-PHC25SB -135-C	25	135	84	38	46.9	60	91	50	16,000	2.2	101,140	
3630 62325180	-180-C	25	180	129	38	51.6	60	135	50	11,000	2.6	102,380	
3630 62506150	WBT-AHO50A -PHC06SB -150-C	6	150	84	14	22.9	46	92	27	15,000	4.1	74,600	
3630 62506195	-195-C	6	195	130	14	27.7	46	137	27	10,000	4.2	77,000	
3630 62508150	-PHC08SB -150-C	8	150	84	16	24.9	46	92	27	15,000	4.1	75,800	
3630 62508195	-195-C	8	195	130	16	29.7	46	137	27	10,000	4.2	78,200	
3630 62510150	-PHC10SB -150-C	10	150	84	18	26.9	46	92	33	15,000	4.1	77,000	
3630 62510195	-195-C	10	195	130	18	31.7	46	137	33	10,000	4.3	79,400	L-4T
3630 62512150	-PHC12SB -150-C	12	150	84	20	28.9	46	92	36	15,000	4.1	78,200	
3630 62512195	-195-C	12	195	130	20	33.7	46	137	36	10,000	4.3	80,600	
3630 62516150	-PHC16SB -150-C	16	150	84	24	32.9	52.5	91	40	15,000	4.2	107,000	
3630 62516195	-195-C	16	195	129	24	37.6	52.5	135	40	10,000	4.6	108,200	
3630 62520150	-PHC20SB -150-C	20	150	84	29	37.9	60	91	40	15,000	4.7	108,200	
3630 62520195	-195-C	20	195	129	29	42.6	60	135	40	12,000	5.0	109,400	L-5T
3630 62525150	-PHC25SB -150-C	25	150	84	38	46.9	60	91	50	15,000	4.8	98,800	
3630 62525195	-195-C	25	195	129	38	51.6	60	135	50	12,000	5.2	110,000	

1. 刃物のシャンクはh6公差範囲内のシャンクを使用してください。
2. 許容回転数は機械主軸の剛性および刃具バランスに大きく影響されます。
ご使用の際は低い回転数から徐々に上げ、適正な回転数でご使用ください。
3. ℓ寸法はプリセットスクリューを使用しない場合の寸法です。
( )付はプルスタッド端面までの寸法です。

1. Tool shank diameter tolerance must be within h6.
2. Permissible speed is greatly affected by the stiffness of the machine spindle and the balance of the cutting tool. Gradually increase from a low speed, and use at the proper speed.
3. ℓ indicates dimension when using without a preset screw. () dimension is to end of retention stud.

レンチ Hex. wrench P. 119
プリセットスクリュー Preset Screw P. 242

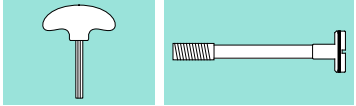

ご注文例 Ordering Example

WBT-AHO50A - PHC12SB - 150 - C

シャンクサイズ Shank size	内径 (d) I.D.	突き出し長さ (L) Projection length



PHC·SB-NC

スリムハイドロチャックブラスター（キャップ式）
Slim Hydro Chuck Blaster (With cap)

New

干渉のあるワークのドリル加工·リーマ加工だけでなく、5軸仕上エンドミル加工等にも最適なチャックです。
Perfect choice for tight space applications, such as endmill finishing, drilling and reaming on 5-axis machines.

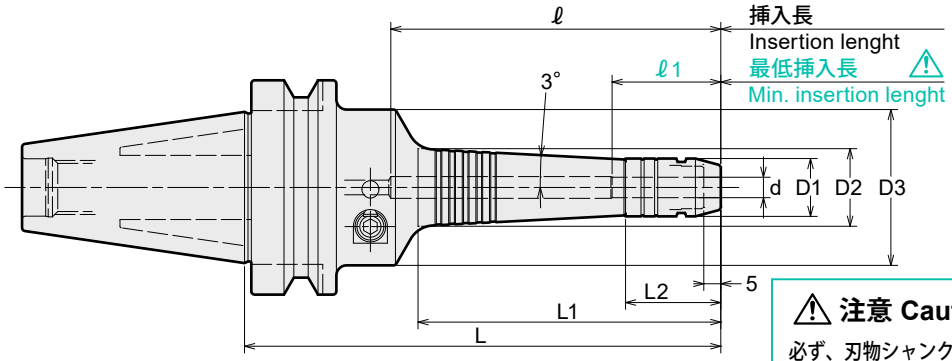

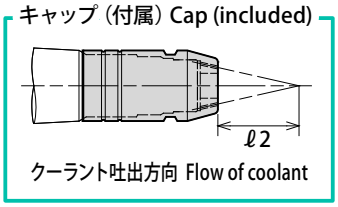

⚠ 注意 Caution

必ず、刃物シャンクを最低挿入長以上に挿入して使用してください。
Strictly keep the min insertion length.

⚠ AHO・AシャンクにはBTシャンク用プルスタッドをそのままご利用頂けます。
旧AHOシャンク専用のクーラントパイプ付きプルスタッドはクーラントパイプを取り外せばご利用頂けます。
Retention stud for BT shank can be used as is for AHO·A shank.
Retention stud with coolant pipe for old AHO shank can be used by removing the coolant pipe.

商品コード Code	型式 Model	d	L	L1	L2	D1	D2	D3	ℓ	ℓ1	ℓ2	Max. min⁻¹	kg	—	レンチ（別売） Wrench(Option)
3630 66104135	WBT-AHO30A -PHC04SB -135-NC	4	135	89	33	15	20.9	46	(158)	24	20	22,000	0.9	76,730	
3630 66106140	-PHC06SB -140-NC	6	140	89	28	17	22.9	46	97	32	30	21,000	1.0	71,680	
3630 66108140	-PHC08SB -140-NC	8	140	89	28	19	24.9	46	97	32	40	20,000	1.0	72,920	
3630 66110110	-PHC10SB -110-NC	10	110	58	33	21	23.6	46	78	38	50	27,000	0.9	73,130	L-4T
3630 66110140	-140-NC	10	140	89	33	21	26.9	46	97	38	50	20,000	1.0	74,160	
3630 66112110	-PHC12SB -110-NC	12	110	58	33	23	25.6	46	78	41	60	26,000	0.9	73,130	
3630 66112140	-140-NC	12	140	89	33	23	28.9	46	97	41	60	19,000	1.0	74,160	
3630 66304140	WBT-AHO40A -PHC04SB -140-NC	4	140	89	33	15	20.9	46	(175)	24	20	20,000	1.5	81,880	
3630 66306140	-PHC06SB -140-NC	6	140	89	28	17	22.9	46	97	32	30	20,000	1.5	75,390	
3630 66308140	-PHC08SB -140-NC	8	140	89	28	19	24.9	46	97	32	40	20,000	1.5	76,630	
3630 66310110	-PHC10SB -110-NC	10	110	58	33	21	23.6	46	73	38	50	20,000	1.4	76,830	L-4T
3630 66310140	-140-NC	10	140	89	33	21	26.9	46	97	38	50	20,000	1.5	77,860	
3630 66312110	-PHC12SB -110-NC	12	110	58	33	23	25.6	46	73	41	60	20,000	1.4	78,070	
3630 66312140	-140-NC	12	140	89	33	23	28.9	46	97	41	60	20,000	1.5	79,100	
3630 66506155	WBT-AHO50A -PHC06SB -155-NC	6	155	89	28	17	22.9	46	97	32	30	15,000	4.1	84,600	
3630 66506200	-200-NC	6	200	135	28	17	27.7	46	142	32	30	10,000	4.2	87,000	
3630 66508155	-PHC08SB -155-NC	8	155	89	28	19	24.9	46	97	32	40	15,000	4.1	85,800	
3630 66508200	-200-NC	8	200	135	28	19	29.7	46	142	32	40	10,000	4.2	88,200	
3630 66510155	-PHC10SB -155-NC	10	155	89	33	21	26.9	46	97	38	50	15,000	4.1	85,800	L-4T
3630 66510200	-200-NC	10	200	135	33	21	31.7	46	142	38	50	10,000	4.3	89,400	
3630 66512155	-PHC12SB -155-NC	12	155	89	33	23	28.9	46	97	41	60	15,000	4.1	88,200	
3630 66512200	-200-NC	12	200	135	33	23	33.7	46	142	41	60	10,000	4.3	90,600	

1. 刃物のシャンクはh6公差範囲内のシャンクを使用してください。
2. 許容回転数は機械主軸の剛性および刃具バランスに大きく影響されます。
   ご使用の際は低い回転数から徐々に上げ、適正な回転数でご使用ください。
3. ℓ 寸法はプリセットスクリューを使用しない場合の寸法です。
   ( )付はプルスタッド端面までの寸法です。

1. Tool shank diameter tolerance must be within h6.
2. Permissible speed is greatly affected by the stiffness of the machine spindle and the balance of the cutting tool. Gradually increase from a low speed, and use at the proper speed.
3. ℓ indicates dimension when using without a preset screw. () dimension is to end of retention stud.

レンチ Hex. wrench P. 119
プリセットスクリュー Preset Screw P. 242
キャップ Cap P. 118

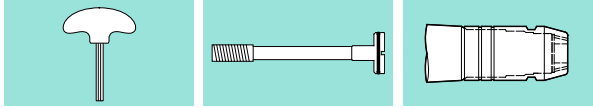

ご注文例 Ordering Example

WBT-AHO50A - PHC12SB - 155 -NC

AHO シャンクサイズ AHO Shank size
内径 (d) I.D.
突き出し長さ (L) Projection length

AHO・A スリムハイドロチャック用プリセットスクリュー
Preset Screw for Slim Hydro Chuck

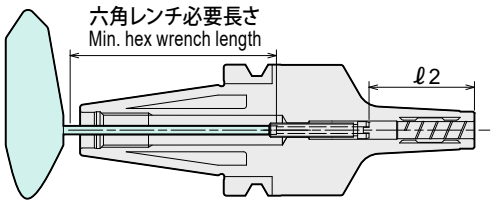

Type1



Type2

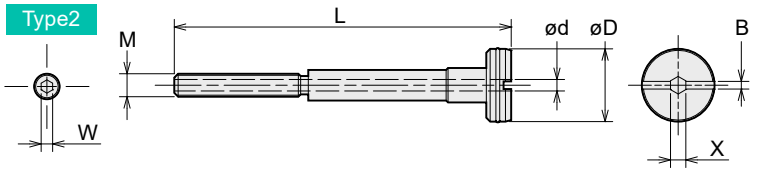

Type3

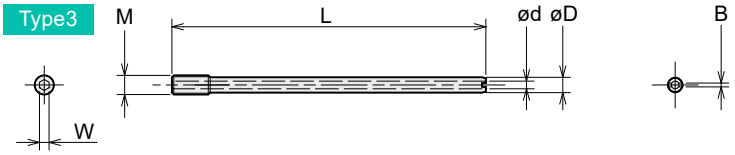

シャンクサイズ Shank size	把握径 Chuck ID	六角レンチ 必要長さ Min. hex wrench length
WBT-AHO30A	ø3 ~ ø 4	44mm
	ø6 ~ ø12	90mm
WBT-AHO40A	ø3 ~ ø 4	59mm
	ø6 ~ ø25	109mm
WBT-AHO50A	ø6 ~ ø25	160mm

プリセットスクリュー preset screw 商品コード Code	型式 Model	適合ホルダ型式 Matched chuck	調整範囲 Adjustment range ℓ2 PHC-SB PHC-SB-C	PHC-SB-NC	調整量 Adjustment amount	Type	W	X	B	D	d	L	M
370401030010	PHCSB -P03 -01	WBT-AHO30A -PHC03SB -70	16 ~ 30	—	14	3	3	—	1	3.2	—	63	
370401030020	PHCSB -P03 -02	-85, -85-C	16 ~ 30	—	14	3	3	—	1	3.2	—	78	
370401030030	PHCSB -P03 -03	-130, -130-C	16 ~ 30	—	14	3	3	—	1	3.2	—	123	M8 P=1
370401040010	PHCSB -P04 -01	-PHC04SB -70	19 ~ 30	—	11	3	3	—	1	3.8	—	63	
370401040020	PHCSB -P04 -02	-85, -85-C	19 ~ 30	—	11	3	3	—	1	3.8	—	78	
370401040030	PHCSB -P04 -03	-130, -130-C, -135-NC	19 ~ 30	24 ~ 35	11	3	3	—	1	3.8	—	123	
370401060010	PHCSB -P06 -01	-PHC06SB -90, -90-C	27 ~ 53	—	26	1	2.5	—	2	6	2.5	35	
370401060020	PHCSB -P06 -02	-135, -135-C, -140-NC	27 ~ 61	32 ~ 66	34	1	2.5	—	2	5.5	2.5	74	
370401060030	PHCSB -P06 -03	-150	27 ~ 57	—	30	1	2.5	—	2	5.5	2.5	89	
370401060040	PHCSB -P06 -04	-165	27 ~ 57	—	30	1	2.5	—	2	5.5	2.5	104	
370401060050	PHCSB -P06 -05	-180	27 ~ 61	—	34	1	2.5	—	2	5.5	2.5	115	
370401060010	PHCSB -P06 -01	-PHC07SB -90	27 ~ 53	—	26	1	2.5	—	2	6	2.5	35	
370401070020	PHCSB -P07 -02	-135	27 ~ 61	—	34	2	2.5	—	2	6.5	2	75	
370401070030	PHCSB -P07 -03	-150	27 ~ 56	—	29	2	2.5	—	2	6.5	2	90	
370401070040	PHCSB -P07 -04	-165	27 ~ 56	—	29	2	2.5	—	2	6.5	2	105	
370401070050	PHCSB -P07 -05	-180	27 ~ 61	—	34	2	2.5	—	2	6.5	2	115	
370401060010	PHCSB -P06 -01	-PHC08SB -90, -90-C	27 ~ 53	—	26	1	2.5	—	2	6	2.5	35	
370401080020	PHCSB -P08 -02	-135, -135-C, -140-NC	27 ~ 61	32 ~ 66	34	2	2.5	3	2	7.5	2	75	
370401080030	PHCSB -P08 -03	-150	27 ~ 56	—	29	2	2.5	3	2	7.5	2	90	
370401080040	PHCSB -P08 -04	-165	27 ~ 56	—	29	2	2.5	3	2	7.5	2	105	
370401080050	PHCSB -P08 -05	-180	27 ~ 61	—	34	2	2.5	3	2	7.5	2	115	
370401090010	PHCSB -P09 -01	-PHC09SB -105	33 ~ 62	—	29	1	2.5	3	2	9	2.5	45	
370401090020	PHCSB -P09 -02	-135	33 ~ 66	—	33	2	2.5	3	2	8.5	2.5	69	
370401090030	PHCSB -P09 -03	-150	33 ~ 62	—	29	2	2.5	3	2	8.5	2.5	84	M5 P=0.8
370401090040	PHCSB -P09 -04	-165	33 ~ 62	—	29	2	2.5	3	2	8.5	2.5	99	
370401090050	PHCSB -P09 -05	-180	33 ~ 66	—	33	2	2.5	3	2	8.5	2.5	110	
370401090010	PHCSB -P09 -01	-PHC10SB -105, -105-C, -110-NC	33 ~ 62	38 ~ 67	29	1	2.5	3	2	9	2.5	45	
370401100020	PHCSB -P10 -02	-135, -135-C, -140-NC	33 ~ 66	38 ~ 71	33	2	2.5	3	2	9.5	2.5	69	
370401100030	PHCSB -P10 -03	-150	33 ~ 62	—	29	2	2.5	3	2	9.5	2.5	84	
370401100040	PHCSB -P10 -04	-165	33 ~ 62	—	29	2	2.5	3	2	9.5	2.5	99	
370401100050	PHCSB -P10 -05	-180	33 ~ 66	—	33	2	2.5	3	2	9.5	2.5	110	
370401090010	PHCSB -P09 -01	-PHC11SB -105	36 ~ 62	—	26	1	2.5	3	2	9	2.5	45	
370401110020	PHCSB -P11 -02	-135	36 ~ 68	—	32	2	2.5	3	2	10.5	2.5	67	
370401110030	PHCSB -P11 -03	-150	36 ~ 64	—	28	2	2.5	3	2	10.5	2.5	82	
370401110040	PHCSB -P11 -04	-165	36 ~ 64	—	28	2	2.5	3	2	10.5	2.5	97	
370401110050	PHCSB -P11 -05	-180	36 ~ 68	—	32	2	2.5	3	2	10.5	2.5	108	
370401090010	PHCSB -P09 -01	-PHC12SB -105, -105-C, -110-NC	36 ~ 62	41 ~ 67	26	1	2.5	3	2	9	2.5	45	
370401120020	PHCSB -P12 -02	-135, -135-C, -140-NC	36 ~ 68	41 ~ 73	32	2	2.5	3	2	11.5	2.5	67	
370401120030	PHCSB -P12 -03	-150	36 ~ 64	—	28	2	2.5	3	2	11.5	2.5	82	
370401120040	PHCSB -P12 -04	-165	36 ~ 64	—	28	2	2.5	3	2	11.5	2.5	97	
370401120050	PHCSB -P12 -05	-180	36 ~ 68	—	32	2	2.5	3	2	11.5	2.5	108	
370401030040	PHCSB -P03 -04	WBT-AHO40A -PHC03SB -75	16 ~ 37	—	21	3	3	—	1	3.2	—	73	
370401030050	PHCSB -P03 -05	-90, -90-C	16 ~ 37	—	21	3	3	—	1	3.2	—	85	
370401030060	PHCSB -P03 -06	-135, -135-C	16 ~ 37	—	21	3	3	—	1	3.2	—	130	M8 P=1
370401040040	PHCSB -P04 -04	-PHC04SB -75	19 ~ 37	—	18	3	3	—	1	3.8	—	73	
370401040050	PHCSB -P04 -05	-90, -90-C	19 ~ 37	—	18	3	3	—	1	3.8	—	88	
370401040060	PHCSB -P04 -06	-135, -135-C, -140-NC	19 ~ 37	24 ~ 42	18	3	3	—	1	3.8	—	133	

プリセットスクリュー preset screw		適合ホルダ型式 Matched chuck	調整範囲 Adjustment range ℓ2		調整量 Adjustment amount	Type	W	X	B	D	d	L	M
商品コード Code	型式 Model		PHC・SB PHC・SB-C	PHC・SB-NC									
370401060010	PHCSB -P06 -01	-PHC06SB -90, -90-C	27 ~ 48	—	21	1	2.5	—	2	6	2.5	35	
370401060020	PHCSB -P06 -02	-135, -135-C, -140-NC	27 ~ 61	32 ~ 66	34	1	2.5	—	2	5.5	2.5	74	
370401060030	PHCSB -P06 -03	-150	27 ~ 57	—	30	1	2.5	—	2	5.5	2.5	89	
370401060040	PHCSB -P06 -04	-165	27 ~ 57	—	30	1	2.5	—	2	5.5	2.5	104	
370401060050	PHCSB -P06 -05	-180	27 ~ 61	—	34	1	2.5	—	2	5.5	2.5	115	
370401060010	PHCSB -P06 -01	-PHC07SB -90	27 ~ 48	—	21	1	2.5	—	2	6	2.5	35	
370401070020	PHCSB -P07 -02	-135	27 ~ 61	—	34	2	2.5	—	2	6.5	2	75	
370401070030	PHCSB -P07 -03	-150	27 ~ 56	—	29	2	2.5	—	2	6.5	2	90	
370401070040	PHCSB -P07 -04	-165	27 ~ 56	—	29	2	2.5	—	2	6.5	2	105	
370401070050	PHCSB -P07 -05	-180	27 ~ 61	—	34	2	2.5	—	2	6.5	2	115	
370401060010	PHCSB -P06 -01	-PHC08SB -90, -90-C	27 ~ 48	—	21	1	2.5	—	2	6	2.5	35	
370401080020	PHCSB -P08 -02	-135, -135-C, -140-NC	27 ~ 61	32 ~ 66	34	2	2.5	3	2	7.5	2	75	
370401080030	PHCSB -P08 -03	-150	27 ~ 56	—	29	2	2.5	3	2	7.5	2	90	
370401080040	PHCSB -P08 -04	-165	27 ~ 56	—	29	2	2.5	3	2	7.5	2	105	
370401080050	PHCSB -P08 -05	-180	27 ~ 61	—	34	2	2.5	3	2	7.5	2	115	
370401090010	PHCSB -P09 -01	-PHC09SB -105	33 ~ 57	—	24	1	2.5	3	2	9	2.5	45	
370401090020	PHCSB -P09 -02	-135	33 ~ 66	—	33	2	2.5	3	2	8.5	2.5	69	
370401090030	PHCSB -P09 -03	-150	33 ~ 62	—	29	2	2.5	3	2	8.5	2.5	84	
370401090040	PHCSB -P09 -04	-165	33 ~ 62	—	29	2	2.5	3	2	8.5	2.5	99	M5 P=0.8
370401090050	PHCSB -P09 -05	-180	33 ~ 66	—	33	2	2.5	3	2	8.5	2.5	110	
370401090010	PHCSB -P09 -01	-PHC10SB -105, -105-C, -110-NC	33 ~ 57	38 ~ 62	24	1	2.5	3	2	9	2.5	45	
370401100020	PHCSB -P10 -02	-135, -135-C, -140-NC	33 ~ 66	38 ~ 71	33	2	2.5	3	2	9.5	2.5	69	
370401100030	PHCSB -P10 -03	-150	33 ~ 62	—	29	2	2.5	3	2	9.5	2.5	84	
370401100040	PHCSB -P10 -04	-165	33 ~ 62	—	29	2	2.5	3	2	9.5	2.5	99	
370401100050	PHCSB -P10 -05	-180	33 ~ 66	—	33	2	2.5	3	2	9.5	2.5	110	
370401090010	PHCSB -P09 -01	-PHC11SB -105	36 ~ 57	—	21	1	2.5	3	2	9	2.5	45	
370401110020	PHCSB -P11 -02	-135	36 ~ 68	—	32	2	2.5	3	2	10.5	2.5	67	
370401110030	PHCSB -P11 -03	-150	36 ~ 64	—	28	2	2.5	3	2	10.5	2.5	82	
370401110040	PHCSB -P11 -04	-165	36 ~ 64	—	28	2	2.5	3	2	10.5	2.5	97	
370401110050	PHCSB -P11 -05	-180	36 ~ 68	—	32	2	2.5	3	2	10.5	2.5	108	
370401090010	PHCSB -P09 -01	-PHC12SB -105, -105-C, -110-NC	36 ~ 57	41 ~ 62	21	1	2.5	3	2	9	2.5	45	
370401120020	PHCSB -P12 -02	-135, -135-C, -140-NC	36 ~ 68	41 ~ 73	32	2	2.5	3	2	11.5	2.5	67	
370401120030	PHCSB -P12 -03	-150	36 ~ 64	—	28	2	2.5	3	2	11.5	2.5	82	
370401120040	PHCSB -P12 -04	-165	36 ~ 64	—	28	2	2.5	3	2	11.5	2.5	97	
370401120050	PHCSB -P12 -05	-180	36 ~ 68	—	32	2	2.5	3	2	11.5	2.5	108	
370401160010	PHCSB -P16 -01	-PHC16SB -135, -135-C	40 ~ 80	—	40	1	2.5	3	2	15.5	2.5	60	
370401160020	PHCSB -P16 -02	-165, -165-C	40 ~ 82	—	42	2	2.5	3	2	15.5	2.5	87	
370401160030	PHCSB -P16 -03	-180	40 ~ 82	—	42	2	2.5	3	2	15.5	2.5	102	
370401200010	PHCSB -P20 -01	-PHC20SB -135, -135-C	40 ~ 85	—	45	1	3	3	2	19	3	57	
370401200020	PHCSB -P20 -02	-165	40 ~ 90	—	50	2	3	3	2	19.5	3	86	
370401200030	PHCSB -P20 -03	-180, -180-C	40 ~ 90	—	50	2	3	3	2	19.5	3	101	M6 P=1
370401250010	PHCSB -P25 -01	-PHC25SB -135, -135-C	50 ~ 85	—	35	1	3	3	2	24.5	3	47	
370401250020	PHCSB -P25 -02	-165	50 ~ 99	—	49	2	3	3	2	24.5	3	76	
370401250030	PHCSB -P25 -03	-180, -180-C	50 ~ 100	—	50	2	3	3	2	24.5	3	91	
370401060010	PHCSB -P06 -01	WBT-AHO50A -PHC06SB -105	27 ~ 48	—	21	1	2.5	—	2	6	2.5	35	
370401060020	PHCSB -P06 -02	-150, -150-C, -155-NC	27 ~ 61	32 ~ 66	34	1	2.5	—	2	5.5	2.5	74	
370401060030	PHCSB -P06 -03	-165	27 ~ 57	—	30	1	2.5	—	2	5.5	2.5	89	
370401060040	PHCSB -P06 -04	-180	27 ~ 57	—	30	1	2.5	—	2	5.5	2.5	104	
370401060050	PHCSB -P06 -05	-195, -195-C, -200-NC	27 ~ 61	32 ~ 66	34	1	2.5	—	2	5.5	2.5	115	
370401060010	PHCSB -P06 -01	-PHC07SB -105	27 ~ 48	—	21	1	2.5	—	2	6	2.5	35	
370401070020	PHCSB -P07 -02	-150	27 ~ 61	—	34	2	2.5	—	2	6.5	2	75	
370401070030	PHCSB -P07 -03	-165	27 ~ 56	—	29	2	2.5	—	2	6.5	2	90	
370401070040	PHCSB -P07 -04	-180	27 ~ 56	—	29	2	2.5	—	2	6.5	2	105	
370401070050	PHCSB -P07 -05	-195	27 ~ 61	—	34	2	2.5	—	2	6.5	2	115	
370401060010	PHCSB -P06 -01	-PHC08SB -105	27 ~ 48	—	21	1	2.5	—	2	6	2.5	35	
370401080020	PHCSB -P08 -02	-150, -150-C, -155-NC	27 ~ 61	32 ~ 66	34	2	2.5	3	2	7.5	2	75	
370401080030	PHCSB -P08 -03	-165	27 ~ 56	—	29	2	2.5	3	2	7.5	2	90	
370401080040	PHCSB -P08 -04	-180	27 ~ 56	—	29	2	2.5	3	2	7.5	2	105	
370401080050	PHCSB -P08 -05	-195, -195-C, -200-NC	27 ~ 61	32 ~ 66	34	2	2.5	3	2	7.5	2	115	
370401090020	PHCSB -P09 -02	-PHC09SB -150	33 ~ 66	—	33	2	2.5	3	2	8.5	2.5	69	
370401090030	PHCSB -P09 -03	-165	33 ~ 62	—	29	2	2.5	3	2	8.5	2.5	84	
370401090040	PHCSB -P09 -04	-180	33 ~ 62	—	29	2	2.5	3	2	8.5	2.5	99	
370401090050	PHCSB -P09 -05	-195	33 ~ 66	—	33	2	2.5	3	2	8.5	2.5	110	M5 P=0.8
370401100020	PHCSB -P10 -02	-PHC10SB -150, -150-C, -155-NC	33 ~ 66	38 ~ 71	33	2	2.5	3	2	9.5	2.5	69	
370401100030	PHCSB -P10 -03	-165	33 ~ 62	—	29	2	2.5	3	2	9.5	2.5	84	
370401100040	PHCSB -P10 -04	-180	33 ~ 62	—	29	2	2.5	3	2	9.5	2.5	99	
370401100050	PHCSB -P10 -05	-195, -195-C, -200-NC	33 ~ 66	38 ~ 71	33	2	2.5	3	2	9.5	2.5	110	
370401110020	PHCSB -P11 -02	-PHC11SB -150	36 ~ 68	—	32	2	2.5	3	2	10.5	2.5	67	
370401110030	PHCSB -P11 -03	-165	36 ~ 64	—	28	2	2.5	3	2	10.5	2.5	82	
370401110040	PHCSB -P11 -04	-180	36 ~ 64	—	28	2	2.5	3	2	10.5	2.5	97	
370401110050	PHCSB -P11 -05	-195	36 ~ 68	—	32	2	2.5	3	2	10.5	2.5	108	
370401120020	PHCSB -P12 -02	-PHC12SB -150, -150-C, -155-NC	36 ~ 68	41 ~ 73	32	2	2.5	3	2	11.5	2.5	67	
370401120030	PHCSB -P12 -03	-165	36 ~ 64	—	28	2	2.5	3	2	11.5	2.5	82	
370401120040	PHCSB -P12 -04	-180	36 ~ 64	—	28	2	2.5	3	2	11.5	2.5	97	
370401120050	PHCSB -P12 -05	-195, -195-C, -200-NC	36 ~ 68	41 ~ 73	32	2	2.5	3	2	11.5	2.5	108	
370401160010	PHCSB -P16 -01	-PHC16SB -150, -150-C	40 ~ 80	—	40	1	2.5	3	2	15.5	2.5	60	
370401160020	PHCSB -P16 -02	-180	40 ~ 82	—	42	2	2.5	3	2	15.5	2.5	87	
370401160030	PHCSB -P16 -03	-195, -195-C	40 ~ 82	—	42	2	2.5	3	2	15.5	2.5	102	
370401200010	PHCSB -P20 -01	-PHC20SB -150, -150-C	40 ~ 85	—	45	1	3	3	2	19	3	57	
370401200020	PHCSB -P20 -02	-180	40 ~ 90	—	50	2	3	3	2	19.5	3	86	
370401200030	PHCSB -P20 -03	-195, -195-C	40 ~ 90	—	50	2	3	3	2	19.5	3	101	M6 P=1
370401250010	PHCSB -P25 -01	-PHC25SB -150, -150-C	50 ~ 85	—	35	1	3	3	2	24.5	3	47	
370401250020	PHCSB -P25 -02	-180	50 ~ 99	—	49	2	3	3	2	24.5	3	76	
370401250030	PHCSB -P25 -03	-195, -195-C	50 ~ 100	—	50	2	3	3	2	24.5	3	91	

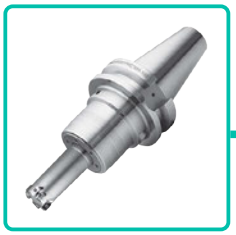

PHC・H ハイドロチャックオメガ Hydro Chuck Omega

New

荒加工の高効率化に最適な高剛性ハイドロチャック。
High Rigidity Hydro Chuck is the best holder for high efficiency rough machining.

Type1

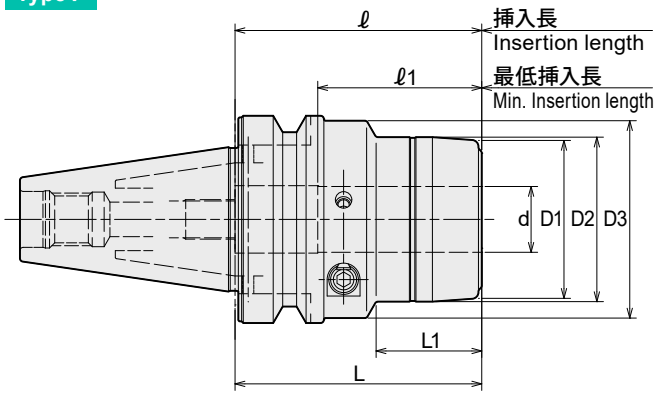

Type2

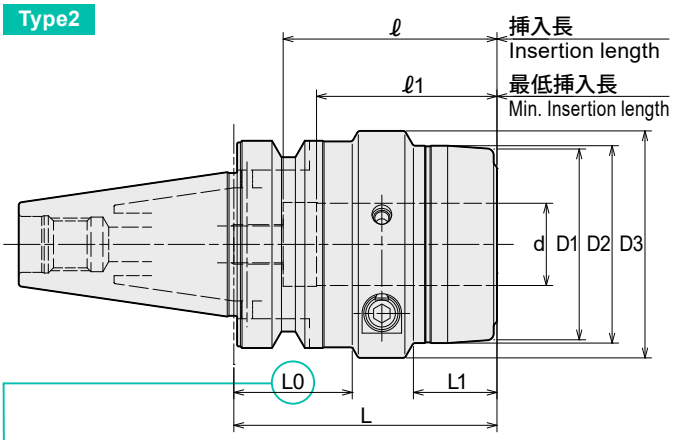

⚠ 注意 Caution

ATC アーム及びマガジン内での干渉にご注意ください。
Take caution against A.T.C. arm and tool magazine interference.

必ず、刃物シャンクを最低挿入長以上に挿入して使用してください。
Strictly keep the min insertion length.

⚠ AHO・AシャンクにはBTシャンク用プルスタッドをそのままご利用頂けます。旧AHOシャンク専用のクーラントパイプ付きプルスタッドはクーラントパイプを取り外せばご利用頂けます。
Retention stud for BT shank can be used as is for AHO·A shank. Retention stud with coolant pipe for old AHO shank can be used by removing the coolant pipe.

商品コード Code	型式 Model	Type	d	L	L1	D1	D2	D3	L0	ℓ	ℓ1	Max.min^{-1}	kg	—	レンチ(別売) Wrench(Option)
3320 60316075	WBT-AHO40A -PHC16H -75	1	16	75	27	42	44	56	-	80	45	20,000	1.5	49,950	L-4T
3320 60320075	-PHC20H -75	1	20	75	32	48	50	60	-	75	50	20,000	1.6	52,010	
3320 60320105	-105	1	20	105	32	48	50	60	-	95	50	20,000	2.2	54,590	
3320 60325080	-PHC25H -80	2	25	80	25	58	60	69	36	65	55	20,000	1.8	52,530	L-5T
3320 60325105	-105	2	25	105	35	58	60	69	41	90	55	20,000	2.4	54,590	
3320 60332105	-PHC32H -105	2	32	105	40	63	65	75	41	110	65	20,000	2.4	55,100	
3320 60332135	-135	2	32	135	47	63	65	75	41	115	65	20,000	3.2	56,130	
3320 60516075	WBT-AHO50A -PHC16H -75	1	16	75	17	-	44	56	-	75	45	15,000	4.0	63,340	L-4T
3320 60516105	-105	1	16	105	27	42	44	56	-	105	45	15,000	4.5	65,920	
3320 60520075	-PHC20H -75	1	20	75	17	-	50	60	-	80	50	15,000	4.1	68,490	
3320 60520105	-105	1	20	105	32	48	50	60	-	110	50	15,000	4.6	70,550	
3320 60525085	-PHC25H -85	1	25	85	17	-	60	69	-	80	55	15,000	4.2	69,010	L-5T
3320 60525105	-105	1	25	105	35	58	60	69	-	110	55	15,000	4.8	70,550	
3320 60525135	-135	1	25	135	35	58	60	69	-	110	55	15,000	5.6	72,100	
3320 60532105	PHC32H -105	1	32	105	47	63	65	75	-	82	65	15,000	4.7	71,580	
3320 60532135	-135	1	32	135	47	63	65	75	-	110	65	15,000	5.6	73,130	
3320 60542105	PHC42H -105	1	42	105	46	78	80	90	-	150	73	15,000	5.0	77,250	L-6T
3320 60542135	-135	1	42	135	52	78	80	90	-	110	73	15,000	6.3	79,310	

1. 刃物シャンク部がh7公差範囲内の刃物を使用して下さい。新規に刃物を製作される場合は、h6公差または公差で製作されることをお勧めします。
2. PHC20H、PHC32Hにはスリップ防止ピン付コレット装着用の穴が開いています。
3. センタースルークーラント供給時はエアー抜き穴を付属の止めネジでふさいで下さい。
4. 許容回転数は機械主軸の剛性および刃具バランスに大きく影響されます。ご使用の際は低い回転数から徐々に上げ、適正な回転数でご使用ください。

1. Tool shank diameter tolerance must be within h7. h6 or 0/-0.01 tolerance is recommended when newly making a cutting tool.
2. PHC20H and PHC32H have pin holes for collet with stopper pin on its body.
3. Hex-head screws (included) are necessary to plug air hole for center through coolant feed.
4. Permissible speed is greatly affected by the stiffness of the machine spindle and the balance of the cutting tool. Gradually increase from a low speed, and use at the proper speed.

ご注文例 Ordering Example

WBT-AHO50A - PHC16H - 75

AHO シャンクサイズ AHO Shank size / 内径 (d) I.D. / 突き出し長さ (L) Projection length

レンチ Hex. wrench	PHS・H コレット PHS・H Collet
P. 119	P. 121


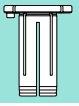

MEMO



PHC・A パワーハイドロチャック Power Hydro Chuck

New

コレットホルダのように使える手軽なハイドロチャックです。高精度加工に最適。
Hydro chuck with collet holder flexibility. Suitable for high precision cutting.

ストッパーボルト Stopper bolt	PHC03A、PHC04Aにはストッパーボルトは付属しておりません。特殊品対応（別売）にて承ります。 For PHC03A & PHC04A, the stopper bolt is not included. Please order separately (Special item).

⚠ 注意 Caution
必ず、刃物シャンクを最低挿入長以上に挿入して使用してください。
Strictly keep the min insertion length.

Type1

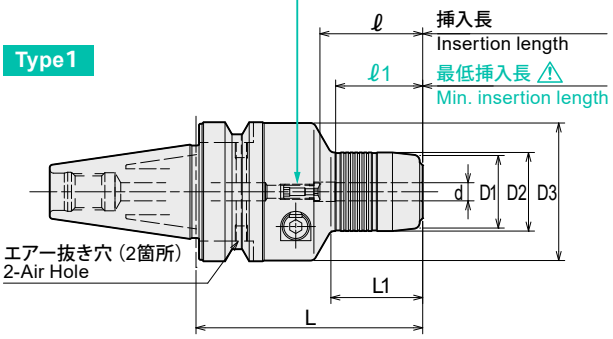

Type2

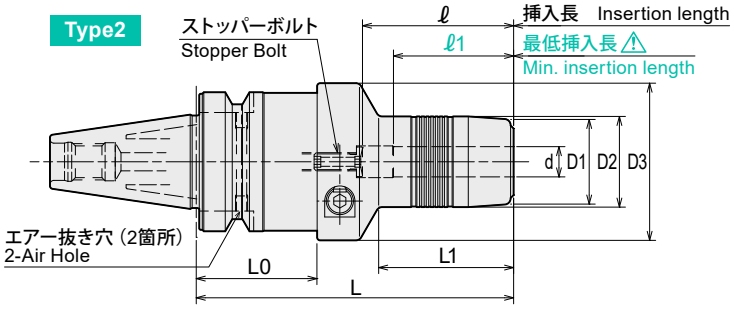

Type3

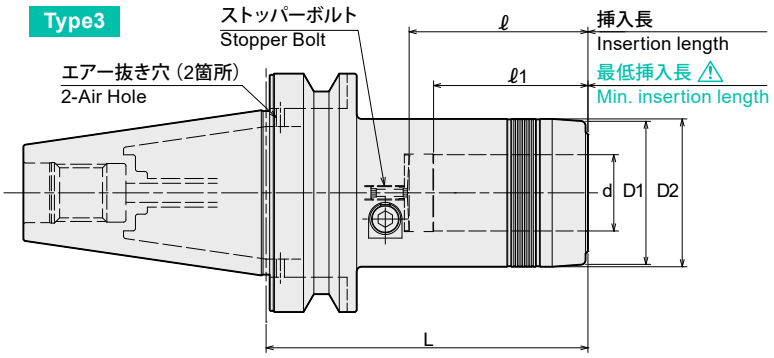

チャックサイズ Model	ストッパーボルト用六角レンチサイズ Hex wrench size for stopper bolt
PHC06A ~ 08A	2.5mm
PHC09A ~ 32A	3mm

⚠ AHO・Aシャンクには BTシャンク用プルスタッドをそのままご利用頂けます。
旧AHOシャンク専用のクーラントパイプ付きプルスタッドはクーラントパイプを取り外せばご利用頂けます。
Retention stud for BT shank can be used as is for AHO·A shank.
Retention stud with coolant pipe for old AHO shank can be used by removing the coolant pipe.

商品コード Code	型式 Model	Type	d	L	L1	D1	D2	D3	L0	ℓ	ℓ1	Max.min^{-1}	kg	—	レンチ(別売) Wrench (Option)
3220 61103060	WBT-AHO30A -PHC03A - 60	1	3	60	19.5	-	24	46	-	27	18	40,000	0.7	60,250	L-4T
3220 61103090	- 90	1	3	90	44.5	-	24	46	-	49	18	38,000	0.8	60,250	
3220 61104065	-PHC04A - 65	1	4	65	25	-	25	46	-	29	24	40,000	0.7	55,620	
3220 61104090	- 90	1	4	90	45	-	25	46	-	49	24	38,000	0.8	55,620	
3220 61106075	-PHC06A - 75	1	6	75	30	24	26	46	-	34	29	40,000	0.7	46,700	
3220 61107075	-PHC07A - 75	1	7	75	30.5	26	28	46	-	34	29	38,000	0.8	46,700	
3220 61108075	-PHC08A - 75	1	8	75	30.5	26	28	46	-	34	29	38,000	0.8	46,700	
3220 61109090	-PHC09A - 90	1	9	90	46	28	30	46	-	55	40	36,000	0.8	47,570	
3220 61109105	-105	2	9	105	44.5	28	30	52	40	50	40	29,000	1.2	48,320	
3220 61110090	-PHC10A - 90	1	10	90	46	28	30	46	-	55	40	36,000	0.8	47,570	
3220 61110105	-105	2	10	105	44.5	28	30	52	40	50	40	29,000	1.2	48,320	
3220 61111090	-PHC11A - 90	1	11	90	47	30	32	46	-	55	40	34,000	0.9	47,570	
3220 61111105	-105	2	11	105	45	30	32	52	40	50	40	30,000	1.1	48,320	
3220 61112090	-PHC12A - 90	1	12	90	47	30	32	46	-	55	40	33,000	0.9	50,670	
3220 61112105	-105	2	12	105	45	30	32	52	40	50	40	29,000	1.1	51,410	
3220 61113090	-PHC13A - 90	1	13	90	48	34	36	46	-	55	40	33,000	0.9	47,570	
3220 61113105	-105	2	13	105	46	34	36	52	40	50	40	28,000	1.2	48,320	
3220 61114090	-PHC14A - 90	1	14	90	48	34	36	46	-	55	40	31,000	1.0	47,570	
3220 61114105	-105	2	14	105	46	34	36	52	40	50	40	27,000	1.2	48,320	
3220 61115090	-PHC15A - 90	1	15	90	48.5	36	38	46	-	55	40	31,000	1.0	47,570	
3220 61115105	-105	2	15	105	46.5	36	38	52	40	50	40	27,000	1.2	48,320	
3220 61116090	-PHC16A - 90	1	16	90	48.5	36	38	46	-	55	40	30,000	1.0	47,570	
3220 61116105	-105	2	16	105	47	36	38	52	40	50	40	26,000	1.2	48,320	
3220 61120090	-PHC20A - 90	1	20	90	50	40	42	46	-	50	40	27,000	1.0	51,410	
3220 61120120	-120	1	20	120	70	40	42	46	-	70	40	22,000	1.3	52,370	

商品コード Code	型式 Model	Type	d	L	L1	D1	D2	D3	L0	ℓ	ℓ1	Max.min-1	kg	—	レンチ(別売) Wrench (Option)
3220 61303065	WBT-AHO40A -PHC03A - 65	1	3	65	19.5	-	24	46	-	27	18	20,000	1.2	62,310	
3220 61303090	- 90	1	3	90	44.5	-	24	46	-	49	18	20,000	1.3	62,310	
3220 61304070	-PHC04A - 70	1	4	70	25	-	25	46	-	29	24	20,000	1.3	57,470	
3220 61304090	- 90	1	4	90	45	-	25	46	-	49	24	20,000	1.3	57,470	L-4T
3220 61306075	-PHC06A - 75	1	6	75	30	24	26	46	-	34	29	20,000	1.3	48,370	
3220 61306105	-105	1	6	105	41	24	26	46	-	45	29	20,000	1.5	49,650	
3220 61307075	-PHC07A - 75	1	7	75	30	26	28	46	-	34	29	20,000	1.3	48,370	
3220 61306105	-105	1	7	105	41	26	28	46	-	45	29	20,000	1.4	49,650	
3220 61308075	-PHC08A - 75	1	8	75	30	26	28	46	-	34	29	20,000	1.3	48,370	
3220 61308105	-105	1	8	105	41	26	28	46	-	45	29	20,000	1.6	49,650	
3220 61309090	-PHC09A - 90	1	9	90	44	28	30	52	-	50	40	20,000	1.4	48,220	
3220 61309120	-120	1	9	120	64	28	30	52	-	70	40	20,000	1.7	49,650	
3220 61310090	-PHC10A - 90	1	10	90	44	28	30	52	-	50	40	20,000	1.4	48,220	
3220 61310120	-120	1	10	120	64	28	30	52	-	70	40	20,000	1.7	49,650	
3220 61311090	-PHC11A - 90	1	11	90	45	30	32	52	-	50	40	20,000	1.4	48,220	
3220 61311120	-120	1	11	120	65	30	32	52	-	70	40	20,000	1.7	49,650	
3220 61312090	-PHC12A - 90	1	12	90	45	30	32	52	-	50	40	20,000	1.4	51,310	
3220 61312120	-120	1	12	120	65	30	32	52	-	70	40	20,000	1.7	52,740	L-4T
3220 61313090	-PHC13A - 90	1	13	90	46	34	36	52	-	50	40	20,000	1.5	48,220	
3220 61313120	-120	1	13	120	66	34	36	52	-	70	40	20,000	1.8	49,650	
3220 61314090	-PHC14A - 90	1	14	90	46	34	36	52	-	50	40	20,000	1.5	48,220	
3220 61314120	-120	1	14	120	66	34	36	52	-	70	40	20,000	1.8	49,650	
3220 61315090	-PHC15A - 90	1	15	90	46	36	38	52	-	50	40	20,000	1.5	48,220	
3220 61315120	-120	1	15	120	66	36	38	52	-	70	40	20,000	1.8	49,650	
3220 61316090	-PHC16A - 90	1	16	90	46	36	38	52	-	50	40	20,000	1.5	48,220	
3220 61316120	-120	1	16	120	66	36	38	52	-	70	40	20,000	1.8	49,650	
3220 61320090	-PHC20A - 90	1	20	90	49	40	42	46	-	50	40	20,000	1.5	51,310	
3220 61320120	-120	1	20	120	69	40	42	46	-	70	40	20,000	1.8	56,110	
3220 61325105	-PHC25A -105	1	25	105	59	50	52	62	-	60	50	20,000	2.1	49,650	
3220 61325135	-135	1	25	135	79	50	52	62	-	80	50	20,000	2.5	53,020	L-6T
3220 61332120	-PHC32A -120	3	32	120	-	60	62	-	-	75	65	20,000	2.6	53,020	
3220 61332150	-150	3	32	150	-	60	62	-	-	80	65	20,000	3.2	53,810	
3220 61506090	WBT-AHO50A -PHC06A - 90	1	6	90	30	24	26	46	-	34	29	15,000	3.9	55,920	
3220 61506120	-120	1	6	120	41	24	26	46	-	45	29	15,000	4.1	59,010	
3220 61506150	-150	1	6	150	41	24	26	46	-	45	29	15,000	4.4	62,100	
3220 61507090	-PHC07A - 90	1	7	90	30	26	28	46	-	34	29	15,000	3.9	55,920	
3220 61507120	-120	1	7	120	41	26	28	46	-	45	29	15,000	4.1	59,010	
3220 61507150	-150	1	7	150	41	26	28	46	-	45	29	15,000	4.5	62,100	
3220 61508090	-PHC08A - 90	1	8	90	30	26	28	46	-	34	29	15,000	3.9	55,920	
3220 61508120	-120	1	8	120	41	26	28	46	-	45	29	15,000	4.1	59,010	
3220 61508150	-150	1	8	150	41	26	28	46	-	45	29	15,000	4.5	62,100	
3220 61509105	-PHC09A -105	1	9	105	44	28	30	52	-	50	40	15,000	4.0	56,130	
3220 61509135	-135	1	9	135	64	28	30	52	-	70	40	15,000	4.3	59,320	
3220 61509165	-165	1	9	165	64	28	30	52	-	70	40	15,000	4.7	62,520	
3220 61510105	-PHC10A -105	1	10	105	44	28	30	52	-	50	40	15,000	4.1	56,130	
3220 61510135	-135	1	10	135	64	28	30	52	-	70	40	15,000	4.3	59,320	
3220 61510165	-165	1	10	165	64	28	30	52	-	70	40	15,000	4.7	62,520	
3220 61511105	-PHC11A -105	1	11	105	45	30	32	52	-	50	40	15,000	4.1	56,130	
3220 61511135	-135	1	11	135	65	30	32	52	-	70	40	15,000	4.3	59,320	
3220 61511165	-165	1	11	165	65	30	32	52	-	70	40	15,000	4.7	62,520	
3220 61512105	-PHC12A -105	1	12	105	45	30	32	52	-	50	40	15,000	4.1	59,530	
3220 61512135	-135	1	12	135	65	30	32	52	-	70	40	15,000	4.3	62,720	
3220 61512165	-165	1	12	165	65	30	32	52	-	70	40	15,000	4.7	65,920	
3220 61513105	-PHC13A -105	1	13	105	46	34	36	52	-	50	40	15,000	4.2	58,500	
3220 61513135	-135	1	13	135	66	34	36	52	-	70	40	15,000	4.4	61,590	
3220 61513165	-165	1	13	165	66	34	36	52	-	70	40	15,000	4.8	64,780	
3220 61514105	-PHC14A -105	1	14	105	46	34	36	52	-	50	40	15,000	4.2	58,500	
3220 61514135	-135	1	14	135	66	34	36	52	-	70	40	15,000	4.4	61,590	
3220 61514165	-165	1	14	165	66	34	36	52	-	70	40	15,000	4.8	64,780	
3220 61515105	-PHC15A -105	1	15	105	46	36	38	52	-	50	40	15,000	4.1	58,500	
3220 61515135	-135	1	15	135	66	36	38	52	-	70	40	15,000	4.4	61,590	
3220 61515165	-165	1	15	165	66	36	38	52	-	70	40	15,000	4.8	64,780	
3220 61516105	-PHC16A -105	1	16	105	46	36	38	52	-	50	40	15,000	4.1	58,500	
3220 61516135	-135	1	16	135	66	36	38	52	-	70	40	15,000	4.4	61,590	
3220 61516165	-165	1	16	165	66	36	38	52	-	70	40	15,000	4.8	64,780	
3220 61520105	-PHC20A -105	1	20	105	49	40	42	46	-	50	40	15,000	4.1	69,520	
3220 61520135	-135	1	20	135	69	40	42	46	-	70	40	15,000	4.4	71,580	
3220 61520165	-165	1	20	165	69	40	42	46	-	70	40	15,000	4.7	73,130	
3220 61525120	-PHC25A -120	1	25	120	59	50	52	62	-	64	50	15,000	4.7	68,180	
3220 61525150	-150	1	25	150	79	50	52	62	-	80	50	15,000	5.2	69,520	
3220 61525165	-165	1	25	165	79	50	52	62	-	80	50	15,000	5.5	70,340	L-6T
3220 61532135	-PHC32A -135	3	32	135	-	60	62	-	-	75	65	15,000	5.2	70,760	
3220 61532165	-165	3	32	165	-	60	62	-	-	80	65	15,000	5.8	72,300	

1. 刃物シャンク部が下記公差範囲内の刃物を使用して下さい。
   刃物シャンク径がø6未満・・・h6公差範囲内
   刃物シャンク径がø6以上・・・h7公差範囲内
   新規に刃物を製作される場合は、h6公差または$^{0}_{-0.01}$公差で製作されることをお勧めします。
2. PHC12A、PHC20Aにはスリップ防止ピン付コレット装着用の穴が開いています。
3. センタースルークーラント供給時はエアー抜き穴を付属の止めネジでふさいで下さい。
4. PHC03A、PHC04Aには高さ調整ユニットはご使用いただけません。
5. 許容回転数は機械主軸の剛性および刃具バランスに大きく影響されます。
   ご使用の際は低い回転数から徐々に上げ、適正な回転数でご使用ください。

1. Cutting tool shank must be within tolerances specified below ;
   Shank diameter less than 6mm : Within h6 tolerance
   Shank diameter 6mm and over : Within h7 tolerance
   h6 or 0/-0.01 tolerance is recommended when newly making a cutting tool.
2. PHC12A and PHC20A have pin holes for collet with stopper pin on its body.
3. Hex-head screws (included) are necessary to plug air hole for center through coolant feed.
4. For PHC03A & PHC04A, the length adjustment unit cannot be used.
5. Permissible speed is greatly affected by the stiffness of the machine spindle and the balance of the cutting tool. Gradually increase from a low speed, and use at the proper speed.

PHS コレット
PHS Collet
P. 127

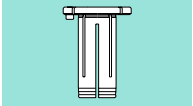

レンチ
Hex. wrench
P. 119



ご注文例 Ordering Example

WBT-AHO50A - PHC12A - 105

AHO シャンクサイズ AHO Shank size	内径 (d) I.D.	突き出し長さ (L) Projection length

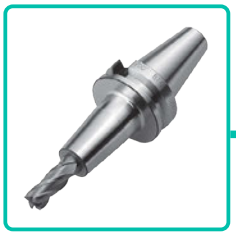

SRD

DIN規格 シュリンカーチャック
Shrink Fit (DIN Standard)

New

加熱・冷却により刃具を装着する方式で、精度、剛性、把握力に優れています。(DIN規格)

Shrinkage method sets a cutting tool firmly by heating and cooling the chuck. High precision, rigidity and strong chucking. (DIN Type)

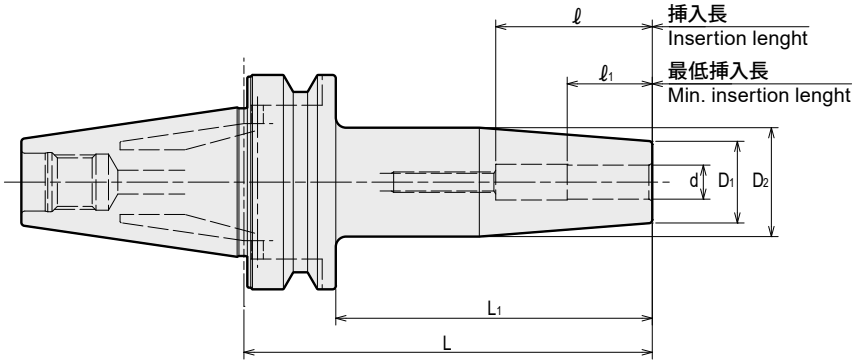

AHO・AシャンクにはBTシャンク用プルスタッドをそのままご利用頂けます。
旧AHOシャンク専用のクーラントパイプ付きプルスタッドはクーラントパイプを取り外せばご利用頂けます。
Retention stud for BT shank can be used as is for AHO·A shank.
Retention stud with coolant pipe for old AHO shank can be used by removing the coolant pipe.

商品コード Code	型式 Model	d	L	L1	D	D1	ℓ1	ℓ	—
3350 41106080	WBT-AHO30A -SRD6A -80	6	80	58	21	27	26	26 ~ 36	40,170
3350 41106105	-105	6	105	83	21	27	26	26 ~ 36	40,820
3350 41106120	-120	6	120	98	21	27	26	26 ~ 36	41,470
3350 41108080	-SRD8A -80	8	80	58	21	27	26	26 ~ 36	40,170
3350 41108105	-105	8	105	83	21	27	26	26 ~ 50	40,820
3350 41108120	-120	8	120	98	21	27	26	26 ~ 50	41,470
3350 41110080	-SRD10A -80	10	80	58	24	32	32	32 ~ 42	36,280
3350 41110105	-105	10	105	83	24	32	32	32 ~ 50	36,930
3350 41110120	-120	10	120	98	24	32	32	32 ~ 50	37,580
3350 41112090	-SRD12A -90	12	90	68	24	32	37	37 ~ 47	36,280
3350 41112105	-105	12	105	83	24	32	37	37 ~ 60	36,930
3350 41112120	-120	12	120	98	24	32	37	37 ~ 70	37,580
3350 41114090	-SRD14A -90	14	90	68	27	34	37	37 ~ 47	37,580
3350 41114105	-105	14	105	83	27	34	37	37 ~ 60	38,230
3350 41114120	-120	14	120	98	27	34	37	37 ~ 70	38,880
3350 41116090	-SRD16A -90	16	90	68	27	34	40	40 ~ 50	37,580
3350 41116105	-105	16	105	83	27	34	40	40 ~ 60	38,230
3350 41116120	-120	16	120	98	27	34	40	40 ~ 70	38,880
3350 41306090	WBT-AHO40A -SRD6A -90	6	90	63	21	27	26	26 ~ 36	35,640
3350 41306120	-120	6	120	93	21	27	26	26 ~ 36	36,280
3350 41306160	-160	6	160	133	21	27	26	26 ~ 36	37,580
3350 41308090	-SRD8A -90	8	90	63	21	27	26	26 ~ 50	35,640
3350 41308120	-120	8	120	93	21	27	26	26 ~ 50	36,280
3350 41308160	-160	8	160	133	21	27	26	26 ~ 50	37,580
3350 41310090	-SRD10A -90	10	90	63	24	32	32	32 ~ 50	33,690
3350 41310120	-120	10	120	93	24	32	32	32 ~ 50	34,340
3350 41310160	-160	10	160	133	24	32	32	32 ~ 50	35,640
3350 41312090	-SRD12A -90	12	90	63	24	32	37	37 ~ 55	33,690
3350 41312120	-120	12	120	93	24	32	37	37 ~ 70	34,340
3350 41312160	-160	12	160	133	24	32	37	37 ~ 70	35,640
3350 41314090	-SRD14A -90	14	90	63	27	34	37	37 ~ 60	34,990
3350 41314120	-120	14	120	93	27	34	37	37 ~ 70	35,640
3350 41314160	-160	14	160	133	27	34	37	37 ~ 70	36,930
3350 41316090	-SRD16A -90	16	90	63	27	34	40	40 ~ 60	34,990
3350 41316120	-120	16	120	93	27	34	40	40 ~ 70	35,640
3350 41316160	-160	16	160	133	27	34	40	40 ~ 80	36,930
3350 41318105	-SRD18A -105	18	105	78	33	42	40	40 ~ 60	34,990
3350 41318120	-120	18	120	93	33	42	40	40 ~ 70	35,640
3350 41318160	-160	18	160	133	33	42	40	40 ~ 80	36,930
3350 41320105	-SRD20A -105	20	105	78	33	42	42	42 ~ 60	34,990
3350 41320120	-120	20	120	93	33	42	42	42 ~ 70	35,640
3350 41320160	-160	20	160	133	33	42	42	42 ~ 100	36,930
3350 41325105	-SRD25A -105	25	105	78	44	53	48	48 ~ 60	37,580
3350 41325120	-120	25	120	93	44	53	48	48 ~ 70	38,230
3350 41325160	-160	25	160	133	44	53	48	48 ~ 105	39,520
3350 41332105	-SRD32A -105	32	105	78	44	53	52	52 ~ 60	40,170
3350 41332120	-120	32	120	93	44	53	52	52 ~ 70	40,820
3350 41332160	-160	32	160	133	44	53	52	52 ~ 105	42,120

商品コード Code	型式 Model	d	L	L1	D	D1	ℓ1	ℓ	–
3350 41506100	WBT-AHO50A -SRD6A -100	6	100	62	21	27	26	26 ~ 36	42,760
3350 41506120	-120	6	120	82	21	27	26	26 ~ 36	43,410
3350 41506160	-160	6	160	122	21	27	26	26 ~ 36	44,710
3350 41508100	-SRD8A -100	8	100	62	21	27	26	26 ~ 50	42,760
3350 41508120	-120	8	120	82	21	27	26	26 ~ 50	43,410
3350 41508160	-160	8	160	122	21	27	26	26 ~ 50	44,710
3350 41510100	-SRD10A -100	10	100	62	24	32	32	32 ~ 50	38,230
3350 41510120	-120	10	120	82	24	32	32	32 ~ 50	38,880
3350 41510160	-160	10	160	122	24	32	32	32 ~ 50	40,170
3350 41512100	-SRD12A -100	12	100	62	24	32	37	37 ~ 55	38,230
3350 41512120	-120	12	120	82	24	32	37	37 ~ 70	38,880
3350 41512160	-160	12	160	122	24	32	37	37 ~ 70	40,170
3350 41514100	-SRD14A -100	14	100	62	27	34	37	37 ~ 60	39,520
3350 41514120	-120	14	120	82	27	34	37	37 ~ 70	40,170
3350 41514160	-160	14	160	122	27	34	37	37 ~ 70	41,470
3350 41516105	-SRD16A -105	16	105	67	27	34	40	40 ~ 60	39,520
3350 41516120	-120	16	120	82	27	34	40	40 ~ 70	40,170
3350 41516160	-160	16	160	122	27	34	40	40 ~ 80	41,470
3350 41518105	-SRD18A -105	18	105	67	33	42	40	40 ~ 60	39,520
3350 41518120	-120	18	120	82	33	42	40	40 ~ 70	40,170
3350 41518160	-160	18	160	122	33	42	40	40 ~ 80	41,470
3350 41520105	-SRD20A -105	20	105	67	33	42	42	42 ~ 60	39,520
3350 41520120	-120	20	120	82	33	42	42	42 ~ 70	40,170
3350 41520160	-160	20	160	122	33	42	42	42 ~ 100	41,470
3350 41525110	-SRD25A -110	25	110	72	44	53	48	48 ~ 65	40,170
3350 41525135	-135	25	135	97	44	53	48	48 ~ 85	40,820
3350 41525160	-160	25	160	122	44	53	48	48 ~ 110	42,120
3350 41532110	-SRD32A -110	32	110	72	44	53	52	52 ~ 65	42,120
3350 41532135	-135	32	135	97	44	53	52	52 ~ 85	42,760
3350 41532160	-160	32	160	122	44	53	52	52 ~ 110	44,060

1. 超硬シャンク（h6 公差）刃具をご使用下さい。
1. Always use carbide shank tools with h6 tolerance.

加熱装置対応表
Heating device chart

加熱装置 heating device	ホルダ holder	
	SRD ø6 ~ 8	SRD ø10 ~ 32
ISG3430	○	○
SRK-HA1,HB2	×	○

ご注文例 Ordering Example

WBT-AHO40A - SRD10A - 105

AHO シャンクサイズ AHO Shank size	内径 (d) I.D.	突き出し長さ (L) Projection length



SRS

スリムタイプ シュリンカーチャック
Shrink Fit (Slim Type)

New

加熱・冷却により刃具を装着する方式で、精度、把握力に優れています。(スリムタイプ)

Shrinkage method sets a cutting tool firmly by heating and cooling the chuck. High precision and strong chucking. (Slim Type)

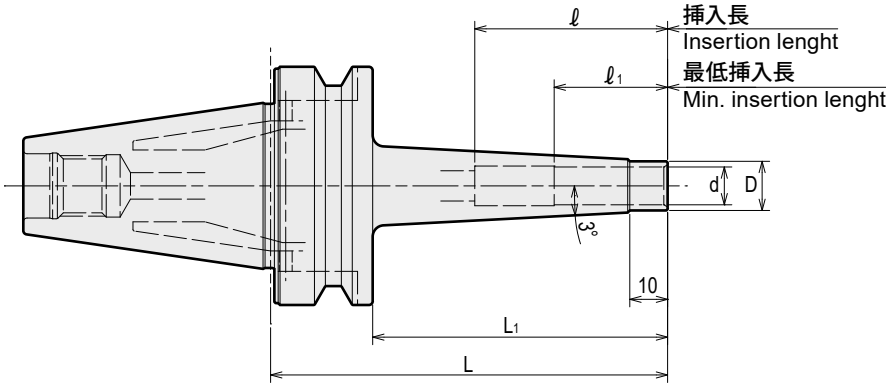

AHO・AシャンクにはBTシャンク用プルスタッドをそのままご利用頂けます。
旧AHOシャンク専用のクーラントパイプ付きプルスタッドはクーラントパイプを取り外せばご利用頂けます。
Retention stud for BT shank can be used as is for AHO·A shank.
Retention stud with coolant pipe for old AHO shank can be used by removing the coolant pipe.

商品コード Code	型式 Model	d	L	L1	D	ℓ1	ℓ	—
3350 31106105	WBT-AHO30A -SRS6A -105	6	105	83	9	26	26〜36	45,360
3350 31106135	-135	6	135	113	9	26	26〜36	46,000
3350 31108105	-SRS8A -105	8	105	83	11	26	26〜50	45,360
3350 31108135	-135	8	135	113	11	26	26〜50	46,000
3350 31110105	-SRS10A -105	10	105	83	13	32	32〜50	40,170
3350 31110135	-135	10	135	113	13	32	32〜50	44,060
3350 31112105	-SRS12A -105	12	105	83	15	37	37〜70	40,170
3350 31112135	-135	12	135	113	15	37	37〜70	44,060
3350 31116105	-SRS16A -105	16	105	83	20	40	40〜80	41,470
3350 31116135	-135	16	135	113	20	40	40〜80	45,360
3350 31306105	WBT-AHO40A -SRS6A -105	6	105	78	9	26	26〜36	38,880
3350 31306135	-135	6	135	108	9	26	26〜36	41,470
3350 31308105	-SRS8A -105	8	105	78	11	26	26〜50	38,880
3350 31308135	-135	8	135	108	11	26	26〜50	41,470
3350 31310105	-SRS10A -105	10	105	78	13	32	32〜50	34,990
3350 31310135	-135	10	135	108	13	32	32〜50	37,580
3350 31310165	-165	10	165	138	13	32	32〜50	40,170
3350 31312105	-SRS12A -105	12	105	78	15	37	37〜70	34,990
3350 31312135	-135	12	135	108	15	37	37〜70	37,580
3350 31312165	-165	12	165	138	15	37	37〜70	40,170
3350 31316105	-SRS16A -105	16	105	78	20	40	40〜80	36,280
3350 31316135	-135	16	135	108	20	40	40〜80	38,880
3350 31316165	-165	16	165	138	20	40	40〜80	41,470
3350 31320105	-SRS20A -105	20	105	78	26	42	42〜85	36,280
3350 31320135	-135	20	135	108	26	42	42〜100	38,880
3350 31320165	-165	20	165	138	26	42	42〜100	41,470

商品コード Code	型式 Model	d	L	L1	D	ℓ1	ℓ	–
3350 31506105	WBT-AHO50A -SRS6A -105	6	105	67	9	26	26〜36	42,760
3350 31506135	-135	6	135	97	9	26	26〜36	45,360
3350 31508105	-SRS8A -105	8	105	67	11	26	26〜50	42,760
3350 31508135	-135	8	135	97	11	26	26〜50	45,360
3350 31510105	-SRS10A -105	10	105	67	13	32	32〜50	38,230
3350 31510135	-135	10	135	97	13	32	32〜50	40,820
3350 31510165	-165	10	165	127	13	32	32〜50	44,710
3350 31510195	-195	10	195	157	13	32	32〜50	46,650
3350 31512105	-SRS12A -105	12	105	67	15	37	37〜70	38,230
3350 31512135	-135	12	135	97	15	37	37〜70	40,820
3350 31512165	-165	12	165	127	15	37	37〜70	44,710
3350 31512195	-195	12	195	157	15	37	37〜70	46,650
3350 31516105	-SRS16A -105	16	105	67	20	40	40〜80	39,520
3350 31516135	-135	16	135	97	20	40	40〜80	42,120
3350 31516165	-165	16	165	127	20	40	40〜80	46,000
3350 31516195	-195	16	195	157	20	40	40〜80	47,950
3350 31520105	-SRS20A -105	20	105	67	26	42	42〜85	39,520
3350 31520135	-135	20	135	97	26	42	42〜100	42,120
3350 31520165	-165	20	165	127	26	42	42〜100	46,000
3350 31520195	-195	20	195	157	26	42	42〜100	47,950

1. 超硬シャンク（h6 公差）刃具をご使用下さい。
1. Always use carbide shank tools with h6 tolerance.

加熱装置対応表 Heating device chart

加熱装置 heating device	ホルダ holder	
	SRS ø6 ～ 8	SRS ø10 ～ 20
ISG3430	○	○
SRK-HA1,HB2	×	○

ご注文例 Ordering Example

BT2 面拘束規格対応
Corresponding to BT two-face contact spindle

WBT-AHO40A - SRS12A - 105

AHO シャンクサイズ AHO Shank size	内径 (d) I.D.	突き出し長さ (L) Projection length



SMH シンクロフィットII SYNCHROFIT II

New

NT独自の弾性体構造によりタップ加工時の負荷を軽減し刃物の寿命が向上！
NT TOOL's unique elastic design reduces tapping stress and improves cutting tool life.

Type1

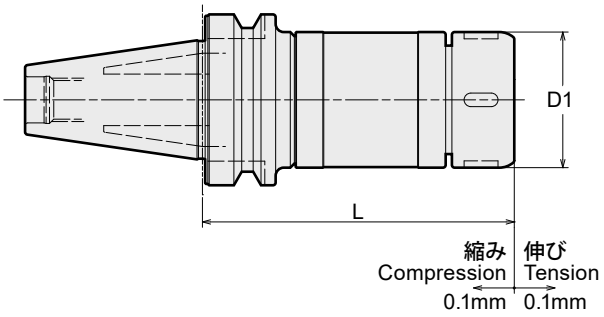

Type2

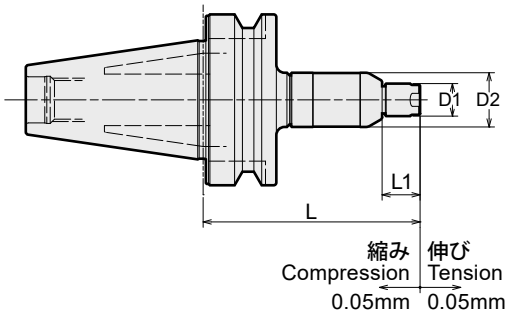

AHO・Aシャンクには BTシャンク用プルスタッドをそのままご利用頂けます。
旧AHOシャンク専用のクーラントパイプ付きプルスタッドはクーラントパイプを取り外せばご利用頂けます。
Retention stud for BT shank can be used as is for AHO-A shank.
Retention stud with coolant pipe for old AHO shank can be used by removing the coolant pipe.

商品コード Code	型式 Model	Type	L	L1	D1	D2	kg	—
3330 60108075	**WBT-AHO30A -SMH8 -75**	3	75	14	12	20	0.4	47,220
3330 60116090	**-SMH16 -90**	1	90	—	32	—	0.7	41,810
3330 60316090	**WBT-AHO40A -SMH16 -90**	1	90	—	32	—	1.1	43,460

1. コレット、スパナは別途ご注文ください。
2. 対応タップサイズはタップコレットディメンションを参照ください。
3. シンクロ機能搭載の機械でご使用ください。
1. Collet and spanner are sold separately.
2. For the corresponding tap size, refer to the tap collet dimension page.
3. Please use with a machine with synchronous function.

ご注文例 Ordering Example

WBT-AHO30A - SMH8 - 75

シャンクサイズ Shank size	ホルダサイズ Holder size	突き出し長さ(L) Projection length

アクセサリ対応表 Accessories

ホルダサイズ Holder Size	コレット Collet		キャップ Nut		スパナ Spanner		トルクレンチ用スパナヘッド Spanner head for torque wrwnch	
	 ER8 : P. 135 ER16,32 : P. 136						 P. 554	
	型式 Model	タップサイズ Tap Size	商品コード Code	型式 Model	商品コード Code	型式 Model	商品コード Code	型式 Model
SMH8	ER8	M1~M3.5 U no.0 ~ U no.6	2451 00000807	**ERP-8T**	0803 00000007	**S-8E**	3150 00001110	**SH-11-10**
SMH16	ER16GH	M3~M12 U no.5~U1/2 PT1/16・PT1/8	2451 00001607	**ERP-16T**	2454 00000032	**FKT-32L**	3150 00003415	**SH-34-15**
SMH32	ER32GH	M10~M20 U3/8~U13/16 PT1/16~PT3/8	2451 00003207	**ERP-32T**	2454 00000050	**FKT-50L**	3150 00005219	**SH-52-19**

スパナヘッドに対応するトルクレンチはP.554を参照ください。
Refer to P.554 for torque wrenches compatible with spanner heads.

MEMO



STM

高さ調整式 シンクロ用タップホルダ
Synchronous Tap Holder With Easy Tool Length Adjustment

New

ガイドリングを手で回すだけで突き出し長さを手軽に調整！
Simple length adjustment - all you have to do is turn the guide ring!

P. 255 参照

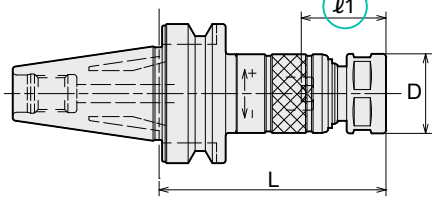

⚠ タップサイズの数値は、J 型（旧 JIS）規格に基づきます。
Tap sizes are based on old JIS standard.

（注）STM8 のキャップ外径寸法は ø19.0 です。
（NOTE）Nut O.D. of STM8 is ø19mm.

⚠ AHO・AシャンクにはBTシャンク用プルスタッドをそのままご利用頂けます。
旧AHOシャンク専用のクーラントパイプ付きプルスタッドはクーラントパイプを取り外せばご利用頂けます。
Retention stud for BT shank can be used as is for AHO·A shank.
Retention stud with coolant pipe for old AHO shank can be used by removing the coolant pipe.

商品コード Code	型式 Model	*	タップサイズ Tap Size	L	D	キャップ Nut	kg	—	コレット Collet	プリセットドライバ Preset Driver	スパナ Spanner
3240 60100075	WBT-AHO30A -STM8 -75	*	J型タップ (Old JIS Taps) M4 ~ M8, U No.8 ~ U5/16 / OSGシンクロタップ (OSG Synchro Taps) M4 ~ M6	75	21	KDP-1414	0.5	39,870	FDC-07	STS-8	市販品二面巾 17mm / Flat 17mm width
3240 60100090	-90			90	21	KDP-1414	0.5	40,010			
3240 60100105	-105			105	21	KDP-1414	0.5	40,010			
3240 60100120	-120			120	21	KDP-1414	0.6	40,150			
3240 60100135	-135			135	21	KDP-1414	0.6	40,290			
3240 60100150	-150			150	21	KDP-1414	0.6	40,290			
3240 61100075	-STM12 -75	*	J型タップ (Old JIS Taps) M4 ~ M12, U No.8 ~ U8/16, PT1/8 / OSGシンクロタップ (OSG Synchro Taps) M4 ~ M10	75	26	HTP-09	0.5	39,870	FSC-09	STS-12	S-1L
3240 61100090	-90			90	26	HTP-09	0.6	40,010			
3240 61100105	-105			105	26	HTP-09	0.6	40,010			
3240 61100120	-120			120	26	HTP-09	0.7	40,150			
3240 61100135	-135			135	26	HTP-09	0.8	40,290			
3240 61100150	-150			150	26	HTP-09	0.8	40,290			
3240 61100165	-165			165	26	HTP-09	0.9	40,430			
3240 63100090	-STM18 -90		J型タップ (Old JIS Taps) M14 ~ M18, U1/2 ~ U3/4, PT1/4 ~ PT3/8 / OSGシンクロタップ (OSG Synchro Taps) M12 ~ M14	90	36	HTP-16	0.7	41,130	FSC-16	STS-18	S-4L
3240 63100105	-105			105	36	HTP-16	0.8	41,270			
3240 63100120	-120			120	36	HTP-16	0.9	41,410			
3240 63100135	-135			135	36	HTP-16	1.0	41,410			
3240 63100150	-150			150	36	HTP-16	1.1	41,550			
3240 63100165	-165			165	36	HTP-16	1.2	41,690			
3240 64100105	-STM30 -105		J型タップ (Old JIS Taps) M20 ~ M30, U7/8 ~ U1-1/8, PT1/2 ~ PT3/4 / OSGシンクロタップ (OSG Synchro Taps) M16 ~ M27	105	46	HTP-22	1.0	48,150	FSC-22	STS-30	S-5L
3240 64100120	-120			120	46	HTP-22	1.2	48,290			
3240 64100135	-135			135	46	HTP-22	1.4	48,430			
3240 64100150	-150			150	46	HTP-22	1.6	48,430			
3240 64100165	-165			165	46	HTP-22	1.7	48,570			
3240 60300090	WBT-AHO40A -STM8 -90		J型タップ (Old JIS Taps) M4 ~ M8, U No.8 ~ U5/16 / OSGシンクロタップ (OSG Synchro Taps) M4 ~ M6	90	21	KDP-1414	1.0	41,410	FDC-07	STS-8	市販品二面巾 17mm / Flat 17mm width
3240 60300105	-105			105	21	KDP-1414	1.0	41,550			
3240 60300120	-120			120	21	KDP-1414	1.0	41,690			
3240 60300135	-135			135	21	KDP-1414		41,830			
3240 60300150	-150			150	21	KDP-1414		41,970			
3240 61300090	-STM12 -90		J型タップ (Old JIS Taps) M4 ~ M12, U No.8 ~ U8/16, PT1/8 / OSGシンクロタップ (OSG Synchro Taps) M4 ~ M10	90	26	HTP-09	1.0	41,410	FSC-09	STS-12	S-1L
3240 61300105	-105			105	26	HTP-09	1.1	41,550			
3240 61300120	-120			120	26	HTP-09	1.1	41,690			
3240 61300135	-135			135	26	HTP-09	1.2	41,830			
3240 61300150	-150			150	26	HTP-09	1.3	41,970			
3240 61300180	-180			180	26	HTP-09	1.4	42,400			
3240 63300105	-STM18 -105		J型タップ (Old JIS Taps) M14 ~ M18, U1/2 ~ U3/4, PT1/4 ~ PT3/8 / OSGシンクロタップ (OSG Synchro Taps) M12 ~ M14	105	36	HTP-16	1.2	42,820	FSC-16	STS-18	S-4L
3240 63300120	-120			120	36	HTP-16	1.3	42,960			
3240 63300135	-135			135	36	HTP-16	1.4	43,100			
3240 63300150	-150			150	36	HTP-16	1.5	43,240			
3240 63300180	-180			180	36	HTP-16	1.8	43,520			
3240 64300120	-STM30 -120		J型タップ (Old JIS Taps) M20 ~ M30, U7/8 ~ U1-1/8, PT1/2 ~ PT3/4 / OSGシンクロタップ (OSG Synchro Taps) M16 ~ M27	120	46	HTP-22	1.5	49,840	FSC-22	STS-30	S-5L
3240 64300135	-135			135	46	HTP-22	1.7	49,980			
3240 64300150	-150			150	46	HTP-22		50,120			
3240 64300180	-180			180	46	HTP-22	2.3	50,540			

商品コード Code	型式 Model	*	タップサイズ Tap Size	L	D	キャップ Nut	kg	–	コレット Collet	プリセットドライバ Preset Driver	スパナ Spanner
3240 60500090	WBT-AHO50A -STM8 -90	*	J型タップ (Old JIS Taps) M4 ~ M8, U No.8 ~ U5/16 OSGシンクロタップ (OSG Synchro Taps) M4 ~ M6	90	21	KDP-1414		45,630	FDC-07	STS-8	市販品 二面巾 17mm Flat 17mm width
3240 60500105	-105			105	21	KDP-1414		45,910			
3240 60500120	-120			120	21	KDP-1414		46,330			
3240 60500135	-135			135	21	KDP-1414		46,750			
3240 60500150	-150			150	21	KDP-1414		47,170			
3240 60500165	-165			165	21	KDP-1414		48,010			
3240 61500090	-STM12 -90	*	J型タップ (Old JIS Taps) M4 ~ M12, U No.8 ~ U8/16, PT1/8 OSGシンクロタップ (OSG Synchro Taps) M4 ~ M10	90	26	HTP-09	2.8	45,630	FSC-09	STS-12	S-1L
3240 61500105	-105			105	26	HTP-09	2.9	45,910			
3240 61500120	-120			120	26	HTP-09	2.9	46,330			
3240 61500135	-135			135	26	HTP-09		46,750			
3240 61500150	-150			150	26	HTP-09	3.0	47,170			
3240 61500180	-180			180	26	HTP-09	3.1	48,010			
3240 63500105	-STM18 -105		J型タップ (Old JIS Taps) M14 ~ M18, U1/2 ~ U3/4, PT1/4 ~ PT3/8 OSGシンクロタップ (OSG Synchro Taps) M12 ~ M14	105	36	HTP-16	3.0	47,170	FSC-16	STS-18	S-4L
3240 63500120	-120			120	36	HTP-16	3.1	47,590			
3240 63500135	-135			135	36	HTP-16	3.2	48,010			
3240 63500150	-150			150	36	HTP-16		48,430			
3240 63500180	-180			180	36	HTP-16	3.5	49,280			
3240 64500120	-STM30 -120		J型タップ (Old JIS Taps) M20 ~ M30, U7/8 ~ U1-1/8, PT1/2 ~ PT3/4 OSGシンクロタップ (OSG Synchro Taps) M16 ~ M27	120	46	HTP-22	3.2	54,470	FSC-22	STS-30	S-5L
3240 64500135	-135			135	46	HTP-22		54,890			
3240 64500150	-150			150	46	HTP-22		55,310			
3240 64500180	-180			180	46	HTP-22		56,160			
3240 64500210	-210			210	46	HTP-22	4.3	57,000			

1. コレット、スパナ、プリセットドライバは別途ご注文下さい。
2. ℓ1寸法は下記表を参照下さい。＊のサイズについては、ℓ1寸法表の＊欄を参照下さい。
3. M4 未満のタップサイズについてはSTM8 サイズにて加工していただくことが可能です。
   使用するコレットは以下の通りです。
   M1 ～ M2.6 使用コレット FDC-03007-※※
   M3 ～ M3.5 使用コレット FDC-04007-※※
   なお上記の使用方法ではタップ四角部を使用したドライブ機能はありません。

1. Collet, spanner and preset driver are sold separatey.
2. Please see below for ℓ1 dimension. For models with ＊, please see ℓ1 (＊) row in the below chart.
3. Tap holes smaller than M4 can be made by STM8. Collets to be used are as follows.
   M1-M2.6: FDC-03007-※※
   M3-M3.5: FDC-04007-※※
   Tap drive will not be used for the above usages.

ご注文例 Ordering Example

WBT-AHO40A - STM18 - 120

AHO シャンクサイズ AHO Shank size / ホルダサイズ Holder size / 突き出し長さ (L) Projection length

コレット Collet FDC P. 092 FSC P. 140

プリセットドライバ Preset driver P. 142

スパナ Spanner P. 142

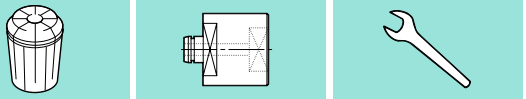

STM ℓ1寸法　ℓ1 Dimension for STM

	J型タップ Old JIS Taps タップサイズ Tap sizes			ℓ1	ℓ1(*)	OSG高速シンクロタップ OSG Synchro Taps タップサイズ Tap sizes	ℓ1	ℓ1(*)	YAMAWA Xシリーズ YAMAWA X Series タップサイズ Tap sizes	ℓ1	ℓ1(*)
センタースルーしない場合 Without center through coolant	M 4 ~ 6	U No.8 ~ 1/4	—	21 ~ 35	21 ~ 26	M 4 ~ 6	21 ~ 35	21 ~ 26	M6, M8	23 ~ 37	23 ~ 28
	M 7 ~ 12	U 5/16 ~ U7/16	PT1/8	23 ~ 37	23 ~ 28	M 8 ~ 10	23 ~ 37	23 ~ 28	M10, M12	28 ~ 42	—
	M13 ~ 15	U 1/2 ~ 5/8	PT1/4	28 ~ 42	—	M12 ~ 14	28 ~ 42	—	—	—	—
	M16 ~ 17	—	—	32 ~ 46	—	M16 ~ 27	33 ~ 47	—	—	—	—
	M18 ~ 27	U 3/4 ~ U1	PT3/8 ~ 5/8	33 ~ 47	—	—	—	—	—	—	—
	M30	U1 ~ 1/8	PT3/4	38 ~ 52	—	—	—	—	—	—	—
STM8 センタースルー使用時 With center through coolant	M4 ~ 6	U No.8 ~ 1/4	—	25 ~ 35	25 ~ 26	M4 ~ 6	25 ~ 35	25 ~ 26	M6	26 ~ 37	26 ~ 28
	M7 ~ 8	U5/16	—	26 ~ 37	26 ~ 28	—	—	—	—	—	—
STM12 ~ STM30 センタースルー使用時 With center through coolant	M 4 ~ 6	U No.8 ~ 1/4	—	24 ~ 35	24 ~ 26	M 4 ~ 6	24 ~ 35	24 ~ 26	M6	25 ~ 37	25 ~ 28
	M 7 ~ 10	U 5/16 ~ 3/8	—	25 ~ 37	25 ~ 28	M 8 ~ 10	26 ~ 37	26 ~ 28	M8	26 ~ 37	26 ~ 28
	M11 ~ 12	U 7/16	PT 1/8	26 ~ 37	26 ~ 28	M12	33 ~ 42	—	M10	33 ~ 42	—
	—	U1/2	—	32 ~ 42	—	M14	34 ~ 42	—	M12	34 ~ 42	—
	M13 ~ 15	U9/16	—	33 ~ 42	—	M16 ~ 20	40 ~ 47	—			
	—	U5/8	PT1/4	34 ~ 42	—	M22 ~ 27	44 ~ 47	—			
	M16	—	—	35 ~ 46	—						
	M18	U 3/4	PT3/8	36 ~ 47	—						
	M20 ~ 21	—	PT1/2	40 ~ 47	—						
	M22	U 7/8	—	41 ~ 47	—						
	M23	—	—	42 ~ 47	—						
	M24 ~ 25	—	PT5/8	43 ~ 47	—						
	M26 ~ 27	U1	—	44 ~ 47	—						
	M28	—	—	45 ~ 52	—						
	M30	—	PT3/4	46 ~ 52	—						
	—	U 1 ~ 1/8	—	48 ~ 52	—						



MTA

モールステーパホルダ
Morse Taper Holder

New

タング付モールステーパシャンク用。
For Morse taper shank with tang.

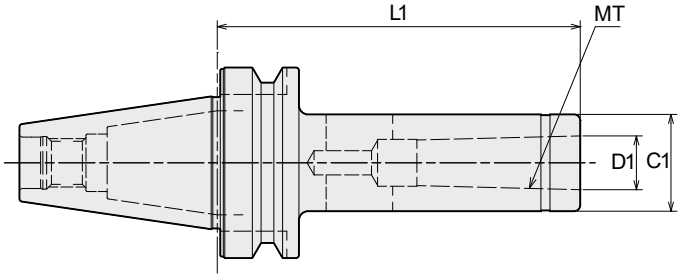

AHO・AシャンクにはBTシャンク用プルスタッドをそのままご利用頂けます。
旧AHOシャンク専用のクーラントパイプ付きプルスタッドはクーラントパイプを取り外せばご利用頂けます。
Retention stud for BT shank can be used as is for AHO·A shank.
Retention stud with coolant pipe for old AHO shank can be used by removing the coolant pipe.

商品コード Code	型式 Model	MT	L1	D1	C1	kg	—
3290 60101105	**WBT-AHO30A -MTA1 -105**	1	105	12.065	25	0.5	18,570
3290 60102120	**-MTA2 -120**	2	120	17.780	32	0.8	20,520
3290 60103135	**-MTA3 -135**	3	135	23.825	40	1.1	22,890
3290 60301120	**WBT-AHO40A -MTA1 -120**	1	120	12.065	25	1.1	22,890
3290 60302120	**-MTA2 -120**	2	120	17.780	32	1.2	22,890
3290 60303135	**-MTA3 -135**	3	135	23.825	40	1.5	22,890
3290 60304165	**-MTA4 -165**	4	165	31.267	50	2.1	24,300
3290 60501120	**WBT-AHO50A -MTA1 -120**	1	120	12.065	25	2.8	34,340
3290 60501180	**-180**	1	180	12.065	25	3.0	37,260
3290 60502135	**-MTA2 -135**	2	135	17.780	32	3.1	34,340
3290 60502180	**-180**	2	180	17.780	32	3.3	37,260
3290 60503150	**-MTA3 -150**	3	150	23.825	40	3.4	34,340
3290 60503180	**-180**	3	180	23.825	40	3.6	37,260
3290 60504180	**-MTA4 -180**	4	180	31.267	50	4.1	37,260
3290 60505210	**-MTA5 -210**	5	210	44.399	65	5.3	52,160

ご注文例 Ordering Example

WBT-AHO40 - MTA1 - 120

- WBT-AHO40: AHO シャンクサイズ / AHO Shank size
- MTA1: MT1
- 120: 突き出し長さ(L1) / Projection length



SL2 サイドロックホルダ Side Lock Holder

New

JISフラット付ストレートシャンクエンドミル用。
For JIS straight shank endmill with flat.



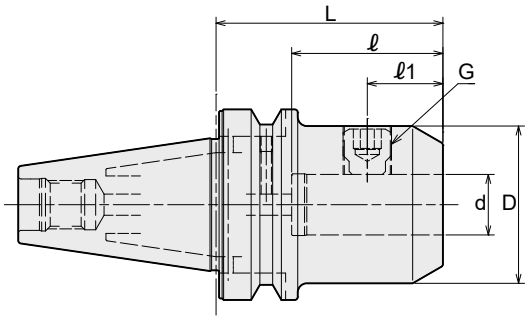

AHO・Aシャンクには BTシャンク用プルスタッドをそのままご利用頂けます。
旧AHOシャンク専用のクーラントパイプ付きプルスタッドはクーラントパイプを取り外せばご利用頂けます。
Retention stud for BT shank can be used as is for AHO·A shank.
Retention stud with coolant pipe for old AHO shank can be used by removing the coolant pipe.

商品コード Code	型式 Model	d (H6)	D	L	ℓ 1	ℓ 2	ℓ	G	G	kg	¥
3300 60106060	**WBT-AHO30A -SL2 -6-60**	6	25	60	18	-	36	M6	M6	0.5	21,380
3300 60108060	**-8-60**	8	28	60	18	-	36	M8	M8	0.5	21,380
3300 60110060	**-10-60**	10	35	60	20	-	40	M10	M10	0.6	21,380
3300 60112075	**-12-75**	12	42	75	22.5	-	45	M12	M12	0.8	22,680
3300 60116090	**-16-90**	16	48	90	24	-	48	M14	M14	1.2	22,680
3300 60120090	**-20-90**	20	52	90	25	-	50	M16	M16	1.2	22,680
3300 60306075	**WBT-AHO40A -SL2 -6-75**	6	25	75	18	-	36	M6	M6	1.1	22,890
3300 60308075	**-8-75**	8	28	75	18	-	36	M8	M8	1.1	22,890
3300 60310075	**-10-75**	10	35	75	20	-	40	M10	M10	1.2	22,890
3300 60312075	**-12-75**	12	42	75	22.5	-	45	M12	M12	1.4	22,890
3300 60316075	**-16-75**	16	48	75	24	-	48	M14	M14	1.5	24,190
3300 60320075	**-20-75**	20	52	75	25	-	50	M16	M16	1.5	24,190
3300 60325090	**-25-90**	25	65	90	24	25	56	M18	M18	2.2	24,190
3300 60332120	**-32-120**	32	72	120	24	28	60	M20	M20	3.2	24,190
3300 60506090	**WBT-AHO50A -SL2 -6-90**	6	25	90	18	-	36	M6	M6	2.9	33,150
3300 60508090	**-8-90**	8	28	90	18	-	36	M8	M8	2.9	33,150
3300 60510090	**-10-90**	10	35	90	20	-	40	M10	M10	3.1	33,150
3300 60512090	**-12-90**	12	42	90	22.5	-	45	M12	M12	3.2	33,150
3300 60516090	**-16-90**	16	48	90	24	-	48	M14	M14	3.4	33,690
3300 60520090	**-20-90**	20	52	90	25	-	50	M16	M16	3.4	33,690
3300 60525105	**-25-105**	25	65	105	24	25	56	M18	M18	4.2	33,690
3300 60532120	**-32-120**	32	72	120	24	28	60	M20	M20	4.8	33,690
3300 60540120	**-40-120**	40	80	120	30	32	70	M20	M20	5.2	34,560
3300 60542120	**-42-120**	42	82	120	30	32	70	M20	M20	5.2	34,560

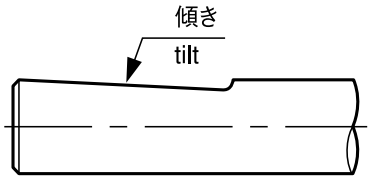

シャンク切り欠き面が傾いている工具をご使用になる場合は工具に合わせた形状のホルダを製作対応致します。
弊社までお問合せ下さい。
Please contact NT if the cutting tool has tilted flat on the shank.
Special tool holder that matches to the tilted flat can be manufactureed .

ご注文例 Ordering Example

WBT-AHO40A - SL2-6 - 75

AHO シャンクサイズ AHO Shank size	内径 (d) I.D.	突き出し長さ (L) Projection length



SLD

サイドロックホルダ
Side Lock Holder

New

フラット付ストレートシャンクで、つば付きの刃物専用です。
For use with straight shank cutting tools with a flat and a flange.

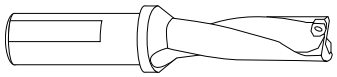

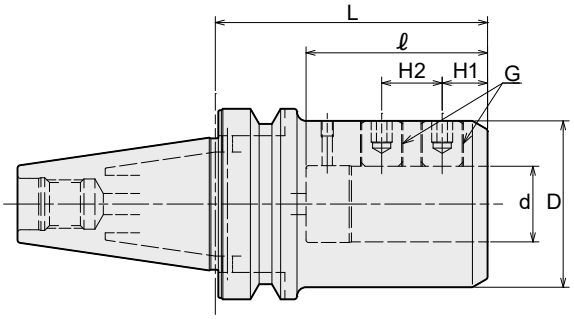

AHO・AシャンクにはBTシャンク用プルスタッドをそのままご利用頂けます。
旧AHOシャンク専用のクーラントパイプ付きプルスタッドはクーラントパイプを取り外せばご利用頂けます。
Retention stud for BT shank can be used as is for AHO·A shank.
Retention stud with coolant pipe for old AHO shank can be used by removing the coolant pipe.

商品コード Code	型式 Model	d	L	ℓ	D	H1	H2	M	—
3300 61120075	**WBT-AHO30A -SLD20 -75**	20	75	55	50	14	14	10	24,840
3300 61125080	**-SLD25 -80**	25	80	55	55	15	20	14	28,560
3300 61132085	**-SLD32 -85**	32	85	63	62	15	20	16	31,050
3300 61320090	**WBT-AHO40A -SLD20 -90**	20	90	55	50	14	14	10	27,320
3300 61320105	**-105**	20	105	55	50	14	14	10	28,560
3300 61325090	**-SLD25 -90**	25	90	60	55	15	20	14	28,560
3300 61325105	**-105**	25	105	60	55	15	20	14	29,800
3300 61332090	**-SLD32 -90**	32	90	65	62	15	20	16	28,560
3300 61332105	**-105**	32	105	65	62	15	20	16	29,800
3300 61332135	**-135**	32	135	65	62	15	20	16	32,290
3300 61340090	**-SLD40 -90**	40	90	75	70	15	25	16	37,260
3300 61520090	**WBT-AHO50A -SLD20 -90**	20	90	55	50	14	14	10	37,260
3300 61520135	**-135**	20	135	55	50	14	14	10	40,350
3300 61520165	**-165**	20	165	55	50	14	14	10	42,220
3300 61520200	**-200**	20	200	55	50	14	14	10	65,820
3300 61520250	**-250**	20	250	55	50	14	14	10	72,030
3300 61525105	**-SLD25 -105**	25	105	60	55	15	20	14	39,740
3300 61525135	**-135**	25	135	60	55	15	20	14	41,600
3300 61525165	**-165**	25	165	60	55	15	20	14	43,470
3300 61525200	**-200**	25	200	60	55	15	20	14	66,440
3300 61525250	**-250**	25	250	60	55	15	20	14	72,650
3300 61532105	**-SLD32 -105**	32	105	65	62	15	20	16	39,740
3300 61532135	**-135**	32	135	65	62	15	20	16	41,600
3300 61532165	**-165**	32	165	65	62	15	20	16	43,470
3300 61532200	**-200**	32	200	65	62	15	20	16	66,440
3300 61532250	**-250**	32	250	65	62	15	20	16	72,650
3300 61540105	**-SLD40 -105**	40	105	75	70	15	25	16	42,220
3300 61540135	**-135**	40	135	75	70	15	25	16	44,080
3300 61540165	**-165**	40	165	75	70	15	25	16	45,950
3300 61540200	**-200**	40	200	75	70	15	25	16	68,310
3300 61540250	**-250**	40	250	75	70	15	25	16	74,520
3300 61550105	**-SLD50 -105**	50	105	85	80	15	25	16	52,160
3300 61550150	**-150**	50	150	85	80	15	25	16	57,740

ご注文例 Ordering Example

WBT-AHO40A - SLD20 - 75

AHO シャンクサイズ AHO Shank size	内径 (d) I.D.	突き出し長さ (L) Projection length

MEMO



FMH・A

オイルホール穴付カッター用 フェイスミルアーバ
Face Mill Arbor (For Cutters with Oil Hole)

New

ホルダインロー端面部からオイルホール穴付カッターへクーラント供給できます。
Coolant flows from the end face of centering location to cutter with oil hole.

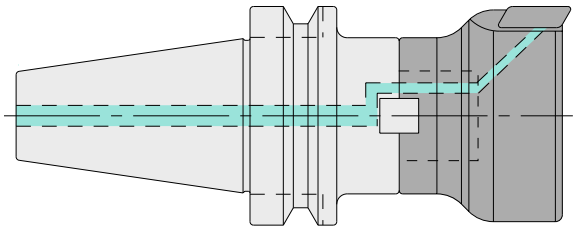

Type1

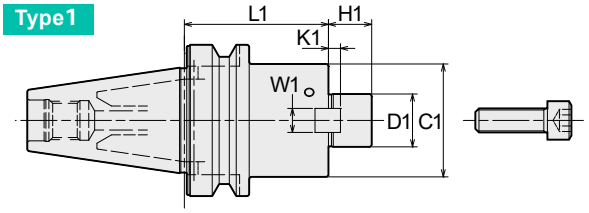

Type2

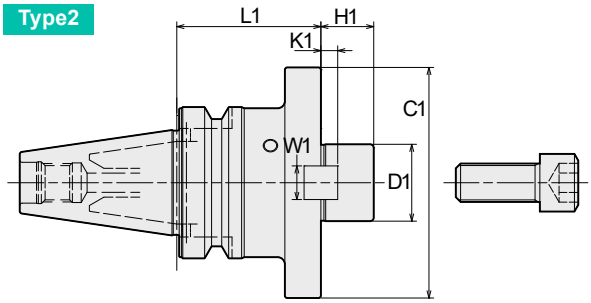

Type3

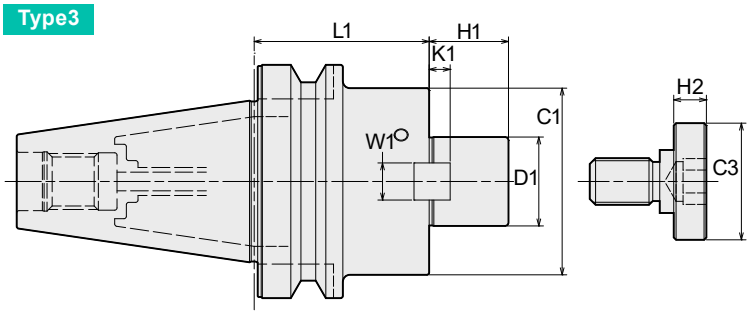

AHO・AシャンクにはBTシャンク用プルスタッドをそのままご利用頂けます。
旧AHOシャンク専用のクーラントパイプ付きプルスタッドはクーラントパイプを取り外せばご利用頂けます。
Retention stud for BT shank can be used as is for AHO·A shank.
Retention stud with coolant pipe for old AHO shank can be used by removing the coolant pipe.

商品コード Code	型式 Model			Type	D1 (h6)	L1	C1	H1	W1	K1	C3	H2	kg	—	締付ボルト Clamp bolt
3230 66116045	WBT-AHO30A	-FMH16A	-34 -45	1	16	45	34	17	8	5	—	—	0.5	23,690	M8
3230 66116060			-60	1	16	60	34	17	8	5	—	—	0.5	23,690	
3230 66122045		-FMH22A	-47 -45	2	22	45	47	18	10	5	—	—	0.6	24,200	M10
3230 66122060			-60	2	22	60	47	18	10	5	—	—	0.8	24,200	
3230 66123045		-FMH22.225A	-47 -45	2	22.225	45	47	17	8	3.5	—	—	0.6	24,200	
3230 66123060			-60	2	22.225	60	47	17	8	3.5	—	—	0.8	24,200	
3230 66125045		-FMH25.4A	-60 -45	2	25.4	45	60	22	9.5	5	—	—	0.7	24,200	M12
3230 66125060			-60	2	25.4	60	60	22	9.5	5	—	—	0.9	24,200	
3230 66127045		-FMH27A	-60 -45	2	27	45	60	20	12	6	—	—	0.8	24,200	
3230 66127060			-60	2	27	60	60	20	12	6	—	—	0.9	24,200	
3230 66316045	WBT-AHO40A	-FMH16A	-34 -45	1	16	45	34	17	8	5	—	—	0.9	24,200	M8
3230 66316060			-60	1	16	60	34	17	8	5	—	—	1.0	24,200	
3230 66316075			-75	1	16	75	34	17	8	5	—	—	1.1	24,720	
3230 66316090			-90	1	16	90	34	17	8	5	—	—		24,720	
3230 66322045		-FMH22A	-47 -45	1	22	45	47	18	10	5	—	—	1.1	28,220	M10
3230 66322060			-60	1	22	60	47	18	10	5	—	—	1.3	28,730	
3230 66322075			-75	1	22	75	47	18	10	5	—	—	1.5	29,040	
3230 66322090			-90	1	22	90	47	18	10	5	—	—	1.7	29,560	
3230 67322045			-60 -45	1	22	45	60	18	10	5	—	—		28,220	
3230 67322060			-60	1	22	60	60	18	10	5	—	—		28,730	
3230 67322075			-75	1	22	75	60	18	10	5	—	—	1.9	29,040	
3230 67322090			-90	1	22	90	60	18	10	5	—	—		29,560	
3230 66323045		-FMH22.225A	-47 -45	1	22.225	45	47	17	8	3.5	—	—		28,220	
3230 66323060			-60	1	22.225	60	47	17	8	3.5	—	—		28,730	
3230 66323075			-75	1	22.225	75	47	17	8	3.5	—	—		29,040	
3230 66323090			-90	1	22.225	90	47	17	8	3.5	—	—		29,560	
3230 67323045			-60 -45	1	22.225	45	60	17	8	3.5	—	—		28,220	
3230 67323060			-60	1	22.225	60	60	17	8	3.5	—	—		28,730	
3230 67323075			-75	1	22.225	75	60	17	8	3.5	—	—		29,040	
3230 67323090			-90	1	22.225	90	60	17	8	3.5	—	—	2.2	29,560	
3230 66325060		-FMH25.4A	-60 -60	1	25.4	60	60	22	9.5	5	—	—	1.6	28,730	M12
3230 66325075			-75	1	25.4	75	60	22	9.5	5	—	—		29,040	
3230 66325090			-90	1	25.4	90	60	22	9.5	5	—	—		29,560	
3230 66327060		-FMH27A	-60 -60	1	27	60	60	20	12	6	—	—	1.6	28,840	
3230 66327075			-75	1	27	75	60	20	12	6	—	—		29,250	
3230 66327090			-90	1	27	90	60	20	12	6	—	—	2.2	29,760	
3230 67327060			-76 -60	2	27	60	76	20	12	6	—	—		28,840	
3230 67327075			-75	2	27	75	76	20	12	6	—	—		29,250	
3230 67327090			-90	2	27	90	76	20	12	6	—	—	2.5	29,760	
3230 66331060		-FMH31.75A	-76 -60	2	31.75	60	76	30	12.7	7	—	—		29,040	M16
3230 66331075			-75	2	31.75	75	76	30	12.7	7	—	—		29,560	
3230 66331090			-90	2	31.75	90	76	30	12.7	7	—	—		29,970	
3230 67331060			-96 -60	2	31.75	60	96	30	12.7	7	—	—		29,040	
3230 67331075			-75	2	31.75	75	96	30	12.7	7	—	—		29,560	
3230 67331090			-90	2	31.75	90	96	30	12.7	7	—	—		29,970	
3230 66332060		-FMH32A	-96 -60	2	32	60	96	22	14	7	—	—		29,040	
3230 66332075			-75	2	32	75	96	22	14	7	—	—		29,560	
3230 66332090			-90	2	32	90	96	22	14	7	—	—		29,970	

商品コード Code	型式 Model			Type	D1 (h6)	L1	C1	H1	W1	K1	C3	H2	kg	—	締付ボルト Clamp bolt
3230 66516045	WBT-AHO50A	-FMH16A	-34 -45	1	16	45	34	17	8	5	—	—	6.5	38,930	
3230 66516090			-90	1	16	90	34	17	8	5	—	—		39,340	
3230 66516150			-150	1	16	150	34	17	8	5	—	—	3.5	39,860	M8
3230 66516200			-200	1	16	200	34	17	8	5	—	—		41,500	
3230 66516250			-250	1	16	250	34	17	8	5	—	—	4.0	70,560	
3230 66516300			-300	1	16	300	34	17	8	5	—	—		84,000	
3230 66522045		-FMH22A	-47 -45	1	22	45	47	18	10	5	—	—	2.9	38,930	
3230 66522090			-90	1	22	90	47	18	10	5	—	—	3.4	42,120	
3230 66522150			-150	1	22	150	47	18	10	5	—	—	4.2	45,110	
3230 66522200			-200	1	22	200	47	18	10	5	—	—	4.8	45,520	
3230 66522250			-250	1	22	250	47	18	10	5	—	—	5.4	70,560	
3230 66522300			-300	1	22	300	47	18	10	5	—	—		84,000	
3230 67522045			-60 -45	1	22	45	60	18	10	5	—	—	2.9	38,930	
3230 67522090			-90	1	22	90	60	18	10	5	—	—	3.9	42,120	
3230 67522150			-150	1	22	150	60	18	10	5	—	—	5.2	45,110	
3230 67522200			-200	1	22	200	60	18	10	5	—	—		45,520	
3230 67522250			-250	1	22	250	60	18	10	5	—	—	7.2	70,560	
3230 67522300			-300	1	22	300	60	18	10	5	—	—		84,000	M10
3230 66523045		-FMH22.225A	-47 -45	1	22.225	45	47	17	8	3.5	—	—		38,930	
3230 66523090			-90	1	22.225	90	47	17	8	3.5	—	—		42,120	
3230 66523150			-150	1	22.225	150	47	17	8	3.5	—	—		45,110	
3230 66523200			-200	1	22.225	200	47	17	8	3.5	—	—		45,520	
3230 66523250			-250	1	22.225	250	47	17	8	3.5	—	—		70,560	
3230 66523300			-300	1	22.225	300	47	17	8	3.5	—	—		84,000	
3230 67523045			-60 -45	1	22.225	45	60	17	8	3.5	—	—		38,930	
3230 67523090			-90	1	22.225	90	60	17	8	3.5	—	—		42,120	
3230 67523150			-150	1	22.225	150	60	17	8	3.5	—	—	5.2	45,110	
3230 67523200			-200	1	22.225	200	60	17	8	3.5	—	—		45,520	
3230 67523250			-250	1	22.225	250	60	17	8	3.5	—	—		70,560	
3230 67523300			-300	1	22.225	300	60	17	8	3.5	—	—		84,000	
3230 66525045		-FMH25.4A	-60 -45	1	25.4	45	60	22	9.5	5	—	—	2.9	38,930	
3230 66525090			-90	1	25.4	90	60	22	9.5	5	—	—	3.9	42,120	
3230 66525150			-150	1	25.4	150	60	22	9.5	5	—	—	5.2	45,110	
3230 66525200			-200	1	25.4	200	60	22	9.5	5	—	—	6.2	45,620	
3230 66525250			-250	1	25.4	250	60	22	9.5	5	—	—	7.3	70,560	
3230 66525300			-300	1	25.4	300	60	22	9.5	5	—	—		84,000	
3230 66527045		-FMH27A	-60 -45	1	27	45	60	20	12	6	—	—		38,930	
3230 66527090			-90	1	27	90	60	20	12	6	—	—	3.9	42,120	
3230 66527150			-150	1	27	150	60	20	12	6	—	—		45,110	
3230 66527200			-200	1	27	200	60	20	12	6	—	—		45,620	
3230 66527250			-250	1	27	250	60	20	12	6	—	—		71,600	
3230 66527300			-300	1	27	300	60	20	12	6	—	—		85,610	
3230 67527045			-76 -45	1	27	45	76	20	12	6	—	—		38,930	
3230 67527090			-90	1	27	90	76	20	12	6	—	—	4.6	42,120	
3230 67527150			-150	1	27	150	76	20	12	6	—	—	6.7	45,110	
3230 67527200			-200	1	27	200	76	20	12	6	—	—		45,620	
3230 67527250			-250	1	27	250	76	20	12	6	—	—		71,600	
3230 67527300			-300	1	27	300	76	20	12	6	—	—	11.8	85,610	M12
3230 66531045		-FMH31.75A	-76 -45	1	31.75	45	76	30	12.7	7	—	—	3.1	38,930	
3230 66531105			-105	1	31.75	105	76	30	12.7	7	—	—	5.2	44,180	
3230 66531150			-150	1	31.75	150	76	30	12.7	7	—	—	6.7	45,110	
3230 66531200			-200	1	31.75	200	76	30	12.7	7	—	—		45,620	
3230 67531045			-96 -45	1	31.75	45	96	30	12.7	7	—	—	3.3	38,930	
3230 67531105			-105	1	31.75	105	96	30	12.7	7	—	—	6.6	44,180	
3230 67531150			-150	1	31.75	150	96	30	12.7	7	—	—	9.1	45,110	
3230 67531200			-200	1	31.75	200	96	30	12.7	7	—	—		45,620	M16
3230 66532045		-FMH32A	-96 -45	1	32	45	96	22	14	7	—	—		38,930	
3230 66532105			-105	1	32	105	96	22	14	7	—	—	6.6	44,180	
3230 66532150			-150	1	32	150	96	22	14	7	—	—		45,110	
3230 66532200			-200	1	32	200	96	22	14	7	—	—		53,860	
3230 66538045		-FMH38.1A	-80 -45	3	38.1	45	80	34	12.7	7	50	14		38,930	
3230 66538075			-75	3	38.1	75	80	34	12.7	7	50	14		42,120	
3230 66538105			-105	3	38.1	105	80	34	12.7	7	50	14		44,180	
3230 66538150			-150	3	38.1	150	80	34	12.7	7	50	14		45,110	
3230 67538045			-100 -45	3	38.1	45	100	34	12.7	7	50	14		38,930	
3230 67538075			-75	3	38.1	75	100	34	12.7	7	50	14		42,120	
3230 67538105			-105	3	38.1	105	100	34	12.7	7	50	14		44,180	MBAH-M20
3230 67538150			-150	3	38.1	150	100	34	12.7	7	50	14		45,110	
3230 66540045		-FMH40A	-100 -45	3	40	45	100	26	16	8.5	50	14	3.5	38,930	
3230 66540075			-75	3	40	75	100	26	16	8.5	50	14	5.3	42,120	
3230 66540105			-105	3	40	105	100	26	16	8.5	50	14		44,180	
3230 66540150			-150	3	40	150	100	26	16	8.5	50	14	9.8	45,110	
3230 66551045		-FMH50.8A	-100 -45	3	50.8	45	100	36	19.05	10	65	14		38,930	
3230 66551075			-75	3	50.8	75	100	36	19.05	10	65	14	5.7	42,120	MBAH-M24
3230 66551105			-105	3	50.8	105	100	36	19.05	10	65	14	7.4	44,180	
3230 66551150			-150	3	50.8	150	100	36	19.05	10	65	14		45,110	

締め付けボルトは付属しています。
Clamp bolt is Included.

ご注文例 Ordering Example

WBT-AHO50A - FMH31.75A - 76 - 45

AHO シャンクサイズ AHO Shank size	インロー径 D1	フランジ径 C1	突き出し長さ (L1) Projection length



FMA・A フェイスミルアーバ Face Mill Arbor

New

JIS B4113 正面フライス用。
For JIS B4113 face mill.

Type1

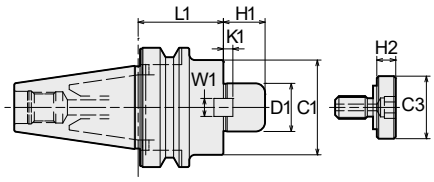

Type2

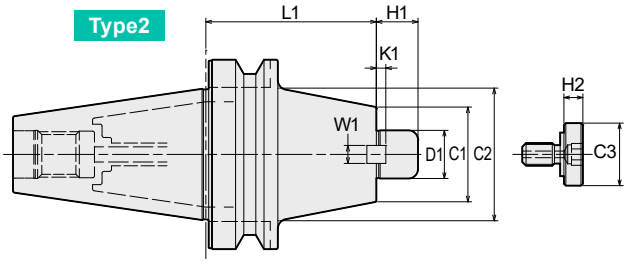

Type3

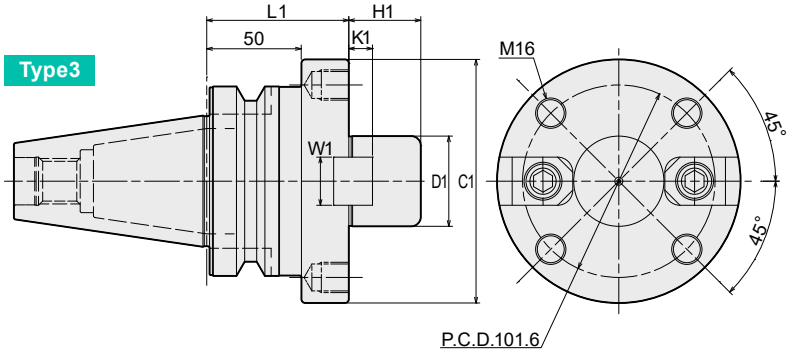

Type4

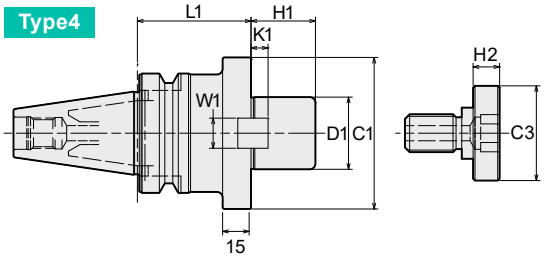

AHO・Aシャンクには BTシャンク用プルスタッドをそのままご利用頂けます。
旧AHOシャンク専用のクーラントパイプ付きプルスタッドはクーラントパイプを取り外せばご利用頂けます。
Retention stud for BT shank can be used as is for AHO·A shank.
Retention stud with coolant pipe for old AHO shank can be used by removing the coolant pipe.

商品コード Code	型式 Model	*	Type	D1 (h6)	L1	C1	C2	H1	W1	K1	C3	H2	kg	—	締付ボルト Clamp Bolt	参考カッター径 Cutter dia. example
3230 76123045	**WBT-AHO30A -FMA22.225A -45**		1	22.225	45	42	-	18	8	4	-	-	0.5	14,830	M10	50
3230 76123060	**-60**		1	22.225	60	42	-	18	8	4	-	-	0.6	14,830		
3230 76125045	**-FMA25.4A -45**		4	25.4	45	50	-	22	9.5	5	33	10	0.7	14,830	MBA-M12	76
3230 76125060	**-60**		4	25.4	60	50	-	22	9.5	5	33	10	0.8	14,830		
3230 76325045	**WBT-AHO40A -FMA25.4A -45**		1	25.4	45	50	-	22	9.5	5	33	10		18,540	MBA-M12	76
3230 76325060	**-60**		1	25.4	60	50	-	22	9.5	5	33	10	1.4	18,540		
3230 76325075	**-75**		1	25.4	75	50	-	22	9.5	5	33	10	1.6	19,770		
3230 76325090	**-90**		1	25.4	90	50	-	22	9.5	5	33	10	1.8	19,770		
3230 76331045	**-FMA31.75A -45**		1	31.75	45	60	-	30	12.7	7	40	10	1.4	18,540	MBA-M16	102
3230 76331060	**-60**		1	31.75	60	60	-	30	12.7	7	40	10		18,540		
3230 76331075	**-75**		1	31.75	75	60	-	30	12.7	7	40	10		19,770		
3230 76331090	**-90**		1	31.75	90	60	-	30	12.7	7	40	10	2.3	19,770		
3230 76338060	**-FMA38.1A -60**		4	38.1	60	80	-	34	15.9	9	50	14	2.2	22,240	MBA-M20	127
3230 76338075	**-75**		4	38.1	75	80	-	34	15.9	9	50	14		23,480		
3230 76338090	**-90**		4	38.1	90	80	-	34	15.9	9	50	14		23,480		

商品コード Code	型式 Model		*	Type	D1 (h6)	L1	C1	C2	H1	W1	K1	C3	H2	kg	—	締付ボルト Clamp Bolt	参考カッター径 Cutter dia. example
3230 76525045	WBT-AHO50A -FMA25.4A	-45		1	25.4	45	50	-	22	9.5	5	33	10		27,190	MBA-M12	76
3230 76525090		-90		2	25.4	90	50	70	22	9.5	5	33	10		29,660		
3230 76525150		-150		2	25.4	150	50	70	22	9.5	5	33	10	5.3	32,130		
3230 76525200		-200		2	25.4	200	50	70	22	9.5	5	33	10		34,600		
3230 76525250		-250	*	2	25.4	250	50	70	22	9.5	5	33	10		39,550		
3230 76525300		-300	*	2	25.4	300	50	70	22	9.5	5	33	10		46,960		
3230 76531045	-FMA31.75A	-45		1	31.75	45	60	-	30	12.7	7	40	10		27,190	MBA-M16	102
3230 76531075		-75		2	31.75	75	60	70	30	12.7	7	40	10		29,660		
3230 76531105		-105		2	31.75	105	60	70	30	12.7	7	40	10	4.6	32,130		
3230 76531150		-150		2	31.75	150	60	70	30	12.7	7	40	10		34,600		
3230 76531200		-200		2	31.75	200	60	90	30	12.7	7	40	10		37,080		
3230 76531250		-250	*	2	31.75	250	60	90	30	12.7	7	40	10	9.1	39,550		
3230 76531300		-300	*	2	31.75	300	60	90	30	12.7	7	40	10		46,960		
3230 76538045	-FMA38.1A	-45		1	38.1	45	80	-	34	15.9	9	50	14		27,190	MBA-M20	127
3230 76538075		-75		1	38.1	75	80	-	34	15.9	9	50	14	4.5	29,660		
3230 76538105		-105		1	38.1	105	80	-	34	15.9	9	50	14	5.7	32,130		
3230 76538150		-150		1	38.1	150	80	-	34	15.9	9	50	14	7.3	34,600		
3230 76547075	-FMA47.625A	-75	*	3	47.625	75	128.57	-	38	25.4	12.5	-	-	6.5	38,310	M16	203
3230 76551045	-FMA50.8A	-45		1	50.8	12	100	-	36	19.05	10	65	14		27,190	MBA-M24	152 178
3230 76551075		-75		1	50.8	75	100	-	36	19.05	10	65	14		29,660		
3230 76551105		-105		1	50.8	105	100	-	36	19.05	10	65	14	7.5	32,130		
3230 76551150		-150		1	50.8	150	100	-	36	19.05	10	65	14		34,600		

ディメンション内で＊の付いている商品はセンタースルークーラント対応不可能です。
Models with ＊ are not center through coolant feed compliant

締め付けボルトは付属しています。
Clamp bolt is Included.

ご注文例 Ordering Example

WBT-AHO40A - FMA25.4A - 60

AHO シャンクサイズ AHO Shank size	インロー径 D1	突き出し長さ (L1) Projection length



FMB・A

フェイスミルアーバ
Face Mill Arbor

New

Type1

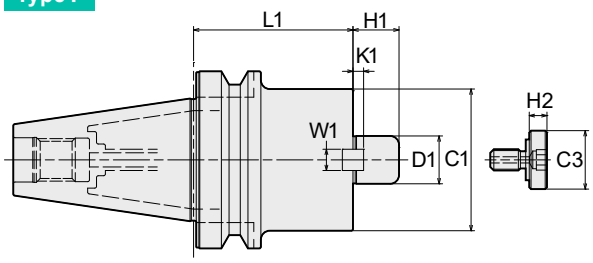

Type2

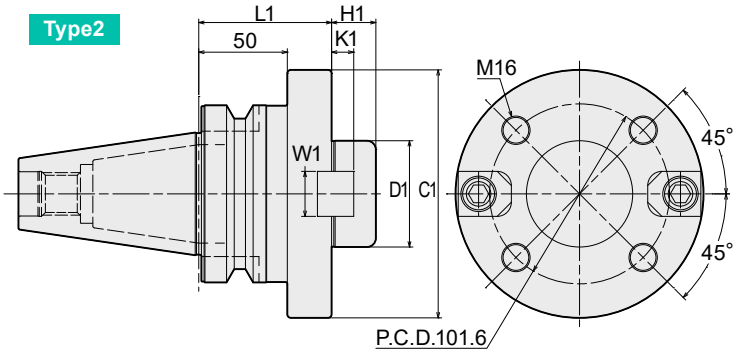

Type3

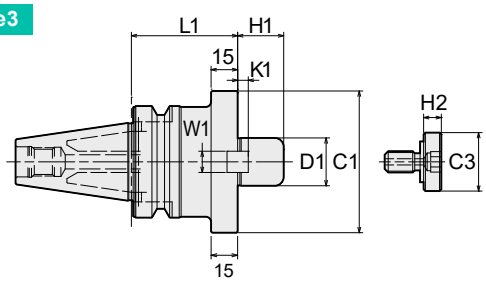

AHO・AシャンクにはBTシャンク用プルスタッドをそのままご利用頂けます。
旧AHOシャンク専用のクーラントパイプ付きプルスタッドはクーラントパイプを取り外せばご利用頂けます。
Retention stud for BT shank can be used as is for AHO·A shank.
Retention stud with coolant pipe for old AHO shank can be used by removing the coolant pipe.

ミリサイズカッタ用
For metric size

商品コード Code	型式 Model			*	Type	D1	L1	C1	H1	W1	K1	C3	H2	kg	—	締付ボルト Clamp Bolt	参考カッター径 Cutter dia. example
3230 86127045	**WBT-AHO30A**	**-FMB27A**	**-45**		3	27	45	80	26	12	6	33	10	1.0	14,830	MBA-M12	80
3230 86127060			**-60**		3	27	60	80	26	12	6	33	10	1.2	14,830		
3230 86327060	**WBT-AHO40A**	**-FMB27A**	**-60**		3	27	60	80	26	12	6	33	10		18,540	MBA-M12	80
3230 86327090			**-90**		3	27	90	80	26	12	6	33	10		19,770		
3230 86340060		**-FMB40A**	**-60**		3	40	60	85	26	16	8.5	50	14		22,240	MBA-M20	100 125
3230 86527045	**WBT-AHO50A**	**-FMB27A**	**-45**		1	27	45	80	26	12	6	33	10		27,190	MBA-M12	80
3230 86527090			**-90**		1	27	90	80	26	12	6	33	10		29,660		
3230 86527150			**-150**		1	27	150	80	26	12	6	33	10		32,130		
3230 86540045		**-FMB40A**	**-45**		1	40	45	85	26	16	8.5	50	14		27,190	MBA-M20	100 125
3230 86540075			**-75**		1	40	75	85	26	16	8.5	50	14	4.7	29,660		
3230 86540105			**-105**		1	40	105	85	26	16	8.5	50	14	6.0	32,130		
3230 86560075		**-FMB60A**	**-75**	*	2	60	75	140	25	25.4	12.5	-	-		43,530	M16	200

ディメンション内で＊の付いている商品はセンタースルークーラント対応不可能です。
Models with ＊ are not center through coolant feed compliant

締め付けボルトは付属しています。
Clamp bolt is Included.

インチサイズカッタ用
For Inch size

商品コード Code	型式 Model	Type	D1	L1	C1	H1	W1	K1	C3	H2	–	締付ボルト Clamp Bolt	参考カッター径 Cutter dia. example
3230 86125045	WBT-AHO30A -FMB25.4A -45	3	25.4	45	80	26	9.5	5	33	10	14,830	MBA-M12	80
3230 86125060	-60	3	25.4	60	80	26	9.5	5	33	10	14,830		
3230 86325060	WBT-AHO40A -FMB25.4A -60	3	25.4	60	80	26	9.5	5	33	10	18,540	MBA-M12	80
3230 86325090	-90	3	25.4	90	80	26	9.5	5	33	10	19,770		
3230 86338060	-FMB38.1A -60	3	38.1	60	85	26	15.9	9	50	14	22,240	MBA-M20	100 125
3230 86525045	WBT-AHO50A -FMB25.4A -45	1	25.4	45	80	26	9.5	5	33	10	27,190	MBA-M12	80
3230 86525090	-90	1	25.4	90	80	26	9.5	5	33	10	29,660		
3230 86525150	-150	1	25.4	150	80	26	9.5	5	33	10	32,130		
3230 86538045	-FMB38.1A -45	1	38.1	45	85	26	15.9	9	50	14	27,190	MBA-M20	100 125
3230 86538075	-75	1	38.1	75	85	26	15.9	9	50	14	29,660		
3230 86538105	-105	1	38.1	105	85	26	15.9	9	50	14	32,130		

締め付けボルトは付属しています。
Clamp bolt is Included.

ご注文例 Ordering Example

WBT-AHO40A - FMB25.4A- 60

- AHO シャンクサイズ / AHO Shank size
- インロー径 D1
- 突き出し長さ(L1) / Projection length



FMC・A

フェイスミルアーバ
Face Mill Arbor

New

Type1

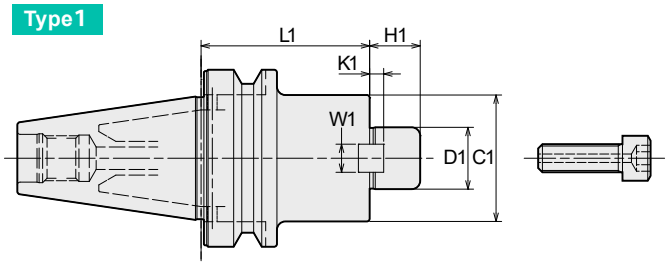

Type2

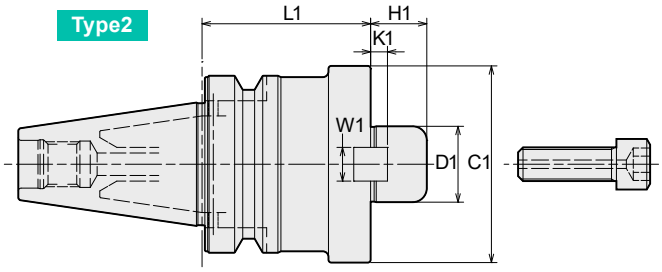

AHO・AシャンクにはBTシャンク用プルスタッドをそのままご利用頂けます。
旧AHOシャンク専用のクーラントパイプ付きプルスタッドはクーラントパイプを取り外せばご利用頂けます。
Retention stud for BT shank can be used as is for AHO·A shank.
Retention stud with coolant pipe for old AHO shank can be used by removing the coolant pipe.

ミリサイズカッタ用
For metric size

商品コード Code	型式 Model		*	Type	D1	L1	C1	H1	W1	K1	kg	—	締付ボルト Clamp Bolt	参考カッター径 Cutter dia. example
3230 96122045	WBT-AHO30A	-FMC22A -45		1	22	45	45	18	10	5	0.6	14,830	M10	50 63
3230 96122060		-60		1	22	60	45	18	10	5	0.7	14,830		
3230 96322045	WBT-AHO40A	-FMC22A -45		1	22	45	45	18	10	5	1.1	18,540		
3230 96322060		-60		1	22	60	45	18	10	5		18,540	M10	50 63
3230 96322075		-75		1	22	75	45	18	10	5	1.4	19,770		
3230 96322090		-90		1	22	90	45	18	10	5	1.6	19,770		
3230 96327060		-FMC27A -60		2	37	60	70	20	12	6	1.8	18,540		
3230 96327075		-75		2	37	75	70	20	12	6		19,770	M12	80
3230 96327090		-90		2	37	90	70	20	12	6		19,770		
3230 96332060		-FMC32A -60		2	32	60	85	22	14	7		18,540		
3230 96332075		-75		2	32	75	85	22	14	7		19,770	M16	100
3230 96332090		-90		2	32	90	85	22	14	7		19,770		
3230 96522045	WBT-AHO50A	-FMC22A -45		1	22	45	45	18	10	5		27,190		
3230 96522090		-90		1	22	90	45	18	10	5		29,660		
3230 96522150		-150		1	22	150	45	18	10	5	4.1	32,130	M10	50 63
3230 96522200		-200		1	22	200	45	18	10	5		34,600		
3230 96522250		-250	*	1	22	250	45	18	10	5	4.9	39,550		
3230 96522300		-300	*	1	22	300	45	18	10	5		46,960		
3230 96527045		-FMC27A -45		1	27	45	70	20	12	6		27,190		
3230 96527105		-105		1	27	105	70	20	12	6		32,130		
3230 96527150		-150		1	27	150	70	20	12	6	6.1	34,600	M12	80
3230 96527200		-200		1	27	200	70	20	12	6		37,080		
3230 96527250		-250	*	1	27	250	70	20	12	6		39,550		
3230 96527300		-300	*	1	27	300	70	20	12	6		46,960		
3230 96532045		-FMC32A -45		1	32	45	85	22	14	7		27,190		
3230 96532075		-75		1	32	75	85	22	14	7		29,660		
3230 96532105		-105		1	32	105	85	22	14	7	5.8	32,130	M16	100
3230 96532150		-150		1	32	150	85	22	14	7	7.7	34,600		

ディメンション内で＊の付いている商品はセンタースルークーラント対応不可能です。
Models with ＊ are not center through coolant feed compliant

締め付けボルトは付属しています。
Clamp bolt is Included.

インチサイズカッタ用
For Inch size

商品コード Code	型式 Model	Type	D1	L1	C1	H1	B1	K1	kg	—	締付ボルト Clamp Bolt	参考カッター径 Cutter dia. example
3230 96125045	WBT-AHO30A FMC25.4A-45	2	25.4	45	70	20	9.5	5		14,830	M12	80
3230 96125060	-60	2	25.4	60	70	20	9.5	5		14,830		
3230 96325060	WBT-AHO40A FMC25.4A-60	2	25.4	60	70	20	9.5	5	1.8	18,540	M12	80
3230 96325090	-90	2	25.4	90	70	20	9.5	5		19,770		
3230 96338060	FMC38.1A-60	2	38.1	60	85	22	15.9	7		18,540	M16	100
3230 96338075	-75	2	38.1	75	85	22	15.9	7		19,770		
3230 96525045	WBT-AHO50A FMC25.4A-45	1	25.4	45	70	20	9.5	5		27,190	M12	80
3230 96525090	-90	1	25.4	90	70	20	9.5	5		29,660		
3230 96525150	-150	1	25.4	150	70	20	9.5	5		32,130		
3230 96538045	FMC38.1A-45	1	38.1	45	85	22	15.9	7		27,190	M16	100
3230 96538075	-75	1	38.1	75	85	22	15.9	7		29,660		
3230 96538105	-105	1	38.1	105	85	22	15.9	7		32,130		

締め付けボルトは付属しています。
Clamp bolt is Included.

ご注文例 Ordering Example

WBT-AHO40A - FMC25.4A - 60

AHO シャンクサイズ AHO Shank size	インロー径 D1	突き出し長さ(L1) Projection length



SCA サイドカッタアーバ Side Cutter Arbor

New

JIS 側面フライス及びメタルソー用。
For JIS side cutter and metal saw.

Type1

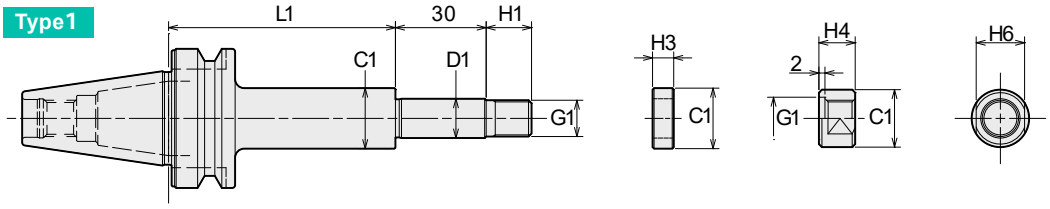

Type2

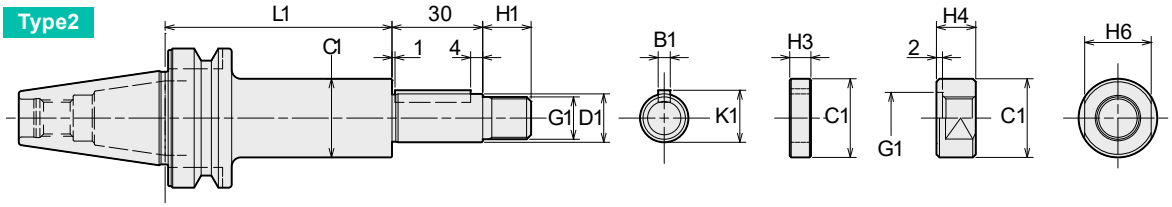

AHO・AシャンクにはBTシャンク用プルスタッドをそのままご利用頂けます。
旧AHOシャンク専用のクーラントパイプ付きプルスタッドはクーラントパイプを取り外せばご利用頂けます。
Retention stud for BT shank can be used as is for AHO·A shank.
Retention stud with coolant pipe for old AHO shank can be used by removing the coolant pipe.

ミリサイズカッタ用 For metric size

商品コード Code	型式 Model		Type	D1 (h6)	L1	C1	G1	H1	B1	K1	H3	H4	H6	kg	—	参考カッター径 Cutter dia. Example
3280 60113075	WBT-AHO30A	-SCA13 -75	1	13	75	20	M12X1.25	15	-	-	3, 5, 7, 8, 10, 12	12	17	0.5	28,510	50
3280 60116075		-SCA16 -75	2	16	75	26	M14X1.5	16	4	17.2	3, 5, 7, 8, 10, 12	13	22	0.7	28,510	50~63
3280 60122075		-SCA22 -75	2	22	75	34	M20X1.5	21	6	23.6	3, 5, 7, 8, 10, 12	18	30	1.1	28,510	60~125
3280 60313060	WBT-AHO40A	-SCA13 -60	1	13	60	20	M12X1.25	15	-	-	3, 5, 7, 8, 10, 12	12	17		32,400	50
3280 60313090		-90	1	13	90	20	M12X1.25	15	-	-	3, 5, 7, 8, 10, 12	12	17		33,690	50
3280 60316075		-SCA16 -75	2	16	75	26	M14X1.5	16	4	17.2	3, 5, 7, 8, 10, 12	13	22		32,400	50~63
3280 60316105		-105	2	16	105	26	M14X1.5	16	4	17.2	3, 5, 7, 8, 10, 12	13	22		33,690	50~63
3280 60322075		-SCA22 -75	2	22	75	34	M20X1.5	21	6	17.2	3, 5, 7, 8, 10, 12	18	30		32,400	60~125
3280 60322120		-120	2	22	120	34	M20X1.5	21	6	23.6	3, 5, 7, 8, 10, 12	18	30		33,690	60~125
3280 60327075		-SCA27 -75	2	27	75	40	M24X2	25	7	23.6	3, 5, 7, 8, 10, 12	21	32		32,400	75~100
3280 60327120		-120	2	27	120	40	M24X2	25	7	23.6	3, 5, 7, 8, 10, 12	21	32		33,690	75~100
3280 60332090		-SCA32 -90	2	32	90	46	M30X2	30	8	23.6	3, 5, 7, 8, 10, 12	26	41		34,990	100~250
3280 60513075	WBT-AHO50A	-SCA13 -75	1	13	75	20	M12X1.25	15	-	-	3, 5, 7, 8, 10, 12	12	17		38,880	50
3280 60513105		-105	1	13	105	20	M12X1.25	15	-	-	3, 5, 7, 8, 10, 12	12	17		41,470	50
3280 60516090		-SCA16 -90	2	16	90	26	M14X1.5	16	4	17.2	3, 5, 7, 8, 10, 12	13	22		41,470	50~63
3280 60516120		-120	2	16	120	26	M14X1.5	16	4	17.2	3, 5, 7, 8, 10, 12	13	22		42,760	50~63
3280 60522090		-SCA22 -90	2	22	90	34	M20X1.5	21	6	23.6	3, 5, 7, 8, 10, 12	18	30		41,470	60~125
3280 60522135		-135	2	22	135	34	M20X1.5	21	6	23.6	3, 5, 7, 8, 10, 12	18	30		44,060	60~125
3280 60527090		-SCA27 -90	2	27	90	40	M24X2	25	7	29	3, 5, 7, 8, 10, 12	21	32		41,470	75~100
3280 60527135		-135	2	27	135	40	M24X2	25	7	29	3, 5, 7, 8, 10, 12	21	32		44,060	75~100
3280 60532090		-SCA32 -90	2	32	90	46	M30X2	30	8	34	3, 5, 7, 8, 10, 12	26	41		41,470	100~250
3280 60532135		-135	2	32	135	46	M30X2	30	8	34	3, 5, 7, 8, 10, 12	26	41		44,060	100~250
3280 60540090		-SCA40 -90	2	40	90	55	M36X2	36	10	42.5	3, 5, 7, 8, 10, 12	31	46		41,470	150~315
3280 60540135		-135	2	40	135	55	M36X2	36	10	42.5	3, 5, 7, 8, 10, 12	31	46		45,360	150~315

インチサイズカッタ用
For Inch size

商品コード Code	型式 Model			Type	D1 (h6)	L1	C1	G1	H1	B1	K1	H3	H4	H6	—	参考カッター径 Cutter dia. Example
3280 61112075	WBT-AHO30A	-SCA12.7	-75	1	12.7	75	20	M12×1.25	15	—	—	3,5,7,8,10,12	12	17	28,510	50
3280 61115075		-SCA15.875	-75	2	15.875	75	26	M14×1.5	16	3.18	17.42	3,5,7,8,10,12	13	22	28,510	50~63
3280 61122075		-SCA22.225	-75	2	22.225	75	34	M20×1.5	21	3.18	23.82	3,5,7,8,10,12	18	30	28,510	60~63
3280 61312060	WBT-AHO40A	-SCA12.7	-60	1	12.7	60	20	M12×1.25	15	—	—	3,5,7,8,10,12	12	17	32,400	50
3280 61312090			-90	1	12.7	90	20	M12×1.25	15	—	—	3,5,7,8,10,12	12	17	33,690	50
3280 61315075		-SCA15.875	-75	2	15.875	75	26	M14×1.5	16	3.18	17.42	3,5,7,8,10,12	13	22	32,400	50~63
3280 61315105			-105	2	15.875	105	26	M14×1.5	16	3.18	17.42	3,5,7,8,10,12	13	22	33,690	50~63
3280 61322075		-SCA22.225	-75	2	22.225	75	34	M20×1.5	21	3.18	23.82	3,5,7,8,10,12	18	30	32,400	60~63
3280 61322120			-120	2	22.225	120	34	M20×1.5	21	3.18	23.82	3,5,7,8,10,12	18	30	33,690	60~63
3280 61325075		-SCA25.4	-75	2	25.4	75	40	M24×2	25	6.35	27.78	3,5,7,8,10,12	21	32	32,400	75~125
3280 61325120			-120	2	25.4	120	40	M24×2	25	6.35	27.78	3,5,7,8,10,12	21	32	33,690	75~125
3280 61331090		-SCA31.75	-90	2	31.75	90	46	M30×2	30	7.92	34.92	3,5,7,8,10,12	26	41	34,990	100~250
3280 61512075	WBT-AHO50A	-SCA12.7	-75	1	12.7	75	20	M12×1.25	15	—	—	3,5,7,8,10,12	12	17	38,880	50
3280 61512105			-105	1	12.7	105	20	M12×1.25	15	—	—	3,5,7,8,10,12	12	17	41,470	50
3280 61515090		-SCA15.875	-90	2	15.875	90	26	M14×1.5	16	3.18	17.42	3,5,7,8,10,12	13	22	41,470	50~63
3280 61515120			-120	2	15.875	120	26	M14×1.5	16	3.18	17.42	3,5,7,8,10,12	13	22	42,760	50~63
3280 61522090		-SCA22.225	-90	2	22.225	90	34	M20×1.5	21	3.18	23.82	3,5,7,8,10,12	18	30	41,470	60~63
3280 61522135			-135	2	22.225	135	34	M20×1.5	21	3.18	23.82	3,5,7,8,10,12	18	30	44,060	60~63
3280 61525090		-SCA25.4	-90	2	25.4	90	40	M24×2	25	6.35	27.78	3,5,7,8,10,12	21	32	41,470	75~125
3280 61525135			-135	2	25.4	135	40	M24×2	25	6.35	27.78	3,5,7,8,10,12	21	32	44,060	75~125
3280 61531090		-SCA31.75	-90	2	31.75	90	46	M30×2	30	7.92	34.92	3,5,7,8,10,12	26	41	41,470	100~250
3280 61531135			-135	2	31.75	135	46	M30×2	30	7.92	34.92	3,5,7,8,10,12	26	41	44,060	100~250
3280 61538090		-SCA38.1	-90	2	38.1	90	55	M36×3	36	9.52	42.06	3,5,7,8,10,12	31	46	41,470	150~315
3280 61538135			-135	2	38.1	135	55	M36×3	36	9.52	42.06	3,5,7,8,10,12	31	46	45,360	150~315

締め付けナット及び 3,5,7,8,10,12 サイズのカラーは各 1 個本体に付属しています。
One clamp nut and spacers (size 3, 5, 7, 8, 10, and 12 / one each) are included.

ご注文例 Ordering Example

WBT-AHO40A - SCA12.7 - 75

- WBT-AHO40A: AHO シャンクサイズ / AHO Shank size
- SCA12.7: D1
- 75: 突き出し長さ (L1) / Projection length



AHO

マルチボアツーリングシステム マスターシャンク
Master Shank

New

マルチボアシステムのベースシャンク。
Base shank for multibore tooling system.

Type1

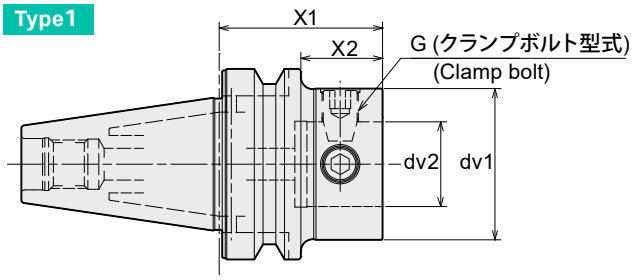

Type2

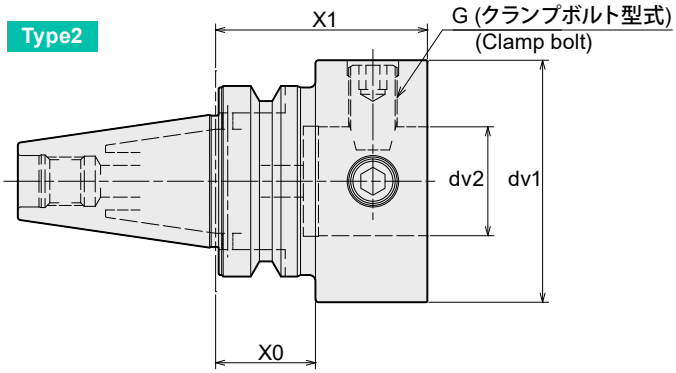

ヘッド一覧
Head
P. 058

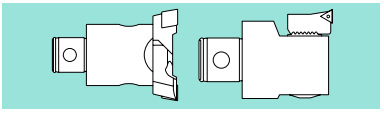

⚠ AHO・AシャンクにはBTシャンク用プルスタッドをそのままご利用頂けます。
旧AHOシャンク専用のクーラントパイプ付きプルスタッドはクーラントパイプを取り外せばご利用頂けます。
Retention stud for BT shank can be used as is for AHO-A shank.
Retention stud with coolant pipe for old AHO shank can be used by removing the coolant pipe.

商品コード Code	型式 Model	Type	X1	X2	dv1	dv2	X0	G	kg	—
3310 60118050	**WBT-AHO30A -1811 -50**	1	50	28	18	11	-	C5-1	0.4	19,440
3310 60122065	**-2211 -65**	1	65	43	22	11	-	C5-2	0.4	19,440
3310 60125049	**-2514 -49**	1	49	27	25	14	-	C8-1	0.4	19,440
3310 60132054	**-3218 -54**	1	54	32	32	18	-	C8-2	0.5	20,730
3310 60140060	**-4022 -60**	1	60	38	40	22	-	C10-1	0.7	20,730
3310 60150054	**-5028 -54**	2	54	-	50	28	27	C12-1	0.6	20,730
3310 60318050	**WBT-AHO40A -1811 -50**	1	50	23	18	11	-	C5-1		20,730
3310 60318090	**-90**	1	90	63	18	11	-	C5-1		22,030
3310 60322065	**-2211 -65**	1	65	38	22	11	-	C5-2	1.0	20,730
3310 60322105	**-105**	1	105	78	22	11	-	C5-2		23,320
3310 60325049	**-2514 -49**	1	49	22	25	14	-	C8-1		20,730
3310 60325089	**-89**	1	89	62	25	14	-	C8-1	1.1	23,320
3310 60332054	**-3218 -54**	1	54	27	32	18	-	C8-2	1.0	22,030
3310 60332094	**-94**	1	94	67	32	18	-	C8-2	1.2	23,320
3310 60340060	**-4022 -60**	1	60	33	40	22	-	C10-1	1.1	22,030
3310 60340100	**-100**	2	100	73	40	22	-	C10-1	1.5	23,320
3310 60350054	**-5028 -54**	2	54	27	50	28	-	C12-1	1.1	22,030
3310 60350094	**-94**	2	94	67	50	28	-	C12-1	1.7	24,620
3310 60363064	**-6336 -64**	2	64	37	63	36	-	C16-1	1.4	23,320
3310 60363114	**-114**	2	114	87	63	36	-	C16-1	2.6	24,620
3310 60380070	**-8036 -70**	2	70	-	80	36	33	C16-2	2.1	23,320
3310 60380120	**-120**	2	120	-	80	36	33	C16-2	4.1	25,920

特殊品もご用命ください。

Specials on request

商品コード Code	型式 Model		Type	X1	X2	dv1	dv2	X0	G	kg	–
3310 60518065	WBT-AHO50A -1811	-65	1	65	27	18	11	-	C5-1		29,800
3310 60518105		-105	1	105	67	18	11	-	C5-1		31,100
3310 60522065	-2211	-65	1	65	27	22	11	-	C5-2		29,800
3310 60522105		-105	1	105	67	22	11	-	C5-2		31,100
3310 60525064	-2514	-64	1	64	26	25	14	-	C8-1		29,800
3310 60525104		-104	1	104	66	25	14	-	C8-1	2.9	31,100
3310 60532069	-3218	-69	1	69	31	32	18	-	C8-2		31,100
3310 60532109		-109	1	109	71	32	18	-	C8-2	3.0	32,400
3310 60532149		-149	1	149	111	32	18	-	C8-2	3.3	33,690
3310 60540060	-4022	-60	1	60	22	40	22	-	C10-1		31,100
3310 60540100		-100	1	100	62	40	22	-	C10-1	3.2	32,400
3310 60540140		-140	1	140	102	40	22	-	C10-1	3.5	33,690
3310 60540180		-180	1	180	142	40	22	-	C10-1	4.0	36,280
3310 60550065	-5028	-65	1	65	27	50	28	-	C12-1	2.9	31,100
3310 60550105		-105	1	105	67	50	28	-	C12-1	3.5	33,690
3310 60550165		-165	1	165	127	50	28	-	C12-1	4.4	36,280
3310 60550205		-205	1	205	167	50	28	-	C12-1	5.1	37,580
3310 60563075	-6336	-75	1	75	37	63	36	-	C16-1	3.2	32,400
3310 60563125		-125	1	125	87	63	36	-	C16-1	4.4	34,990
3310 60563200		-200	1	200	162	63	36	-	C16-1	6.2	37,580
3310 60580075	-8036	-75	1	75	37	80	36	-	C16-2	3.8	32,400
3310 60580125		-125	1	125	87	80	36	-	C16-2	5.7	36,280
3310 60580200		-200	1	200	162	80	36	-	C16-2	8.6	37,580

ご注文例 Ordering Example

WBT-AHO40A - 80 36 - 120

- AHO シャンクサイズ / AHO Shank size
- dv1
- X1
- ジョイント部 インローサイズ / Centering location size



AH, AH-OH 固定型 アングルヘッド Angle Heads Fixed Type 90°

New

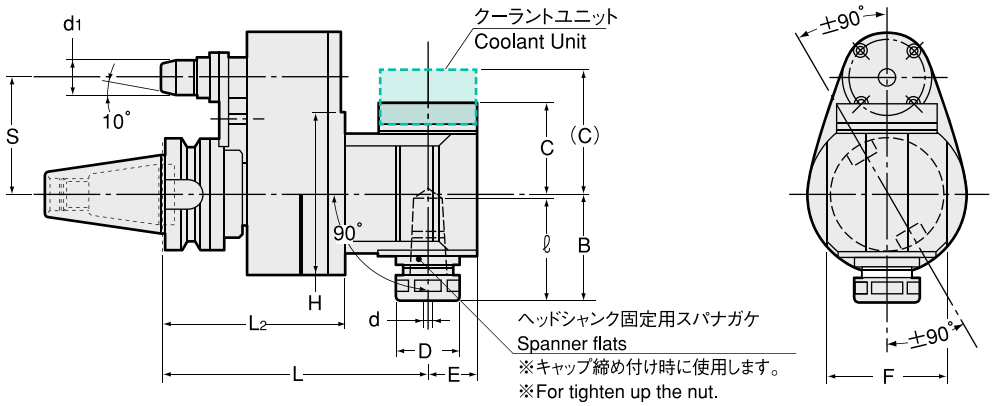

AHO・AシャンクにはBTシャンク用プルスタッドをそのままご利用頂けます。
旧AHOシャンク専用のクーラントパイプ付きプルスタッドはクーラントパイプを取り外せばご利用頂けます。
Retention stud for BT shank can be used as is for AHO·A shank.
Retention stud with coolant pipe for old AHO shank can be used by removing the coolant pipe.

商品コード Code	型式 Model			d	L	L2	ℓ	d1	D	B	C (C)	E	F	H	S	–
3360 019000 ※※	WBT-AHO30A	-AH0790	-120-50- ※※	0.5~7.0	120	75.3	40	13	23	42	33	17	45	78	50	613,000
3360 029000 ※※		-AH1290	-125-50- ※※	2.5~12.0	125	75.3	63.5	13	32	58	44.5	22	47	78	50	613,000
3360 039000 ※※	WBT-AHO40A	-AH0790 (-AH0790-OH)	-150-65- ※※	0.5~7.0	150	103	40	19.6	23	42	33 (46.5)	17	51	90	65	670,030
3360 049000 ※※			-180-65- ※※	0.5~7.0	180	103	40	19.6	23	42	33 (46.5)	17	51	90	65	687,130
3360 059000 ※※			-210-65- ※※	0.5~7.0	210	103	40	19.6	23	42	33 (46.5)	17	51	90	65	704,240
3360 069000 ※※			-240-65- ※※	0.5~7.0	240	120	40	19.6	23	42	33 (46.5)	17	51	90	65	721,350
3360 079000 ※※			-270-65- ※※	0.5~7.0	270	120	40	19.6	23	42	33 (46.5)	17	51	90	65	738,460
3360 089000 ※※		-AH0990 (-AH0990-OH)	-150-65- ※※	2.5~9.0	150	103	55	19.6	26.3	53.5	44.5 (58.5)	22	58	90	65	670,030
3360 099000 ※※			-180-65- ※※	2.5~9.0	180	103	55	19.6	26.3	53.5	44.5 (58.5)	22	58	90	65	687,130
3360 109000 ※※			-210-65- ※※	2.5~9.0	210	103	55	19.6	26.3	53.5	44.5 (58.5)	22	58	90	65	704,240
3360 119000 ※※			-240-65- ※※	2.5~9.0	240	120	55	19.6	26.3	53.5	44.5 (58.5)	22	58	90	65	721,350
3360 129000 ※※		-AH1690 (-AH1690-OH)	-150-65- ※※	3.5~16.0	150	103	59	19.6	36.3	59	51 (64.5)	28	67	90	65	670,030
3360 139000 ※※			-180-65- ※※	3.5~16.0	180	103	59	19.6	36.3	59	51 (64.5)	28	67	90	65	687,130
3360 149000 ※※			-210-65- ※※	3.5~16.0	210	103	59	19.6	36.3	59	51 (64.5)	28	67	90	65	704,240
3360 159000 ※※	WBT-AHO50A	-AH0790 (-AH0790-OH)	-165-80- ※※	0.5~7.0	165	118	40	28	23	42	33 (46.5)	17	51	90	80	697,110
3360 169000 ※※			-195-80- ※※	0.5~7.0	195	118	40	28	23	42	33 (46.5)	17	51	90	80	714,220
3360 179000 ※※			-225-80- ※※	0.5~7.0	225	118	40	28	23	42	33 (46.5)	17	51	90	80	732,750
3360 189000 ※※			-255-80- ※※	0.5~7.0	255	135	40	28	23	42	33 (46.5)	17	51	90	80	749,860
3360 199000 ※※			-285-80- ※※	0.5~7.0	285	135	40	28	23	42	33 (46.5)	17	51	90	80	768,390
3360 209000 ※※			-165-110- ※※	0.5~7.0	165	118	40	28	23	42	33 (46.5)	17	51	90	110	697,110
3360 219000 ※※			-195-110- ※※	0.5~7.0	195	118	40	28	23	42	33 (46.5)	17	51	90	110	714,220
3360 229000 ※※			-225-110- ※※	0.5~7.0	225	118	40	28	23	42	33 (46.5)	17	51	90	110	732,750
3360 239000 ※※			-255-110- ※※	0.5~7.0	255	135	40	28	23	42	33 (46.5)	17	51	90	110	749,860
3360 249000 ※※			-285-110- ※※	0.5~7.0	285	135	40	28	23	42	33 (46.5)	17	51	90	110	768,390

商品コード Code	型式 Model		d	L	L2	ℓ	d1	D	B	C (C)	E	F	H	S	—
3360 259000 ※※	WBT-AHO50A	-AH0990 (-AH0990-OH) -165-80- ※※	2.5~9.0	165	118	55	28	26.3	53.5	44.5 (58.5)	22	58	90	80	697,110
3360 269000 ※※		-195-80- ※※	2.5~9.0	195	118	55	28	26.3	53.5	44.5 (58.5)	22	58	90	80	714,220
3360 279000 ※※		-225-80- ※※	2.5~9.0	225	118	55	28	26.3	53.5	44.5 (58.5)	22	58	90	80	732,750
3360 289000 ※※		-255-80- ※※	2.5~9.0	255	135	55	28	26.3	53.5	44.5 (58.5)	22	58	90	80	749,860
3360 299000 ※※		-165-110- ※※	2.5~9.0	165	118	55	28	26.3	53.5	44.5 (58.5)	22	58	90	110	697,110
3360 309000 ※※		-195-110- ※※	2.5~9.0	195	118	55	28	26.3	53.5	44.5 (58.5)	22	58	90	110	714,220
3360 319000 ※※		-225-110- ※※	2.5~9.0	225	118	55	28	26.3	53.5	44.5 (58.5)	22	58	90	110	732,750
3360 329000 ※※		-255-110- ※※	2.5~9.0	255	135	55	28	26.3	53.5	44.5 (58.5)	22	58	90	110	749,860
3360 339000 ※※		-AH1690 (-AH1690-OH) -165-80- ※※	3.5~16.0	165	118	59	28	36.3	59	51 (64.5)	28	67	90	80	697,110
3360 349000 ※※		-195-80- ※※	3.5~16.0	195	118	59	28	36.3	59	51 (64.5)	28	67	90	80	714,220
3360 359000 ※※		-225-80- ※※	3.5~16.0	225	118	59	28	36.3	59	51 (64.5)	28	67	90	80	732,750
3360 369000 ※※		-165-110- ※※	3.5~16.0	165	118	59	28	36.3	59	51 (64.5)	28	67	90	110	697,110
3360 379000 ※※		-195-110- ※※	3.5~16.0	195	118	59	28	36.3	59	51 (64.5)	28	67	90	110	714,220
3360 389000 ※※		-225-110- ※※	3.5~16.0	225	118	59	28	36.3	59	51 (64.5)	28	67	90	110	732,750
3360 399000 ※※		-AH2290 (-AH2290-OH) -180-80- ※※	3.5~22.0	180	117	65	28	46.3	69	57 (70.5)	34.5	75	113	80	714,220
3360 409000 ※※		-210-80- ※※	3.5~22.0	210	117	65	28	46.3	69	57 (70.5)	34.5	75	113	80	732,750
3360 419000 ※※		-240-80- ※※	3.5~22.0	240	117	65	28	46.3	69	57 (70.5)	34.5	75	113	80	749,860
3360 429000 ※※		-180-110- ※※	3.5~22.0	180	117	65	28	46.3	69	57 (70.5)	34.5	75	113	110	714,220
3360 439000 ※※		-210-110- ※※	3.5~22.0	210	117	65	28	46.3	69	57 (70.5)	34.5	75	113	110	732,750
3360 449000 ※※		-240-110- ※※	3.5~22.0	240	117	65	28	46.3	69	57 (70.5)	34.5	75	113	110	749,860
3360 459000 ※※		-AH2590 (-AH2590-OH) -195-80- ※※	9.5~25.0	195	117	101	28	65	90	73 (86.5)	45	90	113	80	855,360
3360 469000 ※※		-195-110- ※※	9.5~25.0	195	117	101	28	65	90	73 (86.5)	45	90	113	110	855,360

（ ）内のクーラント対応タイプの価格は別途見積り致します。
Model names in brackets show"Coolant type",which are quoted on request.

1.※は A 寸法が入ります。P. 211 をご参照ください。
2.コレット、スパナは別途ご注文下さい。
3.※※※ -AHO30-AH1290-125-50- ※※は軽切削用です。
1.※ is for A dimension. Please refer to P. 211.
2.Collet and spanner are sold separately.
3.※※※ -AHO30-AH1290-125-50- ※※ is light cutting only.

固定型アングルヘッドアクセサリ
Accessories for Angle heads fixed type

型式 Model	キャップ Nut	コレット Collet	キャップ用スパナ Spanner for nut	ヘッドシャンク固定用スパナ Spanner flats for the head
AH0790	HDP-07A	FDC-07	S-0	市販品二面巾 14 Width 14mm
AH0990	HDP-09	FDC-09	S-1L	S-1L
AH1290	HDP-12	FDC-12	S-3L	S-3L
AH1690	HDP-16	FDC-16	S-4L	S-4L
AH2290	HDP-22	FDC-22	S-5L	S-5L
AH2590	HPP-25	NTG25	HS2.5-25	HS2.5-25

コレット Collet P. 092



スパナ Spanner P. 098



ご注文例 Ordering Example

WBT-AHO40A - AH07 90 - 150 - 65 - 06

AHO シャンクサイズ AHO Shank size	最大コレット内径 Max. collet I.D.	角度 Angle	突き出し長さ (L) Projection length	S	A 寸法 Dimension A



AH, AH-OH 固定型 アングルヘッド Angle Heads Fixed Type 45°

New

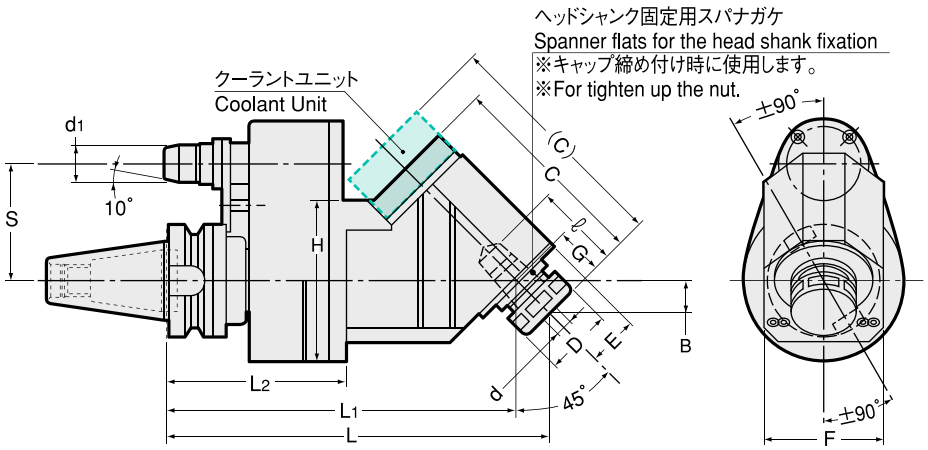

AHO・AシャンクにはBTシャンク用プルスタッドをそのままご利用頂けます。
旧AHOシャンク専用のクーラントパイプ付きプルスタッドはクーラントパイプを取り外せばご利用頂けます。
Retention stud for BT shank can be used as is for AHO·A shank.
Retention stud with coolant pipe for old AHO shank can be used by removing the coolant pipe.

商品コード Code	型式 Model	d	L	L1	L2	ℓ	d1	D	B	C (C)	E	F	G	H	S	–
3360 014500 ※※	WBT-AHO40A -AH0745(-OH)-195-65- ※※	0.5～7.0	195	179.5	103	35	19.6	23	15.6	88.5 (102)	17	51	22	90	65	705,670
3360 024500 ※※	-215-65- ※※	0.5～7.0	215	199.5	103	35	19.6	23	15.6	88.5 (102)	17	51	22	90	65	722,770
3360 034500 ※※	-245-65- ※※	0.5～7.0	245	229.5	103	35	19.6	23	15.6	88.5 (102)	17	51	22	90	65	739,880
3360 044500 ※※	-AH945(-OH) -205-65- ※※	2.5～9.0	205	186.5	103	45	19.6	26.3	19.1	104 (118)	22	58	27	90	65	705,670
3360 054500 ※※	-230-65- ※※	2.5～9.0	230	211.5	103	45	19.6	26.3	19.1	104 (118)	22	58	27	90	65	722,770
3360 064500 ※※	-260-65- ※※	2.5～9.0	260	241.5	103	45	19.6	26.3	19.1	104 (118)	22	58	27	90	65	739,880
3360 074500 ※※	-AH1645(-OH)-215-65- ※※	3.5～16.0	215	197	103	53	19.6	36.3	18.4	113.5 (127)	28	67	26	90	65	722,770
3360 084500 ※※	-245-65- ※※	3.5～16.0	245	227	103	53	19.6	36.3	18.4	113.5 (127)	28	67	26	90	65	739,880
3360 094500 ※※	WBT-AHO50A -AH0745-OH) -210-80- ※※	0.5～7.0	210	194.5	118	35	28	23	15.6	88.5 (102)	17	51	22	90	80	734,180
3360 104500 ※※	-230-80- ※※	0.5～7.0	230	214.5	118	35	28	23	15.6	88.5 (102)	17	51	22	90	80	751,290
3360 114500 ※※	-260-80- ※※	0.5～7.0	260	244.5	118	35	28	23	15.6	88.5 (102)	17	51	22	90	80	769,820
3360 124500 ※※	-210-110- ※※	0.5～7.0	210	194.5	118	35	28	23	15.6	88.5 (102)	17	51	22	90	110	734,180
3360 134500 ※※	-230-110- ※※	0.5～7.0	230	214.5	118	35	28	23	15.6	88.5 (102)	17	51	22	90	110	751,290
3360 144500 ※※	-260-110- ※※	0.5～7.0	260	244.5	118	35	28	23	15.6	88.5 (102)	17	51	22	90	110	769,820
3360 154500 ※※	-AH0945(-OH)-220-80- ※※	2.5～9.0	220	201.5	118	45	28	26.3	19.1	104 (118)	22	58	27	90	80	734,180
3360 164500 ※※	-245-80- ※※	2.5～9.0	245	226.5	118	45	28	26.3	19.1	104 (118)	22	58	27	90	80	751,290
3360 174500 ※※	-275-80- ※※	2.5～9.0	275	256.5	118	45	28	26.3	19.1	104 (118)	22	58	27	90	80	769,820
3360 184500 ※※	-220-110- ※※	2.5～9.0	220	201.5	118	45	28	26.3	19.1	104 (118)	22	58	27	90	110	734,180
3360 194500 ※※	-245-110- ※※	2.5～9.0	245	226.5	118	45	28	26.3	19.1	104 (118)	22	58	27	90	110	751,290
3360 204500 ※※	-275-110- ※※	2.5～9.0	275	256.5	118	45	28	26.3	19.1	104 (118)	22	58	27	90	110	769,820
3360 214500 ※※	-AH1645(-OH)-230-80- ※※	3.5～16.0	230	212	118	53	28	36.3	18.4	113.5 (127)	28	67	26	90	80	751,290
3360 224500 ※※	-260-80- ※※	3.5～16.0	260	242	118	53	28	36.3	18.4	113.5 (127)	28	67	26	90	80	769,820
3360 234500 ※※	-230-110- ※※	3.5～16.0	230	212	118	53	28	36.3	18.4	113.5 (127)	28	67	26	90	110	751,290
3360 244500 ※※	-260-110- ※※	3.5～16.0	260	242	118	53	28	36.3	18.4	113.5 (127)	28	67	26	90	110	769,820

( ) 内のクーラント対応タイプの価格は別途見積り致します。
Model names in brackets show"Coolant type",which are quoted on request.

1.※は A 寸法が入ります。P. 211 をご参照ください。
2.コレット、スパナは別途ご注文下さい。
1.※ is for A dimension. Please refer to P. 211.
2.Collet and spanner are sold separately.

固定型アングルヘッド アクセサリ
Accessories for Angle heads fixed type

型式 Model	キャップ Nut	コレット Collet	キャップ用スパナ Spanner for nut	ヘッドシャンク固定用スパナ Spanner flats for the head
AH0745	HDP-07A	FDC-07	S-0	市販品二面巾 14 Width 14mm
AH0945	HDP-09	FDC-09	S-1L	S-1L
AH1645	HDP-16	FDC-16	S-4L	S-4L

コレット Collet
P. 092



スパナ Spanner
P. 098



ご注文例 Ordering Example

WBT-AHO40A	-	AH07	45	-	195	-	65	-	06
AHO シャンクサイズ AHO Shank size		最大コレット内径 Max. collet I.D.	角度 Angle		突き出し長さ (L) Projection length		S		A 寸法 Dimension A

MEMO

HSK

HSKシリーズ ツーリングシステム
HSK TOOLING SYSTEM

※固定式クーラントホース仕様をご希望の場合は型式末尾に「(F)」を追記ください。
If you would like a fixed-type coolant hose installed, please add "(F)" to the end of the model name.

価格改定版 Revised price version
2022.08.01

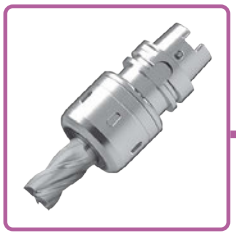

CT·SA

スーパータイトロックミーリングチャック
Super tite-lock Milling Chuck

細身設計でありながら重切削を可能にした口元締まりの特殊スリット採用。
Slim design milling chuck. Specially designed slits enables heavy endmilling.

Type1

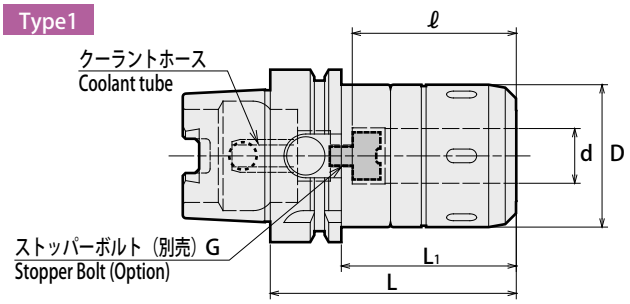

Type2

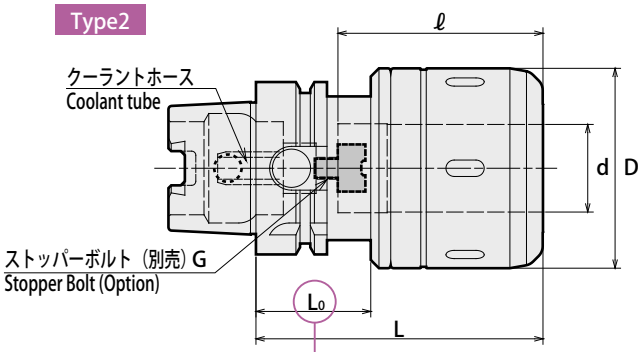

Type3

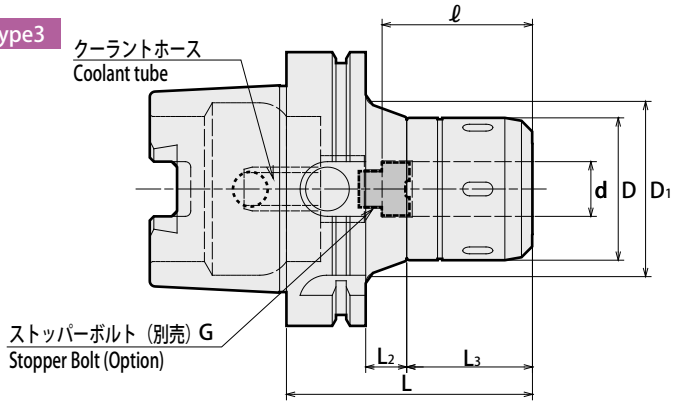

⚠ 注意　Caution
★：ATC アーム及びマガジン内での干渉にご注意ください。
★：Take caution against A.T.C. arm and tool magazine interference.

刃物取り外し時の注意事項
刃物が抜けた状態からさらに1回転以上締め付けリングを緩めてください。
Caution
Please rotate the clamping ring counterclockwise
more than 360 degrees after a cutting tool is removed.

商品コード Code	型式 Model	注記 Note	Type	d	D	D1	L	L1	L2	L3	ℓ	L0	G	Max. min-1	kg	—	スパナ Spanner
5690 13416075	HSK40A -CT16SA - 75	＊1	2	16	45	—	75	—	—	—	50	★26	M5	16,000	0.8	42,230	HS-1-16
5690 13416090	- 90	＊1	2	16	45	—	90	—	—	—	60	35	M5	16,000	0.9	42,230	
5690 13420090	-CT20SA - 90	＊2	2	20	52	—	90	—	—	—	60	35	M5	14,000	1.0	42,230	HS-2-20
5690 13420105	- 105	＊2	2	20	52	—	105	—	—	—	60	35	M5	12,000	1.3	44,290	
5690 13425105	-CT25SA - 105	＊2	2	25	61	—	105	—	—	—	60	35	M5	10,000	1.6	45,320	HS-2.5-25
5690 14416090	HSK50A -CT16SA - 90	＊1	2	16	45	—	90	—	—	—	60	42	M5	20,000	1.1	43,260	HS-1-16
5690 14420090	-CT20SA - 90	＊2	2	20	52	—	90	—	—	—	60	42	M5	18,000	1.2	45,320	HS-2-20
5690 14420105	- 105	＊2	2	20	52	—	105	—	—	—	60	42	M5	17,000	1.5	46,350	
5690 14425105	-CT25SA - 105	＊1	2	25	61	—	105	—	—	—	75	42	M5	15,000	1.7	47,380	HS-2.5-25
5690 75416075	HSK63A -CT16SA - 75 -H	＊2	1	16	45	—	75	49	—	—	47	—	M8	20,500	1.2	45,320	HS-1-16
5690 75416090	- 90 -H		1	16	45	—	90	64	—	—	60	—	M8	20,500	1.4	45,320	
5690 75420090	-CT20SA - 90 -H	＊2	1	20	52	—	90	64	—	—	60	—	M8	18,000	1.6	47,380	HS-2-20
5690 75420105	- 105 -H	＊1	1	20	52	—	105	79	—	—	75	—	M8	18,000	1.8	49,440	
5690 75420135	- 135 -H	＊1	1	20	52	—	135	109	—	—	80	—	M8	18,000	2.3	50,470	
5690 75425105	-CT25SA - 105 -H	＊1	2	25	61	—	105	—	—	—	75	42	M8	16,000	2.1	50,470	HS-2.5-25
5690 75425120	- 120 -H	＊1	2	25	61	—	120	—	—	—	75	42	M8	16,000	2.4	50,470	
5690 75425135	- 135 -H	＊1	2	25	61	—	135	—	—	—	80	42	M8	15,000	2.7	50,470	
5690 75432105	-CT32SA - 105 -H	＊3	2	32	73	—	105	—	—	—	75	42	M8	12,000	2.5	53,560	HS-3-32
5690 75432120	- 120 -H	＊3	2	32	73	—	120	—	—	—	90	42	M8	12,000	2.8	53,560	
5690 75432150	- 150 -H	＊1	2	32	73	—	150	—	—	—	120	42	M8	12,000	3.6	54,590	
5690 77416090	HSK100A -CT16SA - 90 -H	＊2	3	16	45	56	90	—	16	45	55	—	M10	12,500	2.8	61,180	HS-1-16
5690 77416105	- 105 -H		3	16	45	56	105	—	31	45	70	—	M10	12,500	3.0	61,180	
5690 77420090	-CT20SA - 90 -H	＊6	3	20	52	64	90	—	16	45	55	—	M10	12,500	3.0	61,180	HS-2-20
5690 77420105	- 105 -H	＊4	3	20	52	64	105	—	18	58	70	—	M10	12,500	3.3	63,440	
5690 77420120	- 120 -H		3	20	52	64	120	—	33	58	80	—	M10	12,500	3.5	63,440	
5690 77420135	- 135 -H		3	20	52	64	135	—	48	58	80	—	M10	12,500	3.9	63,440	
5690 77420150	- 150 -H		3	20	52	64	150	—	63	58	80	—	M10	12,500	4.1	64,580	

特殊品もご用命ください。

Specials on request

商品コード Code	型式 Model	注記 Note	Type	d	D	D_1	L	L_1	L_2	L_3	ℓ	L_0	G	Max. min^{-1}	kg	—	スパナ Spanner
5690 77425090	**HSK100A -CT25SA - 90 -H**	＊6	1	25	61	—	90	61	—	—	55	—	M10	12,500	3.2	67,980	
5690 77425105	**- 105 -H**	＊5	3	25	61	74	105	—	20	56	70	—	M10	12,500	3.6	67,980	
5690 77425120	**- 120 -H**		3	25	61	74	120	—	35	56	80	—	M10	12,500	4.0	67,980	HS-2.5-25
5690 77425135	**- 135 -H**		3	25	61	74	135	—	50	56	80	—	M10	12,500	4.4	67,980	
5690 77425150	**- 150 -H**		3	25	61	73	150	—	65	56	80	—	M10	12,500	4.8	69,110	
5690 77432090	**-CT32SA - 90 -H**	＊6	1	32	73	—	90	61	—	—	55	—	M10	12,000	3.6	69,110	
5690 77432105	**- 105 -H**	＊2	1	32	73	—	105	76	—	—	70	—	M10	12,000	4.1	69,110	
5690 77432120	**- 120 -H**	＊3	1	32	73	—	120	91	—	—	85	—	M10	12,000	4.5	69,110	HS-3-32
5690 77432135	**- 135 -H**	＊1	1	32	73	—	135	106	—	—	100	—	M10	12,000	5.0	69,110	
5690 77432150	**- 150 -H**	＊1	1	32	73	—	150	121	—	—	115	—	M10	12,000	5.3	70,240	
5690 77442105	**-CT42SA - 105 -H**	＊6	2	42	88	—	105	—	—	—	70	45	M10	10,000	4.8	70,240	
5690 77442120	**- 120 -H**	＊2	2	42	88	—	120	—	—	—	85	45	M10	10,000	5.4	72,510	
5690 77442135	**- 135 -H**	＊2	2	42	88	—	135	—	—	—	100	45	M10	10,000	5.9	80,440	HS-4-42
5690 77442150	**- 150 -H**	＊2	2	42	88	—	150	—	—	—	110	45	M10	10,000	6.5	80,440	
5690 77442165	**- 165 -H**	＊1	2	42	88	—	165	—	—	—	120	45	M10	10,000	7.1	81,570	

HSK63A、HSK100Aには標準でマニュアルクランプ穴が空いています。
HSK63A, HSK100A have manual clamp holes in the shank.

1. スパナは別売です。詳細は P.283 をご覧ください。
2. h7 公差の刃具シャンクをご使用下さい。
3. 許容回転数は機械主軸の剛性および刃具バランスに大きく影響されます。ご使用の際は低い回転数から徐々に上げ、適正な回転数でご使用ください。

1. Spanner sold separately. Refer to P.283 for details.
2. Tolerance of cutting tool shank must be h7.
3. Permissible speed is greatly affected by the stiffness of the machine spindle and the balance of the cutting tool. Gradually increase from a low speed, and use at the proper speed.

アクセサリ対応表 Accessories

ディメンション内で＊1～＊6の付いている商品はℓ寸法が短く、使用できないアクセサリがあります。
Models with ＊1 - ＊6 cannot be used with some accessories due to short ℓ length.

	ストッパーボルト Stopper Bolt	ストレートコレット Straight Collet		モールステーパアダプタ Morse Taper Adapter		ジャコブスアダプタ Jacobs Adapter	
	HSK-BL (P. 283)	MC (P. 282)	MCA (P. 283)	MA (P. 284)	MAB (P. 284)	JA (P. 285)	JAB (P. 285)
＊1	○	○	×	○	○	○	○
＊2	○	○	×	×	×	×	×
＊3	○	○	×	×	○	×	○
＊4	○	○	○	○	×	○	×
＊5	○	○	○	×	×	○	×
＊6	○	×	×	×	×	×	×

最低挿入長 Min. chucking length

MC コレット未使用時　Without MC collet

ホルダ内径 I.D.of Milling Chuck	最低挿入長 Min. chucking length
16、20	40
25、32、42	50

MC コレット使用時　With MC collet

コレット内径 Collet I.D.	最低挿入長 Min. chucking length	
	MC	MC-C、MC-OH
6、8	30	30
10、12	40	40
16、20	45	45
25	50	50
32	50	60

ご注文例 Ordering Example

マニュアルクランプ穴無し (HSK40A, HSK50A)
Without manual clamping hole (HSK40A, HSK50A)

HSK40A - CT16SA - 75

- HSK40A: シャンクサイズ Shank size
- CT16SA: 内径 (d) I.D.
- 75: 突き出し長さ (L) Projection length

ご注文例 Ordering Example

マニュアルクランプ穴付き (HSK63A、HSK100A)
With manual clamping hole (HSK63A, HSK100A)

HSK63A - CT16SA - 75 - H

- HSK63A: シャンクサイズ Shank size
- CT16SA: 内径 (d) I.D.
- 75: 突き出し長さ (L) Projection length
- H: マニュアルクランプ穴付 With manual clamping hole



CT·A

タイトロックミーリングチャック
Tite-lock Milling Chuck

締め付け完了時にカチッと音の鳴る細身設計ミーリングチャックです。
Slim design milling chuck. Clicking sound tells completion of clamping.

Type1

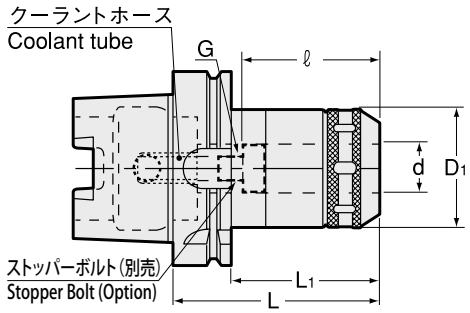

Type2

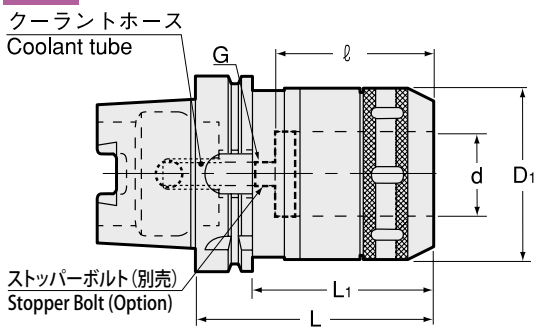

Type3

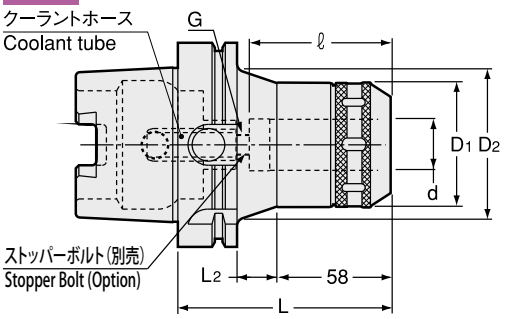

刃物取り外し時の注意事項
刃物が抜けた状態からさらに1回転以上締め付けリングを緩めてください。
Caution
Please rotate the clamping ring counterclockwise more than 360 degrees after a cutting tool is removed.

商品コード Code	型式 Model	注記 Note	Type	d	L	L1	L2	D1	D2	G	ℓ	kg	—	スパナ Spanner
5320 13016090	HSK40A -CT16A -90	＊1	2	16	90	70	—	45	—	M5	60	0.8	40,170	HS-1-16
5320 13020105	-CT20A -105	＊2	2	20	105	85	—	52	—	M5	60	1.2	40,170	HS-2-20
5320 13025105	-CT25A -105	＊2	2	25	105	85	—	61	—	M5	60	1.5	43,260	HS-2.5-25
5320 14016090	HSK50A -CT16A -90	＊1	2	16	90	64	—	45	—	M5	60	1.0	41,200	HS-1-16
5320 14020105	-CT20A -105	＊2	2	20	105	79	—	52	—	M5	60	1.4	43,260	HS-2-20
5320 14025105	-CT25A -105	＊2	2	25	105	79	—	61	—	M5	60	1.6	45,320	HS-2.5-25
5320 75020105	HSK63A -CT20A -105 -H	＊1	1	20	105	79	—	52	—	M8	75	1.7	47,380	HS-2-20
5320 75020135	-135 -H	＊1	1	20	135	109	—	52	—	M8	80	2.1	48,410	
5320 75025105	-CT25A -105 -H	＊1	2	25	105	79	—	61	—	M8	75	1.9	48,410	HS-2.5-25
5320 75025135	-135 -H	＊1	2	25	135	109	—	61	—	M8	80	2.4	48,410	
5320 75032120	-CT32A -120 -H	＊3	2	32	120	94	—	73	—	M8	90	2.5	51,500	HS-3-32
5320 75032150	-150 -H	＊1	2	32	150	124	—	73	—	M8	120	3.1	52,530	
5320 77020105	HSK100A -CT20A -105 -H	＊4	3	20	105	76	18	52	73	M10	70	3.2	61,180	HS-2-20
5320 77020135	-135 -H		3	20	135	106	48	52	78	M10	80	3.9	61,180	
5320 77020150	-150 -H		3	20	150	121	63	52	74	M10	80	4.2	62,310	
5320 77025105	-CT25A -105 -H	＊5	3	25	105	76	18	61	71	M10	70	3.6	65,710	HS-2.5-25
5320 77025135	-135 -H		3	25	135	106	48	61	73	M10	80	4.2	65,710	
5320 77025150	-150 -H		3	25	150	121	63	61	73	M10	80	4.6	66,840	
5320 77032105	-CT32A -105 -H	＊2	1	32	105	76	—	73	—	M10	70	3.9	66,840	HS-3-32
5320 77032135	-135 -H	＊1	1	32	135	106	—	73	—	M10	100	4.6	66,840	
5320 77032150	-150 -H	＊1	1	32	150	121	—	73	—	M10	115	5.0	67,980	
5320 77042135	-CT42A -135 -H	＊2	2	42	135	106	—	88	—	M10	100	5.6	78,170	HS-4-42
5320 77042150	-150 -H	＊2	2	42	150	121	—	88	—	M10	110	6.5	78,170	
5320 77042165	-165 -H	＊1	2	42	165	136	—	88	—	M10	120	7.0	79,310	

HSK63A、HSK100Aには標準でマニュアルクランプ穴が空いています。
HSK63A, HSK100A have manual clamp holes in the shank.

1.スパナは別売です。詳細は P.283 をご覧ください。
2.h7 公差の刃具シャンクをご使用下さい。
1.Spanner sold separately. Refer to P.283 for details.
2.Tolerance of cutting tool shank must be h7.

アクセサリ対応表 Accessories

ディメンション内で＊1～＊5の付いている商品はℓ寸法が短く、使用できないアクセサリがあります。
Models with ＊1 - ＊5 cannot be used with some accessories due to short ℓ length.

	ストッパーボルト Stopper Bolt	ストレートコレット Straight Collet		モールステーパアダプタ Morse Taper Adapter		ジャコブスアダプタ Jacobs Adapter	
	BL (P. 283)	MC (P. 282)	MCA (P. 283)	MA (P. 284)	MAB (P. 284)	JA (P. 285)	JAB (P. 285)
＊1	○	○	×	○	○	○	○
＊2	○	○	×	×	×	×	×
＊3	○	○	×	×	○	×	○
＊4	○	○	○	○	×	○	×
＊5	○	○	○	×	×	○	×

最低把握長さ Min. chucking length

MC コレット未使用時　Without MC collet

ホルダ内径 I.D.of Milling Chuck	最低把握長さ Min. chucking length
16	40
20、25	45
32、42	60

MC コレット使用時　With MC collet

コレット内径 Collet I.D.	最低把握長さ Min. chucking length
6、8	30
10、12	40
16、20	45
25	55
32	60

ご注文例 Ordering Example

マニュアルクランプ穴無し (HSK40A, HSK50A)

Without manual clamping hole (HSK40A, HSK50A)

HSK40A - CT16A 90

- HSK40A: シャンクサイズ Shank size
- CT16A: 内径 (d) I.D.
- 90: 突き出し長さ (L) Projection length

ご注文例 Ordering Example

マニュアルクランプ穴付き (HSK63A、HSK100A)

With manual clamping hole (HSK63A, HSK100A)

HSK63A - CT16A 75 - H

- HSK63A: シャンクサイズ Shank size
- CT16A: 内径 (d) I.D.
- 75: 突き出し長さ (L) Projection length
- H: マニュアルクランプ穴付 With manual clamping hole

ミーリングチャックアクセサリ
Miling Chuck Accessories

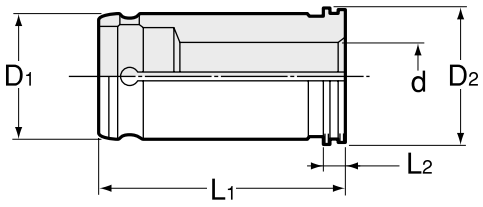

MC ストレートコレット Straight Collet



ご注文例 Ordering Example

MC42 - 32

サイズ Size　d

商品コード Code	型式 Model	D1	D2	L1	L2	d	–
0711 000016 ※※	MC 16 - d	16	19	50	4	6、8、10、12	3,920
0711 000020 ※※	MC 20 - d	20	24	60	4	6、8、10、12、16	3,920
0711 000025 ※※	MC 25 - d	25	29	60	4	6、8、10、12、16、20	4,400
0711 000032 ※※	MC 32 - d	32	36	72	4	6、8、10、12、16、20、25	4,530
0711 000042 ※※	MC 42 - d	42	47	85	4	6、8、10、12、16、20、25、32	4,920

1. ホルダサイズによりご使用できない場合があります。ご使用するミーリングチャックのページを参照ください。
2. 商品コードの※※には d 寸法が入ります。
1. Not applicable for some holder sizes. Please see milling chuck pages.
2. Replace ※※ in the code with the “d” dimension.

MC-OH クーラント用コレット（クーラント穴付刃具用） Coolant Collet (for tool with coolant hole)



ご注文例 Ordering Example

MC42 - 32 - OH

サイズ Size　d

商品コード Code	型式 Model	D1	D2	L1	L2	d	–
0711 000516 ※※	MC 16 - d - OH	16	19	50	4	6、8、10、12	4,750
0711 000520 ※※	MC 20 - d - OH	20	24	60	4	6、8、10、12、16	4,750
0711 000525 ※※	MC 25 - d - OH	25	29	60	4	6、8、10、12、16、20	5,310
0711 000532 ※※	MC 32 - d - OH	32	36	72	4	6、8、10、12、16、20、25	5,440
0711 000542 ※※	MC 42 - d - OH	42	47	85	4	6、8、10、12、16、20、25、32	5,960

1. ホルダサイズによりご使用できない場合があります。ご使用するミーリングチャックのページを参照ください。
2. 商品コードの※※には d 寸法が入ります。
1. Not applicable for some holder sizes. Please see milling chuck pages.
2. Replace ※※ in the code with the “d” dimension.

MC-C クーラント用コレット（コレットスルー刃具用） Coolant Collet (for tool without coolant hole)



ご注文例 Ordering Example

MC42 - 32 - C

サイズ Size　d

商品コード Code	型式 Model	D1	D2	L1	L2	d	–
0711 000616 ※※	MC 16 - d - C	16	19	50	4	6、8、10、12	7,120
0711 000620 ※※	MC 20 - d - C	20	24	60	4	6、8、10、12、16	7,120
0711 000625 ※※	MC 25 - d - C	25	29	60	4	6、8、10、12、16、20	8,030
0711 000632 ※※	MC 32 - d - C	32	36	72	4	6、8、10、12、16、20、25	8,160
0711 000642 ※※	MC 42 - d - C	42	47	85	4	6、8、10、12、16、20、25、32	8,940

1. ホルダサイズによりご使用できない場合があります。ご使用するミーリングチャックのページを参照ください。
2. 商品コードの※※には d 寸法が入ります。
1. Not applicable for some holder sizes. Please see milling chuck pages.
2. Replace ※※ in the code with the “d” dimension.

MCA ストレートコレット Straight Collet



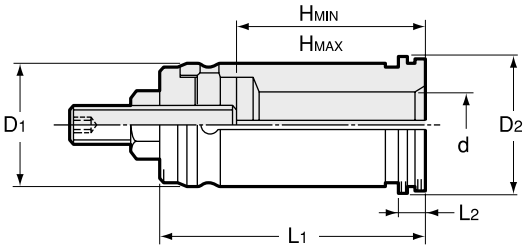

型式 Model \ d	HMIN							
	6	8	10	12	16	20	25	32
MCA 16	30	30	40	40	—	—	—	—
MCA 20	30	34	40	40	45	—	—	—
MCA 25	30	34	40	40	45	45	—	—
MCA 32	34	34	40	40	45	45	50	—
MCA 42	34	38	40	45	45	45	50	50

商品コード Code	型式 Model	D1	D2	L1	L2	HMAX	d	—
0711 010016 ※※	MCA 16 - d	16	19	55	4	45	6、8、10、12	4,270
0711 010020 ※※	MCA 20 - d	20	24	65	4	55	6、8、10、12、16	4,270
0711 010025 ※※	MCA 25 - d	25	29	65	4	55	6、8、10、12、16、20	4,790
0711 010032 ※※	MCA 32 - d	32	36	79	4	66	6、8、10、12、16、20、25	4,920
0711 010042 ※※	MCA 42 - d	42	47	92	4	79	6、8、10、12、16、20、25、32	5,310

1. ホルダサイズによりご使用できない場合があります。ご使用するミーリングチャックのページを参照ください。
2. 商品コードの※※には d 寸法が入ります。
1. Not applicable for some holder sizes. Please see milling chuck pages.
2. Replace ※※ in the code with the “d” dimension.

ご注文例 Ordering Example

MCA42 - 32

サイズ Size　　d

HSK-BL ストッパーボルト（HSK用） Stopper Bolt (for HSK)



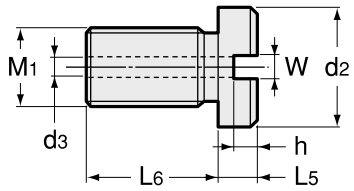

商品コード Code	型式 Model	M1	L5	L6	W	h	d2	d3	シャンクサイズ Shank size	—
5691 040040 ※※	HSK40 -BL - L5	M5 P=0.8	5、15、25	8.5	5	2.5	13	2.5	HSK40A,HSK50A	1,940
5691 04006305	HSK63 -BL - 5	M8 P=1.25	5	5.5	5	3	15	4	HSK63A	1,940
5691 040063 ※※	HSK63 -BL - L5	M8 P=1.25	15、25	7.5	5	3	15	4	HSK63A	1,940
5691 040100 ※※	HSK100 -BL - L5	M10 P=1.5	5、15、25	14	5	3.5	15	4.5	HSK100A	1,940

1. L5 寸法はシャンク内径深さと最低挿入長を確認し選定してください。
2. 商品コードの※※には L5 寸法が入ります。
1. Choose right L5 dimension by checking minimum insertion length and shank I.D. depth.
2. Replace ※※ in the code with the “L5” dimension.

ご注文例 Ordering Example

HSK63 - BL - 15

シャンクサイズ Shank Size　　L5

HS スパナ Spanner

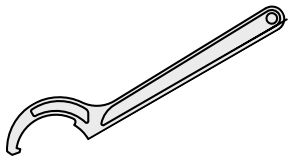

商品コード Code	型式 Model	対応チャック型式 Chucks	—
0711 00001016	HS - 1 - 16	CT16SA, CT16A	2,300
0711 00002020	HS - 2 - 20	CT20SA, CT20A	2,450
0711 00002525	HS - 2.5 - 25	CT25SA, CT25A, CTZ25SA	2,300
0711 00003032	HS - 3 - 32	CT32SA, CT32A, CTZ32SA	3,000
0711 00004042	HS - 4 - 42	CT42SA, CT42A, CTZ42SA	4,000

ご注文例 Ordering Example

HS - 1 - 16

サイズ Size

MA モールステーパアダプタ（専用Trナット付）
Morse Taper Adapter (with Tr. nut)



Type 1

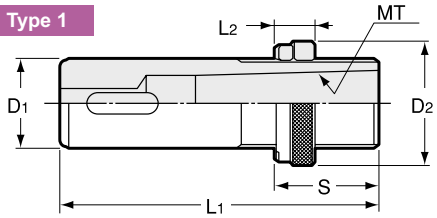

Type 2

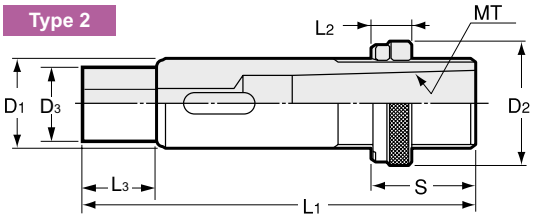

商品コード Code	型式 Model	Type	D1	MT	D2	D3	L1	L2	L3	S	—
0714 02000161	**MA 16 -MT1**	1	16	1	24.6	—	76	16	—	16 ~ 32	5,830
0714 02000201	**20 -MT1**	1	20	1	31.6	—	85	16	—	16 ~ 37	5,830
0714 02000251	**25 -MT1**	1	25	1	35.6	—	89	16	—	16 ~ 37	5,830
0714 02000252	**-MT2**	1	25	2	35.6	—	89	16	—	16 ~ 37	5,830
0714 02000321	**32 -MT1**	2	32	1	44.6	25	119	19	30	19 ~ 39	5,830
0714 02000322	**-MT2**	2	32	2	44.6	25	119	19	30	19 ~ 39	5,830
0714 02000323	**-MT3**	2	32	3	44.6	25	119	19	30	19 ~ 39	5,830
0714 02000421	**42 -MT1**	1	42	1	55.6	—	135	19	—	19 ~ 48	6,370
0714 02000422	**-MT2**	1	42	2	55.6	—	135	19	—	19 ~ 48	6,370
0714 02000423	**-MT3**	1	42	3	55.6	—	135	19	—	19 ~ 48	6,370
0714 02000424	**-MT4**	1	42	4	55.6	—	135	19	—	19 ~ 48	6,370

ホルダサイズによりご使用できない場合があります。
ご使用するミーリングチャックのページを参照ください。

Not applicable for some holder sizes. Please see milling chuck pages.

ご注文例 Ordering Example

MA16 - MT1

サイズ Size　　MT No.

MAB モールステーパアダプタ
Morse Taper Adapter



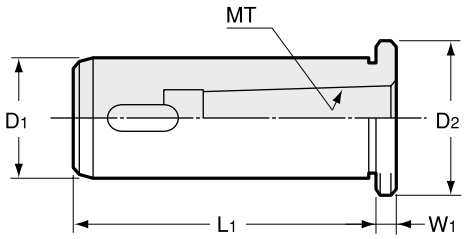

商品コード Code	型式 Model	D1	MT	L1	D2	W1	—
0711 02100161	**MAB 16 -MT1**	16	1	60	19	15	3,670
0711 02100201	**20 -MT1**	20	1	75	24	5	3,670
0711 02100251	**25 -MT1**	25	1	75	29	5	3,670
0711 02100252	**-MT2**	25	2	75	29	20	3,670
0711 02100321	**32 -MT1**	32	1	75	36	5	3,670
0711 02100322	**-MT2**	32	2	75	36	20	3,670
0711 02100323	**-MT3**	32	3	75	36	35	3,670
0711 02100421	**42 -MT1**	42	1	115	47	5	4,210
0711 02100422	**-MT2**	42	2	115	47	5	4,210
0711 02100423	**-MT3**	42	3	115	47	5	4,210
0711 02100424	**-MT4**	42	4	115	47	20	4,210

ホルダサイズによりご使用できない場合があります。
ご使用するミーリングチャックのページを参照ください。

Not applicable for some holder sizes. Please see milling chuck pages.

ご注文例 Ordering Example

MAB16 - MT1

サイズ Size　　MT No.

JA ジャコブスアダプタ （専用Trナット付）
Jacobs Adapter (with Tr. nut)



Type 1

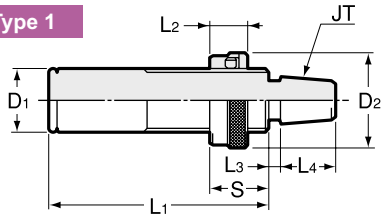

Type 2

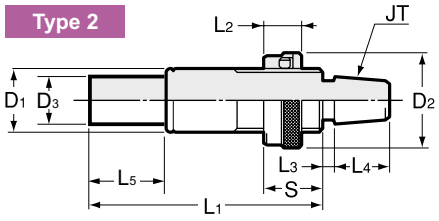

商品コード Code	型式 Model	Type	D1	JT	D2	D3	L1	L2	S	L3	L4	L5	—
0714 03000162	JA 16 -JT2S	1	16	2S	24.6	—	76	16	16 ~ 32	3	18	—	5,400
0714 03000202	20 -JT2S	1	20	2S	31.6	—	85	16	16 ~ 37	3	18	—	5,400
0714 03000206	-JT6	1	20	6	31.6	—	85	16	16 ~ 37	4	24	—	5,400
0714 03000252	25 -JT2S	1	25	2S	35.6	—	85	16	16 ~ 37	3	18	—	5,400
0714 03000256	-JT6	1	25	6	35.6	—	85	16	16 ~ 37	4	24	—	5,400
0714 03000322	32 -JT2S	2	32	2S	44.6	25	119	19	19 ~ 39	3	18	30	5,400
0714 03000326	-JT6	2	32	6	44.6	25	119	19	19 ~ 39	4	24	30	5,400
0714 03000422	42 -JT2S	1	42	2S	55.6	—	135	19	19 ~ 48	3	18	—	5,940
0714 03000426	-JT6	1	42	6	55.6	—	135	19	19 ~ 48	4	24	—	5,940

ホルダサイズによりご使用できない場合があります。
ご使用するミーリングチャックのページを参照ください。
Not applicable for some holder sizes.
Please see milling chuck pages.

ご注文例 Ordering Example

JA16 - JT2S

サイズ Size　　JT No.

JAB ジャコブスアダプタ
Jacobs Adapter



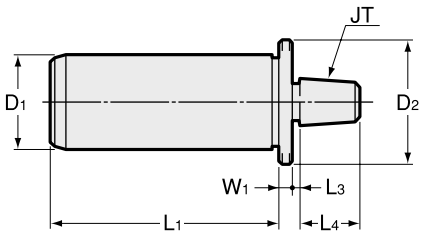

商品コード Code	型式 Model	D1	JT	L1	D2	W1	L3	L4	—
0711 03100162	JAB 16 -JT2S	16	2S	60	19	3	3	18	4,100
0711 03100202	20 -JT2S	20	2S	75	24	3	3	18	4,100
0711 03100206	-JT6	20	6	75	24	3	4	24	4,100
0711 03100252	25 -JT2S	25	2S	75	29	3	3	18	4,100
0711 03100256	-JT6	25	6	75	29	3	4	24	4,100
0711 03100322	32 -JT2S	32	2S	75	36	3	3	18	4,100
0711 03100326	-JT6	32	6	75	36	3	4	24	4,100
0711 03100422	42 -JT2S	42	2S	115	47	3	3	18	4,640
0711 03100426	-JT6	42	6	115	47	3	4	24	4,640

ホルダサイズによりご使用できない場合があります。
ご使用するミーリングチャックのページを参照ください。
Not applicable for some holder sizes.
Please see milling chuck pages.

ご注文例 Ordering Example

JAB16 - JT2S

サイズ Size　　JT No.



SDM

高さ調整式 ドリル用コレットホルダ
Drill Holder With Easy Tool Length Adjustment

ガイドリングを手で回すだけで突き出し長さを手軽に調整！

Simple length adjustment - all you have to do is turn the guide ring!

Type1

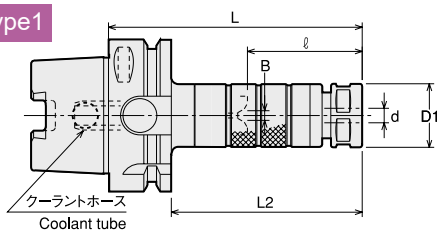

Type2

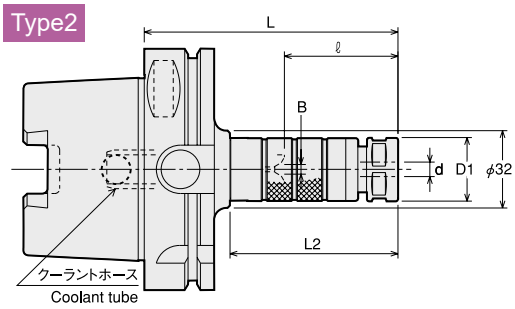

Type3

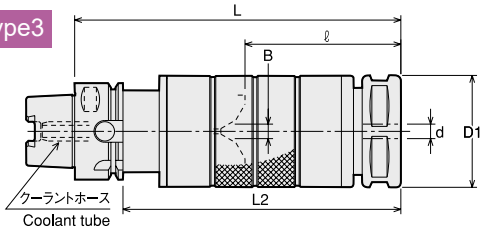

商品コード Code	型式 Model	Type	d	L	ℓ	L2	B	D1	キャップ Nut	kg	—	コレット Collet	スパナ Spanner
5710 13007075	HSK40A -SDM07 -75	1	0.5 ～ 7.0	75	29 ～ 39	55	0 ～ 4	23	HDP-07A	0.3	45,250	FDC-07	S-0
5710 13007090	-90	1	0.5 ～ 7.0	90	29 ～ 54	70	0 ～ 4	23	HDP-07A		46,110		
5710 13007105	-105	1	0.5 ～ 7.0	105	29 ～ 54	85	0 ～ 4	23	HDP-07A		46,650		
5710 13007120	-120	1	0.5 ～ 7.0	120	29 ～ 54	100	0 ～ 4	23	HDP-07A		46,870		
5710 13009075	-SDM09 -75	1	2.5 ～ 9.0	75	28 ～ 38	55	0 ～ 4	26	HDP-09	0.3	43,630	FDC-09	S-1L
5710 13009090	-90	1	2.5 ～ 9.0	90	28 ～ 53	70	0 ～ 4	26	HDP-09	0.4	45,250		
5710 13009105	-105	1	2.5 ～ 9.0	105	28 ～ 53	85	0 ～ 4	26	HDP-09		45,570		
5710 13009120	-120	1	2.5 ～ 9.0	120	28 ～ 53	100	0 ～ 4	26	HDP-09		46,110		
5710 13012090	-SDM12 -90	1	2.5 ～ 12.0	90	34 ～ 44	70	0 ～ 5	32	HDP-12	0.5	47,730	FDC-12	S-3L
5710 13012105	-105	1	2.5 ～ 12.0	105	34 ～ 59	85	0 ～ 5	32	HDP-12	0.6	48,160		
5710 13012120	-120	1	2.5 ～ 12.0	120	34 ～ 59	100	0 ～ 5	32	HDP-12	0.6	48,490		
5710 13012135	-135	1	2.5 ～ 12.0	135	34 ～ 59	115	0 ～ 5	32	HDP-12		50,220		
5710 13012150	-150	1	2.5 ～ 12.0	150	34 ～ 59	130	0 ～ 5	32	HDP-12		52,160		
5710 13016120	-SDM16 -120	3	3.5 ～ 16.0	120	40 ～ 50	100	0 ～ 6	36	HDP-16	0.7	51,190	FDC-16	S-4L
5710 13016135	-135	3	3.5 ～ 16.0	135	40 ～ 65	115	0 ～ 6	36	HDP-16		51,190		
5710 13016150	-150	3	3.5 ～ 16.0	150	40 ～ 65	130	0 ～ 6	36	HDP-16	0.9	55,180		
5710 13022120	-SDM22 -120	3	3.5 ～ 22.0	120	48 ～ 58	100	0 ～ 8	46	HDP-22	0.9	55,290	FDC-22	S-5L
5710 13022135	-135	3	3.5 ～ 22.0	135	48 ～ 73	115	0 ～ 8	46	HDP-22		57,240		
5710 13022150	-150	3	3.5 ～ 22.0	150	48 ～ 73	130	0 ～ 8	46	HDP-22		60,800		
5710 14007090	HSK50A -SDM07 -90	1	0.5 ～ 7.0	90	29 ～ 39	64	0 ～ 4	23	HDP-07A	0.5	49,680	FDC-07	S-0
5710 14007105	-105	1	0.5 ～ 7.0	105	29 ～ 54	79	0 ～ 4	23	HDP-07A		50,000		
5710 14007120	-120	1	0.5 ～ 7.0	120	29 ～ 54	94	0 ～ 4	23	HDP-07A		50,320		
5710 14009090	-SDM09 -90	1	2.5 ～ 9.0	90	28 ～ 38	64	0 ～ 4	26	HDP-09	0.6	49,140	FDC-09	S-1L
5710 14009105	-105	1	2.5 ～ 9.0	105	28 ～ 53	79	0 ～ 4	26	HDP-09		49,460		
5710 14009120	-120	1	2.5 ～ 9.0	120	28 ～ 53	94	0 ～ 4	26	HDP-09	0.7	49,680		
5710 14012090	-SDM12 -90	1	2.5 ～ 12.0	90	34 ～ 44	64	0 ～ 5	32	HDP-12	0.6	50,970	FDC-12	S-3L
5710 14012105	-105	1	2.5 ～ 12.0	105	34 ～ 59	79	0 ～ 5	32	HDP-12	0.7	51,620		
5710 14012120	-120	1	2.5 ～ 12.0	120	34 ～ 59	94	0 ～ 5	32	HDP-12	0.8	52,160		
5710 14012135	-135	1	2.5 ～ 12.0	135	34 ～ 59	109	0 ～ 5	32	HDP-12		52,920		
5710 14012150	-150	1	2.5 ～ 12.0	150	34 ～ 59	124	0 ～ 5	32	HDP-12	1.0	54,640		
5710 14016105	-SDM16 -105	1	3.5 ～ 16.0	105	40 ～ 50	79	0 ～ 6	36	HDP-16	0.8	56,590	FDC-16	S-4L
5710 14016120	-120	1	3.5 ～ 16.0	120	40 ～ 65	94	0 ～ 6	36	HDP-16	0.9	57,780		
5710 14016135	-135	1	3.5 ～ 16.0	135	40 ～ 65	109	0 ～ 6	36	HDP-16		58,530		
5710 14016150	-150	1	3.5 ～ 16.0	150	40 ～ 65	124	0 ～ 6	36	HDP-16		59,070		
5710 14022135	-SDM22 -135	3	3.5 ～ 22.0	135	48 ～ 58	109	0 ～ 8	46	HDP-22	1.3	60,910	FDC-22	S-5L
5710 14022150	-150	3	3.5 ～ 22.0	150	48 ～ 73	124	0 ～ 8	46	HDP-22		64,040		

特殊品もご用命ください。

Specials on request

商品コード Code	型式 Model	Type	d	L	ℓ	L2	B	D1	キャップ Nut	kg	—	コレット Collet	スパナ Spanner
5710 75007090	HSK63A -SDM07 -90 -H	1	0.5 ～ 7.0	90	29 ～ 39	64	0 ～ 4	23	HDP-07A	0.8	53,460		
5710 75007105	-105 -H	1	0.5 ～ 7.0	105	29 ～ 54	79	0 ～ 4	23	HDP-07A		53,780		
5710 75007120	-120 -H	1	0.5 ～ 7.0	120	29 ～ 54	94	0 ～ 4	23	HDP-07A	0.9	54,640	FDC-07	S-0
5710 75007135	-135 -H	1	0.5 ～ 7.0	135	29 ～ 54	109	0 ～ 4	23	HDP-07A		55,290		
5710 75007150	-150 -H	1	0.5 ～ 7.0	150	29 ～ 54	124	0 ～ 4	23	HDP-07A	1.0	55,940		
5710 75009090	-SDM09 -90 -H	1	2.5 ～ 9.0	90	28 ～ 38	64	0 ～ 4	26	HDP-09	0.3	53,460		
5710 75009105	-105 -H	1	2.5 ～ 9.0	105	28 ～ 53	79	0 ～ 4	26	HDP-09	0.9	54,000		
5710 75009120	-120 -H	1	2.5 ～ 9.0	120	28 ～ 53	94	0 ～ 4	26	HDP-09	0.9	54,640	FDC-09	S-1L
5710 75009135	-135 -H	1	2.5 ～ 9.0	135	28 ～ 53	109	0 ～ 4	26	HDP-09	1.0	55,290		
5710 75009150	-150 -H	1	2.5 ～ 9.0	150	28 ～ 53	124	0 ～ 4	26	HDP-09	1.0	55,940		
5710 75009180	-180 -H	1	2.5 ～ 9.0	180	28 ～ 53	154	0 ～ 4	26	HDP-09	1.2	57,780		
5710 75012090	-SDM12 -90 -H	1	2.5 ～ 12.0	90	34 ～ 44	64	0 ～ 5	32	HDP-12	0.9	54,640		
5710 75012105	-105 -H	1	2.5 ～ 12.0	105	34 ～ 59	79	0 ～ 5	32	HDP-12	1.0	55,290		
5710 75012120	-120 -H	1	2.5 ～ 12.0	120	34 ～ 59	94	0 ～ 5	32	HDP-12	1.1	55,940	FDC-12	S-3L
5710 75012135	-135 -H	1	2.5 ～ 12.0	135	34 ～ 59	109	0 ～ 5	32	HDP-12		56,590		
5710 75012150	-150 -H	1	2.5 ～ 12.0	150	34 ～ 59	124	0 ～ 5	32	HDP-12	1.2	57,130		
5710 75012180	-180 -H	1	2.5 ～ 12.0	180	34 ～ 59	154	0 ～ 5	32	HDP-12		59,070		
5710 75016105	-SDM16 -105 -H	1	3.5 ～ 16.0	105	40 ～ 50	79	0 ～ 6	36	HDP-16	1.1	58,420		
5710 75016120	-120 -H	1	3.5 ～ 16.0	120	40 ～ 65	94	0 ～ 6	36	HDP-16	1.1	59,610		
5710 75016135	-135 -H	1	3.5 ～ 16.0	135	40 ～ 65	109	0 ～ 6	36	HDP-16		60,260	FDC-16	S-4L
5710 75016150	-150 -H	1	3.5 ～ 16.0	150	40 ～ 65	124	0 ～ 6	36	HDP-16	1.4	60,910		
5710 75016180	-180 -H	1	3.5 ～ 16.0	180	40 ～ 65	154	0 ～ 6	36	HDP-16	1.5	62,740		
5710 75022120	-SDM22 -120 -H	1	3.5 ～ 22.0	120	48 ～ 58	94	0 ～ 8	46	HDP-22	1.4	65,880		
5710 75022135	-135 -H	1	3.5 ～ 22.0	135	48 ～ 73	109	0 ～ 8	46	HDP-22	1.5	66,740	FDC-22	S-5L
5710 75022150	-150 -H	1	3.5 ～ 22.0	150	48 ～ 73	124	0 ～ 8	46	HDP-22	1.7	67,060		
5710 75022180	-180 -H	1	3.5 ～ 22.0	180	48 ～ 73	154	0 ～ 8	46	HDP-22		69,010		
5710 77007090	HSK100A -SDM07 -90 -H	2	0.5 ～ 7.0	90	29 ～ 39	55	0 ～ 4	23	HDP-07A		60,910		
5710 77007105	-105 -H	2	0.5 ～ 7.0	105	29 ～ 54	70	0 ～ 4	23	HDP-07A		61,560		
5710 77007120	-120 -H	2	0.5 ～ 7.0	120	29 ～ 54	81	0 ～ 4	23	HDP-07A		62,100	FDC-07	S-0
5710 77007135	-135 -H	2	0.5 ～ 7.0	135	29 ～ 54	96	0 ～ 4	23	HDP-07A		62,640		
5710 77007150	-150 -H	2	0.5 ～ 7.0	150	29 ～ 54	111	0 ～ 4	23	HDP-07A		63,390		
5710 77007165	-165 -H	2	0.5 ～ 7.0	165	29 ～ 54	126	0 ～ 4	23	HDP-07A		63,820		
5710 77009090	-SDM09 -90 -H	2	2.5 ～ 9.0	90	28 ～ 38	55	0 ～ 4	26	HDP-09	2.2	60,910		
5710 77009105	-105 -H	2	2.5 ～ 9.0	105	28 ～ 53	70	0 ～ 4	26	HDP-09	2.2	61,340		
5710 77009120	-120 -H	2	2.5 ～ 9.0	120	28 ～ 53	81	0 ～ 4	26	HDP-09		62,100	FDC-09	S-1L
5710 77009135	-135 -H	2	2.5 ～ 9.0	135	28 ～ 53	96	0 ～ 4	26	HDP-09		62,740		
5710 77009150	-150 -H	2	2.5 ～ 9.0	150	28 ～ 53	111	0 ～ 4	26	HDP-09		63,390		
5710 77009180	-180 -H	2	2.5 ～ 9.0	180	28 ～ 53	141	0 ～ 4	26	HDP-09	2.5	64,040		
5710 77012105	-SDM12 -105 -H	1	2.5 ～ 12.0	105	34 ～ 44	76	0 ～ 5	32	HDP-12	2.3	62,100		
5710 77012120	-120 -H	1	2.5 ～ 12.0	120	34 ～ 59	91	0 ～ 5	32	HDP-12		63,390		
5710 77012135	-135 -H	1	2.5 ～ 12.0	135	34 ～ 59	106	0 ～ 5	32	HDP-12		63,930	FDC-12	S-3L
5710 77012150	-150 -H	1	2.5 ～ 12.0	150	34 ～ 59	121	0 ～ 5	32	HDP-12	2.6	64,580		
5710 77012180	-180 -H	1	2.5 ～ 12.0	180	34 ～ 59	151	0 ～ 5	32	HDP-12	2.7	66,520		
5710 77016105	-SDM16 -105 -H	1	3.5 ～ 16.0	105	40 ～ 50	76	0 ～ 6	36	HDP-16	2.4	64,580		
5710 77016120	-120 -H	1	3.5 ～ 16.0	120	40 ～ 65	91	0 ～ 6	36	HDP-16	2.5	65,880		
5710 77016135	-135 -H	1	3.5 ～ 16.0	135	40 ～ 65	106	0 ～ 6	36	HDP-16	2.6	66,420	FDC-16	S-4L
5710 77016150	-150 -H	1	3.5 ～ 16.0	150	40 ～ 65	121	0 ～ 6	36	HDP-16		67,060		
5710 77016180	-180 -H	1	3.5 ～ 16.0	180	40 ～ 65	151	0 ～ 6	36	HDP-16		69,010		
5710 77022120	-SDM22 -120 -H	1	3.5 ～ 22.0	120	48 ～ 58	91	0 ～ 8	46	HDP-22	2.7	72,030		
5710 77022135	-135 -H	1	3.5 ～ 22.0	135	48 ～ 73	106	0 ～ 8	46	HDP-22		72,570		
5710 77022150	-150 -H	1	3.5 ～ 22.0	150	48 ～ 73	121	0 ～ 8	46	HDP-22	3.0	73,330	FDC-22	S-5L
5710 77022180	-180 -H	1	3.5 ～ 22.0	180	48 ～ 73	151	0 ～ 8	46	HDP-22		75,160		
5710 77022210	-210 -H	1	3.5 ～ 22.0	210	48 ～ 73	181	0 ～ 8	46	HDP-22		77,000		

HSK63A、HSK100Aには標準でマニュアルクランプ穴が空いています。
HSK63A, HSK100A have manual clamp holes in the shank.

1.コレット、スパナは別途ご注文下さい。
2. ℓ は、キャップ端面からプリセットスクリュー上端面までの寸法になります。
3.キャップの締め付けトルクに関しては、P. 554 を参照ください。
1.Collet and spanner are sold separately.
2. ℓ is the dimension between the nut end and the preset screw top end.
3.See P. 554 for standard tightening torque.

FDC コレット FDC Collet P. 092

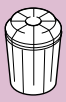

スパナ Spanner P. 098



ご注文例 Ordering Example

マニュアルクランプ穴無し (HSK40A, HSK50A)

Without manual clamping hole (HSK40A, HSK50A)

HSK40A - SDM07 - 90

シャンクサイズ Shank size	最大コレット内径 Max. collet I.D.	突き出し長さ (L) Projection length

ご注文例 Ordering Example

マニュアルクランプ穴付き (HSK63A、HSK100A)

With manual clamping hole (HSK63A, HSK100A)

HSK63A - SDM07 - 90 - H

シャンクサイズ Shank size	最大コレット内径 Max. collet I.D.	突き出し長さ (L) Projection length	マニュアルクランプ穴付 With manual clamping hole



HDC-A-R

高精度コレットホルダ RCキャップ仕様
High-Precision Collet Holder with RC Nut

New

ドリル加工、リーマ加工、仕上エンドミル加工に最適。
Suitable for drilling, reaming and finish endmilling.

Type1

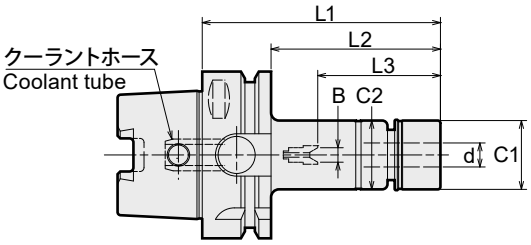

Type2

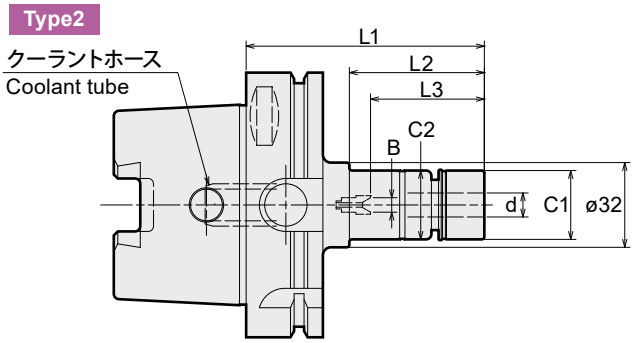

Type3

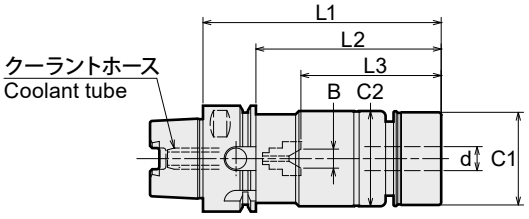

商品コード Code	型式 Model	Type	d	L1	L2	B	L3	C1	C2	キャップ Nut	kg	—	コレット Collet	レンチ Wrench
5367 13107060	**HSK40A -HDC07A - 60(R)**	1	0.5~7.0	60	40	0~4	22~27 (22~24)	20	23	HDP-07R	0.4	39,630	FDC-07	S-0R
5367 13107075	**- 75(R)**	1	0.5~7.0	75	55	0~4	22~38	20	23	HDP-07R	0.4	40,390		
5367 13107090	**- 90(R)**	1	0.5~7.0	90	70	0~4	22~49	20	23	HDP-07R	0.4	41,140		
5367 13107120	**-120(R)**	1	0.5~7.0	120	100	0~4	22~49	20	23	HDP-07R	0.5	41,790		
5367 13107150	**-150(R)**	1	0.5~7.0	150	130	0~4	22~49	20	23	HDP-07R	0.6	45,030		
5367 13109060	**-HDC09A - 60(R)**	1	2.5~9.0	60	40	-	40	26	26	HDP-09R	0.4	38,230	FDC-09	S-1R
5367 13109075	**- 75(R)**	1	2.5~9.0	75	55	0~4	27~35	26	26	HDP-09R	0.4	38,980		
5367 13109090	**- 90(R)**	1	2.5~9.0	90	70	0~4	27~46	26	26	HDP-09R	0.5	40,390		
5367 13109120	**-120(R)**	1	2.5~9.0	120	100	0~4	27~61	26	26	HDP-09R	0.6	41,140		
5367 13109150	**-150(R)**	1	2.5~9.0	150	130	0~4	27~61	26	26	HDP-09R	0.7	44,380		
5367 13112075	**-HDC12A - 75(R)**	1	2.5~12.0	75	55	0~5	33~34	30	32	HDP-12R	0.5	41,900	FDC-12	S-3R
5367 13112090	**- 90(R)**	1	2.5~12.0	90	70	0~5	33~51	30	32	HDP-12R	0.6	42,550		
5367 13112120	**-120(R)**	1	2.5~12.0	120	100	0~5	33~74	30	32	HDP-12R	0.7	43,200		
5367 13112150	**-150(R)**	1	2.5~12.0	150	130	0~5	33~74	30	32	HDP-12R	0.9	46,440		
5367 13116075	**-HDC16A - 75(R)**	3	3.5~16.0	75	55	0~6	38~40 (37~38)	35	36	HDP-16R	0.5	42,870	FDC-16	S-4R
5367 13116090	**- 90(R)**	3	3.5~16.0	90	70	0~6	38~54 (38~51)	35	36	HDP-16R	0.6	43,520		
5367 13116120	**-120(R)**	3	3.5~16.0	120	100	0~6	38~72	35	36	HDP-16R	0.8	45,570		
5367 13116150	**-150(R)**	3	3.5~16.0	150	130	0~6	38~86	35	36	HDP-16R	1.0	49,030		
5367 13122090	**-HDC22A - 90(R)**	3	3.5~22.0	90	70	-	65	46	46	HDP-22R	0.7	48,160	FDC-22	S-5R
5367 13122120	**-120(R)**	3	3.5~22.0	120	100	0~8	47~73	46	46	HDP-22R	1.0	49,140		
5367 13122150	**-150(R)**	3	3.5~22.0	150	130	0~8	47~103	46	46	HDP-22R	1.4	53,890		
5367 14107075	**HSK50A -HDC07A - 75(R)**	1	0.5~7.0	75	49	0~4	22~32	20	23	HDP-07R	0.6	43,740	FDC-07	S-0R
5367 14107090	**- 90(R)**	1	0.5~7.0	90	64	0~4	22~45	20	23	HDP-07R	0.6	44,280		
5367 14107120	**-120(R)**	1	0.5~7.0	120	94	0~4	22~45	20	23	HDP-07R	0.7	44,820		
5367 14109075	**-HDC09A - 75(R)**	1	2.5~9.0	75	49	0~4	27~31	26	26	HDP-09R	0.6	42,660	FDC-09	S-1R
5367 14109090	**- 90(R)**	1	2.5~9.0	90	64	0~4	27~47	26	26	HDP-09R	0.6	43,740		
5367 14109120	**-120(R)**	1	2.5~9.0	120	94	0~4	27~61	26	26	HDP-09R	0.8	44,280		
5367 14112090	**-HDC12A - 90(R)**	1	2.5~12.0	90	64	0~5	33~42	30	32	HDP-12R	0.7	45,360	FDC-12	S-3R
5367 14112120	**-120(R)**	1	2.5~12.0	120	94	0~5	33~71	30	32	HDP-12R	0.9	46,440		
5367 14112150	**-150(R)**	1	2.5~12.0	150	124	0~5	33~74	30	32	HDP-12R	1.1	48,600		
5367 14116090	**-HDC16A - 90(R)**	1	3.5~16.0	90	64	0~6	38~50 (38~47)	35	36	HDP-16R	0.8	50,220	FDC-16	S-4R
5367 14116120	**-120(R)**	1	3.5~16.0	120	94	0~6	38~65	35	36	HDP-16R	1.0	51,300		
5367 14116150	**-150(R)**	1	3.5~16.0	150	124	0~6	38~86	35	36	HDP-16R	1.2	52,380		
5367 14122090	**-HDC22A - 90(R)**	3	3.5~22.0	90	64	-	60	46	46	HDP-22R	0.9	52,920	FDC-22	S-5R
5367 14122120	**-120(R)**	3	3.5~22.0	120	94	0~8	47~63	46	46	HDP-22R	1.2	54,000		
5367 14122150	**-150(R)**	3	3.5~22.0	150	124	0~8	47~93	46	46	HDP-22R	1.5	56,700		

特殊品もご用命ください。

Specials on request

商品コード Code	型式 Model	Type	d	L1	L2	B	L3	C1	C2	キャップナット Nut	kg	—	コレット Collet	レンチ Wrench
5367 75107075	HSK63A -HDC07A - 75-H(R)	1	0.5~7.0	75	49	0~4	22~35	20	23	HDP-07R	0.8	46,440	FDC-07	S-0R
5367 75107090	- 90-H(R)	1	0.5~7.0	90	64	0~4	22~45	20	23	HDP-07R	0.9	47,520		
5367 75107120	-120-H(R)	1	0.5~7.0	120	94	0~4	22~45	20	23	HDP-07R	1.0	48,600		
5367 75107150	-150-H(R)	1	0.5~7.0	150	124	0~4	22~45	20	23	HDP-07R	1.0	49,680		
5367 75107180	-180-H(R)	1	0.5~7.0	180	154	0~4	22~45	20	23	HDP-07R	1.1	51,300		
5367 75109075	-HDC09A - 75-H(R)	1	2.5~9.0	75	49	0~4	27~34 (27~31)	26	26	HDP-09R	0.9	46,440	FDC-09	S-1R
5367 75109090	- 90-H(R)	1	2.5~9.0	90	64	0~4	27~42	26	26	HDP-09R	0.9	47,520		
5367 75109120	-120-H(R)	1	2.5~9.0	120	94	0~4	27~57	26	26	HDP-09R	1.0	48,600		
5367 75109150	-150-H(R)	1	2.5~9.0	150	124	0~4	27~57	26	26	HDP-09R	1.1	49,680		
5367 75109180	-180-H(R)	1	2.5~9.0	180	154	0~4	27~57	26	26	HDP-09R	1.2	51,300		
5367 75112075	-HDC12A - 75-H(R)	1	2.5~12.0	75	49	—	48	30	32	HDP-12R	1.0	47,520	FDC-12	S-3R
5367 75112090	- 90-H(R)	1	2.5~12.0	90	64	0~5	33~48 (33~45)	30	32	HDP-12R	1.1	48,600		
5367 75112120	-120-H(R)	1	2.5~12.0	120	94	0~5	33~69	30	32	HDP-12R	1.3	49,680		
5367 75112150	-150-H(R)	1	2.5~12.0	150	124	0~5	33~69	30	32	HDP-12R	1.4	50,760		
5367 75112180	-180-H(R)	1	2.5~12.0	180	154	0~5	33~69	30	32	HDP-12R	1.6	52,380		
5367 75112210	-210-H(R)	1	2.5~12.0	210	184	0~5	33~69	30	32	HDP-12R	1.8	54,000		
5367 75116075	-HDC16A - 75-H(R)	1	3.5~16.0	75	49	—	48	35	36	HDP-16R	1.0	50,760	FDC-16	S-4R
5367 75116090	- 90-H(R)	1	3.5~16.0	90	64	0~6	38~48 (38~45)	35	36	HDP-16R	1.1	51,840		
5367 75116120	-120-H(R)	1	3.5~16.0	120	94	0~6	38~62	35	36	HDP-16R	1.3	52,920		
5367 75116150	-150-H(R)	1	3.5~16.0	150	124	0~6	38~82	35	36	HDP-16R	1.4	54,000		
5367 75116180	-180-H(R)	1	3.5~16.0	180	154	0~6	38~82	35	36	HDP-16R	1.6	55,620		
5367 75116210	-210-H(R)	1	3.5~16.0	210	184	0~6	38~82	35	36	HDP-16R	1.8	57,240		
5367 75122090	-HDC22A - 90-H(R)	1	3.5~22.0	90	64	—	63	46	46	HDP-22R	1.2	57,240	FDC-22	S-5R
5367 75122120	-120-H(R)	1	3.5~22.0	120	94	0~8	47~63	46	46	HDP-22R	1.5	58,320		
5367 75122150	-150-H(R)	1	3.5~22.0	150	124	0~8	47~93	46	46	HDP-22R	1.8	59,400		
5367 75122180	-180-H(R)	1	3.5~22.0	180	154	0~8	47~103	46	46	HDP-22R	2.2	61,020		
5367 75122210	-210-H(R)	1	3.5~22.0	210	184	0~8	47~103	46	46	HDP-22R	2.5	62,640		
5367 77107075	HSK100A -HDC07A - 75-H(R)	2	0.5~7.0	75	36	0~4	22~27	20	23	HDP-07R	2.2	58,100	FDC-07	S-0R
5367 77107090	- 90-H(R)	2	0.5~7.0	90	51	0~4	22~45	20	23	HDP-07R	2.4	59,290		
5367 77107120	-120-H(R)	2	0.5~7.0	120	81	0~4	22~45	20	23	HDP-07R	2.4	60,480		
5367 77107150	-150-H(R)	2	0.5~7.0	150	111	0~4	22~45	20	23	HDP-07R	2.4	61,660		
5367 77107180	-180-H(R)	2	0.5~7.0	180	141	0~4	22~45	20	23	HDP-07R	2.5	63,450		
5367 77109075	-HDC09A - 75-H(R)	2	2.5~9.0	75	36	0~4	27	26	26	HDP-09R	2.3	58,100	FDC-09	S-1R
5367 77109090	- 90-H(R)	2	2.5~9.0	90	51	0~4	27~43	26	26	HDP-09R	2.3	59,290		
5367 77109120	-120-H(R)	2	2.5~9.0	120	81	0~4	27~57	26	26	HDP-09R	2.4	60,480		
5367 77109150	-150-H(R)	2	2.5~9.0	150	111	0~4	27~57	26	26	HDP-09R	2.5	61,660		
5367 77109180	-180-H(R)	2	2.5~9.0	180	141	0~4	27~57	26	26	HDP-09R	2.6	62,260		
5367 77112090	-HDC12A - 90-H(R)	1	2.5~12.0	90	61	0~5	33~41 (33~38)	30	32	HDP-12R	2.4	60,480	FDC-12	S-3R
5367 77112120	-120-H(R)	1	2.5~12.0	120	91	0~5	33~59	30	32	HDP-12R	2.5	61,660		
5367 77112150	-150-H(R)	1	2.5~12.0	150	121	0~5	33~69	30	32	HDP-12R	2.7	62,850		
5367 77112180	-180-H(R)	1	2.5~12.0	180	151	0~5	33~69	30	32	HDP-12R	2.8	64,630		
5367 77112210	-210-H(R)	1	2.5~12.0	210	181	0~5	33~69	30	32	HDP-12R	3.0	66,420		
5367 77116090	-HDC16A - 90-H(R)	1	3.5~16.0	90	61	0~6	38~41 (38)	35	36	HDP-16R	2.4	62,850	FDC-16	S-4R
5367 77116120	-120-H(R)	1	3.5~16.0	120	91	0~6	38~62	35	36	HDP-16R	2.6	64,040		
5367 77116150	-150-H(R)	1	3.5~16.0	150	121	0~6	38~82	35	36	HDP-16R	2.8	65,230		
5367 77116180	-180-H(R)	1	3.5~16.0	180	151	0~6	38~82	35	36	HDP-16R	3.0	67,010		
5367 77116210	-210-H(R)	1	3.5~16.0	210	181	0~6	38~82	35	36	HDP-16R	3.2	68,790		
5367 77122090	-HDC22A - 90-H(R)	1	3.5~22.0	90	61	-	56	46	46	HDP-22R	2.6	68,790	FDC-22	S-5R
5367 77122120	-120-H(R)	1	3.5~22.0	120	91	0~8	47~59	46	46	HDP-22R	2.9	69,980		
5367 77122150	-150-H(R)	1	3.5~22.0	150	121	0~8	47~83	46	46	HDP-22R	3.2	71,170		
5367 77122180	-180-H(R)	1	3.5~22.0	180	151	0~8	47~103	46	46	HDP-22R	3.5	72,950		
5367 77122210	-210-H(R)	1	3.5~22.0	210	181	0~8	47~103	46	46	HDP-22R	3.8	74,730		

HSK63A、HSK100Aには標準でマニュアルクランプ穴が空いています。
HSK63A, HSK100A have manual clamp holes in the shank.

1. コレット、レンチ、六角穴付プリセットスクリュー、セミドライ加工用プリセットスクリューは別途ご注文下さい。
   一部を除き、標準仕様プリセットスクリューは付属しております。
   ※B寸法が「–」となっている型式はプリセットスクリュー非対応です。
2. クーラントコレット（FDC-OH、C、MS）とタング付刃具併用時の最低挿入長はP. 097を参照下さい。
3. L3はプリセットスクリューを使用した時の値です。
   （）の値は別売の六角穴付きプリセットスクリューを使用した場合の値です。
4. キャップの締め付けトルクに関しては、P. 554を参照ください。

1. Collet, wrench, hexagon head preset screw, preset screw for semi-dry processing are sold separately.
   A preset screw is included except for some models.
   * The model with B dimension " -" is not compatible with the preset screw.
2. Refer to P. 097 for minimum tool insertion length in case of using our coolant collets (OH,C or MS).
3. L3 indicates dimension when using with a preset screw.
   The value within () indicates the value when using a preset screw with a hex hole (sold separately).
4. See P. 554 for standard tightening torque.

FDC コレット FDC Collet P. 092

レンチ Wrench P. 098

プリセットスクリュー Preset screw P. 100


ご注文例 Ordering Example

マニュアルクランプ穴無し (HSK40A, HSK50A)
Without manual clamping hole (HSK40A, HSK50A)

HSK40A - HDC09A - 90 (R)

シャンクサイズ Shank size	最大コレット内径 Max. collet I.D.	突き出し長さ(L) Projection length	RCキャップ仕様 with RC Nut

ご注文例 Ordering Example

マニュアルクランプ穴付き (HSK63A、HSK100A)
With manual clamping hole (HSK63A, HSK100A)

HSK63A - HDC09A - 90 - H (R)

シャンクサイズ Shank size	最大コレット内径 Max. collet I.D.	突き出し長さ (L) Projection length	マニュアルクランプ穴付 With manual clamping hole	RCキャップ仕様 with RC Nut



HDC・A

高精度コレットホルダ
High-Precision Collet Holder

ドリル加工、リーマ加工、仕上エンドミル加工に最適。
Suitable for drilling, reaming and finish endmilling.

Type1

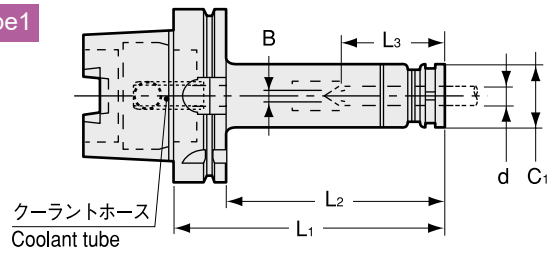

Type2

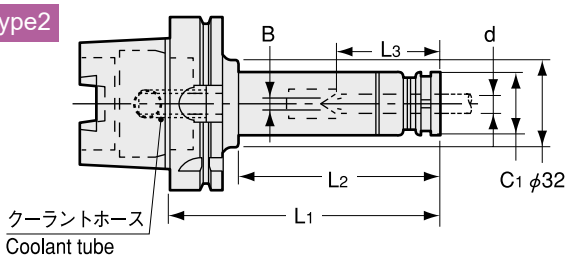

Type3

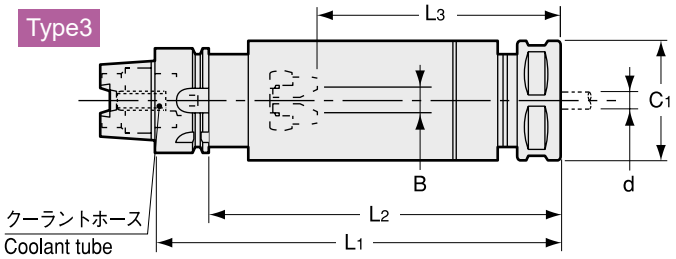

商品コード Code	型式 Model	Type	d	L1	L2	B	L3	C1	キャップ Nut	kg	—	コレット Collet	スパナ Spanner
5360 13107060	HSK40A -HDC07A -60	1	0.5 ~ 7.0	60	40	0 ~ 4	22 ~ 27 (22 ~ 24)	23	HDP-07A	0.4	38,550	FDC-07	S-0
5360 13107075	-75	1	0.5 ~ 7.0	75	55	0 ~ 4	22 ~ 38	23	HDP-07A	0.4	39,310		
5360 13107090	-90	1	0.5 ~ 7.0	90	70	0 ~ 4	22 ~ 49	23	HDP-07A	0.4	40,060		
5360 13107120	-120	1	0.5 ~ 7.0	120	100	0 ~ 4	22 ~ 49	23	HDP-07A	0.5	40,710		
5360 13107150	-150	1	0.5 ~ 7.0	150	130	0 ~ 4	22 ~ 49	23	HDP-07A	0.6	43,950		
5360 13109060	-HDC09A -60	1	2.5 ~ 9.0	60	40	—	40	26	HDP-09	0.4	37,150	FDC-09	S-1L
5360 13109075	-75	1	2.5 ~ 9.0	75	55	0 ~ 4	27 ~ 35	26	HDP-09	0.4	37,900		
5360 13109090	-90	1	2.5 ~ 9.0	90	70	0 ~ 4	27 ~ 46	26	HDP-09	0.5	39,310		
5360 13109120	-120	1	2.5 ~ 9.0	120	100	0 ~ 4	27 ~ 61	26	HDP-09	0.6	40,060		
5360 13109150	-150	1	2.5 ~ 9.0	150	130	0 ~ 4	27 ~ 61	26	HDP-09	0.7	43,300		
5360 13112075	-HDC12A -75	1	2.5 ~ 12.0	75	55	0 ~ 5	33 ~ 34	32	HDP-12	0.5	40,820	FDC-12	S-3L
5360 13112090	-90	1	2.5 ~ 12.0	90	70	0 ~ 5	33 ~ 51	32	HDP-12	0.6	41,470		
5360 13112120	-120	1	2.5 ~ 12.0	120	100	0 ~ 5	33 ~ 74	32	HDP-12	0.7	42,120		
5360 13112150	-150	1	2.5 ~ 12.0	150	130	0 ~ 5	33 ~ 74	32	HDP-12	0.9	45,360		
5360 13116075	-HDC16A -75	3	3.5 ~ 16.0	75	55	0 ~ 6	38 ~ 40 (38 ~ 37)	36	HDP-16	0.5	41,790	FDC-16	S-4L
5360 13116090	-90	3	3.5 ~ 16.0	90	70	0 ~ 6	38 ~ 54 (38 ~ 51)	36	HDP-16	0.6	42,440		
5360 13116120	-120	3	3.5 ~ 16.0	120	100	0 ~ 6	38 ~ 72	36	HDP-16	0.8	44,490		
5360 13116150	-150	3	3.5 ~ 16.0	150	130	0 ~ 6	38 ~ 86	36	HDP-16	1.0	47,950		
5360 13122090	-HDC22A -90	3	3.5 ~ 22.0	90	70	—	65	46	HDP-22	0.7	47,080	FDC-22	S-5L
5360 13122120	-120	3	3.5 ~ 22.0	120	100	0 ~ 8	47 ~ 73	46	HDP-22	1.0	48,060		
5360 13122150	-150	3	3.5 ~ 22.0	150	130	0 ~ 8	47 ~ 103	46	HDP-22	1.4	52,810		
5360 14107075	HSK50A -HDC07A -75	1	0.5 ~ 7.0	75	49	0 ~ 4	22 ~ 32	23	HDP-07A	0.6	42,660	FDC-07	S-0
5360 14107090	-90	1	0.5 ~ 7.0	90	64	0 ~ 4	22 ~ 45	23	HDP-07A	0.6	43,200		
5360 14107120	-120	1	0.5 ~ 7.0	120	94	0 ~ 4	22 ~ 45	23	HDP-07A	0.7	43,740		
5360 14109075	-HDC09A -75	1	2.5 ~ 9.0	75	49	0 ~ 4	27 ~ 31	26	HDP-09	0.6	41,580	FDC-09	S-1L
5360 14109090	-90	1	2.5 ~ 9.0	90	64	0 ~ 4	27 ~ 47	26	HDP-09	0.6	42,660		
5360 14109120	-120	1	2.5 ~ 9.0	120	94	0 ~ 4	27 ~ 61	26	HDP-09	0.8	43,200		
5360 14112090	-HDC12A -90	1	2.5 ~ 12.0	90	64	0 ~ 5	33 ~ 42	32	HDP-12	0.7	44,280	FDC-12	S-3L
5360 14112120	-120	1	2.5 ~ 12.0	120	94	0 ~ 5	33 ~ 71	32	HDP-12	0.9	45,360		
5360 14112150	-150	1	2.5 ~ 12.0	150	124	0 ~ 5	33 ~ 74	32	HDP-12	1.1	47,520		
5360 14116090	-HDC16A -90	1	3.5 ~ 16.0	90	64	0 ~ 6	38 ~ 50 (38 ~ 47)	36	HDP-16	0.8	49,140	FDC-16	S-4L
5360 14116120	-120	1	3.5 ~ 16.0	120	94	0 ~ 6	38 ~ 65	36	HDP-16	1.0	50,220		
5360 14116150	-150	1	3.5 ~ 16.0	150	124	0 ~ 6	38 ~ 86	36	HDP-16	1.2	51,300		
5360 14122090	-HDC22A -90	3	3.5 ~ 22.0	90	64	—	60	46	HDP-22	0.9	51,840	FDC-22	S-5L
5360 14122120	-120	3	3.5 ~ 22.0	120	94	0 ~ 8	47 ~ 63	46	HDP-22	1.2	52,920		
5360 14122150	-150	3	3.5 ~ 22.0	150	124	0 ~ 8	47 ~ 93	46	HDP-22	1.5	55,620		

商品コード Code	型式 Model	Type	d	L1	L2	B	L3	C1	キャップ Nut	kg	—	コレット Collet	スパナ Spanner
5360 75107075	HSK63A -HDC07A -75 -H	1	0.5 ~ 7.0	75	49	0 ~ 4	22 ~ 35	23	HDP-07A	0.8	45,360		
5360 75107090	-90 -H	1	0.5 ~ 7.0	90	64	0 ~ 4	22 ~ 45	23	HDP-07A	0.9	46,440		
5360 75107120	-120 -H	1	0.5 ~ 7.0	120	94	0 ~ 4	22 ~ 45	23	HDP-07A	1.0	47,520	FDC-07	S-0
5360 75107150	-150 -H	1	0.5 ~ 7.0	150	124	0 ~ 4	22 ~ 45	23	HDP-07A	1.0	48,600		
5360 75107180	-180 -H	1	0.5 ~ 7.0	180	154	0 ~ 4	22 ~ 45	23	HDP-07A	1.1	50,220		
5360 75109075	-HDC09A -75 -H	1	2.5 ~ 9.0	75	49	0 ~ 4	27 ~ 34 (27 ~ 31)	26	HDP-09	0.9	45,360		
5360 75109090	-90 -H	1	2.5 ~ 9.0	90	64	0 ~ 4	27 ~ 42	26	HDP-09	0.9	46,440		
5360 75109120	-120 -H	1	2.5 ~ 9.0	120	94	0 ~ 4	27 ~ 57	26	HDP-09	1.0	47,520	FDC-09	S-1L
5360 75109150	-150 -H	1	2.5 ~ 9.0	150	124	0 ~ 4	27 ~ 57	26	HDP-09	1.1	48,600		
5360 75109180	-180 -H	1	2.5 ~ 9.0	180	154	0 ~ 4	27 ~ 57	26	HDP-09	1.2	50,220		
5360 75112075	-HDC12A -75 -H	1	2.5 ~ 12.0	75	49	—	48	32	HDP-12	1.0	46,440		
5360 75112090	-90 -H	1	2.5 ~ 12.0	90	64	0 ~ 5	33 ~ 48 (33 ~ 45)	32	HDP-12	1.1	47,520		
5360 75112120	-120 -H	1	2.5 ~ 12.0	120	94	0 ~ 5	33 ~ 69	32	HDP-12	1.3	48,600	FDC-12	S-3L
5360 75112150	-150 -H	1	2.5 ~ 12.0	150	124	0 ~ 5	33 ~ 69	32	HDP-12	1.4	49,680		
5360 75112180	-180 -H	1	2.5 ~ 12.0	180	154	0 ~ 5	33 ~ 69	32	HDP-12	1.6	51,300		
5360 75112210	-210 -H	1	2.5 ~ 12.0	210	184	0 ~ 5	33 ~ 69	32	HDP-12	1.8	52,920		
5360 75116075	-HDC16A -75 -H	1	3.5 ~ 16.0	75	49	—	48	36	HDP-16	1.0	49,680		
5360 75116090	-90 -H	1	3.5 ~ 16.0	90	64	0 ~ 6	38 ~ 48 (38 ~ 45)	36	HDP-16	1.1	50,760		
5360 75116120	-120 -H	1	3.5 ~ 16.0	120	94	0 ~ 6	38 ~ 62	36	HDP-16	1.3	51,840	FDC-16	S-4L
5360 75116150	-150 -H	1	3.5 ~ 16.0	150	124	0 ~ 6	38 ~ 82	36	HDP-16	1.4	52,920		
5360 75116180	-180 -H	1	3.5 ~ 16.0	180	154	0 ~ 6	38 ~ 82	36	HDP-16	1.6	54,540		
5360 75116210	-210 -H	1	3.5 ~ 16.0	210	184	0 ~ 6	38 ~ 82	36	HDP-16	1.8	56,160		
5360 75122090	-HDC22A -90 -H	1	3.5 ~ 22.0	90	64	—	63	46	HDP-22	1.2	56,160		
5360 75122120	-120 -H	1	3.5 ~ 22.0	120	94	0 ~ 8	47 ~ 63	46	HDP-22	1.5	57,240		
5360 75122150	-150 -H	1	3.5 ~ 22.0	150	124	0 ~ 8	47 ~ 93	46	HDP-22	1.8	58,320	FDC-22	S-5L
5360 75122180	-180 -H	1	3.5 ~ 22.0	180	154	0 ~ 8	47 ~ 103	46	HDP-22	2.2	59,940		
5360 75122210	-210 -H	1	3.5 ~ 22.0	210	184	0 ~ 8	47 ~ 103	46	HDP-22	2.5	61,560		
5360 77107075	HSK100A -HDC07A -75 -H	2	0.5 ~ 7.0	75	36	0 ~ 4	22 ~ 27	23	HDP-07A	2.2	57,020		
5360 77107090	-90 -H	2	0.5 ~ 7.0	90	51	0 ~ 4	22 ~ 45	23	HDP-07A	2.4	58,210		
5360 77107120	-120 -H	2	0.5 ~ 7.0	120	81	0 ~ 4	22 ~ 45	23	HDP-07A	2.4	59,400	FDC-07	S-0
5360 77107150	-150 -H	2	0.5 ~ 7.0	150	111	0 ~ 4	22 ~ 45	23	HDP-07A	2.4	60,580		
5360 77107180	-180 -H	2	0.5 ~ 7.0	180	141	0 ~ 4	22 ~ 45	23	HDP-07A	2.5	62,370		
5360 77109075	-HDC09A -75 -H	2	2.5 ~ 9.0	75	36	0 ~ 4	27	26	HDP-09	2.3	57,020		
5360 77109090	-90 -H	2	2.5 ~ 9.0	90	51	0 ~ 4	27 ~ 43	26	HDP-09	2.3	58,210		
5360 77109120	-120 -H	2	2.5 ~ 9.0	120	81	0 ~ 4	27 ~ 57	26	HDP-09	2.4	59,400	FDC-09	S-1L
5360 77109150	-150 -H	2	2.5 ~ 9.0	150	111	0 ~ 4	27 ~ 57	26	HDP-09	2.5	60,580		
5360 77109180	-180 -H	2	2.5 ~ 9.0	180	141	0 ~ 4	27 ~ 57	26	HDP-09	2.6	61,180		
5360 77112090	-HDC12A -90 -H	1	2.5 ~ 12.0	90	61	0 ~ 5	33 ~ 41 (33 ~ 38)	32	HDP-12	2.4	59,400		
5360 77112120	-120 -H	1	2.5 ~ 12.0	120	91	0 ~ 5	33 ~ 59	32	HDP-12	2.5	60,580		
5360 77112150	-150 -H	1	2.5 ~ 12.0	150	121	0 ~ 5	33 ~ 69	32	HDP-12	2.7	61,770	FDC-12	S-3L
5360 77112180	-180 -H	1	2.5 ~ 12.0	180	151	0 ~ 5	33 ~ 69	32	HDP-12	2.8	63,550		
5360 77112210	-210 -H	1	2.5 ~ 12.0	210	181	0 ~ 5	33 ~ 69	32	HDP-12	3.0	65,340		
5360 77116090	-HDC16A -90 -H	1	3.5 ~ 16.0	90	61	0 ~ 6	38 ~ 41 (38)	36	HDP-16	2.4	61,770		
5360 77116120	-120 -H	1	3.5 ~ 16.0	120	91	0 ~ 6	38 ~ 62	36	HDP-16	2.6	62,960		
5360 77116150	-150 -H	1	3.5 ~ 16.0	150	121	0 ~ 6	38 ~ 82	36	HDP-16	2.8	64,150	FDC-16	S-4L
5360 77116180	-180 -H	1	3.5 ~ 16.0	180	151	0 ~ 6	38 ~ 82	36	HDP-16	3.0	65,930		
5360 77116210	-210 -H	1	3.5 ~ 16.0	210	181	0 ~ 6	38 ~ 82	36	HDP-16	3.2	67,710		
5360 77122090	-HDC22A -90 -H	1	3.5 ~ 22.0	90	61	—	56	46	HDP-22	2.6	67,710		
5360 77122120	-120 -H	1	3.5 ~ 22.0	120	91	0 ~ 8	47 ~ 59	46	HDP-22	2.9	68,900		
5360 77122150	-150 -H	1	3.5 ~ 22.0	150	121	0 ~ 8	47 ~ 83	46	HDP-22	3.2	70,090	FDC-22	S-5L
5360 77122180	-180 -H	1	3.5 ~ 22.0	180	151	0 ~ 8	47 ~ 103	46	HDP-22	3.5	71,870		
5360 77122210	-210 -H	1	3.5 ~ 22.0	210	181	0 ~ 8	47 ~ 103	46	HDP-22	3.8	73,650		

HSK63A、HSK100Aには標準でマニュアルクランプ穴が空いています。
HSK63A, HSK100A have manual clamp holes in the shank.

1. コレット、スパナ、六角穴付プリセットスクリュー、セミドライ加工用プリセットスクリューは別途ご注文下さい。一部を除き、標準仕様プリセットスクリューは付属しております。※B寸法が「–」となっている型式はプリセットスクリュー非対応です。
2. クーラントコレット（FDC-OH、C、MS）とタング付刃具併用時の最低挿入長はP. 097を参照下さい。
3. L3はプリセットスクリューを使用した時の値です。
   （）の値は別売の六角穴付きプリセットスクリューを使用した場合の値です。
4. キャップの締め付けトルクに関しては、P. 554を参照ください。

1. Collet, spanner, hexagon head preset screw, preset screw for semi-dry processing are sold separately. A preset screw is included except for some models. * The model with B dimension " -" is not compatible with the preset screw.
2. Refer to P. 097 for minimum tool insertion length in case of using our coolant collets (OH,C or MS).
3. L3 indicates dimension when using with a preset screw.
   The value within () indicates the value when using a preset screw with a hex hole (sold separately).
4. See P. 554 for standard tightening torque.

FDC コレット FDC Collet P. 092
スパナ Spanner P. 098
プリセットスクリュー Preset screw P. 100

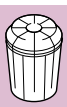

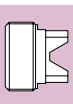

ご注文例 Ordering Example

マニュアルクランプ穴無し (HSK40A, HSK50A)

Without manual clamping hole (HSK40A, HSK50A)

HSK40A - HDC09A- 90

シャンクサイズ Shank size	最大コレット内径 Max. collet I.D.	突き出し長さ (L) Projection length

ご注文例 Ordering Example

マニュアルクランプ穴付き (HSK63A、HSK100A)

With manual clamping hole (HSK63A, HSK100A)

HSK63A - HDC09A - 90 - H

シャンクサイズ Shank size	最大コレット内径 Max. collet I.D.	突き出し長さ (L) Projection length	マニュアルクランプ穴付 With manual clamping hole



GDC-A-R

高バランスタイプ 高精度コレットホルダ RCキャップ仕様
High-Precision Collet Holder with RC Nut(High-Balanced Type)

New

ドリル、リーマ、仕上エンドミルの高速回転加工に最適。
Suitable for high speed rotation drilling, reaming, and finish endmilling.

Type1

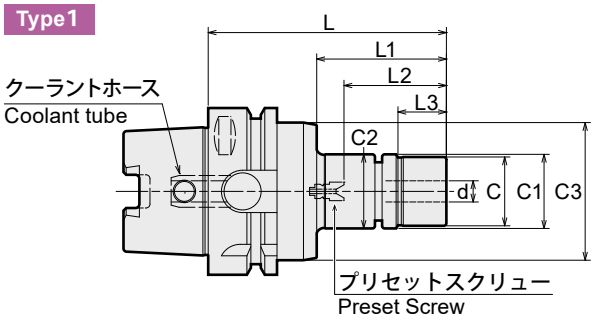

Type2

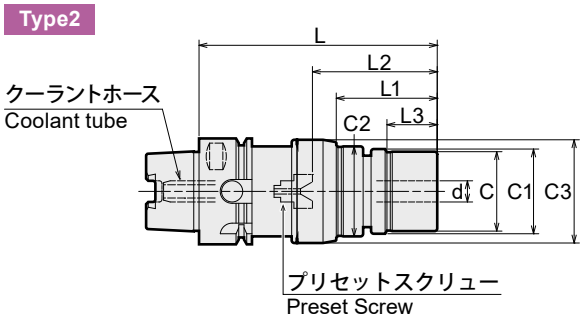

商品コード Code	型式 Model	Type	d	L	L1	L2	L3	B	C	C1	C2	C3	キャップ Nut	kg	—	コレット Collet	レンチ Wrench
5387 13007075	HSK40A -GDC07A -75(R)	1	0.5~7.0	75	40	22 ~ 29	—	0~4	20	—	23	34	HDP-07R	0.4	44,290	FDC-07AA	S-0R
5387 13007090	-90(R)	1	0.5~7.0	90	55	22 ~ 44	—	0~4	20	—	23	34	HDP-07R		44,800		
5387 13007120	-120(R)	1	0.5~7.0	120	85	22 ~ 45	—	0~4	20	—	23	34	HDP-07R	0.5	45,830		
5387 13009075	-GDC09A -75(R)	1	2.5~9.0	75	40	27	18	0~4	26	28	29	34	GDP-09R	0.5	42,740	FDC-09AA	S-1R
5387 13009090	-90(R)	1	2.5~9.0	90	55	27 ~ 40	18	0~4	26	28	29	34	GDP-09R		43,770		
5387 13009120	-120(R)	1	2.5~9.0	120	85	27 ~ 57	18	0~4	26	28	29	34	GDP-09R	0.6	44,800		
5387 13012090	-GDC12A -90(R)	2	2.5~12.0	90	—	41	19	—	30	32	34	39	GDP-12R	0.6	46,350	FDC-12AA	S-3R
5387 13012120	-120(R)	2	2.5~12.0	120	—	33 ~ 51	19	0~5	30	32	34	39	GDP-12R	0.8	46,860		
5387 13012150	-150(R)	2	2.5~12.0	150	—	33 ~ 78	19	0~5	30	32	34	39	GDP-12R	1	50,470		
5387 13016090	-GDC16A -90(R)	2	3.5~16.0	90	—	40	19	—	35	37	38	42	GDP-16R	0.7	47,380	FDC-16AA	S-4R
5387 13016120	-120(R)	2	3.5~16.0	120	—	38 ~ 46	19	0~6	35	37	38	42	GDP-16R	0.9	49,950		
5387 13016150	-150(R)	2	3.5~16.0	150	—	38 ~ 74	19	0~6	35	37	38	42	GDP-16R	1.1	53,560		
5387 13022120	-GDC22A -120(R)	2	3.5~22.0	120	—	68	24	—	46	48	49	49	GDP-22R		53,560	FDC-22AA	S-5R
5387 13022150	-150(R)	2	3.5~22.0	150	—	47 ~ 75	24	0~8	46	48	49	49	GDP-22R	1.3	58,710		
5387 14007075	HSK50A -GDC07A -75(R)	1	0.5~7.0	75	34	22 ~ 24	—	0~4	20	—	23	42	HDP-07R	0.6	47,380	FDC-07AA	S-0R
5387 14007090	-90(R)	1	0.5~7.0	90	49	22 ~ 39	—	0~4	20	—	23	42	HDP-07R	0.6	48,410		
5387 14007120	-120(R)	1	0.5~7.0	120	79	22 ~ 45	—	0~4	20	—	23	42	HDP-07R	0.8	49,440		
5387 14009075	-GDC09A -75(R)	1	2.5~9.0	75	34	27 ~ 35	18	0~4	26	28	29	42	GDP-09R	0.7	46,860	FDC-09AA	S-1R
5387 14009090	-90(R)	1	2.5~9.0	90	49	27 ~ 39	18	0~4	26	28	29	42	GDP-09R	0.7	47,890		
5387 14009120	-120(R)	1	2.5~9.0	120	79	27 ~ 57	18	0~4	26	28	29	42	GDP-09R	0.9	48,920		
5387 14012090	-GDC12A -90(R)	1	2.5~12.0	90	49	52	19	—	30	32	34	42	GDP-12R	0.8	49,440	FDC-12AA	S-3R
5387 14012120	-120(R)	1	2.5~12.0	120	79	33 ~ 60	19	0~5	30	32	34	42	GDP-12R	1	50,470		
5387 14012150	-150(R)	1	2.5~12.0	150	109	33 ~ 78	19	0~5	30	32	34	42	GDP-12R	1.2	52,530		
5387 14016090	-GDC16A -90(R)	1	3.5~16.0	90	49	52	19	—	35	37	38	42	GDP-16R	0.8	51,500	FDC-16AA	S-4R
5387 14016120	-120(R)	1	3.5~16.0	120	79	38 ~ 58	19	0~6	35	37	38	42	GDP-16R	1	53,560		
5387 14016150	-150(R)	1	3.5~16.0	150	109	38 ~ 86	19	0~6	35	37	38	42	GDP-16R	1.2	55,620		
5387 14022120	-GDC22A -120(R)	2	3.5~22.0	120	—	62	24	—	46	48	49	49	GDP-22R	1.3	58,710	FDC-22AA	S-5R
5387 14022150	-150(R)	2	3.5~22.0	150	—	47 ~ 70	24	0~8	46	48	49	49	GDP-22R	1.6	61,800		
5387 75007075	HSK63A -GDC07A -75-H(R)	1	0.5~7.0	75	34	22 ~ 35	—	0~4	20	—	23	52	HDP-07R	1	50,470	FDC-07AA	S-0R
5387 75007090	-90-H(R)	1	0.5~7.0	90	49	22 ~ 45	—	0~4	20	—	23	52	HDP-07R	1	52,010		
5387 75007120	-120-H(R)	1	0.5~7.0	120	79	22 ~ 45	—	0~4	20	—	23	52	HDP-07R	1.1	53,040		
5387 75009075	-GDC09A -75-H(R)	1	2.5~9.0	75	34	27 ~ 34	18	0~4	26	28	29	52	GDP-09R	1	50,470	FDC-09AA	S-1R
5387 75009090	-90-H(R)	1	2.5~9.0	90	49	27 ~ 42	18	0~4	26	28	29	52	GDP-09R	1.1	52,010		
5387 75009120	-120-H(R)	1	2.5~9.0	120	79	27 ~ 57	18	0~4	26	28	29	52	GDP-09R	1.3	53,040		
5387 75012090	-GDC12A -90-H(R)	1	2.5~12.0	90	49	52	19	—	30	32	34	52	GDP-12R	1.1	53,040	FDC-12AA	S-3R
5387 75012120	-120-H(R)	1	2.5~12.0	120	79	33 ~ 60	19	0~5	30	32	34	52	GDP-12R	1.3	54,070		
5387 75012150	-150-H(R)	1	2.5~12.0	150	109	33 ~ 78	19	0~5	30	32	34	52	GDP-12R	1.5	55,620		
5387 75016090	-GDC16A -90-H(R)	1	3.5~16.0	90	49	60	19	—	35	37	38	52	GDP-16R	1.2	56,650	FDC-16AA	S-4R
5387 75016120	-120-H(R)	1	3.5~16.0	120	79	38 ~ 59	19	0~6	35	37	38	52	GDP-16R	1.4	57,680		
5387 75016150	-150-H(R)	1	3.5~16.0	150	109	38 ~ 82	19	0~6	35	37	38	52	GDP-16R	1.6	58,710		

特殊品もご用命ください。

Specials on request

商品コード Code	型式 Model	Type	d	L	L1	L2	L3	B	C	C1	C2	C3	キャップ Nut	kg	—	コレット Collet	レンチ Wrench
5387 75022090	HSK63A -GDC22A -90-H(R)	1	3.5~22.0	90	49	63	24	—	46	48	49	52	GDP-22R	1.2	62,310	FDC-22AA	S-5R
5387 75022120	-120-H(R)	1	3.5~22.0	120	79	47 ~ 56	24	0~8	46	48	49	52	GDP-22R	1.6	64,370		
5387 75022150	-150-H(R)	1	3.5~22.0	150	109	47 ~ 86	24	0~8	46	48	49	52	GDP-22R	1.8	66,430		
5387 77007075	HSK100A -GDC07A -75-H(R)	1	0.5~7.0	75	31	22 ~ 27	—	0~4	20	—	23	84	HDP-07R	2.6	57,680	FDC-07AA	S-0R
5387 77007090	-90-H(R)	1	0.5~7.0	90	46	22 ~ 45	—	0~4	20	—	23	84	HDP-07R	2.7	58,710		
5387 77007120	-120-H(R)	1	0.5~7.0	120	76	22 ~ 45	—	0~4	20	—	23	84	HDP-07R	2.9	60,250		
5387 77009075	-GDC09A -75-H(R)	1	2.5~9.0	75	31	27 ~ 28	18	0~4	26	28	29	84	GDP-09R	2.6	57,680	FDC-09AA	S-1R
5387 77009090	-90-H(R)	1	2.5~9.0	90	46	27 ~ 43	18	0~4	26	28	29	84	GDP-09R	2.8	58,710		
5387 77009120	-120-H(R)	1	2.5~9.0	120	76	27 ~ 57	18	0~4	26	28	29	84	GDP-09R	2.9	60,250		
5387 77012090	-GDC12A -90-H(R)	1	2.5~12.0	90	46	52	19	—	30	32	34	84	GDP-12R	2.8	60,250	FDC-12AA	S-3R
5387 77012120	-120-H(R)	1	2.5~12.0	120	76	33 ~ 60	19	0~5	30	32	34	84	GDP-12R	3	61,280		
5387 77012150	-150-H(R)	1	2.5~12.0	150	106	33 ~ 78	19	0~5	30	32	34	84	GDP-12R	3.2	62,310		
5387 77016090	-GDC16A -90-H(R)	1	3.5~16.0	90	46	38~41 (38)	19	0~6	35	37	38	84	GDP-16R	2.9	62,310	FDC-16AA	S-4R
5387 77016120	-120-H(R)	1	3.5~16.0	120	76	38~62	19	0~6	35	37	38	84	GDP-16R	3.1	63,340		
5387 77016150	-150-H(R)	1	3.5~16.0	150	106	38~82	19	0~6	35	37	38	84	GDP-16R	3.3	64,890		
5387 77022090	-GDC22A -90-H(R)	1	3.5~22.0	90	46	57	24	—	46	48	49	84	GDP-22R	2.9	67,980	FDC-22AA	S-5R
5387 77022120	-120-H(R)	1	3.5~22.0	120	76	47~57	24	0~8	46	48	49	84	GDP-22R	3.2	69,520		
5387 77022150	-150-H(R)	1	3.5~22.0	150	106	47~83	24	0~8	46	48	49	84	GDP-22R	3.5	71,070		

HSK63A、HSK100Aには標準でマニュアルクランプ穴が空いています。
HSK63A, HSK100A have manual clamp holes in the shank.

1. コレット、プリセットスクリュー、レンチは別途ご注文下さい。
2. コレットは必ず AA 級をご使用下さい。
3. クーラントコレット（FDC-OH、C、MS）とタング付刃具併用時の最低挿入長は P. 097 を参照下さい。
4. L3 はプリセットスクリューを使用した時の値です。() の値は別売の六角穴付きプリセットスクリューを使用した場合の値です。
5. キャップの締め付けトルクに関しては、P. 554 を参照ください。

1. Collet, preset screw and wrench are sold separatey.
2. Always use "AA" class collet.
3. Refer to P. 097 for minimum tool insertion length in case of using our coolant collets (OH,C or MS).
4. "L3" indicates dimension when using with a preset screw. The value within () indicates the value when using a preset screw with a hex hole (sold separately).
5. See P. 554 for standard tightening torque.

FDC コレット FDC Collet P. 092

レンチ Wrench P. 098

プリセットスクリュー Preset screw P. 100





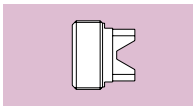

ご注文例 Ordering Example

マニュアルクランプ穴無し (HSK40A, HSK50A)
Without manual clamping hole (HSK40A, HSK50A)

HSK40A - GDC07A - 75 (R)

シャンクサイズ Shank size	最大コレット内径 Max. collet I.D.	突き出し長さ(L) Projection length	RCキャップ仕様 with RC Nut

ご注文例 Ordering Example

マニュアルクランプ穴付き (HSK63A、HSK100A)
With manual clamping hole (HSK63A, HSK100A)

HSK63A - GDC07A - 75 - H (R)

シャンクサイズ Shank size	最大コレット内径 Max. collet I.D.	突き出し長さ (L) Projection length	マニュアルクランプ穴付 With manual clamping hole	RCキャップ仕様 with RC Nut



GDC・A

高バランスタイプ 高精度コレットホルダ
High-Precision Collet Holder (High-Balanced Type)

ドリル、リーマ、仕上エンドミルの高速回転加工に最適。

Suitable for high speed rotation drilling, reaming, and finish endmilling.

Type1 プリセットスクリュー（別売） Preset screw (Option)

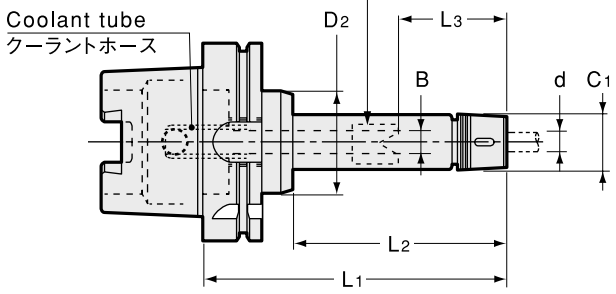

Type2 プリセットスクリュー（別売） Preset screw (Option)

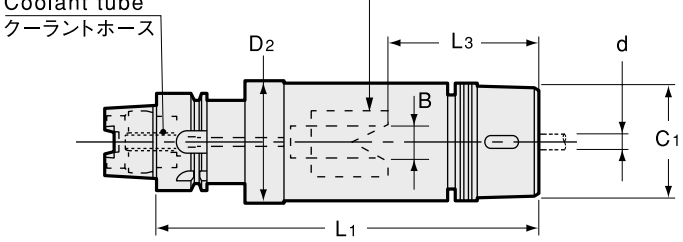

商品コード Code	型式 Model	Type	d	L1	L2	B	L3	D2	C1	キャップナット Nut	kg	—	コレット Collet	スパナ Spanner
5380 13007075	HSK40A-GDC07A-75	1	0.5 ~ 7.0	75	40	0 ~ 4	22 ~ 29	34	23	HDP-07A	0.4	43,260		
5380 13007090	-90	1	0.5 ~ 7.0	90	55	0 ~ 4	22 ~ 44	34	23	HDP-07A		43,770	FDC-07AA	S-0
5380 13007120	-120	1	0.5 ~ 7.0	120	85	0 ~ 4	22 ~ 45	34	23	HDP-07A	0.5	44,800		
5380 13009075	-GDC09A-75	1	2.5 ~ 9.0	75	40	0 ~ 4	27	34	29	GDP-09	0.5	41,710		
5380 13009090	-90	1	2.5 ~ 9.0	90	55	0 ~ 4	27 ~ 40	34	29	GDP-09		42,740	FDC-09AA	S-0
5380 13009120	-120	1	2.5 ~ 9.0	120	85	0 ~ 4	27 ~ 57	34	29	GDP-09	0.6	43,770		
5380 13012090	-GDC12A-90	2	2.5 ~ 12.0	90	—	—	41	39	34	GDP-12	0.6	45,320		
5380 13012120	-120	2	2.5 ~ 12.0	120	—	0 ~ 5	33 ~ 51	39	34	GDP-12	0.8	45,830	FDC-12AA	FK-0034
5380 13012150	-150	2	2.5 ~ 12.0	150	—	0 ~ 5	33 ~ 78	39	34	GDP-12	1.0	49,440		
5380 13016090	-GDC16A-90	2	3.5 ~ 16.0	90	—	—	40	42	38	GDP-16	0.7	46,350		
5380 13016120	-120	2	3.5 ~ 16.0	120	—	0 ~ 6	38 ~ 46	42	38	GDP-16	0.9	48,920	FDC-16AA	FK-0034
5380 13016150	-150	2	3.5 ~ 16.0	150	—	0 ~ 6	38 ~ 74	42	38	GDP-16	1.1	52,530		
5380 13022120	-GDC22A-120	2	3.5 ~ 22.0	120	—	—	68	49	49	GDP-22		52,530	FDC-22AA	FK-0045
5380 13022150	-150	2	3.5 ~ 22.0	150	—	0 ~ 8	47 ~ 75	49	49	GDP-22	1.3	57,680		
5380 14007075	HSK50A-GDC07A-75	1	0.5 ~ 7.0	75	34	0 ~ 4	22 ~ 24	42	23	HDP-07A	0.6	46,350		
5380 14007090	-90	1	0.5 ~ 7.0	90	49	0 ~ 4	22 ~ 39	42	23	HDP-07A	0.6	47,380	FDC-07AA	S-0
5380 14007120	-120	1	0.5 ~ 7.0	120	79	0 ~ 4	22 ~ 45	42	23	HDP-07A	0.8	48,410		
5380 14009075	-GDC09A-75	1	2.5 ~ 9.0	75	34	0 ~ 4	27 ~ 35	42	29	GDP-09	0.7	45,830		
5380 14009090	-90	1	2.5 ~ 9.0	90	49	0 ~ 4	27 ~ 39	42	29	GDP-09	0.7	46,860	FDC-09AA	S-0
5380 14009120	-120	1	2.5 ~ 9.0	120	79	0 ~ 4	27 ~ 57	42	29	GDP-09	0.9	47,890		
5380 14012090	-GDC12A-90	1	2.5 ~ 12.0	90	49	—	52	42	34	GDP-12	0.8	48,410		
5380 14012120	-120	1	2.5 ~ 12.0	120	79	0 ~ 5	33 ~ 60	42	34	GDP-12	1.0	49,440	FDC-12AA	FK-0034
5380 14012150	-150	1	2.5 ~ 12.0	150	109	0 ~ 5	33 ~ 78	42	34	GDP-12	1.2	51,500		
5380 14016090	-GDC16A-90	1	3.5 ~ 16.0	90	49	—	52	42	38	GDP-16	0.8	50,470		
5380 14016120	-120	1	3.5 ~ 16.0	120	79	0 ~ 6	38 ~ 58	42	38	GDP-16	1.0	52,530	FDC-16AA	FK-0034
5380 14016150	-150	1	3.5 ~ 16.0	150	109	0 ~ 6	38 ~ 86	42	38	GDP-16	1.2	54,590		
5380 14022120	-GDC22A-120	2	3.5 ~ 22.0	120	—	—	62	49	49	GDP-22	1.3	57,680	FDC-22AA	FK-0045
5380 14022150	-150	2	3.5 ~ 22.0	150	—	0 ~ 8	47 ~ 70	49	49	GDP-22	1.6	60,770		

特殊品もご用命ください。

Specials on request

商品コード Code	型式 Model	Type	d	L1	L2	B	L3	D2	C1	キャップ Nut	kg	—	コレット Collet	スパナ Spanner
5380 75007075	HSK63A-GDC07A-75-H	1	0.5 ~ 7.0	75	34	0 ~ 4	22 ~ 35	52	23	HDP-07A	1.0	49,440		
5380 75007090	-90-H	1	0.5 ~ 7.0	90	49	0 ~ 4	22 ~ 45	52	23	HDP-07A	1.0	50,980	FDC-07AA	S-0
5380 75007120	-120-H	1	0.5 ~ 7.0	120	79	0 ~ 4	22 ~ 45	52	23	HDP-07A	1.1	52,010		
5380 75009075	-GDC09A-75-H	1	2.5 ~ 9.0	75	34	0 ~ 4	27 ~ 34	52	29	GDP-09	1.0	49,440		
5380 75009090	-90-H	1	2.5 ~ 9.0	90	49	0 ~ 4	27 ~ 42	52	29	GDP-09	1.1	50,980	FDC-09AA	S-0
5380 75009120	-120-H	1	2.5 ~ 9.0	120	79	0 ~ 4	27 ~ 57	52	29	GDP-09	1.3	52,010		
5380 75012090	-GDC12A-90-H	1	2.5 ~ 12.0	90	49	—	52	52	34	GDP-12	1.1	52,010		
5380 75012120	-120-H	1	2.5 ~ 12.0	120	79	0 ~ 5	33 ~ 60	52	34	GDP-12	1.3	53,040	FDC-12AA	FK-0034
5380 75012150	-150-H	1	2.5 ~ 12.0	150	109	0 ~ 5	33 ~ 78	52	34	GDP-12	1.5	54,590		
5380 75016090	-GDC16A-90-H	1	3.5 ~ 16.0	90	49	—	60	52	38	GDP-16	1.2	55,620		
5380 75016120	-120-H	1	3.5 ~ 16.0	120	79	0 ~ 6	38 ~ 59	52	38	GDP-16	1.4	56,650	FDC-16AA	FK-0034
5380 75016150	-150-H	1	3.5 ~ 16.0	150	109	0 ~ 6	38 ~ 82	52	38	GDP-16	1.6	57,680		
5380 75022090	-GDC22A-90-H	1	3.5 ~ 22.0	90	49	—	63	52	49	GDP-22	1.2	61,280		
5380 75022120	-120-H	1	3.5 ~ 22.0	120	79	0 ~ 8	47 ~ 56	52	49	GDP-22	1.6	63,340	FDC-22AA	FK-0045
5380 75022150	-150-H	1	3.5 ~ 22.0	150	109	0 ~ 8	47 ~ 86	52	49	GDP-22	1.8	65,400		
5380 77007075	HSK100A-GDC07A-75-H	1	0.5 ~ 7.0	75	31	0 ~ 4	22 ~ 27	84	23	HDP-07A	2.6	56,650		
5380 77007090	-90-H	1	0.5 ~ 7.0	90	46	0 ~ 4	22 ~ 45	84	23	HDP-07A	2.7	57,680	FDC-07AA	S-0
5380 77007120	-120-H	1	0.5 ~ 7.0	120	76	0 ~ 4	22 ~ 45	84	23	HDP-07A	2.9	59,220		
5380 77009075	-GDC09A-75-H	1	2.5 ~ 9.0	75	31	0 ~ 4	27 ~ 28	84	29	GDP-09	2.6	56,650		
5380 77009090	-90-H	1	2.5 ~ 9.0	90	46	0 ~ 4	27 ~ 43	84	29	GDP-09	2.8	57,680	FDC-09AA	S-0
5380 77009120	-120-H	1	2.5 ~ 9.0	120	76	0 ~ 4	27 ~ 57	84	29	GDP-09	2.9	59,220		
5380 77012090	-GDC12A-90-H	1	2.5 ~ 12.0	90	46	—	52	84	34	GDP-12	2.8	59,220		
5380 77012120	-120-H	1	2.5 ~ 12.0	120	76	0 ~ 5	33 ~ 60	84	34	GDP-12	3.0	60,250	FDC-12AA	FK-0034
5380 77012150	-150-H	1	2.5 ~ 12.0	150	106	0 ~ 5	33 ~ 78	84	34	GDP-12	3.2	61,280		
5380 77016090	-GDC16A-90-H	1	3.5 ~ 16.0	90	46	0 ~ 6	38 ~ 41 (38)	84	38	GDP-16	2.9	61,280		
5380 77016120	-120-H	1	3.5 ~ 16.0	120	76	0 ~ 6	38 ~ 62	84	38	GDP-16	3.1	62,310	FDC-16AA	FK-0034
5380 77016150	-150-H	1	3.5 ~ 16.0	150	106	0 ~ 6	38 ~ 82	84	38	GDP-16	3.3	63,860		
5380 77022090	-GDC22A-90-H	1	3.5 ~ 22.0	90	46	—	57	84	49	GDP-22	2.9	66,950		
5380 77022120	-120-H	1	3.5 ~ 22.0	120	76	0 ~ 8	47 ~ 57	84	49	GDP-22	3.2	68,490	FDC-22AA	FK-0045
5380 77022150	-150-H	1	3.5 ~ 22.0	150	106	0 ~ 8	47 ~ 83	84	49	GDP-22	3.5	70,040		

HSK63A、HSK100Aには標準でマニュアルクランプ穴が空いています。
HSK63A, HSK100A have manual clamp holes in the shank.

1. コレット、プリセットスクリュー、スパナは別途ご注文下さい。
2. コレットは必ず AA 級をご使用下さい。
3. クーラントコレット（FDC-OH、C、MS）とタング付刃具併用時の最低挿入長は P. 097 を参照下さい。
4. L3 はプリセットスクリューを使用した時の値です。() の値は別売の六角穴付きプリセットスクリューを使用した場合の値です。
5. キャップの締め付けトルクに関しては、P. 554 を参照ください。

1. Collet, preset screw and spanner are sold separatey.
2. Always use "AA" class collet.
3. Refer to P. 097 for minimum tool insertion length in case of using our coolant collets (OH,C or MS).
4. "L3" indicates dimension when using with a preset screw. The value within () indicates the value when using a preset screw with a hex hole (sold separately).
5. See P. 554 for standard tightening torque.

FDC コレット FDC Collet P. 092

スパナ Spanner P. 098

プリセットスクリュー Preset screw P. 100

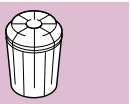





ご注文例 Ordering Example

マニュアルクランプ穴無し (HSK40A, HSK50A)

Without manual clamping hole (HSK40A, HSK50A)

HSK40A - GDC07A - 90

- HSK40A: シャンクサイズ Shank size
- GDC07A: 最大コレット内径 Max. collet I.D.
- 90: 突き出し長さ (L) Projection length

ご注文例 Ordering Example

マニュアルクランプ穴付き (HSK63A、HSK100A)

With manual clamping hole (HSK63A, HSK100A)

HSK63A - GDC07A - 90 - H

- HSK63A: シャンクサイズ Shank size
- GDC07A: 最大コレット内径 Max. collet I.D.
- 90: 突き出し長さ (L) Projection length
- H: マニュアルクランプ穴付 With manual clamping hole

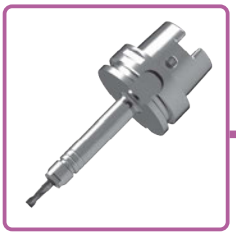

ERC 小径コレットホルダ Collet Holder For Small Diameters

干渉が厳しいドリル加工用に最適。
For drilling in tight space.

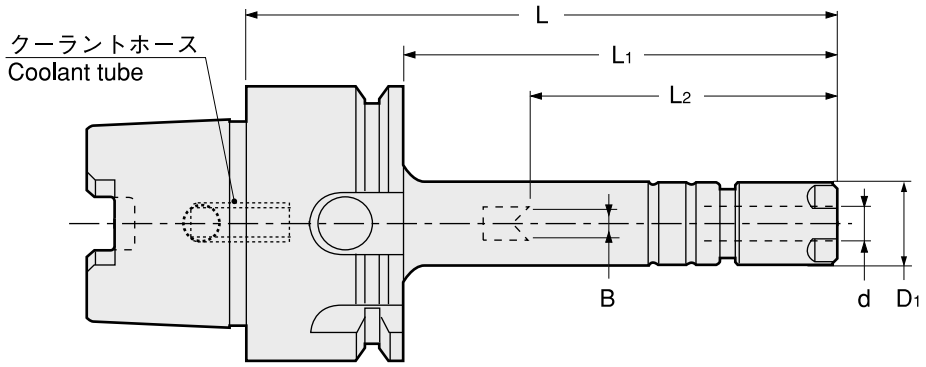

商品コード Code	型式 Model	d	L	L1	B	L2	D1	キャップ Nut	kg	–	コレット Collet	スパナ Spanner
5370 00308060	HSK40A -ERC8 -60	0.5 ~ 5.0	60	40	—	34	12	ERP-8	0.3	49,140	ER8	S-8E
5370 00308075	-75	0.5 ~ 5.0	75	55	— (0 ~ 2.4)	34 (19 ~ 31)	12	ERP-8	0.3	49,140		
5370 00308090	-90	0.5 ~ 5.0	90	70	— (0 ~ 2.4)	34 (19 ~ 31)	12	ERP-8	0.3	49,460		
5370 00310060	-ERC11S -60	0.5 ~ 7.0	60	40	0 ~ 4	22 ~ 24	16	ERP-11S	0.3	47,520	FDC-07	S-11E
5370 00310075	-75	0.5 ~ 7.0	75	55	0 ~ 4	22 ~ 38	16	ERP-11S	0.3	47,520		
5370 00310090	-90	0.5 ~ 7.0	90	70	0 ~ 4	22 ~ 45	16	ERP-11S	0.3	48,160		
5370 00408075	HSK50A -ERC8 -75	0.5 ~ 5.0	75	49	— (0 ~ 2.4)	34 (19 ~ 30)	12	ERP-8	0.5	49,680	ER8	S-8E
5370 00408090	-90	0.5 ~ 5.0	90	64	— (0 ~ 2.4)	34 (19 ~ 31)	12	ERP-8	0.5	50,540		
5370 00410075	-ERC11S -75	0.5 ~ 7.0	75	49	0 ~ 4	22 ~ 32	16	ERP-11S	0.5	48,600	FDC-07	S-11E
5370 00410090	-90	0.5 ~ 7.0	90	64	0 ~ 4	22 ~ 45	16	ERP-11S	0.5	49,240		
5370 75008075	HSK63A -ERC8 -75 -H	0.5 ~ 5.0	75	49	— (0 ~ 2.4)	34 (19 ~ 28)	12	ERP-8	0.7	50,320	ER8	S-8E
5370 75008105	-105 -H	0.5 ~ 5.0	105	79	— (0 ~ 2.4)	34 (19 ~ 31)	12	ERP-8	0.8	50,760		
5370 75010075	-ERC11S -75 -H	0.5 ~ 7.0	75	49	0 ~ 4	22 ~ 34	16	ERP-11S	0.8	48,810	FDC-07	S-11E
5370 75010105	-105 -H	0.5 ~ 7.0	105	79	0 ~ 4	22 ~ 45	16	ERP-11S	0.8	49,350		

HSK63A、HSK100Aには標準でマニュアルクランプ穴が空いています。
HSK63A, HSK100A have manual clamp holes in the shank.

1. コレット、スパナは別途ご注文下さい。
2. ERC8 用プリセットスクリュー ES8 は別売になります。
   ERC11S には標準プリセットスクリュー HDS-07A-ES11 が付属しています。
3. 「B」,「L2」の（）内の数値はプリセットスクリュー ES8 を使用した時の値です。
4. クーラントコレットをご使用になる場合の最低挿入長は P. 097 を参照下さい。
5. キャップの締め付けトルクに関しては、P. 554 を参照ください。

1. Collet and spanner are sold separately.
2. ES8, a preset screw for ERC8, is sold separately.
   ERC11S includes a standard preset screw HDS-07A-ES11.
3. " B " and "L2 " dimensions in brackets are for using ES8 preset screw.
4. Refer to P. 097 for minimum tool insertion length in case of using our coolant collets.
5. See P. 554 for standard tightening torque.

ご注文例 Ordering Example

マニュアルクランプ穴無し (HSK40A, HSK50A)
Without manual clamping hole (HSK40A, HSK50A)

HSK40A - ERC8 - 75
シャンクサイズ Shank size
突き出し長さ (L) Projection length

ご注文例 Ordering Example

マニュアルクランプ穴付き (HSK63A)
With manual clamping hole (HSK63A)

HSK63A - ERC8 - 75 - H
シャンクサイズ Shank size
突き出し長さ (L) Projection length
マニュアルクランプ穴付 With manual clamping hole

FDC コレット FDC Collet P. 092
ER コレット ER Collet P. 096
スパナ Spanner P. 098
プリセットスクリュー Preset screw P. 100








ERC-T

テーパータイプ 小径コレットホルダ
Collet Holder For Small Diameters (Taper Type)

干渉が厳しいドリル加工用に最適。
For drilling in tight space.

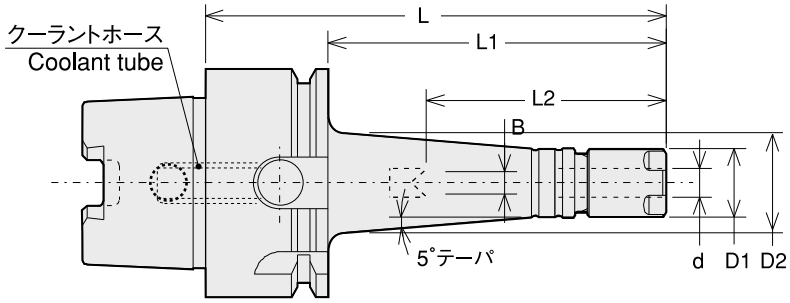

商品コード Code	型式 Model	d	L	L1	B	L2	D1	D2	キャップ Nut	kg	—	コレット Collet	スパナ Spanner
5370 01308060	HSK40A-ERC8 -60T	0.5 ~ 5.0	60	40	—	34	12	15	ERP-8	0.3	49,140	ER8	S-8E
5370 01308075	-75T	0.5 ~ 5.0	75	55	— (0 ~ 2.4)	34 (19 ~ 31)	12	17.5	ERP-8	0.3	49,140		
5370 01308090	-90T	0.5 ~ 5.0	90	70	— (0 ~ 2.4)	34 (19 ~ 31)	12	20.5	ERP-8	0.3	49,460		
5370 01308105	-105T	0.5 ~ 5.0	105	85	— (0 ~ 2.4)	34 (19 ~ 31)	12	23	ERP-8	0.4	49,680		
5370 01310060	-ERC11S -60T	0.5 ~ 7.0	60	40	0 ~ 4	22 ~ 24	16	19	ERP-11S	0.3	47,520	FDC-07	S-11E
5370 01310075	-75T	0.5 ~ 7.0	75	55	0 ~ 4	22 ~ 38	16	21.5	ERP-11S	0.4	47,520		
5370 01310090	-90T	0.5 ~ 7.0	90	70	0 ~ 4	22 ~ 45	16	24	ERP-11S	0.4	48,160		
5370 01310090	-105T	0.5 ~ 7.0	105	85	0 ~ 4	22 ~ 45	16	26.5	ERP-11S	0.4	48,810		
5370 01408075	HSK50A-ERC8 -75T	0.5 ~ 5.0	75	49	— (0 ~ 2.4)	34 (19 ~ 30)	12	16.5	ERP-8	0.5	49,680	ER8	S-8E
5370 01408090	-90T	0.5 ~ 5.0	90	64	— (0 ~ 2.4)	34 (19 ~ 31)	12	19.5	ERP-8	0.5	50,540		
5370 01408105	-105T	0.5 ~ 5.0	105	79	— (0 ~ 2.4)	34 (19 ~ 31)	12	22	ERP-8	0.5	50,970		
5370 01410075	-ERC11S -75T	0.5 ~ 7.0	75	49	0 ~ 4	22 ~ 32	16	20.5	ERP-11S	0.6	48,600	FDC-07	S-11E
5370 01410090	-90T	0.5 ~ 7.0	90	64	0 ~ 4	22 ~ 45	16	23	ERP-11S	0.6	49,240		
5370 01410105	-105T	0.5 ~ 7.0	105	79	0 ~ 4	22 ~ 45	16	25.5	ERP-11S	0.7	49,780		
5370 75108060	HSK63A-ERC8 -60T -H	0.5 ~ 5.0	60	34	—	34	12	14	ERP-8	0.7	50,000	ER8	S-8E
5370 75108075	-75T -H	0.5 ~ 5.0	75	49	— (0 ~ 2.4)	34 (19 ~ 28)	12	16.5	ERP-8	0.8	50,320		
5370 75108090	-90T -H	0.5 ~ 5.0	90	64	— (0 ~ 2.4)	34 (19 ~ 31)	12	19.5	ERP-8	0.8	50,540		
5370 75108105	-105T -H	0.5 ~ 5.0	105	79	— (0 ~ 2.4)	34 (19 ~ 31)	12	22	ERP-8	0.8	50,760		
5370 75108120	-120T -H	0.5 ~ 5.0	120	94	— (0 ~ 2.4)	34 (19 ~ 31)	12	24.5	ERP-8	0.9	51,190		
5370 75108135	-135T -H	0.5 ~ 5.0	135	109	— (0 ~ 2.4)	34 (19 ~ 31)	12	27	ERP-8	0.9	51,620		
5370 75110060	-ERC11S -60T -H	0.5 ~ 7.0	60	34	—	22 ~ 24	16	18	ERP-11S	0.7	48,600	FDC-07	S-11E
5370 75110075	-75T -H	0.5 ~ 7.0	75	49	0 ~ 4	22 ~ 38	16	20.5	ERP-11S	0.8	48,810		
5370 75110090	-90T -H	0.5 ~ 7.0	90	64	0 ~ 4	22 ~ 45	16	23	ERP-11S	0.8	49,030		
5370 75110105	-105T -H	0.5 ~ 7.0	105	79	0 ~ 4	22 ~ 45	16	25.5	ERP-11S	0.9	49,350		
5370 75110120	-120T -H	0.5 ~ 7.0	120	94	0 ~ 4	22 ~ 45	16	28.5	ERP-11S	0.9	49,680		
5370 75110135	-135T -H	0.5 ~ 7.0	135	109	0 ~ 4	22 ~ 45	16	31	ERP-11S	1.0	50,220		

HSK63A、HSK100Aには標準でマニュアルクランプ穴が空いています。
HSK63A, HSK100A have manual clamp holes in the shank.

1. コレット、スパナは別途ご注文下さい。
2. ERC8-T 用プリセットスクリュー ES8 は別売になります。
   ERC11S-T には標準プリセットスクリュー HDS-07A-ES11 が付属しています。
3. 「B」,「L2」の（）内の数値はプリセットスクリュー ES8 を使用した時の値です。
4. クーラントコレットをご使用になる場合の最低挿入長は P. 097 を参照下さい。
5. キャップの締め付けトルクに関しては、P. 554 を参照ください。

1. Collet and spanner are sold separately.
2. ES8-T, a preset screw for ERC8, is sold separately.
   ERC11S-T includes a standard preset screw HDS-07A-ES11.
3. " B " and "L2 " dimensions in brackets are for using ES8 preset screw.
4. Refer to P. 097 for minimum tool insertion length in case of using our coolant collets.
5. See P. 554 for standard tightening torque.

ご注文例 Ordering Example

マニュアルクランプ穴無し (HSK40A, HSK50A)
Without manual clamping hole (HSK40A, HSK50A)

HSK40A - ERC8 - 75T

- HSK40A: シャンクサイズ / Shank size
- ERC8: コレット / Collet
- 75T: 突き出し長さ (L) / Projection length

ご注文例 Ordering Example

マニュアルクランプ穴付き (HSK63A のみ)
With manual clamping hole (HSK63A Only)

HSK63A - ERC8 - 75T - H

- HSK63A: シャンクサイズ / Shank size
- ERC8: コレット / Collet
- 75T: 突き出し長さ (L) / Projection length
- H: マニュアルクランプ穴付 / With manual clamping hole

FDC コレット FDC Collet P. 092
ER コレット ER Collet P. 096
スパナ Spanner P. 098
プリセットスクリュー Preset screw P. 100

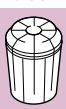
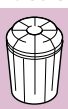

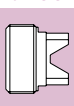



CTZ-SA

大径用"R"ゼロホルダ
"R" Zero Holder for Large Diamater

刃先の振れを限りなくゼロにセット。大径リーマでの仕上げ加工に最適。
Runout of the cutting edge can be adjusted as close as to zero.Suitable for large diameter reaming.

Type1

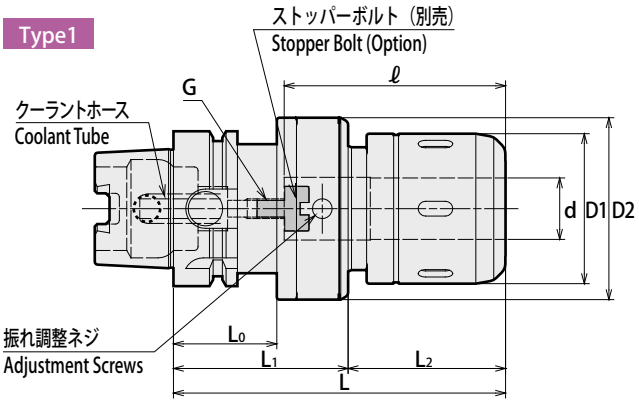

Type2

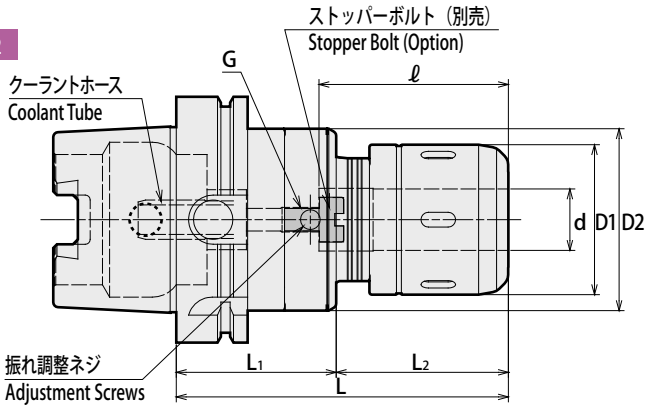

※刃物取り外し時の注意事項：刃物が抜けた状態からさらに１回転以上締め付けリングを緩めてください。
Caution : Please rotate the clamping ring counterclockwise more than 360 degrees after a cutting tool is removed.

商品コード Code	型式 Model	注記 Note	Type	d	L	L1	L2	D1	D2	L0	ℓ	G	kg	Max. min⁻¹	—	スパナ Spanner	調整レンチ Wrench
5890 75425135	HSK63A -CTZ25SA -135 -H	＊1	1	25	135	71	64	61	74	42	80	M8 P=1.25	2.8	15,000	63,180	HS-2.5-25	L-6L（付属）(Included)
5890 75425150	-150 -H	＊1	1	25	150	71	79	61	74	42	80	M8 P=1.25	3.0	13,000	64,800		
5890 75432135	-CTZ32SA -135 -H	＊1	1	32	135	71	64	68	80	42	105	M8 P=1.25	2.9	12,000	65,880	HS-3-32	
5890 75432150	-150 -H	＊1	1	32	150	71	79	68	80	42	120	M8 P=1.25	3.1	12,000	68,040		
5890 77425135	HSK100A -CTZ25SA -135 -H		2	25	135	65	70	61	74	-	80	M10 P=1.5	4.2	12,500	76,680	HS-2.5-25	
5890 77425150	-150 -H		2	25	150	65	85	61	74	-	80	M10 P=1.5	4.5	12,500	78,840		
5890 77432135	-CTZ32SA -135 -H	＊1	2	32	135	65	70	68	80	-	100	M10 P=1.5	4.5	12,000	81,000	HS-3-32	
5890 77432150	-150 -H	＊1	2	32	150	65	85	68	80	-	115	M10 P=1.5	4.6	12,000	84,240		
5890 77442135	-CTZ42SA -135 -H	＊2	1	42	135	76	59	88	99	45	100	M10 P=1.5	5.9	10,000	89,640	HS-4-42	
5890 77442150	-150 -H	＊2	1	42	150	76	74	88	99	45	110	M10 P=1.5	6.3	10,000	96,120		

標準でマニュアルクランプ穴が空いています。They have manual clamp holes in the shank.

1. スパナは別売です。詳細は P.283 をご覧ください。
2. レンチは付属しています。
3. ＊1、＊2 の商品は使用できないアクセサリがあります。アクセサリについては下表を参照ください。
4. h7 公差の刃具シャンクをご使用下さい。
1. Spanner sold separately. Refer to P.283 for details.
2. A wrench is included.
3. The model with "＊1" and "＊2" are not compatible with some accessories. For more information about the accessories, please refer below chart.
4. Tolerance of cutting tool shank must be h7.

アクセサリ対応表 Accessories

ディメンション内で＊1～＊2 の付いている商品は ℓ 寸法が短く、使用できないアクセサリがあります。
Models with ＊1 - ＊2 cannot be used with some accessories due to short ℓ length.

	ストッパーボルト Stopper Bolt BL (P. 283)	ストレートコレット Straight Collet MC (P. 282)	ストレートコレット Straight Collet MCA (P. 283)	モールステーパアダプタ Morse Taper Adapter MA (P. 284)	モールステーパアダプタ Morse Taper Adapter MAB (P. 284)	ジャコブスアダプタ Jacobs Adapter JA (P. 285)	ジャコブスアダプタ Jacobs Adapter JAB (P. 285)
＊1	○	○	×	○	○	○	○
＊2	○	○	×	×	×	×	×

最低把握長さ Min. chucking length

MC コレット未使用時 Direct Chucking (without MC Collet)

ホルダ内径 I.D.of Chuck	最低把握長さ Min. chucking length
25,32,42	50

MC コレット使用時 With MC Collet

コレット内径 Collet I.D.	最低把握長さ Min. chucking length	
	MC	MC-C、MC-OH
6,8	30	30
10,12	40	40
16,20	45	45
25	50	50
32	50	60

ご注文例 Ordering Example

マニュアルクランプ穴付き
With manual clamping hole

HSK63A - CTZ32SA - 135 - H

- HSK63A：シャンクサイズ Shank size
- CTZ32SA：内径 I.D.
- 135：突き出し長さ (L) Projection length
- H：マニュアルクランプ穴付 With manual clamping hole

特殊品もご用命ください。

Specials on request

MEMO



HDZ-R

"R"ゼロホルダ RCキャップ仕様
"R" Zero Holder with RC Nut

New

刃先の振れを限りなく「ゼロ」に調整できる画期的なホルダです。
Runout accuracy of the cutting edge can be adjusted as closely as to zero.

Type1

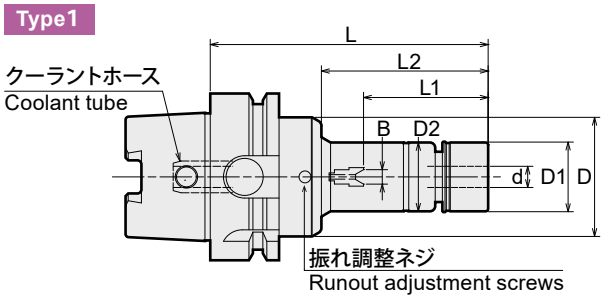

Type2

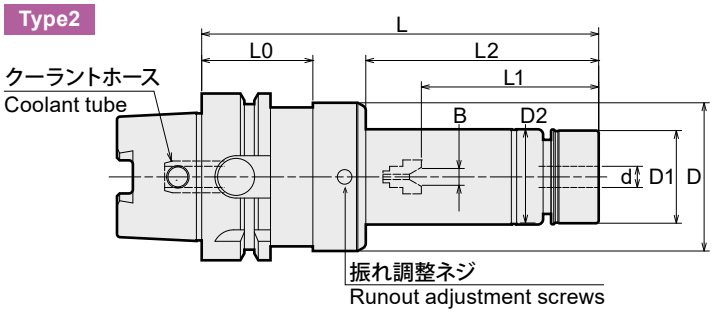

商品コード Code	型式 Model	Type	d	L	L1	L2	B	D	D1	D2	L0	キャップ Nut	kg	—	コレット Collet	レンチ Wrench	振れ調整レンチ Adjustment wrench
5657 13007075	HSK40A -HDZ07 - 75(R)	1	0.5~7.0	75	22 ~ 38	39	0~4	34	20	23	–	HDP-07R	0.4	48,060			
5657 13007090	- 90(R)	1	0.5~7.0	90	22 ~ 49	54	0~4	34	20	23	–	HDP-07R		49,140	FDC-07	S-0R	L-3T
5657 13007120	-120(R)	1	0.5~7.0	120	22 ~ 49	84	0~4	34	20	23	–	HDP-07R	0.5	49,680			
5657 13009090	-HDZ09 - 90(R)	2	2.5~9.0	90	27 ~ 46	34	0~4	41	26	26	35	HDP-09R	0.6	48,060			
5657 13009120	-120(R)	2	2.5~9.0	120	27 ~ 61	64	0~4	41	26	26	35	HDP-09R		49,140	FDC-09	S-1R	L-3T
5657 13012090	-HDZ12 - 90(R)	2	2.5~12.0	90	33 ~ 51	30	0~5	52	30	32	35	HDP-12R	0.8	50,760			
5657 13012120	-120(R)	2	2.5~12.0	120	33 ~ 74	60	0~5	52	30	32	35	HDP-12R	1	51,300	FDC-12	S-3R	L-4T
5657 13012150	-150(R)	2	2.5~12.0	150	33 ~ 74	90	0~5	52	30	32	35	HDP-12R	1.1	55,080			
5657 13016090	-HDZ16 - 90(R)	2	3.5~16.0	90	38 ~ 54 (38 ~ 51)	30	0~6	56	35	36	35	HDP-16R	0.9	51,840			
5657 13016120	-120(R)	2	3.5~16.0	120	38 ~ 72	60	0~6	56	35	36	35	HDP-16R	1.1	54,000	FDC-16	S-4R	L-4T
5657 13016150	-150(R)	2	3.5~16.0	150	38 ~ 86	90	0~6	56	35	36	35	HDP-16R		58,320			
5657 14007075	HSK50A -HDZ07 - 75(R)	1	0.5~7.0	75	22 ~ 32	33	0~4	41	20	23	–	HDP-07R	0.6	51,840			
5657 14007090	- 90(R)	1	0.5~7.0	90	22 ~ 45	48	0~4	41	20	23	–	HDP-07R	0.7	52,920	FDC-07	S-0R	L-3T
5657 14007120	-120(R)	1	0.5~7.0	120	22 ~ 45	78	0~4	41	20	23	–	HDP-07R	0.8	53,460			
5657 14009075	-HDZ09 - 75(R)	1	2.5~9.0	75	27 ~ 31	33	0~4	41	26	26	–	HDP-09R	0.6	50,760			
5657 14009090	- 90(R)	1	2.5~9.0	90	27 ~ 47	48	0~4	41	26	26	–	HDP-09R	0.7	51,840	FDC-09	S-1R	L-3T
5657 14009120	-120(R)	1	2.5~9.0	120	27 ~ 61	78	0~4	41	26	26	–	HDP-09R	0.8	52,920			
5657 14012090	-HDZ12 - 90(R)	2	2.5~12.0	90	33 ~ 42	23	0~5	52	30	32	42	HDP-12R	1	54,000			
5657 14012120	-120(R)	2	2.5~12.0	120	33 ~ 71	53	0~5	52	30	32	42	HDP-12R	1.2	55,080	FDC-12	S-3R	L-4T
5657 14012150	-150(R)	2	2.5~12.0	150	33 ~ 74	83	0~5	52	30	32	42	HDP-12R	1.4	57,780			
5657 14016090	-HDZ16 - 90(R)	2	3.5~16.0	90	38 ~ 50 (38 ~ 47)	23	0~6	56	35	36	42	HDP-16R	1.1	59,940			
5657 14016120	-120(R)	2	3.5~16.0	120	38 ~ 65	53	0~6	56	35	36	42	HDP-16R	1.3	61,020	FDC-16	S-4R	L-4T
5657 14016150	-150(R)	2	3.5~16.0	150	38 ~ 86	83	0~6	56	35	36	42	HDP-16R	1.5	62,640			
5657 75007075	HSK63A -HDZ07 - 75-H(R)	1	0.5~7.0	75	22 ~ 35	33	0~4	41	20	23	–	HDP-07R	0.9	55,080			
5657 75007090	- 90-H(R)	1	0.5~7.0	90	22 ~ 45	48	0~4	41	20	23	–	HDP-07R	0.9	56,700	FDC-07	S-0R	L-3T
5657 75007120	-120-H(R)	1	0.5~7.0	120	22 ~ 45	78	0~4	41	20	23	–	HDP-07R	1	57,780			
5657 75009075	-HDZ09 - 75-H(R)	1	2.5~9.0	75	27 ~ 34 (27 ~ 31)	33	0~4	45	26	26	–	HDP-09R	0.9	55,080			
5657 75009090	- 90-H(R)	1	2.5~9.0	90	27 ~ 42	48	0~4	45	26	26	–	HDP-09R	1	56,700	FDC-09	S-1R	L-3T
5657 75009120	-120-H(R)	1	2.5~9.0	120	27 ~ 57	78	0~4	45	26	26	–	HDP-09R	1.1	57,780			
5657 75012090	-HDZ12 - 90-H(R)	1	2.5~12.0	90	33 ~ 48 (33 ~ 45)	44	0~5	52	30	32	–	HDP-12R	1.1	57,780			
5657 75012120	-120-H(R)	1	2.5~12.0	120	33 ~ 69	74	0~5	52	30	32	–	HDP-12R	1.3	59,400	FDC-12	S-3R	L-4T
5657 75012150	-150-H(R)	1	2.5~12.0	150	33 ~ 69	104	0~5	52	30	32	–	HDP-12R	1.4	60,480			
5657 75016090	-HDZ16 - 90-H(R)	2	3.5~16.0	90	38 ~ 48 (38 ~ 45)	28	0~6	56	35	36	42	HDP-16R	1.3	61,560			
5657 75016120	-120-H(R)	2	3.5~16.0	120	38 ~ 62	58	0~6	56	35	36	42	HDP-16R	1.5	63,180	FDC-16	S-4R	L-4T
5657 75016150	-150-H(R)	2	3.5~16.0	150	38 ~ 82	88	0~6	56	35	36	42	HDP-16R	1.7	64,260			

特殊品もご用命ください。

Specials on request

商品コード Code	型式 Model	Type	d	L	L1	L2	B	D	D1	D2	L0	キャップ Nut	kg	—	コレット Collet	レンチ Wrench	振れ調整レンチ Adjustment wrench
5657 75122120	-HDZ22A -120-H(R)	2	3.5~22.0	120	47 ~ 63	49	0~8	69	46	46	42	HDP-22R	2	65,340	FDC-22	S-5R	L-6T
5657 75122150	-150-H(R)	2	3.5~22.0	150	47 ~ 93	79	0~8	69	46	46	42	HDP-22R	2.3	67,500			
5657 77007075	HSK100A -HDZ07 - 75-H(R)	1	0.5~7.0	75	22 ~ 27	26	0~4	41	20	23	–	HDP-07R	2.3	63,180	FDC-07	S-0R	L-3T
5657 77007090	- 90-H(R)	1	0.5~7.0	90	22 ~ 45	41	0~4	41	20	23	–	HDP-07R	2.3	64,260			
5657 77007120	-120-H(R)	1	0.5~7.0	120	22 ~ 45	71	0~4	41	20	23	–	HDP-07R	2.4	65,340			
5657 77009075	-HDZ09 - 75-H(R)	1	2.5~9.0	75	27 ~ 28	26	0~4	45	26	26	–	HDP-09R	2.3	63,180	FDC-09	S-1R	L-3T
5657 77009090	- 90-H(R)	1	2.5~9.0	90	27 ~ 47 (27 ~ 44)	41	0~4	45	26	26	–	HDP-09R	2.4	64,260			
5657 77009120	-120-H(R)	1	2.5~9.0	120	27 ~ 57	71	0~4	45	26	26	–	HDP-09R	2.5	65,340			
5657 77012090	-HDZ12 - 90-H(R)	1	2.5~12.0	90	33 ~ 41 (33 ~ 38)	41	0~5	56	30	32	–	HDP-12R	2.5	65,340	FDC-12	S-3R	L-4T
5657 77012120	-120-H(R)	1	2.5~12.0	120	33 ~ 59	71	0~5	56	30	32	–	HDP-12R	2.7	66,420			
5657 77012150	-150-H(R)	1	2.5~12.0	150	33 ~ 69	101	0~5	56	30	32	–	HDP-12R	2.8	67,500			
5657 77016090	-HDZ16 - 90-H(R)	1	3.5~16.0	90	38~41 (38)	41	0~6	62	35	36	–	HDP-16R	2.6	67,500	FDC-16	S-4R	L-4T
5657 77016120	-120-H(R)	1	3.5~16.0	120	38~62	71	0~6	62	35	36	–	HDP-16R	2.8	68,580			
5657 77016150	-150-H(R)	1	3.5~16.0	150	38~82	101	0~6	62	35	36	–	HDP-16R	3	69,660			
5657 77122090	-HDZ22A - 90-H(R)	1	3.5~22.0	90	56	37	–	76	46	46	–	HDP-22R	2.9	74,520	FDC-22	S-5R	L-6T
5657 77122120	-120-H(R)	1	3.5~22.0	120	47~59	67	0~8	76	46	46	–	HDP-22R	3.3	75,600			
5657 77122150	-150-H(R)	1	3.5~22.0	150	47~83	97	0~8	76	46	46	–	HDP-22R	3.6	76,680			

HSK63A、HSK100Aには標準でマニュアルクランプ穴が空いています。
HSK63A, HSK100A have manual clamp holes in the shank.

1. コレット、レンチ、六角穴付プリセットスクリュー、セミドライ加工用プリセットスクリュー、振れ調整レンチは別途ご注文下さい。
   標準仕様プリセットスクリューは付属しております。
2. クーラントコレット（FDC-OH、C、MS）とタング付刃具併用時の最低挿入長は P. 097 を参照下さい。
3. L1 はプリセットスクリューを使用した時の値です。() 内の寸法は六角穴付きプリセットスクリュー併用時の寸法です。
4. キャップの締め付けトルクに関しては、P. 554 を参照ください。

1. Collet, wrench, hexagon head preset screw, preset screw for semi-dry processing, and adjustment wrench are sold separately. Standard preset screw is included.
2. Refer to P. 097 for minimum tool insertion length in case of using our coolant collets (OH,C or MS).
3. "L1" indicates dimension when using with a preset screw. The value within () indicates the value when using a preset screw with a hex hole (sold separately).
4. See P. 554 for standard tightening torque.

FDC コレット FDC Collet P. 092

レンチ Wrench P. 098

プリセットスクリュー Preset screw P. 100

振れ調整レンチ Adjustment wrench P. 099

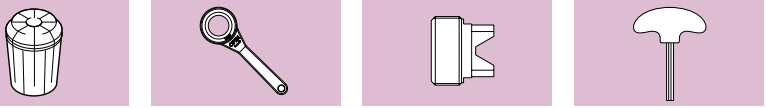

ご注文例 Ordering Example

マニュアルクランプ穴無し (HSK40A, HSK50A)
Without manual clamping hole (HSK40A, HSK50A)

HSK40A - HDZ12 - 90 (R)

HSK40A	HDZ12	90	(R)
シャンクサイズ Shank size	最大コレット内径 Max. collet I.D.	突き出し長さ(L) Projection length	RCキャップ仕様 with RC Nut

ご注文例 Ordering Example

マニュアルクランプ穴付き (HSK63A、HSK100A)
With manual clamping hole (HSK63A, HSK100A)

HSK63A - HDZ12 - 90 - H (R)

HSK63A	HDZ12	90	H	(R)
シャンクサイズ Shank size	最大コレット内径 Max. collet I.D.	突き出し長さ (L) Projection length	マニュアルクランプ穴付 With manual clamping hole	RCキャップ仕様 with RC Nut



HDZ

"R"ゼロホルダ
"R" Zero Holder

刃先の振れを限りなく「ゼロ」に調整できる画期的なホルダです。
Runout accuracy of the cutting edge can be adjusted as closely as to zero.

Type1

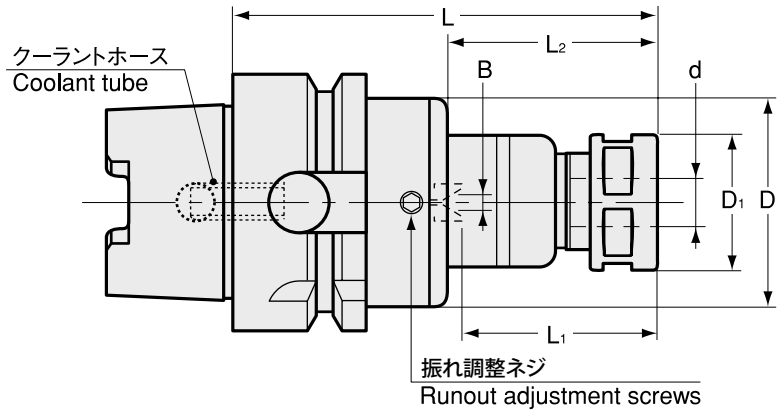

Type2

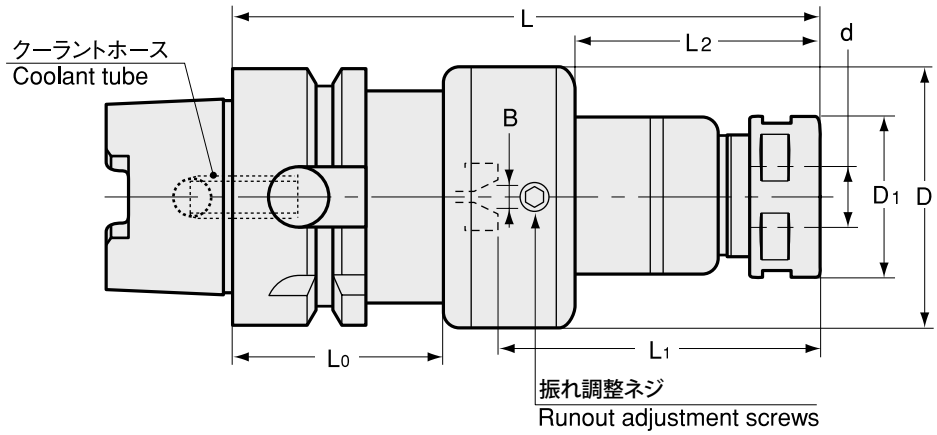

商品コード Code	型式 Model	Type	d	L	L1	L2	B	D	D1	L0	キャップ Nut	kg	—	コレット Collet	スパナ Spanner	レンチ Wrench
5650 13007075	HSK40A -HDZ07 -75	1	0.5 ~ 7.0	75	22 ~ 38	39	0 ~ 4	34	23	—	HDP-07A	0.4	46,980	FDC-07	S-0	L-3T
5650 13007090	-90	1	0.5 ~ 7.0	90	22 ~ 49	54	0 ~ 4	34	23	—	HDP-07A		48,060			
5650 13007120	-120	1	0.5 ~ 7.0	120	22 ~ 49	84	0 ~ 4	34	23	—	HDP-07A	0.5	48,600			
5650 13009090	-HDZ09 -90	2	2.5 ~ 9.0	90	27 ~ 46	34	0 ~ 4	41	26	35	HDP-09	0.6	46,980	FDC-09	S-1L	L-3T
5650 13009120	-120	2	2.5 ~ 9.0	120	27 ~ 61	64	0 ~ 4	41	26	35	HDP-09		48,060			
5650 13012090	-HDZ12 -90	2	2.5 ~ 12.0	90	33 ~ 51	30	0 ~ 5	52	32	35	HDP-12	0.8	49,680	FDC-12	S-3L	L-4T
5650 13012120	-120	2	2.5 ~ 12.0	120	33 ~ 74	60	0 ~ 5	52	32	35	HDP-12	1.0	50,220			
5650 13012150	-150	2	2.5 ~ 12.0	150	33 ~ 74	90	0 ~ 5	52	32	35	HDP-12	1.1	54,000			
5650 13016090	-HDZ16 -90	2	3.5 ~ 16.0	90	38 ~ 54 (38 ~ 51)	30	0 ~ 6	56	36	35	HDP-16	0.9	50,760	FDC-16	S-4L	L-4T
5650 13016120	-120	2	3.5 ~ 16.0	120	38 ~ 72	60	0 ~ 6	56	36	35	HDP-16	1.1	52,920			
5650 13016150	-150	2	3.5 ~ 16.0	150	38 ~ 86	90	0 ~ 6	56	36	35	HDP-16		57,240			
5650 14007075	HSK50A -HDZ07 -75	1	0.5 ~ 7.0	75	22 ~ 32	33	0 ~ 4	41	23	—	HDP-07A	0.6	50,760	FDC-07	S-0	L-3T
5650 14007090	-90	1	0.5 ~ 7.0	90	22 ~ 45	48	0 ~ 4	41	23	—	HDP-07A	0.7	51,840			
5650 14007120	-120	1	0.5 ~ 7.0	120	22 ~ 45	78	0 ~ 4	41	23	—	HDP-07A	0.8	52,380			
5650 14009075	-HDZ09 -75	1	2.5 ~ 9.0	75	27 ~ 31	33	0 ~ 4	41	26	—	HDP-09	0.6	49,680	FDC-09	S-1L	L-3T
5650 14009090	-90	1	2.5 ~ 9.0	90	27 ~ 47	48	0 ~ 4	41	26	—	HDP-09	0.7	50,760			
5650 14009120	-120	1	2.5 ~ 9.0	120	27 ~ 61	78	0 ~ 4	41	26	—	HDP-09	0.8	51,840			
5650 14012090	-HDZ12 -90	2	2.5 ~ 12.0	90	33 ~ 42	23	0 ~ 5	52	32	42	HDP-12	1.0	52,920	FDC-12	S-3L	L-4T
5650 14012120	-120	2	2.5 ~ 12.0	120	33 ~ 71	53	0 ~ 5	52	32	42	HDP-12	1.2	54,000			
5650 14012150	-150	2	2.5 ~ 12.0	150	33 ~ 74	83	0 ~ 5	52	32	42	HDP-12	1.4	56,700			
5650 14016090	-HDZ16 -90	2	3.5 ~ 16.0	90	38 ~ 50 (38 ~ 47)	23	0 ~ 6	56	36	42	HDP-16	1.1	58,860	FDC-16	S-4L	L-4T
5650 14016120	-120	2	3.5 ~ 16.0	120	38 ~ 65	53	0 ~ 6	56	36	42	HDP-16	1.3	59,940			
5650 14016150	-150	2	3.5 ~ 16.0	150	38 ~ 86	83	0 ~ 6	56	36	42	HDP-16	1.5	61,560			

特殊品もご用命ください。

Specials on request

商品コード Code	型式 Model	Type	d	L	L1	L2	B	D	D1	L0	キャップ Nut	kg	―	コレット Collet	スパナ Spanner	レンチ Wrench
5650 75007075	HSK63A -HDZ07 -75 -H	1	0.5 ~ 7.0	75	22 ~ 35	33	0 ~ 4	41	23	—	HDP-07A	0.9	54,000			
5650 75007090	-90 -H	1	0.5 ~ 7.0	90	22 ~ 45	48	0 ~ 4	41	23	—	HDP-07A	0.9	55,620	FDC-07	S-0	L-3T
5650 75007120	-120 -H	1	0.5 ~ 7.0	120	22 ~ 45	78	0 ~ 4	41	23	—	HDP-07A	1.0	56,700			
5650 75009075	-HDZ09 -75 -H	1	2.5 ~ 9.0	75	27 ~ 34 (27 ~ 31)	33	0 ~ 4	45	26	—	HDP-09	0.9	54,000			
5650 75009090	-90 -H	1	2.5 ~ 9.0	90	27 ~ 42	48	0 ~ 4	45	26	—	HDP-09	1.0	55,620	FDC-09	S-1L	L-3T
5650 75009120	-120 -H	1	2.5 ~ 9.0	120	27 ~ 57	78	0 ~ 4	45	26	—	HDP-09	1.1	56,700			
5650 75012090	-HDZ12 -90 -H	1	2.5 ~ 12.0	90	33 ~ 48 (33 ~ 45)	44	0 ~ 5	52	32	—	HDP-12	1.1	56,700			
5650 75012120	-120 -H	1	2.5 ~ 12.0	120	33 ~ 69	74	0 ~ 5	52	32	—	HDP-12	1.3	58,320	FDC-12	S-3L	L-4T
5650 75012150	-150 -H	1	2.5 ~ 12.0	150	33 ~ 69	104	0 ~ 5	52	32	—	HDP-12	1.4	59,400			
5650 75016090	-HDZ16 -90 -H	2	3.5 ~ 16.0	90	38 ~ 48 (38 ~ 45)	28	0 ~ 6	56	36	42	HDP-16	1.3	60,480			
5650 75016120	-120 -H	2	3.5 ~ 16.0	120	38 ~ 62	58	0 ~ 6	56	36	42	HDP-16	1.5	62,100	FDC-16	S-4L	L-4T
5650 75016150	-150 -H	2	3.5 ~ 16.0	150	38 ~ 82	88	0 ~ 6	56	36	42	HDP-16	1.7	63,180			
5650 75122120	-HDZ22A -120 -H	2	3.5 ~ 22.0	120	47 ~ 63	49	0 ~ 8	69	46	42	HDP-22	2.0	64,260	FDC-22	S-5L	L-6T
5650 75122150	-150 -H	2	3.5 ~ 22.0	150	47 ~ 93	79	0 ~ 8	69	46	42	HDP-22	2.3	66,420			
5650 77007075	HSK100A -HDZ07 -75 -H	1	0.5 ~ 7.0	75	22 ~ 27	26	0 ~ 4	41	23	—	HDP-07A	2.3	62,100			
5650 77007090	-90 -H	1	0.5 ~ 7.0	90	22 ~ 45	41	0 ~ 4	41	23	—	HDP-07A	2.3	63,180	FDC-07	S-0	L-3T
5650 77007120	-120 -H	1	0.5 ~ 7.0	120	22 ~ 45	71	0 ~ 4	41	23	—	HDP-07A	2.4	64,260			
5650 77009075	-HDZ09 -75 -H	1	2.5 ~ 9.0	75	27 ~ 28	26	0 ~ 4	45	26	—	HDP-09	2.3	62,100			
5650 77009090	-90 -H	1	2.5 ~ 9.0	90	27 ~ 47 (27 ~ 44)	41	0 ~ 4	45	26	—	HDP-09	2.4	63,180	FDC-09	S-1L	L-3T
5650 77009120	-120 -H	1	2.5 ~ 9.0	120	27 ~ 57	71	0 ~ 4	45	26	—	HDP-09	2.5	64,260			
5650 77012090	-HDZ12 -90 -H	1	2.5 ~ 12.0	90	33 ~ 41 (33 ~ 38)	41	0 ~ 5	56	32	—	HDP-12	2.5	64,260			
5650 77012120	-120 -H	1	2.5 ~ 12.0	120	33 ~ 59	71	0 ~ 5	56	32	—	HDP-12	2.7	65,340	FDC-12	S-3L	L-4T
5650 77012150	-150 -H	1	2.5 ~ 12.0	150	33 ~ 69	101	0 ~ 5	56	32	—	HDP-12	2.8	66,420			
5650 77016090	-HDZ16 -90 -H	1	3.5 ~ 16.0	90	38 ~ 41 (38)	41	0 ~ 6	62	36	—	HDP-16	2.6	66,420			
5650 77016120	-120 -H	1	3.5 ~ 16.0	120	38 ~ 62	71	0 ~ 6	62	36	—	HDP-16	2.8	67,500	FDC-16	S-4L	L-4T
5650 77016150	-150 -H	1	3.5 ~ 16.0	150	38 ~ 82	101	0 ~ 6	62	36	—	HDP-16	3.0	68,580			
5650 77122090	-HDZ22A -90 -H	1	3.5 ~ 22.0	90	56	37	—	76	46	—	HDP-22	2.9	73,440			
5650 77122120	-120 -H	1	3.5 ~ 22.0	120	47 ~ 59	67	0 ~ 8	76	46	—	HDP-22	3.3	74,520	FDC-22	S-5L	L-6T
5650 77122150	-150 -H	1	3.5 ~ 22.0	150	47 ~ 83	97	0 ~ 8	76	46	—	HDP-22	3.6	75,600			

HSK63A、HSK100Aには標準でマニュアルクランプ穴が空いています。
HSK63A, HSK100A have manual clamp holes in the shank.

1. コレット、スパナ、六角穴付プリセットスクリュー、セミドライ加工用プリセットスクリュー、振れ調整レンチは別途ご注文下さい。
   標準仕様プリセットスクリューは付属しております。
2. クーラントコレット（FDC-OH、C、MS）とタング付刃具併用時の最低挿入長は P. 097 を参照下さい。
3. L1 はプリセットスクリューを使用した時の値です。() 内の寸法は六角穴付きプリセットスクリュー併用時の寸法です。
4. キャップの締め付けトルクに関しては、P. 554 を参照ください。

1. Collet, spanner, hexagon head preset screw, preset screw for semi-dry processing, and adjustment wrench are sold separately. Standard preset screw is included.
2. Refer to P. 097 for minimum tool insertion length in case of using our coolant collets (OH,C or MS).
3. "L1" indicates dimension when using with a preset screw. The value within () indicates the value when using a preset screw with a hex hole (sold separately).
4. See P. 554 for standard tightening torque.

FDC コレット FDC Collet P. 092

スパナ Spanner P. 098

プリセットスクリュー Preset screw P. 100

振れ調整レンチ Adjustment wrench P. 099




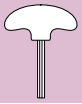

ご注文例 Ordering Example

マニュアルクランプ穴無し (HSK40A, HSK50A)

Without manual clamping hole (HSK40A, HSK50A)

HSK40A - HDZ12 - 90

シャンクサイズ Shank size	最大コレット内径 Max. collet I.D.	突き出し長さ (L) Projection length

ご注文例 Ordering Example

マニュアルクランプ穴付き (HSK63A、HSK100A)

With manual clamping hole (HSK63A, HSK100A)

HSK63A - HDZ12 - 90 - H

シャンクサイズ Shank size	最大コレット内径 Max. collet I.D.	突き出し長さ (L) Projection length	マニュアルクランプ穴付 With manual clamping hole



GDZ-R

高バランスタイプ "R"ゼロホルダ RCキャップ仕様
"R" Zero Holder with RC Nut (High-Balanced Type)

New

刃先の振れを限りなく「ゼロ」に調整できる画期的なホルダです。(高バランスタイプ)
Runout accuracy of the cutting edge can be adjusted as closely as to zero. (High-balanced type)

Type1

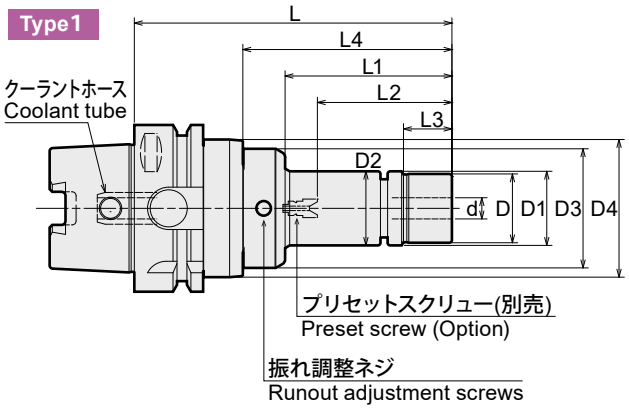

Type2

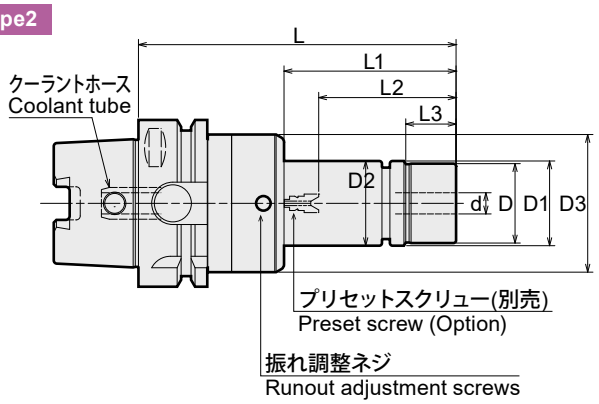

Type3

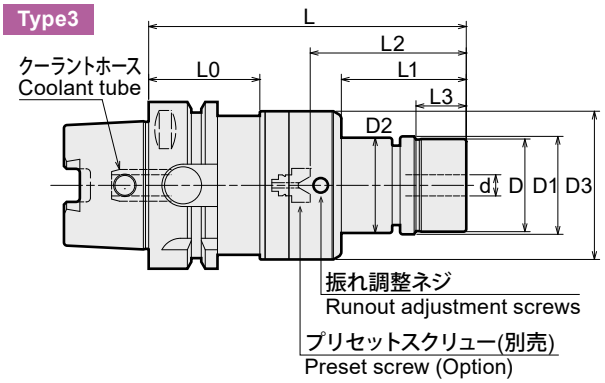

商品コード Code	型式 Model	Type	d	L	L1	L2	L3	L4	D	D1	D2	D3	D4	L0	キャップ Nut	kg	—	コレット Collet	レンチ Wrench	振れ調整レンチ Adjustment wrench
5677 13007075	HSK40A -GDZ07 - 75(R)	2	0.5~7.0	75	30	22 ~ 30	—	—	20	—	23	34	—	—	HDP-07R	0.4	46,440	FDC-07AA	S-0R	L-3T
5677 13007090	- 90(R)	2	0.5~7.0	90	45	22 ~ 45	—	—	20	—	23	34	—	—	HDP-07R	0.5	47,520			
5677 13007120	-120(R)	2	0.5~7.0	120	75	22 ~ 45	—	—	20	—	23	34	—	—	HDP-07R	0.5	49,140			
5677 13009090	-GDZ09 - 90(R)	3	2.5~9.0	90	28	27 ~ 42	18	—	26	28	29	41	—	35	GDP-09R		48,600	FDC-09AA	S-1R	L-3T
5677 13009120	-120(R)	3	2.5~9.0	120	58	27 ~ 57	18	—	26	28	29	41	—	35	GDP-09R	0.7	50,220			
5677 13009135	-135(R)	3	2.5~9.0	135	73	27 ~ 57	18	—	26	28	29	41	—	35	GDP-09R		50,760			
5677 13012105	-GDZ12 -105(R)	3	2.5~12.0	105	39	33 ~ 54	19	—	30	32	34	52	—	35	GDP-12R		54,000	FDC-12AA	S-3R	L-4T
5677 13012120	-120(R)	3	2.5~12.0	120	54	33 ~ 69	19	—	30	32	34	52	—	35	GDP-12R		55,080			
5677 13012150	-150(R)	3	2.5~12.0	150	84	33 ~ 69	19	—	30	32	34	52	—	35	GDP-12R		57,240			
5677 13016105	-GDZ16 -105(R)	3	3.5~16.0	105	39	38 ~ 57	19	—	35	37	38	56	—	35	GDP-16R		54,540	FDC-16AA	S-4R	L-4T
5677 13016120	-120(R)	3	3.5~16.0	120	54	38 ~ 72	19	—	35	37	38	56	—	35	GDP-16R		55,620			
5677 13016150	-150(R)	3	3.5~16.0	150	84	38 ~ 82	19	—	35	37	38	56	—	35	GDP-16R		57,780			
5677 14007090	HSK50A -GDZ07 - 90(R)	2	0.5~7.0	90	39	22 ~ 45	—	—	20	—	23	41	—	—	HDP-07R		55,620	FDC-07AA	S-0R	L-3T
5677 14007120	-120(R)	2	0.5~7.0	120	69	22 ~ 45	—	—	20	—	23	41	—	—	HDP-07R		56,160			
5677 14007135	-135(R)	2	0.5~7.0	135	84	22 ~ 45	—	—	20	—	23	41	—	—	HDP-07R		56,700			
5677 14009090	-GDZ09 - 90(R)	2	2.5~9.0	90	39	27 ~ 46	18	—	26	28	29	41	—	—	GDP-09R		56,700	FDC-09AA	S-1R	L-3T
5677 14009120	-120(R)	2	2.5~9.0	120	69	27 ~ 57	18	—	26	28	29	41	—	—	GDP-09R		58,860			
5677 14009135	-135(R)	2	2.5~9.0	135	84	27 ~ 57	18	—	26	28	29	41	—	—	GDP-09R		59,400			
5677 14012105	-GDZ12 -105(R)	3	2.5~12.0	105	32	33 ~ 58	19	—	30	32	34	52	—	42	GDP-12R		61,020	FDC-12AA	S-3R	L-4T
5677 14012120	-120(R)	3	2.5~12.0	120	47	33 ~ 69	19	—	30	32	34	52	—	42	GDP-12R		62,640			
5677 14012150	-150(R)	3	2.5~12.0	150	77	33 ~ 69	19	—	30	32	34	52	—	42	GDP-12R		64,800			
5677 14016105	-GDZ16 -105(R)	3	3.5~16.0	105	32	38 ~ 53	19	—	35	37	38	56	—	42	GDP-16R		64,260	FDC-16AA	S-4R	L-4T
5677 14016120	-120(R)	3	3.5~16.0	120	47	38 ~ 68	19	—	35	37	38	56	—	42	GDP-16R	1.3	64,800			
5677 14016150	-150(R)	3	3.5~16.0	150	77	38 ~ 82	19	—	35	37	38	56	—	42	GDP-16R		66,960			

特殊品もご用命ください。

Specials on request

商品コード Code	型式 Model	Type	d	L	L1	L2	L3	L4	D	D1	D2	D3	D4	L0	キャップ Nut	kg	—	コレット Collet	レンチ Wrench	振れ調整レンチ Adjustment wrench
5677 75007090	HSK63A -GDZ07 - 90-H(R)	1	0.5~7.0	90	33	22 ~ 45	–	49	20	–	23	41	52	–	HDP-07R	1.1	57,780	FDC-07AA	S-0R	L-3T
5677 75007120	-120-H(R)	1	0.5~7.0	120	63	22 ~ 45	–	79	20	–	23	41	52	–	HDP-07R	1.2	58,320			
5677 75007135	-135-H(R)	1	0.5~7.0	135	78	22 ~ 45	–	94	20	–	23	41	52	–	HDP-07R	0.1	58,860			
5677 75009090	-GDZ09 - 90-H(R)	1	2.5~9.0	90	33	27 ~ 42	18	49	26	28	29	45	52	–	GDP-09R	1.1	58,860	FDC-09AA	S-1R	L-3T
5677 75009120	-120-H(R)	1	2.5~9.0	120	63	27 ~ 57	18	79	26	28	29	45	52	–	GDP-09R	1.3	61,020			
5677 75009135	-135-H(R)	1	2.5~9.0	135	78	27 ~ 57	18	94	26	28	29	45	52	–	GDP-09R	1.3	61,560			
5677 75012105	-GDZ12 -105-H(R)	2	2.5~12.0	105	50	33 ~ 54	19	–	30	32	34	52	–	–	GDP-12R	1.3	63,180	FDC-12AA	S-3R	L-4T
5677 75012120	-120-H(R)	2	2.5~12.0	120	65	33 ~ 69	19	–	30	32	34	52	–	–	GDP-12R	1.4	64,800			
5677 75012150	-150-H(R)	2	2.5~12.0	150	95	33 ~ 69	19	–	30	32	34	52	–	–	GDP-12R	1.5	66,960			
5677 75016105	-GDZ16 -105-H(R)	3	3.5~16.0	105	32	38 ~ 57	19	–	35	37	38	56	–	42	GDP-16R	1.6	66,420	FDC-16AA	S-4R	L-4T
5677 75016120	-120-H(R)	3	3.5~16.0	120	47	38 ~ 67	19	–	35	37	38	56	–	42	GDP-16R	1.6	66,960			
5677 75016150	-150-H(R)	3	3.5~16.0	150	77	38 ~ 82	19	–	35	37	38	56	–	42	GDP-16R	1.9	69,120			
5677 75122120	-GDZ22A -120-H(R)	3	3.5~22.0	120	43	47 ~ 63	24	–	46	48	49	69	–	42	GDP-22R	2	69,120	FDC-22AA	S-5R	L-6T
5677 75122150	-150-H(R)	3	3.5~22.0	150	73	47 ~ 93	24	–	46	48	49	69	–	42	GDP-22R	2.3	72,360			
5677 77007090	HSK100A -GDZ07 - 90-H(R)	1	0.5~7.0	90	30	22 ~ 45	–	46	20	–	23	41	84	–	HDP-07R		69,120	FDC-07AA	S-0R	L-3T
5677 77007120	-120-H(R)	1	0.5~7.0	120	60	22 ~ 45	–	76	20	–	23	41	84	–	HDP-07R		70,200			
5677 77007135	-135-H(R)	1	0.5~7.0	135	75	22 ~ 45	–	91	20	–	23	41	84	–	HDP-07R		71,280			
5677 77009090	-GDZ09 - 90-H(R)	1	2.5~9.0	90	30	27 ~ 45	18	46	26	28	29	45	84	–	GDP-09R		69,120	FDC-09AA	S-1R	L-3T
5677 77009120	-120-H(R)	1	2.5~9.0	120	60	27 ~ 57	18	76	26	28	29	45	84	–	GDP-09R		70,200			
5677 77009135	-135-H(R)	1	2.5~9.0	135	75	27 ~ 57	18	91	26	28	29	45	84	–	GDP-09R		71,280			
5677 77012105	-GDZ12 -105-H(R)	1	2.5~12.0	105	41	33 ~ 45	19	61	30	32	34	56	84	–	GDP-12R		76,680	FDC-12AA	S-3R	L-4T
5677 77012120	-120-H(R)	1	2.5~12.0	120	56	33 ~ 60	19	76	30	32	34	56	84	–	GDP-12R		77,220			
5677 77012150	-150-H(R)	1	2.5~12.0	150	86	33 ~ 69	19	106	30	32	34	56	84	–	GDP-12R	3.3	79,920			
5677 77016105	-GDZ16 -105-H(R)	1	3.5~16.0	105	41	38~47	19	61	35	37	38	62	84	–	GDP-16R		76,680	FDC-16AA	S-4R	L-4T
5677 77016120	-120-H(R)	1	3.5~16.0	120	56	38~62	19	76	35	37	38	62	84	–	GDP-16R		77,760			
5677 77016150	-150-H(R)	1	3.5~16.0	150	86	38~82	19	106	35	37	38	62	84	–	GDP-16R		80,460			
5677 77122105	-GDZ22A -105-H(R)	1	3.5~22.0	105	37	65	24	61	46	48	49	76	84	–	GDP-22R		77,220	FDC-22AA	S-5R	L-6T
5677 77122120	-120-H(R)	1	3.5~22.0	120	52	47~57	24	76	46	48	49	76	84	–	GDP-22R	3.7	78,300			
5677 77122150	-150-H(R)	1	3.5~22.0	150	82	47~87	24	106	46	48	49	76	84	–	GDP-22R		80,460			

HSK63A、HSK100Aには標準でマニュアルクランプ穴が空いています。
HSK63A, HSK100A have manual clamp holes in the shank.

1. コレット、レンチ、プリセットスクリュー、振れ調整レンチは別途ご注文下さい。
2. コレットは必ず AA 級をご使用下さい。
3. クーラントコレット（FDC-OH、C、MS）とタング付刃具併用時の最低挿入長は P. 097 を参照下さい。
4. L3 はプリセットスクリューを使用した時の値です。
5. キャップの締め付けトルクに関しては、P. 554 を参照ください。

1. Collet, preset screw, wrench and adjustment wrench are sold separatey.
2. Always use AA class collet.
3. Refer to P. 097 for minimum tool insertion length in case of using our coolant collets (OH,C or MS).
4. "L3" indicates dimension when using with a preset screw.
5. See P. 554 for standard tightening torque.

FDC コレット FDC Collet P. 092

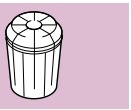

レンチ Wrench P. 098



プリセットスクリュー Preset screw P. 100



振れ調整レンチ Adjustment wrench P. 099



ご注文例 Ordering Example

マニュアルクランプ穴無し (HSK40A, HSK50A)
Without manual clamping hole (HSK40A, HSK50A)

HSK40A - GDZ07 - 90 (R)

シャンクサイズ Shank size	最大コレット内径 Max. collet I.D.	突き出し長さ(L) Projection length	RCキャップ仕様 with RC Nut

ご注文例 Ordering Example

マニュアルクランプ穴付き (HSK63A、HSK100A)
With manual clamping hole (HSK63A, HSK100A)

HSK63A - GDZ07 - 90 - H (R)

シャンクサイズ Shank size	最大コレット内径 Max. collet I.D.	突き出し長さ (L) Projection length	マニュアルクランプ穴付 With manual clamping hole	RCキャップ仕様 with RC Nut



GDZ

高バランスタイプ "R"ゼロホルダ
"R" Zero Holder (High-Balanced Type)

刃先の振れを限りなく「ゼロ」に調整できる画期的なホルダです。(高バランスタイプ)

Runout accuracy of the cutting edge can be adjusted as closely as to zero. (High-balanced type)

Type1

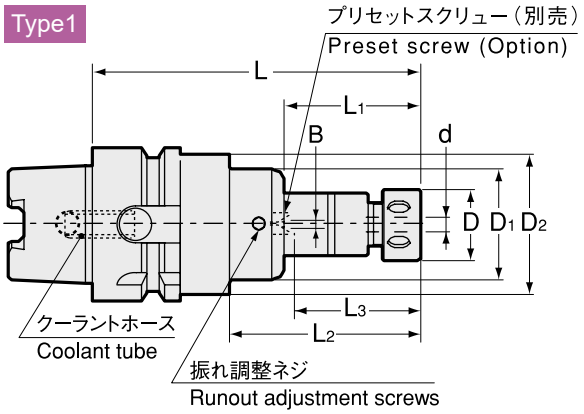

Type2

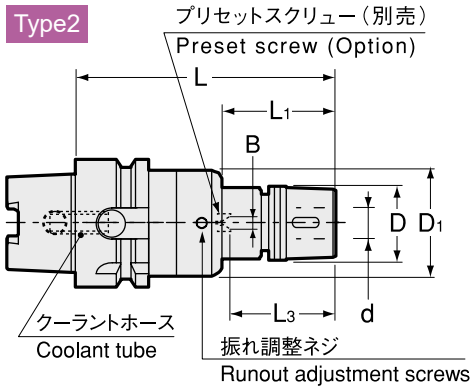

Type3

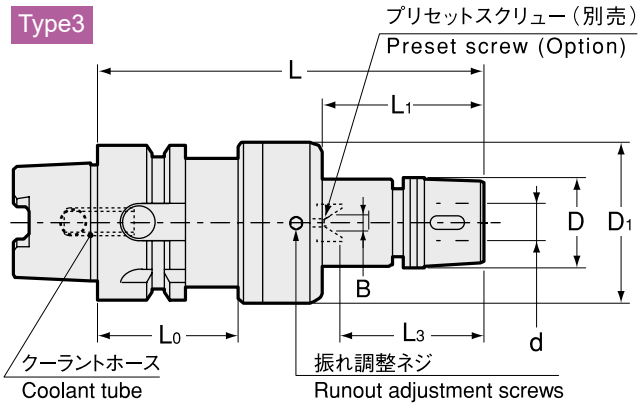

商品コード Code	型式 Model	Type	d	L	L1	L2	L3	D	D1	D2	L0	キャップ Nut	kg	–	コレット Collet	スパナ Spanner	レンチ Wrench
5670 13007075	HSK40A -GDZ07 -75	2	0.5~7.0	75	30	–	22~30	23	34	–	–	HDP-07A	0.4	45,360			
5670 13007090	-90	2	0.5~7.0	90	45	–	22~45	23	34	–	–	HDP-07A	0.5	46,440	FDC-07AA	S-0	L-3T
5670 13007120	-120	2	0.5~7.0	120	75	–	22~45	23	34	–	–	HDP-07A	0.5	48,060			
5670 13009090	-GDZ09 -90	3	2.5~9.0	90	28	–	27~42	29	41	–	35	GDP-09		47,520			
5670 13009120	-120	3	2.5~9.0	120	58	–	27~57	29	41	–	35	GDP-09	0.7	49,140	FDC-09AA	S-0	L-3T
5670 13009135	-135	3	2.5~9.0	135	73	–	27~57	29	41	–	35	GDP-09		49,680			
5670 13012105	-GDZ12 -105	3	2.5~12.0	105	39	–	33~54	34	52	–	35	GDP-12		52,920			
5670 13012120	-120	3	2.5~12.0	120	54	–	33~69	34	52	–	35	GDP-12		54,000	FDC-12AA	FK-0034	L-4T
5670 13012150	-150	3	2.5~12.0	150	84	–	33~69	34	52	–	35	GDP-12		56,160			
5670 13016105	-GDZ16 -105	3	3.5~16.0	105	39	–	38~57	38	56	–	35	GDP-16		53,460			
5670 13016120	-120	3	3.5~16.0	120	54	–	38~72	38	56	–	35	GDP-16		54,540	FDC-16AA	FK-0034	L-4T
5670 13016150	-150	3	3.5~16.0	150	84	–	38~82	38	56	–	35	GDP-16		56,700			
5670 14007090	HSK50A -GDZ07 -90	2	0.5~7.0	90	39	–	22~45	23	41	–	–	HDP-07A		54,540			
5670 14007120	-120	2	0.5~7.0	120	69	–	22~45	23	41	–	–	HDP-07A		55,080	FDC-07AA	S-0	L-3T
5670 14007135	-135	2	0.5~7.0	135	84	–	22~45	23	41	–	–	HDP-07A		55,620			
5670 14009090	-GDZ09 -90	2	2.5~9.0	90	39	–	27~46	29	41	–	–	GDP-09		55,620			
5670 14009120	-120	2	2.5~9.0	120	69	–	27~57	29	41	–	–	GDP-09		57,780	FDC-09AA	S-0	L-3T
5670 14009135	-135	2	2.5~9.0	135	84	–	27~57	29	41	–	–	GDP-09		58,320			
5670 14012105	-GDZ12 -105	3	2.5~12.0	105	32	–	33~58	34	52	–	42	GDP-12		59,940			
5670 14012120	-120	3	2.5~12.0	120	47	–	33~69	34	52	–	42	GDP-12		61,560	FDC-12AA	FK-0034	L-4T
5670 14012150	-150	3	2.5~12.0	150	77	–	33~69	34	52	–	42	GDP-12		63,720			
5670 14016105	-GDZ16 -105	3	3.5~16.0	105	32	–	38~53	38	56	–	42	GDP-16		63,180			
5670 14016120	-120	3	3.5~16.0	120	47	–	38~68	38	56	–	42	GDP-16	1.3	63,720	FDC-16AA	FK-0034	L-4T
5670 14016150	-150	3	3.5~16.0	150	77	–	38~82	38	56	–	42	GDP-16		65,880			

特殊品もご用命ください。

Specials on request

商品コード Code	型式 Model	Type	d	L	L1	L2	L3	D	D1	D2	L0	キャップ Nut	kg	—	コレット Collet	スパナ Spanner	レンチ Wrench
5670 75007090	HSK63A -GDZ07 -90 -H	1	0.5～7.0	90	33	49	22～45	23	41	52	—	HDP-07A	1.1	56,700	FDC-07AA	S-0	L-3T
5670 75007120	-120 -H	1	0.5～7.0	120	63	79	22～45	23	41	52	—	HDP-07A	1.2	57,240			
5670 75007135	-135 -H	1	0.5～7.0	135	78	94	22～45	23	41	52	—	HDP-07A	0.1	57,780			
5670 75009090	-GDZ09 -90 -H	1	2.5～9.0	90	33	49	27～42	29	45	52	—	GDP-09	1.1	57,780	FDC-09AA	S-0	L-3T
5670 75009120	-120 -H	1	2.5～9.0	120	63	79	27～57	29	45	52	—	GDP-09	1.3	59,940			
5670 75009135	-135 -H	1	2.5～9.0	135	78	94	27～57	29	45	52	—	GDP-09	1.3	60,480			
5670 75012105	-GDZ12 -105 -H	2	2.5～12.0	105	50	—	33～54	34	52	—	—	GDP-12	1.3	62,100	FDC-12AA	FK-0034	L-4T
5670 75012120	-120 -H	2	2.5～12.0	120	65	—	33～69	34	52	—	—	GDP-12	1.4	63,720			
5670 75012150	-150 -H	2	2.5～12.0	150	95	—	33～69	34	52	—	—	GDP-12	1.5	65,880			
5670 75016105	-GDZ16 -105 -H	3	3.5～16.0	105	32	—	38～57	38	56	—	42	GDP-16	1.6	65,340	FDC-16AA	FK-0034	L-4T
5670 75016120	-120 -H	3	3.5～16.0	120	47	—	38～67	38	56	—	42	GDP-16	1.6	65,880			
5670 75016150	-150 -H	3	3.5～16.0	150	77	—	38～82	38	56	—	42	GDP-16	1.9	68,040			
5670 75122120	-GDZ22A -120 -H	3	3.5～22.0	120	43	—	47～63	49	69	—	42	GDP-22	2.0	68,040	FDC-22AA	FK-0045	L-6T
5670 75122150	-150 -H	3	3.5～22.0	150	73	—	47～93	49	69	—	42	GDP-22	2.3	71,280			
5670 77007090	HSK100A -GDZ07 -90 -H	1	0.5～7.0	90	30	46	22～45	23	41	84	—	HDP-07A		68,040	FDC-07AA	S-0	L-3T
5670 77007120	-120 -H	1	0.5～7.0	120	60	76	22～45	23	41	84	—	HDP-07A		69,120			
5670 77007135	-135 -H	1	0.5～7.0	135	75	91	22～45	23	41	84	—	HDP-07A		70,200			
5670 77009090	-GDZ09 -90 -H	1	2.5～9.0	90	30	46	27～45	29	45	84	—	GDP-09		68,040	FDC-09AA	S-0	L-3T
5670 77009120	-120 -H	1	2.5～9.0	120	60	76	27～57	29	45	84	—	GDP-09		69,120			
5670 77009135	-135 -H	1	2.5～9.0	135	75	91	27～57	29	45	84	—	GDP-09		70,200			
5670 77012105	-GDZ12 -105 -H	1	2.5～12.0	105	41	61	33～45	34	56	84	—	GDP-12		75,600	FDC-12AA	FK-0034	L-4T
5670 77012120	-120 -H	1	2.5～12.0	120	56	76	33～60	34	56	84	—	GDP-12		76,140			
5670 77012150	-150 -H	1	2.5～12.0	150	86	106	33～69	34	56	84	—	GDP-12	3.3	78,840			
5670 77016105	-GDZ16 -105 -H	1	3.5～16.0	105	41	61	38～47	38	62	84	—	GDP-16		75,600	FDC-16AA	FK-0034	L-4T
5670 77016120	-120 -H	1	3.5～16.0	120	56	76	38～62	38	62	84	—	GDP-16		76,680			
5670 77016150	-150 -H	1	3.5～16.0	150	86	106	38～82	38	62	84	—	GDP-16		79,380			
5670 77122105	-GDZ22A -105 -H	1	3.5～22.0	105	37	61	65	49	76	84	—	GDP-22		76,140	FDC-22AA	FK-0045	L-6T
5670 77122120	-120 -H	1	3.5～22.0	120	52	76	47～57	49	76	84	—	GDP-22	3.7	77,220			
5670 77122150	-150 -H	1	3.5～22.0	150	82	106	47～87	49	76	84	—	GDP-22		79,380			

HSK63A、HSK100Aには標準でマニュアルクランプ穴が空いています。
HSK63A, HSK100A have manual clamp holes in the shank.

1. コレット、スパナ、プリセットスクリュー、振れ調整レンチは別途ご注文下さい。
2. コレットは必ず AA 級をご使用下さい。
3. クーラントコレット（FDC-OH、C、MS）とタング付刃具併用時の最低挿入長は P. 097 を参照下さい。
4. L3 はプリセットスクリューを使用した時の値です。
5. キャップの締め付けトルクに関しては、P. 554 を参照ください。

1. Collet, preset screw, spanner and adjustment wrench are sold separatey.
2. Always use AA class collet.
3. Refer to P. 097 for minimum tool insertion length in case of using our coolant collets (OH,C or MS).
4. "L3" indicates dimension when using with a preset screw.
5. See P. 554 for standard tightening torque.

FDC コレット FDC Collet P. 092

スパナ Spanner P. 098

プリセットスクリュー Preset screw P. 100

振れ調整レンチ Adjustment wrench P. 099





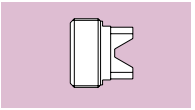



ご注文例 Ordering Example

マニュアルクランプ穴無し (HSK40A, HSK50A)

Without manual clamping hole (HSK40A, HSK50A)

HSK40A - GDZ07 - 90

シャンクサイズ Shank size	最大コレット内径 Max. collet I.D.	突き出し長さ (L) Projection length

ご注文例 Ordering Example

マニュアルクランプ穴付き (HSK63A、HSK100A)

With manual clamping hole (HSK63A, HSK100A)

HSK63A - GDZ07 - 90 - H

シャンクサイズ Shank size	最大コレット内径 Max. collet I.D.	突き出し長さ (L) Projection length	マニュアルクランプ穴付 With manual clamping hole



ERZ

小径"R"ゼロホルダ
"R"Zero Holder For Small Diameters

干渉が厳しいドリル加工用に最適な振れ調整ホルダです。
Holder with runout adjustment mechanism. Suitable for drilling in tight space.

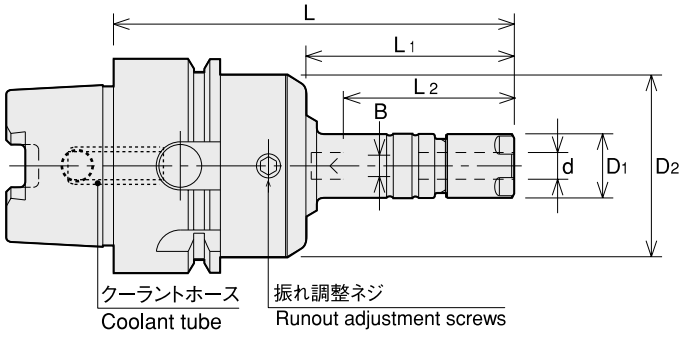

商品コード Code	型式 Model	d	L	L1	B	L2	D1	D2	キャップ Nut	kg	—	コレット Collet	スパナ Spanner	レンチ Wrench
5680 00308075	HSK40A -ERZ8 -75	0.5~5.0	75	39	— (0~3.1)	33 (19~29)	12	34	ERP-8		58,960	ER8	S-8E	L-3T
5680 00308090	-90	0.5~5.0	90	54	— (0~3.1)	33 (19~29)	12	34	ERP-8		59,290			
5680 00308105	-105	0.5~5.0	105	69	— (0~3.1)	33 (19~29)	12	34	ERP-8	0.3	59,290			
5680 00310075	-ERZ11S -75	0.5~7.0	75	39	0~4	22~35	16	34	ERP-11S		57,020	FDC-07	S-11E	L-3T
5680 00310090	-90	0.5~7.0	90	54	0~4	22~42	16	34	ERP-11S		57,780			
5680 00310105	-105	0.5~7.0	105	69	0~4	22~42	16	34	ERP-11S	0.4	57,780			
5680 00408075	HSK50A -ERZ8 -75	0.5~5.0	75	33	— (0~3.1)	33 (19~28)	12	34	ERP-8		59,610	ER8	S-8E	L-3T
5680 00408090	-90	0.5~5.0	90	48	— (0~3.1)	33 (19~29)	12	34	ERP-8	0.5	60,580			
5680 00408105	-105	0.5~5.0	105	63	— (0~3.1)	33 (19~29)	12	34	ERP-8	0.5	60,580			
5680 00410075	-ERZ11S -75	0.5~7.0	75	33	0~4	22~29	16	34	ERP-11S		58,320	FDC-07	S-11E	L-3T
5680 00410090	-90	0.5~7.0	90	48	0~4	22~42	16	34	ERP-11S	0.5	59,070			
5680 00410105	-105	0.5~7.0	105	63	0~4	22~42	16	34	ERP-11S	0.6	59,070			
5680 75008075	HSK63A -ERZ8 -75 -H	0.5~5.0	75	33	— (0~3.1)	33 (19~26)	12	34	ERP-8		57,880	ER8	S-8E	L-3T
5680 75008090	-90 -H	0.5~5.0	90	48	— (0~3.1)	33 (19~29)	12	34	ERP-8		58,320			
5680 75008120	-120 -H	0.5~5.0	120	78	— (0~3.1)	33 (19~29)	12	34	ERP-8	0.8	59,290			
5680 75010075	-ERZ11S -75 -H	0.5~7.0	75	33	0~4	22~32	16	34	ERP-11S		56,160	FDC-07	S-11E	L-3T
5680 75010090	-90 -H	0.5~7.0	90	48	0~4	22~42	16	34	ERP-11S		56,800			
5680 75010120	-120 -H	0.5~7.0	120	78	0~4	22~42	16	34	ERP-11S	0.8	57,670			

HSK63A、HSK100Aには標準でマニュアルクランプ穴が空いています。HSK63A, HSK100A have manual clamp holes in the shank.

1. コレット、スパナ、振れ調整レンチは別途ご注文下さい。
2. ERZ8 用プリセットスクリューES8 は別売になります。ERZ11S には標準プリセットスクリューHDS-07A-ES11が付属しています。
3. 「B」,「L2」の () 内の数値はプリセットスクリューES8を使用した時の値です。
4. クーラントコレットとタング付刃具併用時の最低挿入長はP. 097を参照下さい。
5. キャップの締め付けトルクに関しては、P. 554を参照ください。

1. Collet ,spanner and adjustment wrench are sold separately.
2. ES8, a preset screw for ERZ8, is sold separately. ERZ11S includes a standard preset screw HDS-07A-ES11.
3. " B " and " L2 " dimensions in brackets are for using ES8 preset screw.
4. Refer to P. 097 for minimum tool insertion length in case of using our coolant collets.
5. See P. 554 for standard tightening torque.

FDC コレット FDC Collet P. 092
ER コレット ER Collet P. 096
スパナ Spanner P. 098
プリセットスクリュー Preset screw P. 100
振れ調整レンチ Adjustment wrench P. 099



ご注文例 Ordering Example

マニュアルクランプ穴無し (HSK40A, HSK50A)
Without manual clamping hole (HSK40A, HSK50A)

HSK40A - ERZ8 - 75

HSK40A	ERZ8	75
シャンクサイズ Shank size	最大コレット内径 Max. collet I.D.	突き出し長さ (L) Projection length

ご注文例 Ordering Example

マニュアルクランプ穴付き (HSK63A のみ)
With manual clamping hole (HSK63A Only)

HSK63A - ERZ8 - 75 - H

HSK63A	ERZ8	75	H
シャンクサイズ Shank size	最大コレット内径 Max. collet I.D.	突き出し長さ (L) Projection length	マニュアルクランプ穴付 With manual clamping hole

特殊品もご用命ください。 Specials on request



PHZ·SB

スリムハイドロ"R"ゼロホルダ
Slim Hydro "R" Zero Holder

New

スリムハイドロチャックに"R"ゼロ刃先振れ調整機能を追加。細穴奥の高精度加工などに最適。

Slim Hydro Chuck with "R" zero runout adjustment function. Suitable for high precision cutting in a deep/narrow hole.

Type1

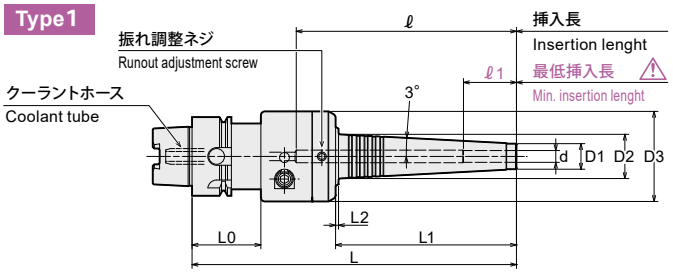

Type2

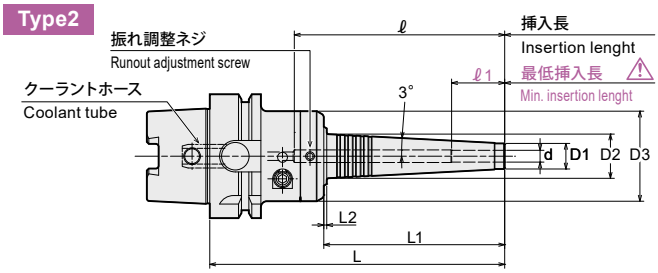

Type3

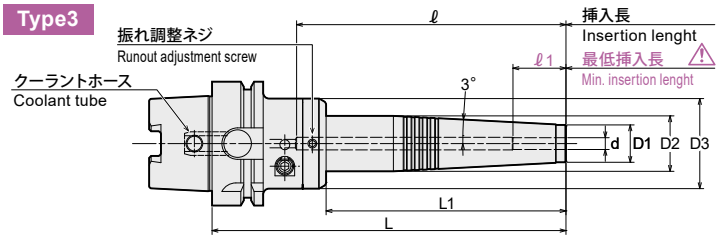

⚠ 注意 Caution

必ず、刃物シャンクを最低挿入長以上に挿入して使用してください。
Strictly keep the min insertion length.

商品コード Code	型式 Model	Type	d	L	L1	L2	D1	D2	D3	L0	ℓ	ℓ 1	Max. min-1	Kg	—	締付レンチ(別売) Hex. wrench for the actuating screw (Option)	調整レンチ(付属) Hex. wrench for runout adjustment screw (Included)
5930 13406165	HSK40A -PHZ06SB -165	1	6	165	92	1.5	13	22.5	46	35	112	27	13,000	1.0	65,920	L-4T	L-3T-S
5930 13407165	-PHZ07SB -165	1	7	165	92	1.5	14	23.5	46	35	112	27	13,000	1.0	65,920		
5930 13408165	-PHZ08SB -165	1	8	165	92	1.5	15	24.5	46	35	112	27	13,000	1.0	66,950		
5930 13409165	-PHZ09SB -165	1	9	165	92	1.5	16	25.5	46	35	112	33	13,000	1.0	66,950		
5930 13410165	-PHZ10SB -165	1	10	165	92	1.5	17	26.5	46	35	112	33	12,000	1.0	67,980		
5930 13411165	-PHZ11SB -165	1	11	165	92	-	18	27.5	46	35	112	36	12,000	1.1	67,980		
5930 13412165	-PHZ12SB -165	1	12	165	92	-	19	28.6	46	35	112	36	12,000	1.1	69,010		
5930 75406150	HSK63A -PHZ06SB -150	2	6	150	92	1.5	13	22.5	46	—	107	27	16,000	1.3	69,010	L-4T	L-3T-S
5930 75406180	-PHZ06SB -180	2	6	180	122	1.5	13	26.7	46	—	137	27	10,000	1.4	70,040		
5930 75407150	-PHZ07SB -150	2	7	150	92	1.5	14	23.5	46	—	107	27	16,000	1.3	69,010		
5930 75407180	-PHZ07SB -180	2	7	180	122	1.5	14	26.7	46	—	137	27	10,000	1.4	70,040		
5930 75408150	-PHZ08SB -150	2	8	150	92	1.5	15	24.5	46	—	107	27	16,000	1.3	70,040		
5930 75408180	-180	2	8	180	122	-	15	27.6	46	—	137	27	10,000	1.4	71,070		
5930 75409150	-PHZ09SB -150	2	9	150	92	1.5	16	25.5	46	—	107	33	16,000	1.3	70,040		
5930 75409180	-180	2	9	180	122	-	16	28.7	46	—	137	33	10,000	1.4	71,070		
5930 75410150	-PHZ10SB -150	2	10	150	92	1.5	17	26.5	46	—	107	33	16,000	1.3	71,070		
5930 75410180	-180	3	10	180	122	-	17	28.2	46	—	137	33	10,000	1.5	72,100		
5930 75411150	-PHZ11SB -150	2	11	150	92	-	18	27.5	46	—	107	36	16,000	1.3	71,070		
5930 75411180	-180	3	11	180	122	-	18	28.2	46	—	137	36	10,000	1.5	72,100		
5930 75412150	-PHZ12SB -150	2	12	150	92	-	19	28.6	46	—	107	36	15,000	1.3	72,100		
5930 75412180	-180	3	12	180	122	-	19	28.2	46	—	137	36	10,000	1.5	73,130		
5930 77406165	HSK100A -PHZ06SB -165	2	6	165	92	1.5	13	22.5	46	—	107	27	12,500	2.7	88,000	L-4T	L-3T-S
5930 77406195	-195	2	6	195	122	1.5	13	26.7	46	—	137	27	9,000	2.8	89,000		
5930 77407165	-PHZ07SB -165	2	7	165	92	1.5	14	23.5	46	—	107	27	12,500	2.8	88,000		
5930 77407195	-195	2	7	195	122	1.5	14	26.7	46	—	137	27	9,000	2.9	89,000		
5930 77408165	-PHZ08SB -165	2	8	165	92	1.5	15	24.5	46	—	107	27	12,500	2.8	89,000		
5930 77408195	-195	2	8	195	122	-	15	27.6	46	—	137	27	9,000	2.9	90,000		
5930 77409165	-PHZ09SB -165	2	9	165	92	1.5	16	25.5	46	—	107	33	12,500	2.8	89,000		
5930 77409195	-195	2	9	195	122	-	16	28.7	46	—	137	33	10,000	2.9	90,000		
5930 77410165	-PHZ10SB -165	2	10	165	92	1.5	17	26.5	46	—	107	33	12,500	2.8	90,000		
5930 77410195	-195	3	10	195	122	-	17	28.2	46	—	137	33	9,000	2.9	91,000		
5930 77411165	-PHZ11SB -165	2	11	165	92	-	18	27.5	46	—	107	36	12,500	2.8	90,000		
5930 77411195	-195	3	11	195	122	-	18	28.2	46	—	137	36	9,000	3.0	91,000		
5930 77412165	-PHZ12SB -165	2	12	165	92	-	19	28.6	46	—	107	36	12,500	2.8	91,000		
5930 77412195	-195	3	12	195	122	-	19	28.2	46	—	137	36	9,000	3.0	92,000		

HSK63A、HSK100Aには標準でマニュアルクランプ穴が空いています。HSK63A, HSK100A have manual clamp holes in the shank.

1. 刃物のシャンクはh6公差範囲内のシャンクを使用してください。
2. 許容回転数は機械主軸の剛性および刃具バランスに大きく影響されます。ご使用の際は低い回転数から徐々に上げ、適正な回転数でご使用ください。

Tool shank diameter tolerance must be within h6.
Permissible speed is greatly affected by the stiffness of the machine spindle and the balance of the cutting tool. Gradually increase from a low speed, and use at the proper speed.

ご注文例 Ordering Example

HSK40A - PHZ06SB - 165

シャンクサイズ Shank size / 内径 (d) I.D. / 突き出し長さ (L) Projection length

レンチ Hex. wrench P. 099

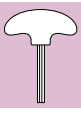

特殊品もご用命ください。

Specials on request



PHC·SB

スリムハイドロチャック
Slim Hydro Chuck

New

干渉のあるワークのドリル加工·リーマ加工だけでなく、5軸仕上エンドミル加工等にも最適なチャックです。
Perfect choice for tight space applications, such as endmill finishing, drilling and reaming on 5-axis machines.

Type1

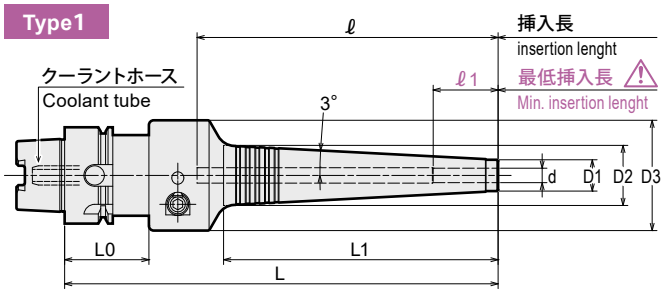

Type2

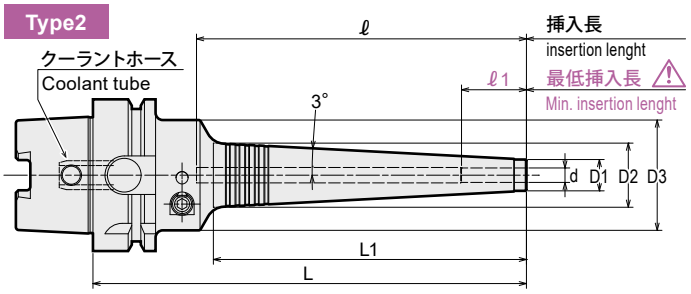

⚠ **注意：**必ず、刃物シャンクを最低挿入長以上に挿入して使用してください。　⚠ **Caution：** Strictly keep the min insertion length.

商品コード Code	型式 Model	Type	d	L	L1	D1	D2	D3	L0	ℓ	ℓ1	Max min⁻¹	kg	—	レンチ（別売） Wrench(Option)
5750 13403090	HSK40A -PHC03SB -90	1	3	90	28	11	14.0	46	35	74	16	30,000	0.4	64,890	
5750 13403100	-100	1	3	100	37	11	14.9	46	35	84	16	30,000	0.4	64,890	
5750 13403145	-145	1	3	145	84	11	19.9	46	35	129	16	17,000	0.7	65,920	
5750 13404090	-PHC04SB -90	1	4	90	28	11	14.0	46	35	74	19	30,000	0.4	60,250	
5750 13404100	-100	1	4	100	37	11	14.9	46	35	84	19	30,000	0.4	60,770	
5750 13404145	-145	1	4	145	84	11	19.9	46	35	129	19	17,000	0.7	62,310	
5750 13406105	-PHC06SB -105	1	6	105	38	13	17.0	46	35	55	27	30,000	0.8	54,070	
5750 13406150	-150	1	6	150	84	13	21.9	46	35	97	27	17,000	0.9	54,590	
5750 13406165	-165	1	6	165	99	13	23.4	46	35	112	27	12,000	1.0	55,620	
5750 13406180	-180	1	6	180	114	13	25.0	46	35	127	27	10,000	1.0	56,650	
5750 13407105	-PHC07SB -105	1	7	105	38	14	18.0	46	35	55	27	30,000	0.8	54,070	
5750 13407150	-150	1	7	150	84	14	22.9	46	35	97	27	16,000	1.0	54,590	
5750 13407165	-165	1	7	165	99	14	24.4	46	35	112	27	12,000	1.0	55,620	
5750 13407180	-180	1	7	180	114	14	26.0	46	35	127	27	10,000	1.1	56,650	
5750 13408105	-PHC08SB -105	1	8	105	38	15	19.0	46	35	55	27	28,000	0.9	55,620	
5750 13408150	-150	1	8	150	84	15	23.9	46	35	97	27	16,000	1.0	55,620	
5750 13408165	-165	1	8	165	99	15	25.4	46	35	112	27	12,000	1.0	56,650	
5750 13408180	-180	1	8	180	114	15	27.0	46	35	127	27	10,000	1.1	57,680	L-4T
5750 13409120	-PHC09SB -120	1	9	120	53	16	21.6	46	35	69	33	28,000	0.9	55,620	
5750 13409150	-150	1	9	150	84	16	24.9	46	35	97	33	16,000	1.0	55,620	
5750 13409165	-165	1	9	165	99	16	26.4	46	35	112	33	12,000	1.0	56,650	
5750 13409180	-180	1	9	180	114	16	28.0	46	35	127	33	10,000	1.1	57,680	
5750 13410120	-PHC10SB -120	1	10	120	53	17	22.6	46	35	69	33	28,000	0.9	56,650	
5750 13410150	-150	1	10	150	84	17	25.9	46	35	97	33	16,000	1.0	56,650	
5750 13410165	-165	1	10	165	99	17	27.4	46	35	112	33	12,000	1.0	57,680	
5750 13410180	-180	1	10	180	114	17	29.0	46	35	127	33	10,000	1.1	58,710	
5750 13411120	-PHC11SB -120	1	11	120	53	18	23.6	46	35	69	36	27,000	0.9	56,650	
5750 13411150	-150	1	11	150	84	18	26.9	46	35	97	36	16,000	1.0	56,650	
5750 13411165	-165	1	11	165	99	18	28.4	46	35	112	36	12,000	1.1	57,680	
5750 13411180	-180	1	11	180	114	18	30.0	46	35	127	36	10,000	1.1	58,710	
5750 13412120	-PHC12SB -120	1	12	120	53	19	24.6	46	35	69	36	27,000	0.9	57,680	
5750 13412150	-150	1	12	150	84	19	27.9	46	35	97	36	15,000	1.0	57,680	
5750 13412165	-165	1	12	165	99	19	29.4	46	35	112	36	12,000	1.1	58,710	
5750 13412180	-180	1	12	180	114	19	31.0	46	35	127	36	10,000	1.1	59,740	
5750 14403095	HSK50A -PHC03SB -95	1	3	95	28	11	14.0	46	42	75	16	25,000	0.6	65,400	
5750 14403105	-105	1	3	105	37	11	14.9	46	42	85	16	25,000	0.6	65,920	
5750 14403150	-150	1	3	150	84	11	19.9	46	42	130	16	18,000	0.9	67,980	
5750 14404095	-PHC04SB -95	1	4	95	28	11	14.0	46	42	75	19	25,000	0.6	61,280	
5750 14404105	-105	1	4	105	37	11	14.9	46	42	85	19	25,000	0.6	61,800	
5750 14404150	-150	1	4	150	84	11	19.9	46	42	130	19	18,000	0.9	63,340	
5750 14406105	-PHC06SB -105	1	6	105	38	13	17.0	46	42	53	27	25,000	1.0	56,130	
5750 14406150	-150	1	6	150	84	13	21.9	46	42	95	27	18,000	1.1	56,650	
5750 14406165	-165	1	6	165	99	13	23.4	46	42	110	27	13,000	1.1	57,680	
5750 14406180	-180	1	6	180	114	13	25.0	46	42	125	27	11,000	1.2	58,710	
5750 14407105	-PHC07SB -105	1	7	105	38	14	18.0	46	42	53	27	25,000	1.0	56,130	
5750 14407150	-150	1	7	150	84	14	22.9	46	42	95	27	18,000	1.1	56,650	
5750 14407165	-165	1	7	165	99	14	24.4	46	42	110	27	13,000	1.2	57,680	
5750 14407180	-180	1	7	180	114	14	26.0	46	42	125	27	11,000	1.2	58,710	
5750 14408105	-PHC08SB -105	1	8	105	38	15	19.0	46	42	53	27	25,000	1.0	57,680	
5750 14408150	-150	1	8	150	84	15	23.9	46	42	95	27	18,000	1.1	57,680	
5750 14408165	-165	1	8	165	99	15	25.4	46	42	110	27	13,000	1.2	58,710	
5750 14408180	-180	1	8	180	114	15	27.0	46	42	125	27	11,000	1.2	59,740	L-4T
5750 14409120	-PHC09SB -120	1	9	120	53	16	21.6	46	42	67	33	25,000	1.0	57,680	
5750 14409150	-150	1	9	150	84	16	24.9	46	42	95	33	18,000	1.1	57,680	
5750 14409165	-165	1	9	165	99	16	26.4	46	42	110	33	13,000	1.2	58,710	
5750 14409180	-180	1	9	180	114	16	28.0	46	42	125	33	11,000	1.3	59,740	
5750 14410120	-PHC10SB -120	1	10	120	53	17	22.6	46	42	67	33	25,000	1.0	58,710	
5750 14410150	-150	1	10	150	84	17	25.9	46	42	95	33	18,000	1.2	58,710	
5750 14410165	-165	1	10	165	99	17	27.4	46	42	110	33	13,000	1.2	59,740	
5750 14410180	-180	1	10	180	114	17	29.0	46	42	125	33	11,000	1.3	60,770	
5750 14411120	-PHC11SB -120	1	11	120	53	18	23.6	46	42	67	36	25,000	1.0	58,710	
5750 14411150	-150	1	11	150	84	18	26.9	46	42	95	36	17,000	1.2	58,710	
5750 14411165	-165	1	11	165	99	18	28.4	46	42	110	36	13,000	1.2	59,740	
5750 14411180	-180	1	11	180	114	18	30.0	46	42	125	36	11,000	1.3	60,770	
5750 14412120	-PHC12SB -120	1	12	120	53	19	24.6	46	42	67	36	25,000	1.0	59,740	
5750 14412150	-150	1	12	150	84	19	27.9	46	42	95	36	16,000	1.2	59,740	
5750 14412165	-165	1	12	165	99	19	29.4	46	42	110	36	13,000	1.2	60,770	
5750 14412180	-180	1	12	180	114	19	31.0	46	42	125	36	10,000	1.3	61,800	
5750 75403080	HSK63A -PHC03SB -80	2	3	80	28	11	14.0	46	—	58	16	20,500	0.8	66,430	
5750 75403090	-90	2	3	90	37	11	14.9	46	—	68	16	20,500	0.9	66,950	
5750 75403135	-135	2	3	135	84	11	19.9	46	—	113	16	20,500	1.2	69,010	L-4T
5750 75404080	-PHC04SB -80	2	4	80	28	11	14.0	46	—	58	19	20,500	0.8	62,310	
5750 75404090	-90	2	4	90	37	11	14.9	46	—	68	19	20,500	0.8	62,830	
5750 75404135	-135	2	4	135	84	11	19.9	46	—	113	19	20,500	1.2	64,370	

特殊品もご用命ください。

Specials on request

商品コード Code	型式 Model		Type	d	L	L1	D1	D2	D3	L0	ℓ	ℓ1	Max min⁻¹	kg	—	レンチ（別売） Wrench(Option)
5750 75406090	HSK63A	-PHC06SB -90	2	6	90	38	13	17.0	46	—	53	27	20,500	1.1	57,160	
5750 75406135		-135	2	6	135	84	13	21.9	46	—	92	27	20,500	1.2	57,680	
5750 75406150		-150	2	6	150	99	13	23.4	46	—	107	27	16,000	1.3	58,710	
5750 75406165		-165	2	6	165	114	13	25.0	46	—	122	27	12,000	1.3	59,220	
5750 75406180		-180	2	6	180	130	13	26.7	46	—	137	27	10,000	1.4	59,740	
5750 75407090		-PHC07SB -90	2	7	90	38	14	18.0	46	—	53	27	20,500	1.1	58,190	
5750 75407135		-135	2	7	135	84	14	22.9	46	—	92	27	20,500	1.2	58,710	
5750 75407150		-150	2	7	150	99	14	24.4	46	—	107	27	16,000	1.3	58,710	
5750 75407165		-165	2	7	165	114	14	26.0	46	—	122	27	12,000	1.3	59,220	
5750 75407180		-180	2	7	180	130	14	27.7	46	—	137	27	10,000	1.4	59,740	
5750 75408090		-PHC08SB -90	2	8	90	38	15	19.0	46	—	53	27	20,500	1.1	58,710	
5750 75408135		-135	2	8	135	84	15	23.9	46	—	92	27	20,500	1.2	58,710	
5750 75408150		-150	2	8	150	99	15	25.4	46	—	107	27	17,000	1.3	59,740	
5750 75408165		-165	2	8	165	114	15	27.0	46	—	122	27	12,000	1.3	60,250	
5750 75408180		-180	2	8	180	130	15	28.7	46	—	137	27	10,000	1.4	60,770	
5750 75409105		-PHC09SB -105	2	9	105	53	16	21.6	46	—	67	33	20,500	1.2	58,710	
5750 75409135		-135	2	9	135	84	16	24.9	46	—	92	33	20,500	1.3	58,710	
5750 75409150		-150	2	9	150	99	16	26.4	46	—	107	33	16,000	1.3	59,740	
5750 75409165		-165	2	9	165	114	16	28.0	46	—	122	33	12,000	1.4	60,250	
5750 75409180		-180	2	9	180	130	16	29.7	46	—	137	33	10,000	1.4	60,770	L-4T
5750 75410105		-PHC10SB -105	2	10	105	53	17	22.6	46	—	67	33	20,500	1.2	59,740	
5750 75410135		-135	2	10	135	84	17	25.9	46	—	92	33	20,000	1.3	59,740	
5750 75410150		-150	2	10	150	99	17	27.4	46	—	107	33	16,000	1.3	60,770	
5750 75410165		-165	2	10	165	114	17	29.0	46	—	122	33	12,000	1.4	61,280	
5750 75410180		-180	2	10	180	130	17	30.7	46	—	137	33	10,000	1.5	61,800	
5750 75411105		-PHC11SB -105	2	11	105	53	18	23.6	46	—	67	36	20,500	1.2	59,740	
5750 75411135		-135	2	11	135	84	18	26.9	46	—	92	36	20,000	1.3	59,740	
5750 75411150		-150	2	11	150	99	18	28.4	46	—	107	36	15,000	1.3	60,770	
5750 75411165		-165	2	11	165	114	18	30.0	46	—	122	36	12,000	1.4	61,280	
5750 75411180		-180	2	11	180	130	18	31.7	46	—	137	36	10,000	1.5	61,800	
5750 75412105		-PHC12SB -105	2	12	105	53	19	24.6	46	—	67	36	20,500	1.2	60,770	
5750 75412135		-135	2	12	135	84	19	27.9	46	—	92	36	20,000	1.3	60,770	
5750 75412150		-150	2	12	150	99	19	29.4	46	—	107	36	15,000	1.3	61,800	
5750 75412165		-165	2	12	165	114	19	31.0	46	—	122	36	12,000	1.4	62,310	
5750 75412180		-180	2	12	180	130	19	32.7	46	—	137	36	10,000	1.5	62,830	
5750 75416135		-PHC16SB -135	2	16	135	84	23	31.9	52.5	—	91	40	20,000	1.4	77,250	
5750 75416165		-165	2	16	165	114	23	35.0	52.5	—	120	40	12,000	1.6	77,760	
5750 75416180		-180	2	16	180	129	23	36.6	52.5	—	135	40	10,000	1.7	78,280	
5750 75420150		-PHC20SB -150	1	20	150	84	28	36.9	60	42	91	40	19,000	2.2	78,280	
5750 75420180		-180	1	20	180	114	28	40.0	60	42	120	40	12,000	2.2	78,790	
5750 75420195		-195	1	20	195	129	28	41.6	60	42	135	40	10,000	2.5	79,310	L-5T
5750 75425150		-PHC25SB -150	1	25	150	84	37	45.9	60	42	91	50	16,000	2.2	79,310	
5750 75425180		-180	1	25	180	114	37	49.0	60	42	120	50	12,000	2.5	79,820	
5750 75425195		-195	1	25	195	129	37	50.6	60	42	135	50	10,000	2.6	80,340	
5750 77406105	HSK100A	-PHC06SB -105	2	6	105	38	13	17.0	46	—	53	27	12,500	2.6	76,500	
5750 77406150		-150	2	6	150	84	13	21.9	46	—	92	27	12,500	2.7	77,000	
5750 77406165		-165	2	6	165	99	13	23.4	46	—	107	27	12,500	2.7	78,000	
5750 77406180		-180	2	6	180	114	13	25.0	46	—	122	27	11,000	2.8	78,500	
5750 77406195		-195	2	6	195	130	13	26.7	46	—	137	27	9,000	2.8	79,000	
5750 77407105		-PHC07SB -105	2	7	105	38	14	18.0	46	—	53	27	12,500	2.6	76,500	
5750 77407150		-150	2	7	150	84	14	22.9	46	—	92	27	12,500	2.7	77,000	
5750 77407165		-165	2	7	165	99	14	24.4	46	—	107	27	12,500	2.8	78,000	
5750 77407180		-180	2	7	180	114	14	26.0	46	—	122	27	11,000	2.8	78,500	
5750 77407195		-195	2	7	195	130	14	27.7	46	—	137	27	9,000	2.9	79,000	
5750 77408105		-PHC08SB -105	2	8	105	38	15	19.0	46	—	53	27	12,500	2.7	78,000	
5750 77408150		-150	2	8	150	84	15	23.9	46	—	92	27	12,500	2.7	78,000	
5750 77408165		-165	2	8	165	99	15	25.4	46	—	107	27	12,500	2.8	79,000	
5750 77408180		-180	2	8	180	114	15	27.0	46	—	122	27	11,000	2.8	79,500	
5750 77408195		-195	2	8	195	130	15	28.7	46	—	137	27	9,000	2.9	80,000	
5750 77409150		-PHC09SB -150	2	9	150	84	16	24.9	46	—	92	33	12,500	2.7	78,000	
5750 77409165		-165	2	9	165	99	16	26.4	46	—	107	33	12,500	2.8	79,000	
5750 77409180		-180	2	9	180	114	16	28.0	46	—	122	33	11,000	2.8	79,500	
5750 77409195		-195	2	9	195	130	16	29.7	46	—	137	33	10,000	2.9	80,000	L-4T
5750 77410150		-PHC10SB -150	2	10	150	84	17	25.9	46	—	92	33	12,500	2.7	79,000	
5750 77410165		-165	2	10	165	99	17	27.4	46	—	107	33	12,500	2.8	80,000	
5750 77410180		-180	2	10	180	114	17	29.0	46	—	122	33	11,000	2.9	80,500	
5750 77410195		-195	2	10	195	130	17	30.7	46	—	137	33	9,000	2.9	81,000	
5750 77411150		-PHC11SB -150	2	11	150	84	18	26.9	46	—	92	36	12,500	2.8	79,000	
5750 77411165		-165	2	11	165	99	18	28.4	46	—	107	36	12,500	2.8	80,000	
5750 77411180		-180	2	11	180	114	18	30.0	46	—	122	36	11,000	2.9	80,500	
5750 77411195		-195	2	11	195	130	18	31.7	46	—	137	36	9,000	3.0	81,000	
5750 77412150		-PHC12SB -150	2	12	150	84	19	27.9	46	—	92	36	12,500	2.8	80,000	
5750 77412165		-165	2	12	165	99	19	29.4	46	—	107	36	12,500	2.8	81,000	
5750 77412180		-180	2	12	180	114	19	31.0	46	—	122	36	11,000	2.9	81,500	
5750 77412195		-195	2	12	195	130	19	32.7	46	—	137	36	9,000	3.0	82,000	
5750 77416150		-PHC16SB -150	2	16	150	84	23	31.9	52.5	—	91	40	12,500	3.1	97,000	
5750 77416180		-180	2	16	180	114	23	35.0	52.5	—	120	40	11,000	3.2	97,500	
5750 77416195		-195	2	16	195	129	23	36.6	52.5	—	135	40	10,000	3.3	98,000	
5750 77420150		-PHC20SB -150	2	20	150	84	28	36.9	60	—	91	40	12,500	3.6	97,500	
5750 77420180		-180	2	20	180	114	28	40.0	60	—	120	40	12,500	3.7	98,000	
5750 77420195		-195	2	20	195	129	28	41.6	60	—	135	40	11,000	3.8	98,500	
5750 77425150		-PHC25SB -150	2	25	150	84	37	45.9	60	—	91	50	12,500	3.6	98,000	
5750 77425180		-180	2	25	180	114	37	49.0	60	—	120	50	12,500	3.9	98,500	
5750 77425195		-195	2	25	195	129	37	50.6	60	—	135	50	11,000	4.0	99,000	L-5T

HSK63A、HSK100A にはマニュアルクランプ穴が空いています。
1. 刃物のシャンクはh6公差範囲内のシャンクを使用してください。
2. 許容回転数は機械主軸の剛性および刃具バランスに大きく影響されます。
ご使用の際は低い回転数から徐々に上げ、適正な回転数でご使用ください。
3. ℓ1はプリセットスクリューを使用しない場合の寸法です。

HSK63A, HSK100A have manual clamp holes in the shank.
1. Tool shank diameter tolerance must be within h6.
2. Permissible speed is greatly affected by the stiffness of the machine spindle and the balance of the cutting tool. Gradually increase from a low speed, and use at the proper speed.
3. ℓ1 indicates dimension when using without a preset screw.

レンチ Hex. wrench P. 119



プリセットスクリュー Preset Screw P. 314

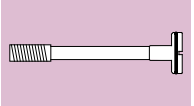

ご注文例 Ordering Example

HSK63A - PHC12SB - 135

シャンクサイズ Shank size / 内径 (d) I.D. / 突き出し長さ (L) Projection length



PHC-SB-C スリムハイドロチャックブラスター Slim Hydro Chuck Blaster

New

干渉のあるワークのドリル加工・リーマ加工だけでなく、5軸仕上エンドミル加工等にも最適なチャックです。
Perfect choice for tight space applications, such as endmill finishing, drilling and reaming on 5-axis machines.

Type1

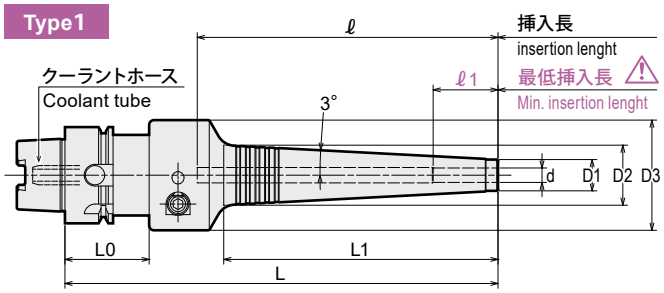

Type2

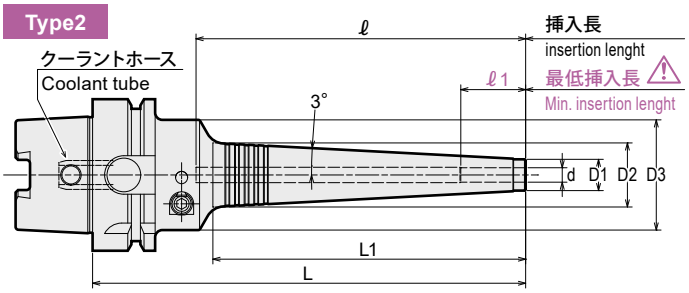

⚠ **注意：**必ず、刃物シャンクを最低挿入長以上に挿入して使用してください。 ⚠ **Caution：** Strictly keep the min insertion length.

商品コード Code	型式 Model	Type	d	L	L1	D1	D2	D3	L0	ℓ	ℓ 1	Max min^{-1}	kg	—	レンチ（別売） Wrench(Option)
5770 13403100	HSK40A -PHC03SB -100-C	1	3	100	37	12	15.9	46	35	84	16	30,000	0.4	72,100	L-4T
5770 13404100	-PHC04SB -100-C	1	4	100	37	12	15.9	46	35	84	19	30,000	0.4	67,980	
5770 13406150	-PHC06SB -150-C	1	6	150	84	14	22.9	46	35	97	27	17,000	0.9	61,800	
5770 13408150	-PHC08SB -150-C	1	8	150	84	16	24.9	46	35	97	27	16,000	1.0	62,830	
5770 13410150	-PHC10SB -150-C	1	10	150	84	18	26.9	46	35	97	33	16,000	1.0	63,860	
5770 13412150	-PHC12SB -150-C	1	12	150	84	20	28.9	46	35	97	36	15,000	1.0	64,890	
5770 14403150	HSK50A -PHC03SB -150-C	1	3	150	84	12	20.9	46	42	130	16	18,000	0.9	75,190	L-4T
5770 14404150	-PHC04SB -150-C	1	4	150	84	12	20.9	46	42	130	19	18,000	0.9	70,550	
5770 14406150	-PHC06SB -150-C	1	6	150	84	14	22.9	46	42	95	27	18,000	1.1	63,860	
5770 14408150	-PHC08SB -150-C	1	8	150	84	16	24.9	46	42	95	27	18,000	1.1	64,890	
5770 14410150	-PHC10SB -150-C	1	10	150	84	18	26.9	46	42	95	33	18,000	1.2	65,920	
5770 14412150	-PHC12SB -150-C	1	12	150	84	20	28.9	46	42	95	36	16,000	1.2	66,950	
5770 75403135	HSK63A -PHC03SB -135-C	2	3	135	84	12	20.9	46	—	113	16	20,500	1.2	76,220	L-4T
5770 75404080	-PHC04SB - 80-C	2	4	80	28	12	15.0	46	—	58	19	20,500	0.8	70,040	
5770 75404135	-135-C	2	4	135	84	12	20.9	46	—	113	19	20,500	1.2	71,580	
5770 75406135	-PHC06SB -135-C	2	6	135	84	14	22.9	46	—	92	27	20,500	1.2	64,890	
5770 75408135	-PHC08SB -135-C	2	8	135	84	16	24.9	46	—	92	27	20,500	1.2	65,920	
5770 75410135	-PHC10SB -135-C	2	10	135	84	18	26.9	46	—	92	33	20,000	1.3	66,950	
5770 75412135	-PHC12SB -135-C	2	12	135	84	20	28.9	46	—	92	36	20,000	1.3	67,980	
5770 75412180	-180-C	2	12	180	130	20	33.7	46	—	137	36	10,000	1.5	70,040	
5770 75416135	-PHC16SB -135-C	2	16	135	84	24	32.9	52.5	—	91	40	20,000	1.4	84,460	
5770 75416180	-180-C	2	16	180	129	24	37.6	52.5	—	135	40	10,000	1.7	85,490	
5770 75420150	-PHC20SB -150-C	1	20	150	84	29	37.9	60	42	91	40	19,000	2.2	85,490	L-5T
5770 75420195	-195-C	1	20	195	129	29	42.6	60	42	135	40	10,000	2.5	86,520	
5770 75425150	-PHC25SB -150-C	1	25	150	84	38	46.9	60	42	91	50	16,000	2.2	86,520	
5770 75425195	-195-C	1	25	195	129	38	51.6	60	42	135	50	10,000	2.6	87,550	
5770 77406150	HSK100A -PHC06SB -150-C	2	6	150	84	14	22.9	46	—	92	27	12,500	2.7	84,000	L-4T
5770 77406195	-195-C	2	6	195	130	14	27.7	46	—	137	27	9,000	2.8	86,000	
5770 77408150	-PHC08SB -150-C	2	8	150	84	16	24.9	46	—	92	27	12,500	2.7	85,000	
5770 77408195	-195-C	2	8	195	130	16	29.7	46	—	137	27	9,000	2.9	87,000	
5770 77410150	-PHC10SB -150-C	2	10	150	84	18	26.9	46	—	92	33	12,500	2.7	86,000	
5770 77410195	-195-C	2	10	195	130	18	31.7	46	—	137	33	9,000	2.9	88,000	
5770 77412150	-PHC12SB -150-C	2	12	150	84	20	28.9	46	—	92	36	12,500	2.8	88,000	
5770 77412195	-195-C	2	12	195	130	20	33.7	46	—	137	36	9,000	3.0	89,000	
5770 77416150	-PHC16SB -150-C	2	16	150	84	24	32.9	52.5	—	91	40	12,500	3.1	104,000	
5770 77416195	-195-C	2	16	195	129	24	37.6	52.5	—	135	40	10,000	3.3	105,000	
5770 77420150	-PHC20SB -150-C	2	20	150	84	29	37.9	60	—	91	40	12,500	3.6	104,500	L-5T
5770 77420195	-195-C	2	20	195	129	29	42.6	60	—	135	40	11,000	3.8	105,500	
5770 77425150	-PHC25SB -150-C	2	25	150	84	38	46.9	60	—	91	50	12,500	3.6	105,000	
5770 77425195	-195-C	2	25	195	129	38	51.6	60	—	135	50	11,000	4.0	106,000	

HSK63A、HSK100A にはマニュアルクランプ穴が空いています。
1. 刃物のシャンクはh6公差範囲内のシャンクを使用してください。
2. 許容回転数は機械主軸の剛性および刃具バランスに大きく影響されます。
ご使用の際は低い回転数から徐々に上げ、適正な回転数でご使用ください。
3. ℓ 寸法はプリセットスクリューを使用しない場合の寸法です。

HSK63A, HSK100A have manual clamp holes in the shank.
1. Tool shank diameter tolerance must be within h6.
2. Permissible speed is greatly affected by the stiffness of the machine spindle and the balance of the cutting tool. Gradually increase from a low speed, and use at the proper speed.
3. ℓ indicates dimension when using without a preset screw.

レンチ Hex. wrench P. 119
プリセットスクリュー Preset Screw P. 314

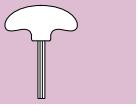

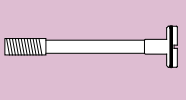

ご注文例 Ordering Example

HSK63A - PHC12SB - 135 - C

シャンクサイズ Shank size / 内径 (d) I.D. / 突き出し長さ (L) Projection length

特殊品もご用命ください。 Specials on request



PHC·SB-NC

スリムハイドロチャックブラスター（キャップ式）
Slim Hydro Chuck Blaster (With cap)

New

干渉のあるワークのドリル加工·リーマ加工だけでなく、5軸仕上エンドミル加工等にも最適なチャックです。
Perfect choice for tight space applications, such as endmill finishing, drilling and reaming on 5-axis machines.

Type1

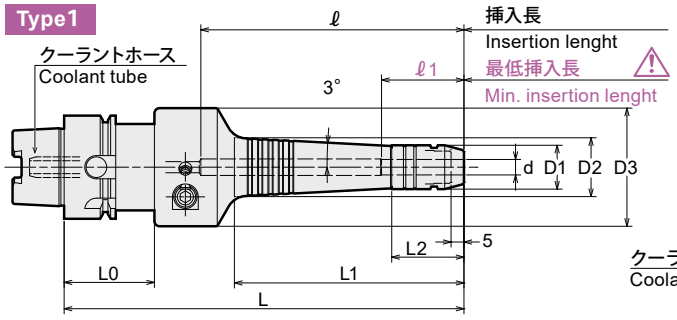

Type2

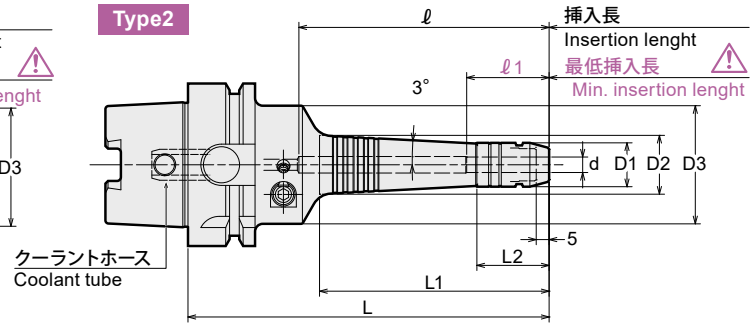

⚠ 注意 Caution

必ず、刃物シャンクを最低挿入長以上に挿入して使用してください。
Strictly keep the min insertion length.

キャップ（付属）Cap (included)

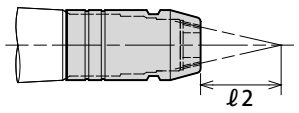

クーラント吐出方向 Flow of coolant

商品コード Code	型式 Model	Type	d	L	L1	L2	D1	D2	D3	L0	ℓ	ℓ1	ℓ2	Max min^{-1}	kg	—	レンチ(別売) Wrench(Option)
5770 13606155	HSK40A -PHC06SB -155-NC	1	6	155	89	28	17	22.9	46	35	102	32	30	17,000	0.9	72,100	L-4T
5770 13608155	-PHC08SB -155-NC	1	8	155	89	28	19	24.9	46	35	102	32	40	16,000	1.0	73,130	
5770 13610155	-PHC10SB -155-NC	1	10	155	89	33	21	26.9	46	35	102	38	50	16,000	1.0	74,160	
5770 13612155	-PHC12SB -155-NC	1	12	155	89	33	23	28.9	46	35	102	41	60	15,000	1.0	75,190	
5770 14604155	HSK50A -PHC04SB -155-NC	1	4	155	89	33	15	20.9	46	42	135	24	20	18,000	0.9	75,700	L-4T
5770 14606155	-PHC06SB -155-NC	1	6	155	89	28	17	22.9	46	42	100	32	30	18,000	1.1	69,010	
5770 14608155	-PHC08SB -155-NC	1	8	155	89	28	19	24.9	46	42	100	32	40	18,000	1.1	75,190	
5770 14610155	-PHC10SB -155-NC	1	10	155	89	33	21	26.9	46	42	100	38	50	18,000	1.2	76,220	
5770 14612155	-PHC12SB -155-NC	1	12	155	89	33	23	28.9	46	42	100	41	60	16,000	1.2	76,220	
5770 75604140	HSK63A -PHC04SB -140-NC	2	4	140	89	33	15	20.9	46	—	118	24	20	20,500	1.2	81,880	L-4T
5770 75606140	-PHC06SB -140-NC	2	6	140	89	28	17	22.9	46	—	97	32	30	20,500	1.2	75,190	
5770 75608140	-PHC08SB -140-NC	2	8	140	89	28	19	24.9	46	—	97	32	40	20,500	1.2	76,220	
5770 75610140	-PHC10SB -140-NC	2	10	140	89	33	21	26.9	46	—	97	38	50	20,000	1.3	77,250	
5770 75612140	-PHC12SB -140-NC	2	12	140	89	33	23	28.9	46	—	97	41	60	20,000	1.3	78,280	
5770 75612185	-185-NC	2	12	185	135	33	23	33.7	46	—	142	41	60	10,000	1.5	79,310	
5770 77606155	HSK100A -PHC06SB -155-NC	2	6	155	89	28	17	22.9	46	—	97	32	30	12,500	2.7	94,000	L-4T
5770 77606200	-200-NC	2	6	200	135	28	17	27.7	46	—	142	32	30	9,000	2.8	96,000	
5770 77608155	-PHC08SB -155-NC	2	8	155	89	28	19	24.9	46	—	97	32	40	12,500	2.7	95,000	
5770 77608200	-200-NC	2	8	200	135	28	19	29.7	46	—	142	32	40	9,000	2.9	97,000	
5770 77610155	-PHC10SB -155-NC	2	10	155	89	33	21	26.9	46	—	97	38	50	12,500	2.7	98,000	
5770 77610200	-200-NC	2	10	200	135	33	21	31.7	46	—	142	38	50	9,000	2.9	98,000	
5770 77612155	-PHC12SB -155-NC	2	12	155	89	33	23	28.9	46	—	97	41	60	12,500	2.8	99,000	
5770 77612200	-200-NC	2	12	200	135	33	23	33.7	46	—	142	41	60	9,000	3.0	99,000	

HSK63A、HSK100A にはマニュアルクランプ穴が空いています。
1. 刃物のシャンクはh6公差範囲内のシャンクを使用してください。
2. 許容回転数は機械主軸の剛性および刃具バランスに大きく影響されます。
ご使用の際は低い回転数から徐々に上げ、適正な回転数でご使用ください。
3. ℓ 寸法はプリセットスクリューを使用しない場合の寸法です。

HSK63A, HSK100A have manual clamp holes in the shank.
1. Tool shank diameter tolerance must be within h6.
2. Permissible speed is greatly affected by the stiffness of the machine spindle and the balance of the cutting tool. Gradually increase from a low speed, and use at the proper speed.
3. ℓ indicates dimension when using without a preset screw.

ご注文例 Ordering Example

HSK63A - PHC12SB - 140 - NC

シャンクサイズ Shank size / 内径 (d) I.D. / 突き出し長さ (L) Projection length

レンチ Hex. wrench	プリセットスクリュー Preset Screw	キャップ Cap
P. 119	P. 314	P. 118

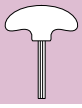

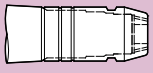

特殊品もご用命ください。

Specials on request

HSK·A

スリムハイドロチャック用プリセットスクリュー
Preset Screw for Slim Hydro Chuck

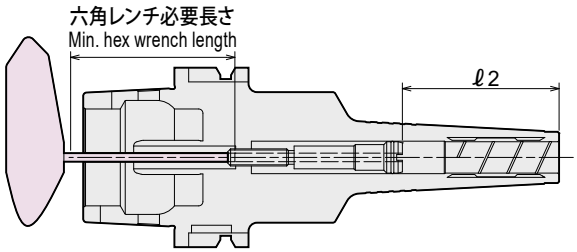

Type1

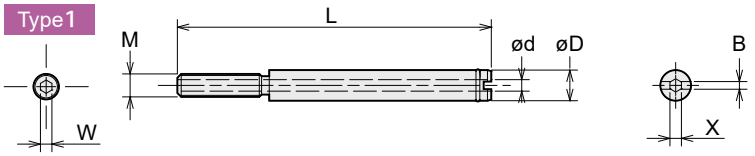

Type2

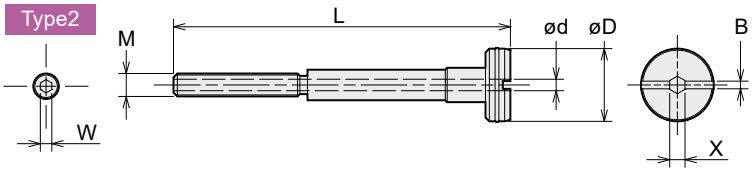

Type3



シャンクサイズ Shank size	把握径 Chuck ID	六角レンチ 必要長さ Min. hex wrench length
HSK40A	ø6 ~ ø12	72mm
HSK50A	ø3 ~ ø 4	109mm
	ø6 ~ ø12	77mm
HSK63A	ø3 ~ ø 4	101mm
	ø6 ~ ø16	73mm
	ø6 ~ ø25	90mm
HSK100A	ø6 ~ ø25	108mm

プリセットスクリュー preset screw		適合ホルダ型式 Matched chuck			調整範囲 Adjustment range ℓ2		調整量 Adjustment amount	Type	W	X	B	D	d	L	M
商品コード Code	型式 Model				PHC·SB PHC·SB-C	PHC·SB-NC									
3704 01060010	PHCSB -P06 -01	HSK40A	-PHC06SB -PHZ06SB	-105	27 ~ 50	—	23	1	2.5	—	2	6	2.5	35	
3704 01060020	PHCSB -P06 -02			-150, -150-C, -155-NC	27 ~ 57	32 ~ 62	30	1	2.5	—	2	5.5	2.5	74	
3704 01060060	PHCSB -P06 -06			-165	27 ~ 59	—	32	1	2.5	—	2	5.5	2.5	89	
3704 01060070	PHCSB -P06 -07			-180	27 ~ 59	—	32	1	2.5	—	2	5.5	2.5	104	
3704 01060010	PHCSB -P06 -01		-PHC07SB -PHZ07SB	-105	27 ~ 50	—	23	1	2.5	—	2	6	2.5	35	
3704 01070020	PHCSB -P07 -02			-150	27 ~ 56	—	29	2	2.5	—	2	6.5	2	75	
3704 01070060	PHCSB -P07 -06			-165	27 ~ 57	—	30	2	2.5	—	2	6.5	2	90	
3704 01070070	PHCSB -P07 -07			-180	27 ~ 57	—	30	2	2.5	—	2	6.5	2	105	
3704 01060010	PHCSB -P06 -01		-PHC08SB -PHZ08SB	-105	27 ~ 50	—	23	1	2.5	—	2	6	2.5	35	
3704 01080020	PHCSB -P08 -02			-150, -150-C, -155-NC	27 ~ 56	32 ~ 61	29	2	2.5	3	2	7.5	2	75	
3704 01080060	PHCSB -P08 -06			-165	27 ~ 57	—	30	2	2.5	3	2	7.5	2	90	
3704 01080070	PHCSB -P08 -07			-180	27 ~ 57	—	30	2	2.5	3	2	7.5	2	105	
3704 01090010	PHCSB -P09 -01		-PHC09SB -PHZ09SB	-120	33 ~ 58	—	25	1	2.5	3	2	9	2.5	45	
3704 01090020	PHCSB -P09 -02			-150	33 ~ 62	—	29	2	2.5	3	2	8.5	2.5	69	
3704 01090060	PHCSB -P09 -06			-165	33 ~ 63	—	30	2	2.5	3	2	8.5	2.5	84	
3704 01090070	PHCSB -P09 -07			-180	33 ~ 63	—	30	2	2.5	3	2	8.5	2.5	99	
3704 01090010	PHCSB -P09 -01		-PHC10SB -PHZ10SB	-120	33 ~ 58	—	25	1	2.5	3	2	9	2.5	45	
3704 01100020	PHCSB -P10 -02			-150, -150-C, -155-NC	33 ~ 62	38 ~ 67	29	2	2.5	3	2	9.5	2.5	69	
3704 01100060	PHCSB -P10 -06			-165	33 ~ 63	—	30	2	2.5	3	2	9.5	2.5	84	
3704 01100070	PHCSB -P10 -07			-180	33 ~ 63	—	30	2	2.5	3	2	9.5	2.5	99	
3704 01090010	PHCSB -P09 -01		-PHC11SB -PHZ11SB	-120	36 ~ 58	—	22	1	2.5	3	2	9	2.5	45	
3704 01110020	PHCSB -P11 -02			-150	36 ~ 64	—	28	2	2.5	3	2	10.5	2.5	67	
3704 01110060	PHCSB -P11 -06			-165	36 ~ 64	—	28	2	2.5	3	2	10.5	2.5	82	
3704 01110070	PHCSB -P11 -07			-180	36 ~ 64	—	28	2	2.5	3	2	10.5	2.5	97	
3704 01090010	PHCSB -P09 -01		-PHC12SB -PHZ12SB	-120	36 ~ 58	—	22	1	2.5	3	2	9	2.5	45	
3704 01120020	PHCSB -P12 -02			-150, -150-C, -155-NC	36 ~ 64	41 ~ 69	28	2	2.5	3	2	11.5	2.5	67	
3704 01120060	PHCSB -P12 -06			-165	36 ~ 64	—	28	2	2.5	3	2	11.5	2.5	82	
3704 01120070	PHCSB -P12 -07			-180	36 ~ 64	—	28	2	2.5	3	2	11.5	2.5	97	M5 P=0.8
3704 01030071	PHCSB -P03 -07A	HSK50A	-PHC03SB	-95	16 ~ 38	—	22	3	2.5	—	1	3.2	1.5	33	
3704 01030071	PHCSB -P03 -07A			-105	16 ~ 38	—	22	3	2.5	—	1	3.2	1.5	33	
3704 01030081	PHCSB -P03 -08A			-150, -150-C	16 ~ 38	—	22	3	2.5	—	1	3.2	1.5	54	
3704 01040071	PHCSB -P04 -07A		-PHC04SB	-95	19 ~ 41	—	22	3	2.5	—	1	3.8	2	26	
3704 01040071	PHCSB -P04 -07A			-105	19 ~ 41	—	22	3	2.5	—	1	3.8	2	26	
3704 01040081	PHCSB -P04 -08A			-150, -150-C, -155-NC	19 ~ 41	24 ~ 46	22	3	2.5	—	1	3.8	2	51	
3704 01060010	PHCSB -P06 -01		-PHC06SB	-105	27 ~ 48	—	21	1	2.5	—	2	6	2.5	35	
3704 01060020	PHCSB -P06 -02			-150, -150-C, -155-NC	27 ~ 64	32 ~ 69	37	1	2.5	—	2	5.5	2.5	74	
3704 01060030	PHCSB -P06 -03			-165	27 ~ 60	—	33	1	2.5	—	2	5.5	2.5	89	
3704 01060040	PHCSB -P06 -04			-180	27 ~ 60	—	33	1	2.5	—	2	5.5	2.5	104	
3704 01060010	PHCSB -P06 -01		-PHC07SB	-105	27 ~ 48	—	21	1	2.5	—	2	6	2.5	35	
3704 01070020	PHCSB -P07 -02			-150	27 ~ 64	—	37	2	2.5	—	2	6.5	2	75	
3704 01070030	PHCSB -P07 -03			-165	27 ~ 59	—	32	2	2.5	—	2	6.5	2	90	
3704 01070040	PHCSB -P07 -04			-180	27 ~ 59	—	32	2	2.5	—	2	6.5	2	105	
3704 01060010	PHCSB -P06 -01		-PHC08SB	-105	27 ~ 48	—	21	1	2.5	—	2	6	2.5	35	
3704 01080020	PHCSB -P08 -02			-150, -150-C, -155-NC	27 ~ 64	32 ~ 69	37	2	2.5	3	2	7.5	2	75	
3704 01080030	PHCSB -P08 -03			-165	27 ~ 59	—	32	2	2.5	3	2	7.5	2	90	
3704 01080040	PHCSB -P08 -04			-180	27 ~ 59	—	32	2	2.5	3	2	7.5	2	105	
3704 01090010	PHCSB -P09 -01		-PHC09SB	-120	33 ~ 56	—	23	1	2.5	3	2	9	2.5	45	
3704 01090020	PHCSB -P09 -02			-150	33 ~ 69	—	36	2	2.5	3	2	8.5	2.5	69	
3704 01090030	PHCSB -P09 -03			-165	33 ~ 65	—	32	2	2.5	3	2	8.5	2.5	84	
3704 01090040	PHCSB -P09 -04			-180	33 ~ 65	—	32	2	2.5	3	2	8.5	2.5	99	
3704 01090010	PHCSB -P09 -01		-PHC10SB	-120	33 ~ 56	—	23	1	2.5	3	2	9	2.5	45	
3704 01100020	PHCSB -P10 -02			-150, -150-C, -155-NC	33 ~ 69	38 ~ 74	36	2	2.5	3	2	9.5	2.5	69	
3704 01100030	PHCSB -P10 -03			-165	33 ~ 65	—	32	2	2.5	3	2	9.5	2.5	84	
3704 01100040	PHCSB -P10 -04			-180	33 ~ 65	—	32	2	2.5	3	2	9.5	2.5	99	
3704 01090010	PHCSB -P09 -01		-PHC11SB	-120	36 ~ 56	—	20	1	2.5	3	2	9	2.5	45	
3704 01110020	PHCSB -P11 -02			-150	36 ~ 71	—	35	2	2.5	3	2	10.5	2.5	67	
3704 01110030	PHCSB -P11 -03			-165	36 ~ 67	—	31	2	2.5	3	2	10.5	2.5	82	
3704 01110040	PHCSB -P11 -04			-180	36 ~ 67	—	31	2	2.5	3	2	10.5	2.5	97	
3704 01090010	PHCSB -P09 -01		-PHC12SB	-120	36 ~ 56	—	20	1	2.5	3	2	9	2.5	45	
3704 01120020	PHCSB -P12 -02			-150, -150-C, -155-NC	36 ~ 71	41 ~ 76	35	2	2.5	3	2	11.5	2.5	67	
3704 01120030	PHCSB -P12 -03			-165	36 ~ 67	—	31	2	2.5	3	2	11.5	2.5	82	
3704 01120040	PHCSB -P12 -04			-180	36 ~ 67	—	31	2	2.5	3	2	11.5	2.5	97	

特殊品もご用命ください。

Specials on request

プリセットスクリュー preset screw		適合ホルダ型式 Matched chuck		調整範囲 Adjustment range ℓ2		調整量 Adjustment amount	Type	W	X	B	D	d	L	M
商品コード Code	型式 Model			PHC·SB PHC·SB-C	PHC·SB-NC									
3704 01030072	PHCSB -P03 -07B	HSK63A	-PHC03SB -80	16 ~ 25	—	9	3	2.5	—	1	3.2	1.5	33	
3704 01030072	PHCSB -P03 -07B		-90	16 ~ 35	—	19	3	2.5	—	1	3.2	1.5	33	
3704 01030082	PHCSB -P03 -08B		-135, -135-C	16 ~ 38	—	22	3	2.5	—	1	3.2	1.5	54	
3704 01040072	PHCSB -P04 -07B		-PHC04SB -80, -80-C	19 ~ 29	—	10	3	2.5	—	1	3.8	2	26	
3704 01040072	PHCSB -P04 -07B		-90	19 ~ 39	—	20	3	2.5	—	1	3.8	2	26	
3704 01040082	PHCSB -P04 -08B		-135, -135-C, -140-NC	19 ~ 41	24 ~ 46	22	3	2.5	—	1	3.8	2	51	
3704 01060010	PHCSB -P06 -01		-PHC06SB -PHZ06SB -90	27 ~ 48	—	21	1	2.5	—	2	6	2.5	35	
3704 01060020	PHCSB -P06 -02		-135, -135-C, -140-NC	27 ~ 61	32 ~ 66	34	1	2.5	—	2	5.5	2.5	74	
3704 01060030	PHCSB -P06 -03		-150	27 ~ 57	—	30	1	2.5	—	2	5.5	2.5	89	
3704 01060040	PHCSB -P06 -04		-165	27 ~ 57	—	30	1	2.5	—	2	5.5	2.5	104	
3704 01060050	PHCSB -P06 -05		-180	27 ~ 61	—	34	1	2.5	—	2	5.5	2.5	115	
3704 01060010	PHCSB -P06 -01		-PHC07SB -PHZ07SB -90	27 ~ 48	—	21	1	2.5	—	2	6	2.5	35	
3704 01070020	PHCSB -P07 -02		-135	27 ~ 61	—	34	2	2.5	—	2	6.5	2	75	
3704 01070030	PHCSB -P07 -03		-150	27 ~ 56	—	29	2	2.5	—	2	6.5	2	90	
3704 01070040	PHCSB -P07 -04		-165	27 ~ 56	—	29	2	2.5	—	2	6.5	2	105	
3704 01070050	PHCSB -P07 -05		-180	27 ~ 61	—	34	2	2.5	—	2	6.5	2	115	
3704 01060010	PHCSB -P06 -01		-PHC08SB -PHZ08SB -90	27 ~ 48	—	21	1	2.5	—	2	6	2.5	35	
3704 01080020	PHCSB -P08 -02		-135, -135-C, -140-NC	27 ~ 61	32 ~ 66	34	2	2.5	3	2	7.5	2	75	
3704 01080030	PHCSB -P08 -03		-150	27 ~ 56	—	29	2	2.5	3	2	7.5	2	90	
3704 01080040	PHCSB -P08 -04		-165	27 ~ 56	—	29	2	2.5	3	2	7.5	2	105	
3704 01080050	PHCSB -P08 -05		-180	27 ~ 61	—	34	2	2.5	3	2	7.5	2	115	
3704 01090010	PHCSB -P09 -01		-PHC09SB -PHZ09SB -105	33 ~ 56	—	23	1	2.5	3	2	9	2.5	45	M5 P=0.8
3704 01090020	PHCSB -P09 -02		-135	33 ~ 66	—	33	2	2.5	3	2	8.5	2.5	69	
3704 01090030	PHCSB -P09 -03		-150	33 ~ 62	—	29	2	2.5	3	2	8.5	2.5	84	
3704 01090040	PHCSB -P09 -04		-165	33 ~ 62	—	29	2	2.5	3	2	8.5	2.5	99	
3704 01090050	PHCSB -P09 -05		-180	33 ~ 66	—	33	2	2.5	3	2	8.5	2.5	110	
3704 01090010	PHCSB -P09 -01		-PHC10SB -PHZ10SB -105	33 ~ 56	—	23	1	2.5	3	2	9	2.5	45	
3704 01100020	PHCSB -P10 -02		-135, -135-C, -140-NC	33 ~ 66	38 ~ 71	33	2	2.5	3	2	9.5	2.5	69	
3704 01100030	PHCSB -P10 -03		-150	33 ~ 62	—	29	2	2.5	3	2	9.5	2.5	84	
3704 01100040	PHCSB -P10 -04		-165	33 ~ 62	—	29	2	2.5	3	2	9.5	2.5	99	
3704 01100050	PHCSB -P10 -05		-180	33 ~ 66	—	33	2	2.5	3	2	9.5	2.5	110	
3704 01090010	PHCSB -P09 -01		-PHC11SB -PHZ11SB -105	36 ~ 56	—	20	1	2.5	3	2	9	2.5	45	
3704 01110020	PHCSB -P11 -02		-135	36 ~ 68	—	32	2	2.5	3	2	10.5	2.5	67	
3704 01110030	PHCSB -P11 -03		-150	36 ~ 64	—	28	2	2.5	3	2	10.5	2.5	82	
3704 01110040	PHCSB -P11 -04		-165	36 ~ 64	—	28	2	2.5	3	2	10.5	2.5	97	
3704 01110050	PHCSB -P11 -05		-180	36 ~ 68	—	32	2	2.5	3	2	10.5	2.5	108	
3704 01090010	PHCSB -P09 -01		-PHC12SB -PHZ12SB -105	36 ~ 56	—	20	1	2.5	3	2	9	2.5	45	
3704 01120020	PHCSB -P12 -02		-135, -135-C, -140-NC	36 ~ 68	41 ~ 73	32	2	2.5	3	2	11.5	2.5	67	
3704 01120030	PHCSB -P12 -03		-150	36 ~ 64	—	28	2	2.5	3	2	11.5	2.5	82	
3704 01120040	PHCSB -P12 -04		-165	36 ~ 64	—	28	2	2.5	3	2	11.5	2.5	97	
3704 01120050	PHCSB -P12 -05		-180, -180-C, -185-NC	36 ~ 68	41 ~ 73	32	2	2.5	3	2	11.5	2.5	108	
3704 01160010	PHCSB -P16 -01		-PHC16SB -135, -135-C	40 ~ 80	—	40	1	2.5	3	2	15.5	2.5	60	
3704 01160020	PHCSB -P16 -02		-165	40 ~ 82	—	42	2	2.5	3	2	15.5	2.5	87	
3704 01160030	PHCSB -P16 -03		-180, -180-C	40 ~ 82	—	42	2	2.5	3	2	15.5	2.5	102	
3704 01200010	PHCSB -P20 -01		-PHC20SB -150, -150-C	40 ~ 85	—	45	1	3	3	2	19	3	57	
3704 01200020	PHCSB -P20 -02		-180	40 ~ 90	—	50	2	3	3	2	19.5	3	86	
3704 01200030	PHCSB -P20 -03		-195, -195-C	40 ~ 90	—	50	2	3	3	2	19.5	3	101	M6 P=1
3704 01250010	PHCSB -P25 -01		-PHC25SB -150, -150-C	50 ~ 85	—	35	1	3	3	2	24.5	3	47	
3704 01250020	PHCSB -P25 -02		-180	50 ~ 99	—	49	2	3	3	2	24.5	3	76	
3704 01250030	PHCSB -P25 -03		-195, -195-C	50 ~ 100	—	50	2	3	3	2	24.5	3	91	
3704 01060010	PHCSB -P06 -01	HSK100A	-PHC06SB -PHZ06SB -105	27 ~ 48	—	21	1	2.5	—	2	6	2.5	35	
3704 01060020	PHCSB -P06 -02		-150, -150-C, -155-NC	27 ~ 61	32 ~ 66	34	1	2.5	—	2	5.5	2.5	74	
3704 01060030	PHCSB -P06 -03		-165	27 ~ 57	—	30	1	2.5	—	2	5.5	2.5	89	
3704 01060040	PHCSB -P06 -04		-180	27 ~ 57	—	30	1	2.5	—	2	5.5	2.5	104	
3704 01060050	PHCSB -P06 -05		-195, -195-C, -200-NC	27 ~ 61	32 ~ 66	34	1	2.5	—	2	5.5	2.5	115	
3704 01060010	PHCSB -P06 -01		-PHC07SB -PHZ07SB -105	27 ~ 48	—	21	1	2.5	—	2	6	2.5	35	
3704 01070020	PHCSB -P07 -02		-150	27 ~ 61	—	34	2	2.5	—	2	6.5	2	75	
3704 01070030	PHCSB -P07 -03		-165	27 ~ 56	—	29	2	2.5	—	2	6.5	2	90	
3704 01070040	PHCSB -P07 -04		-180	27 ~ 56	—	29	2	2.5	—	2	6.5	2	105	
3704 01070050	PHCSB -P07 -05		-195	27 ~ 61	—	34	2	2.5	—	2	6.5	2	115	
3704 01060010	PHCSB -P06 -01		-PHC08SB -PHZ08SB -105	27 ~ 48	—	21	1	2.5	—	2	6	2.5	35	
3704 01080020	PHCSB -P08 -02		-150, -150-C, -155-NC	27 ~ 61	32 ~ 66	34	2	2.5	3	2	7.5	2	75	
3704 01080030	PHCSB -P08 -03		-165	27 ~ 56	—	29	2	2.5	3	2	7.5	2	90	
3704 01080040	PHCSB -P08 -04		-180	27 ~ 56	—	29	2	2.5	3	2	7.5	2	105	
3704 01080050	PHCSB -P08 -05		-195, -195-C, -200-NC	27 ~ 61	32 ~ 66	34	2	2.5	3	2	7.5	2	115	
3704 01090020	PHCSB -P09 -02		-PHC09SB -PHZ09SB -150	33 ~ 66	—	33	2	2.5	3	2	8.5	2.5	69	
3704 01090030	PHCSB -P09 -03		-165	33 ~ 62	—	29	2	2.5	3	2	8.5	2.5	84	M5 P=0.8
3704 01090040	PHCSB -P09 -04		-180	33 ~ 62	—	29	2	2.5	3	2	8.5	2.5	99	
3704 01090050	PHCSB -P09 -05		-195	33 ~ 66	—	33	2	2.5	3	2	8.5	2.5	110	
3704 01100020	PHCSB -P10 -02		-PHC10SB -PHZ10SB -150, -150-C, -155-NC	33 ~ 66	38 ~ 71	33	2	2.5	3	2	9.5	2.5	69	
3704 01100030	PHCSB -P10 -03		-165	33 ~ 62	—	29	2	2.5	3	2	9.5	2.5	84	
3704 01100040	PHCSB -P10 -04		-180	33 ~ 62	—	29	2	2.5	3	2	9.5	2.5	99	
3704 01100050	PHCSB -P10 -05		-195, -195-C, -200-NC	33 ~ 66	38 ~ 71	33	2	2.5	3	2	9.5	2.5	110	
3704 01110020	PHCSB -P11 -02		-PHC11SB -PHZ11SB -150	36 ~ 68	—	32	2	2.5	3	2	10.5	2.5	67	
3704 01110030	PHCSB -P11 -03		-165	36 ~ 64	—	28	2	2.5	3	2	10.5	2.5	82	
3704 01110040	PHCSB -P11 -04		-180	36 ~ 64	—	28	2	2.5	3	2	10.5	2.5	97	
3704 01110050	PHCSB -P11 -05		-195	36 ~ 68	—	32	2	2.5	3	2	10.5	2.5	108	
3704 01120020	PHCSB -P12 -02		-PHC12SB -PHZ12SB -150, -150-C, -155-NC	36 ~ 68	41 ~ 73	32	2	2.5	3	2	11.5	2.5	67	
3704 01120030	PHCSB -P12 -03		-165	36 ~ 64	—	28	2	2.5	3	2	11.5	2.5	82	
3704 01120040	PHCSB -P12 -04		-180	36 ~ 64	—	28	2	2.5	3	2	11.5	2.5	97	
3704 01120050	PHCSB -P12 -05		-195, -195-C, -200-NC	36 ~ 68	41 ~ 73	32	2	2.5	3	2	11.5	2.5	108	
3704 01160010	PHCSB -P16 -01		-PHC16SB -150, -150-C	40 ~ 80	—	40	1	2.5	3	2	15.5	2.5	60	
3704 01160020	PHCSB -P16 -02		-180	40 ~ 82	—	42	2	2.5	3	2	15.5	2.5	87	
3704 01160030	PHCSB -P16 -03		-195, -195-C	40 ~ 82	—	42	2	2.5	3	2	15.5	2.5	102	
3704 01200010	PHCSB -P20 -01		-PHC20SB -150, -150-C	40 ~ 85	—	45	1	3	3	2	19	3	57	
3704 01200020	PHCSB -P20 -02		-180	40 ~ 90	—	50	2	3	3	2	19.5	3	86	
3704 01200030	PHCSB -P20 -03		-195, -195-C	40 ~ 90	—	50	2	3	3	2	19.5	3	101	M6 P=1
3704 01250010	PHCSB -P25 -01		-PHC25SB -150, -150-C	50 ~ 85	—	35	1	3	3	2	24.5	3	47	
3704 01250020	PHCSB -P25 -02		-180	50 ~ 99	—	49	2	3	3	2	24.5	3	76	
3704 01250030	PHCSB -P25 -03		-195, -195-C	50 ~ 100	—	50	2	3	3	2	24.5	3	91	

HSK40A-PHC03SA,HSK40A-PHC04SA にはプリセットスクリューは使用いただけません。
For HSK40A-PHC03SA and HSK40A-PHC04SA, a preset screw cannot be used.



PHC·H ハイドロチャックオメガ Hydro Chuck Ω

荒加工の高効率化に最適な高剛性ハイドロチャック。
High Rigidity Hydro Chuck is the best holder for high efficiency rough machining.

Type1

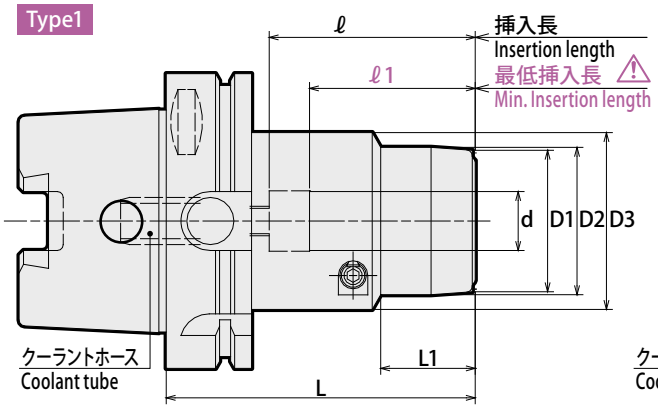

Type2

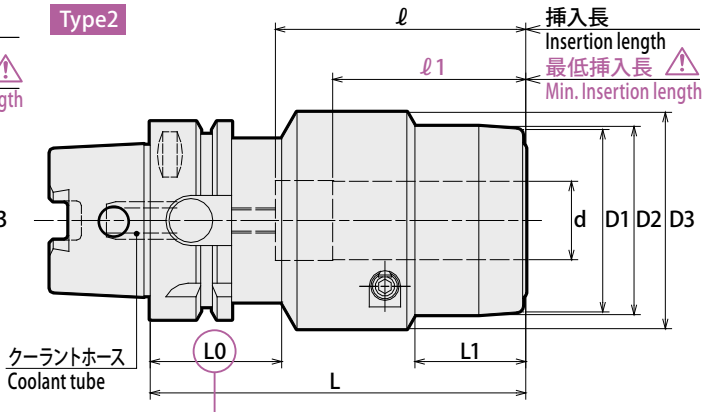

注意 Caution
必ず、刃物シャンクを最低挿入長以上に挿入して使用してください。
Strictly keep the min insertion length.

注意 Caution
ATC アーム及びマガジン内での干渉にご注意ください。
Take caution against A.T.C. arm and tool magazine interference.

商品コード Code	型式 Model	Type	d	L	L1	D1	D2	D3	L0	ℓ	ℓ 1	Max. min^{-1}	kg	—	レンチ（別売） Wrench（Option）
5330 75016080	**HSK63A -PHC16H - 80 -H**	2	16	80	21	—	44	56	42	51	45	20,500	1.4	58,710	L-4T
5330 75020105	**-PHC20H -105 -H**	2	20	105	32	48	50	60	42	75	50	20,500	1.9	58,710	
5330 75025105	**-PHC25H -105 -H**	2	25	105	35	58	60	69	42	75	55	20,500	2.1	58,710	L-5T
5330 75032105	**-PHC32H -105 -H**	2	32	105	37	63	65	75	42	78	65	20,500	2.2	58,710	
5330 75032135	**-135 -H**	2	32	135	47	63	65	75	42	105	65	20,500	2.9	58,710	
5330 77016105	**HSK100A -PHC16H -105 -H**	1	16	105	27	—	44	56	—	70	45	12,500	3.1	70,040	L-4T
5330 77020105	**-PHC20H -105 -H**	1	20	105	32	48	50	60	—	70	50	12,500	3.3	70,040	
5330 77025105	**-PHC25H -105 -H**	1	25	105	35	58	60	69	—	70	55	12,500	3.6	70,040	L-5T
5330 77025135	**-135 -H**	1	25	135	35	58	60	69	—	100	55	12,500	4.4	70,040	
5330 77032110	**-PHC32H -110 -H**	1	32	110	47	63	65	75	—	78	65	12,500	3.8	70,040	
5330 77032135	**-135 -H**	1	32	135	47	63	65	75	—	100	65	12,500	4.5	70,040	
5330 77042135	**-PHC42H -135 -H**	2	42	135	52	78	80	90	—	100	73	12,500	5.4	77,250	L-6T

HSK63A、HSK100Aには標準でマニュアルクランプ穴が空いています。
HSK63A, HSK100A have manual clamp holes in the shank.

1. 刃物シャンク部が h7 公差範囲内の刃物を使用して下さい。
   新規に刃物を製作される場合は、h6 公差または $^{0}_{-0.01}$ 公差で製作されることをお勧めします。
2. PHC20H、PHC32Hにはスリップ防止ピン付コレット装着用の穴が開いています。
3. 許容回転数は機械主軸の剛性および刃具バランスに大きく影響されます。
   ご使用の際は低い回転数から徐々に上げ、適正な回転数でご使用ください。

1. Tool shank diameter tolerance must be within h7.
   h6 or 0/-0.01 tolerance is recommended when newly making a cutting tool.
2. PHC20H and PHC32H have pin holes for collet with stopper pin on its body.
3. Permissible speed is greatly affected by the stiffness of the machine spindle and the balance of the cutting tool.
   Gradually increase from a low speed, and use at the proper speed.

ご注文例 Ordering Example

マニュアルクランプ穴付き (HSK63A, HSK100A)
With manual clamp holes (HSK63A, HSK100A)

HSK63A - PHC16H - 80 - H

シャンクサイズ Shank size	内径 (d) I.D.	突き出し長さ (L) Projection length	マニュアルクランプ穴付 With manual clamp holes

レンチ Hex. wrench	PHS・H コレット PHS・H Collet	ストッパーボルト Stopper Bolt
P. 119	P. 121	P. 121
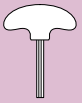	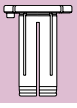	

特殊品もご用命ください。
Specials on request

MEMO

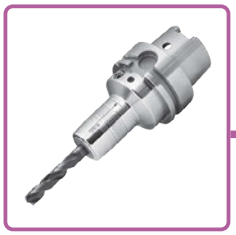

PHC·A

パワーハイドロチャック
Power Hydro Chuck

コレットホルダのように使える手軽なハイドロチャックです。高精度加工に最適。
Hydro chuck with collet holder flexibility. Suitable for high precision cutting.

ストッパーボルト Stopper bolt	PHC03A、PHC04Aにはストッパーボルトは付属しておりません。特殊品対応（別売）にて承ります。 For PHC03A & PHC04A, the stopper bolt is not included. Please order separately (Special item).

Type1

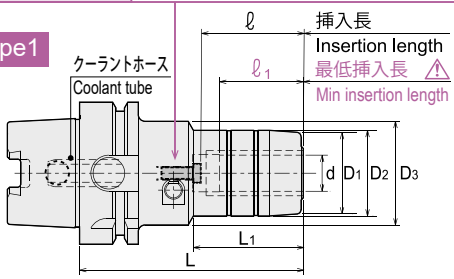

Type2

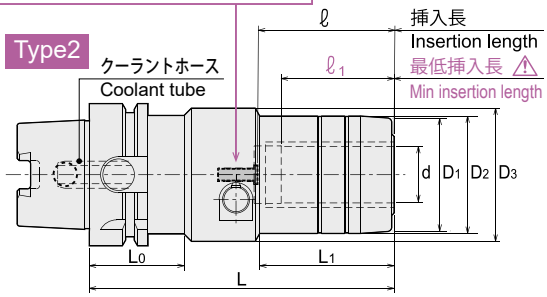

Type3

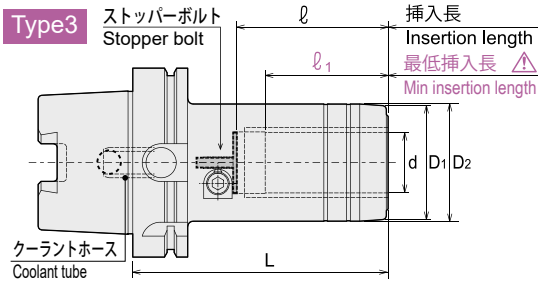

⚠ 注意 Caution

必ず、刃物シャンクを最低挿入長以上に挿入して使用してください。
Strictly keep the min insertion length.

チャックサイズ Model	ストッパーボルト用六角レンチサイズ Hex wrench size for stopper bolt
PHC06A ~ 08A	2.5mm
PHC09A ~ 32A	3mm

商品コード Code	型式 Model	Type	d	L	L1	D1	D2	D3	L0	ℓ	ℓ1	Max. min-1	Kg	—	レンチ(別売) Wrench (Option)
5730 13203075	HSK40A -PHC03A -75	2	3	75	19.8	—	24	46	35	27	18	30,000	0.6	67,980	
5730 13204080	-PHC04A -80	2	4	80	25.1	—	25	46	35	29	24	30,000	0.8	61,800	
5730 13206090	-PHC06A -90	2	6	90	30	24	26	46	35	34	29	30,000	0.7	60,560	
5730 13207090	-PHC07A -90	2	7	90	30	26	28	46	35	34	29	30,000	0.7	60,560	
5730 13208090	-PHC08A -90	2	8	90	30	26	28	46	35	34	29	30,000	0.7	60,560	
5730 13209105	-PHC09A -105	2	9	105	44	28	30	52	35	50	40	30,000	0.9	58,090	
5730 13210105	-PHC10A -105	2	10	105	44	28	30	52	35	50	40	30,000	0.9	58,090	
5730 13211105	-PHC11A -105	2	11	105	45	30	32	52	35	50	40	30,000	0.9	58,090	
5730 13212105	-PHC12A -105	2	12	105	45	30	32	52	35	50	40	30,000	0.9	61,180	
5730 13213105	-PHC13A -105	2	13	105	46	34	36	52	35	50	40	30,000	1.0	58,090	
5730 13214105	-PHC14A -105	2	14	105	46	34	36	52	35	50	40	30,000	1.0	58,090	
5730 13215105	-PHC15A -105	2	15	105	46	36	38	52	35	50	40	30,000	1.0	58,090	
5730 13216105	-PHC16A -105	2	16	105	46	36	38	52	35	50	40	30,000	1.0	58,090	
5730 13220105	-PHC20A -105	2	20	105	49	40	42	46	35	50	40	27,000	1.0	61,180	
5730 13225120	-PHC25A -120	2	25	120	59	50	52	59	35	60	50	20,000	1.5	60,250	L-6T
5730 14203080	HSK50A -PHC03A -80	2	3	80	19.8	—	24	46	42	27	18	25,000	0.9	67,980	
5730 14204085	-PHC04A -85	2	4	85	25.1	—	25	46	42	29	24	25,000	0.9	61,800	
5730 14206090	-PHC06A -90	2	6	90	30	24	26	46	41	34	29	25,000	0.9	60,560	
5730 14207090	-PHC07A -90	2	7	90	30	26	28	46	41	34	29	25,000	0.9	60,560	
5730 14208090	-PHC08A -90	2	8	90	30	26	28	46	41	34	29	25,000	0.9	60,560	
5730 14209105	-PHC09A -105	2	9	105	44	28	30	52	41	50	40	25,000	0.9	58,090	
5730 14210105	-PHC10A -105	2	10	105	44	28	30	52	41	50	40	25,000	1.0	58,090	
5730 14211105	-PHC11A -105	2	11	105	45	30	32	52	41	50	40	25,000	1.0	58,090	
5730 14212105	-PHC12A -105	2	12	105	45	30	32	52	41	50	40	25,000	1.1	61,180	
5730 14213105	-PHC13A -105	2	13	105	46	34	36	52	41	50	40	25,000	1.1	58,090	
5730 14214105	-PHC14A -105	2	14	105	46	34	36	52	41	50	40	25,000	1.1	58,090	
5730 14215105	-PHC15A -105	2	15	105	46	36	38	52	41	50	40	25,000	1.1	58,090	
5730 14216105	-PHC16A -105	2	16	105	46	36	38	52	41	50	40	25,000	1.1	58,090	
5730 14220105	-PHC20A -105	2	20	105	49	40	42	46	41	50	40	25,000	1.1	61,180	
5730 14225135	-PHC25A -135	2	25	135	59	50	52	59	42	60	50	24,000	1.9	60,250	L-6T
5730 75203065	HSK63A -PHC03A -65 -H	1	3	65	19.8	—	24	46	—	27	18	20,500	1.0	67,980	
5730 75204070	-PHC04A -70 -H	1	4	70	25.1	—	25	46	—	29	24	20,500	1.0	61,800	
5730 75206075	-PHC06A -75 -H	1	6	75	30	24	26	46	—	34	29	20,500	1.0	60,560	
5730 75206120	-120 -H	1	6	120	41	24	26	46	—	45	29	20,500	1.5	61,800	
5730 75207075	-PHC07A -75 -H	1	7	75	30	26	28	46	—	34	29	20,500	1.0	60,560	
5730 75207120	-120 -H	1	7	120	41	26	28	46	—	45	29	20,500	1.5	61,800	
5730 75208075	-PHC08A -75 -H	1	8	75	30	26	28	46	—	34	29	20,500	1.0	60,560	
5730 75208120	-120 -H	1	8	120	41	26	28	46	—	45	29	20,500	1.5	61,800	
5730 75209090	-PHC09A -90 -H	1	9	90	44	28	30	52	—	50	40	20,500	1.2	58,710	
5730 75209120	-120 -H	1	9	120	64	28	30	52	—	70	40	20,500	1.4	59,840	
5730 75210090	-PHC10A -90 -H	1	10	90	44	28	30	52	—	50	40	20,500	1.2	58,710	
5730 75210120	-120 -H	1	10	120	64	28	30	52	—	70	40	20,500	1.4	59,840	

商品コード Code	型式 Model	Type	d	L	L_1	D_1	D_2	D_3	L_0	ℓ	ℓ_1	Max. min^{-1}	Kg	—	レンチ(別売) Wrench (Option)
5730 75211090	HSK63A -PHC11A -90 -H	1	11	90	45	30	32	52	—	50	40	20,500	1.2	58,710	
5730 75211120	-120 -H	1	11	120	65	30	32	52	—	70	40	20,500	1.4	59,840	
5730 75212090	-PHC12A -90 -H	1	12	90	45	30	32	52	—	50	40	20,500	1.2	61,800	
5730 75212120	-120 -H	1	12	120	65	30	32	52	—	70	40	20,500	1.4	62,930	
5730 75213090	-PHC13A -90 -H	1	13	90	46	34	36	52	—	50	40	20,500	1.2	58,710	
5730 75213120	-120 -H	1	13	120	66	34	36	52	—	70	40	20,500	1.5	59,840	
5730 75214090	-PHC14A -90 -H	1	14	90	46	34	36	52	—	50	40	20,500	1.2	58,710	L-4T
5730 75214120	-120 -H	1	14	120	66	34	36	52	—	70	40	20,500	1.5	59,840	
5730 75215090	-PHC15A -90 -H	1	15	90	46	36	38	52	—	50	40	20,500	1.2	58,710	
5730 75215120	-120 -H	1	15	120	66	36	38	52	—	70	40	20,500	1.6	59,840	
5730 75216090	-PHC16A -90 -H	1	16	90	46	36	38	52	—	50	40	20,500	1.3	58,710	
5730 75216120	-120 -H	1	16	120	66	36	38	52	—	70	40	20,500	1.6	59,840	
5730 75220090	-PHC20A -90 -H	1	20	90	49	40	42	46	—	50	40	20,500	1.3	61,800	
5730 75220120	-120 -H	1	20	120	69	40	42	46	—	70	40	20,500	1.6	62,930	
5730 75225135	-PHC25A -135 -H	2	25	135	59	50	52	59	42	60	50	20,500	2.3	59,940	
5730 75225150	-150 -H	2	25	150	79	50	52	59	42	80	50	20,500	2.5	62,940	L-6T
5730 75232135	-PHC32A -135 -H	2	32	135	42	60	62	85	42	80	65	20,500	2.9	59,940	
5730 75232150	-150 -H	2	32	150	108	60	62	62	42	80	65	20,500	3.1	62,940	
5730 77206090	HSK100A -PHC06A -90 -H	1	6	90	30	24	26	46	—	34	29	12,500	2.6	71,710	
5730 77206120	-120 -H	1	6	120	41	24	26	46	—	45	29	12,500	2.8	73,220	
5730 77206150	-150 -H	1	6	150	41	24	26	46	—	45	29	12,500	3.2	74,520	
5730 77207090	-PHC07A -90 -H	1	7	90	30	26	28	46	—	34	29	12,500	2.6	71,710	
5730 77207120	-120 -H	1	7	120	41	26	28	46	—	45	29	12,500	2.8	73,220	
5730 77207150	-150 -H	1	7	150	41	26	28	46	—	45	29	12,500	3.2	74,520	
5730 77208090	-PHC08A -90 -H	1	8	90	30	26	28	46	—	34	29	12,500	2.6	71,710	
5730 77208120	-120 -H	1	8	120	41	26	28	46	—	45	29	12,500	2.8	73,220	
5730 77208150	-150 -H	1	8	150	41	26	28	46	—	45	29	12,500	3.2	74,520	
5730 77209105	-PHC09A -105 -H	1	9	105	44	28	30	52	—	50	40	12,500	2.7	71,710	
5730 77209135	-135 -H	1	9	135	64	28	30	52	—	70	40	12,500	3.0	73,220	
5730 77209165	-165 -H	1	9	165	64	28	30	52	—	70	40	12,500	3.5	74,520	
5730 77210105	-PHC10A -105 -H	1	10	105	44	28	30	52	—	50	40	12,500	2.7	71,710	
5730 77210135	-135 -H	1	10	135	64	28	30	52	—	70	40	12,500	3.0	73,220	
5730 77210165	-165 -H	1	10	165	64	28	30	52	—	70	40	12,500	3.5	74,520	
5730 77211105	-PHC11A -105 -H	1	11	105	45	30	32	52	—	50	40	12,500	2.7	72,360	
5730 77211135	-135 -H	1	11	135	65	30	32	52	—	70	40	12,500	3.0	73,650	
5730 77211165	-165 -H	1	11	165	65	30	32	52	—	70	40	12,500	3.5	74,520	
5730 77212105	-PHC12A -105 -H	1	12	105	45	30	32	52	—	50	40	12,500	2.7	75,600	
5730 77212135	-135 -H	1	12	135	65	30	32	52	—	70	40	12,500	3.0	76,890	
5730 77212165	-165 -H	1	12	165	65	30	32	52	—	70	40	12,500	3.5	77,760	
5730 77213105	-PHC13A -105 -H	1	13	105	46	34	36	52	—	50	40	12,500	2.8	72,360	
5730 77213135	-135 -H	1	13	135	66	34	36	52	—	70	40	12,500	3.1	73,650	
5730 77213165	-165 -H	1	13	165	66	34	36	52	—	70	40	12,500	3.5	74,520	
5730 77214105	-PHC14A -105 -H	1	14	105	46	34	36	52	—	50	40	12,500	2.8	72,360	
5730 77214135	-135 -H	1	14	135	66	34	36	52	—	70	40	12,500	3.1	73,650	
5730 77214165	-165 -H	1	14	165	66	34	36	52	—	70	40	12,500	3.5	74,520	
5730 77215105	-PHC15A -105 -H	1	15	105	46	36	38	52	—	50	40	12,500	2.8	72,360	
5730 77215135	-135 -H	1	15	135	66	36	38	52	—	70	40	12,500	3.1	73,650	
5730 77215165	-165 -H	1	15	165	66	36	38	52	—	70	40	12,500	3.6	74,520	
5730 77216105	-PHC16A -105 -H	1	16	105	46	36	38	52	—	50	40	12,500	2.8	72,360	
5730 77216135	-135 -H	1	16	135	66	36	38	52	—	70	40	12,500	3.1	73,650	
5730 77216165	-165 -H	1	16	165	66	36	38	52	—	70	40	12,500	3.6	74,520	
5730 77220105	-PHC20A -105 -H	1	20	105	49	40	42	46	—	50	40	12,500	2.8	76,890	
5730 77220135	-135 -H	1	20	135	69	40	42	46	—	70	40	12,500	3.1	77,760	
5730 77220165	-165 -H	1	20	165	69	40	42	46	—	70	40	12,500	3.5	78,840	
5730 77225120	-PHC25A -120 -H	1	25	120	59	50	52	62	—	64	50	12,500	3.4	73,650	
5730 77225165	-165 -H	1	25	165	79	50	52	62	—	80	50	12,500	4.3	75,600	L-6T
5730 77232135	-PHC32A -135 -H	3	32	135	—	60	62	—	—	80	65	12,500	3.9	74,520	
5730 77232165	-165 -H	3	32	165	—	60	62	—	—	80	65	12,500	4.6	75,600	

HSK63A、HSK100Aには標準でマニュアルクランプ穴が空いています。
HSK63A, HSK100A have manual clamp holes in the shank.

1. 刃物シャンク部が下記公差範囲内の刃物を使用して下さい。
   刃物シャンク径が ø6 未満・・・h6 公差範囲内
   刃物シャンク径が ø6 以上・・・h7 公差範囲内
   新規に刃物を製作される場合は、h6 公差または $^{0}_{-0.01}$ 公差で製作されることをお勧めします。
2. PHC12A、PHC20A にはスリップ防止ピン付コレット装着用の穴が開いています。
3. 許容回転数は機械主軸の剛性および刃具バランスに大きく影響されます。
   ご使用の際は低い回転数から徐々に上げ、適正な回転数でご使用ください。

1. Cutting tool shank must be within tolerances specified below ;
   Shank diameter less than 6mm : Within h6 tolerance
   Shank diameter 6mm and over : Within h7 tolerance
   h6 or 0/-0.01 tolerance is recommended when newly making a cutting tool.
2. PHC12A and PHC20A have pin holes for collet with stopper pin on its body.
3. Permissible speed is greatly affected by the stiffness of the machine spindle and the balance of the cutting tool.
   Gradually increase from a low speed, and use at the proper speed.

PHS コレット PHS Collet P. 127

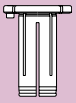

レンチ Hex. wrench P. 119

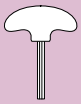

ご注文例 Ordering Example

マニュアルクランプ穴無し (HSK40A, HSK50A)

Without manual clamping hole (HSK40A, HSK50A)

HSK40A - PHC12A - 105

シャンクサイズ Shank size	内径 (d) I.D.	突き出し長さ (L) Projection length

ご注文例 Ordering Example

マニュアルクランプ穴付き (HSK63A、HSK100A)

With manual clamping hole (HSK63A, HSK100A)

HSK63A - PHC12A - 120 - H

シャンクサイズ Shank size	内径 (d) I.D.	突き出し長さ (L) Projection length	マニュアルクランプ穴付 With manual clamping hole

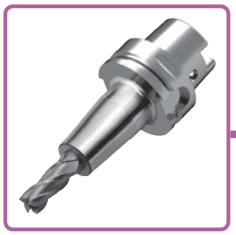

SRD

DIN規格 シュリンカーチャック
Shrink Fit (DIN Standard)

加熱・冷却により刃具を装着する方式で、精度、剛性、把握力に優れています。(DIN規格)

Shrinkage method sets a cutting tool firmly by heating and cooling the chuck. High precision, rigidity and strong chucking. (DIN Type)

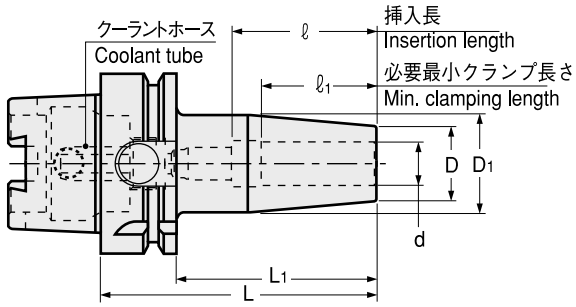

商品コード Code	型式 Model	d	L	L1	D	D1	ℓ1	ℓ	Kg	—
5640 41306080	HSK40A -SRD6A -80	6	80	60	21	27	26	26 ～ 36	0.5	37,800
5640 41306120	-120	6	120	100	21	27	26	26 ～ 36		38,880
5640 41306160	-160	6	160	140	21	27	26	26 ～ 36		39,960
5640 41308080	-SRD8A -80	8	80	60	21	27	26	26 ～ 36	0.5	37,800
5640 41308120	-120	8	120	100	21	27	26	26 ～ 50		38,880
5640 41308160	-160	8	160	140	21	27	26	26 ～ 50		39,960
5640 41310080	-SRD10A -80	10	80	60	24	32	32	32 ～ 42		32,940
5640 41310120	-120	10	120	100	24	32	32	32 ～ 50		34,020
5640 41310160	-160	10	160	140	24	32	32	32 ～ 50		35,100
5640 41312090	-SRD12A -90	12	90	70	24	32	37	37 ～ 47		32,940
5640 41312120	-120	12	120	100	24	32	37	37 ～ 70		34,020
5640 41312160	-160	12	160	140	24	32	37	37 ～ 70		35,100
5640 41314090	-SRD14A -90	14	90	70	27	34	37	37 ～ 47		34,020
5640 41314120	-120	14	120	100	27	34	37	37 ～ 70	0.8	35,100
5640 41314160	-160	14	160	140	27	34	37	37 ～ 70		36,180
5640 41316090	-SRD16A -90	16	90	70	27	34	40	40 ～ 50		34,020
5640 41316120	-120	16	120	100	27	34	40	40 ～ 70		35,100
5640 41316160	-160	16	160	140	27	34	40	40 ～ 70		36,180
5640 75306080	HSK63A -SRD6A -80 -H	6	80	54	21	27	26	26 ～ 36	0.9	42,120
5640 75306120	-120 -H	6	120	94	21	27	26	26 ～ 36	1.1	43,200
5640 75306160	-160 -H	6	160	134	21	27	26	26 ～ 36	1.2	44,280
5640 75308080	-SRD8A -80 -H	8	80	54	21	27	26	26 ～ 36	0.9	42,120
5640 75308120	-120 -H	8	120	94	21	27	26	26 ～ 50	1.1	43,200
5640 75308160	-160 -H	8	160	134	21	27	26	26 ～ 50	1.2	44,280
5640 75310085	-SRD10A -85 -H	10	85	59	24	32	32	32 ～ 42	1.0	38,880
5640 75310120	-120 -H	10	120	94	24	32	32	32 ～ 50	1.2	39,960
5640 75310160	-160 -H	10	160	134	24	32	32	32 ～ 50	1.4	41,040
5640 75312090	-SRD12A -90 -H	12	90	64	24	32	37	37 ～ 47	1.0	38,880
5640 75312120	-120 -H	12	120	94	24	32	37	37 ～ 70	1.1	39,960
5640 75312160	-160 -H	12	160	134	24	32	37	37 ～ 70	1.4	41,040
5640 75314090	-SRD14A -90 -H	14	90	64	27	34	37	37 ～ 47	1.0	39,960
5640 75314120	-120 -H	14	120	94	27	34	37	37 ～ 70	1.2	41,040
5640 75314160	-160 -H	14	160	134	27	34	37	37 ～ 70	1.5	42,120
5640 75316095	-SRD16A -95 -H	16	95	69	27	34	40	40 ～ 50	1.0	39,960
5640 75316120	-120 -H	16	120	94	27	34	40	40 ～ 70	1.2	41,040
5640 75316160	-160 -H	16	160	134	27	34	40	40 ～ 80	1.2	42,120
5640 75318095	-SRD18A -95 -H	18	95	69	33	42	40	40 ～ 50	1.2	41,040
5640 75318120	-120 -H	18	120	94	33	42	40	40 ～ 70	1.4	42,120
5640 75318160	-160 -H	18	160	134	33	42	40	40 ～ 80	1.8	43,200
5640 75320100	-SRD20A -100 -H	20	100	74	33	42	42	42 ～ 52	1.2	41,040
5640 75320160	-160 -H	20	160	134	33	42	42	42 ～ 91	1.7	43,200
5640 75325115	-SRD25A -115 -H	25	115	89	44	53	48	48 ～ 62	1.8	43,200
5640 75325160	-160 -H	25	160	134	44	53	48	48 ～ 97	2.4	45,360
5640 75332120	-SRD32A -120 -H	32	120	94	44	53	52	52 ～ 62	1.7	44,280
5640 75332160	-160 -H	32	160	134	44	53	52	52 ～ 97	2.2	46,440

特殊品もご用命ください。

Specials on request

商品コード Code	型式 Model	d	L	L1	D	D1	ℓ1	ℓ	Kg	—
5640 77306085	**HSK100A -SRD6A -85 -H**	6	85	56	21	27	26	26 ～ 36	2.3	43,200
5640 77306120	**-120 -H**	6	120	91	21	27	26	26 ～ 36	0.3	44,280
5640 77306160	**-160 -H**	6	160	131	21	27	26	26 ～ 36	2.6	45,360
5640 77308085	**-SRD8A -85 -H**	8	85	56	21	27	26	26 ～ 36	2.3	43,200
5640 77308120	**-120 -H**	8	120	91	21	27	26	26 ～ 50	2.4	44,280
5640 77308160	**-160 -H**	8	160	131	21	27	26	26 ～ 50	2.6	45,360
5640 77310090	**-SRD10A -90 -H**	10	90	61	24	32	32	32 ～ 42	2.4	44,280
5640 77310120	**-120 -H**	10	120	91	24	32	32	32 ～ 50	2.5	45,360
5640 77310160	**-160 -H**	10	160	131	24	32	32	32 ～ 50	2.8	46,440
5640 77312095	**-SRD12A -95 -H**	12	95	66	24	32	37	37 ～ 47	2.4	44,280
5640 77312120	**-120 -H**	12	120	91	24	32	37	37 ～ 65	2.5	45,360
5640 77312160	**-160 -H**	12	160	131	24	32	37	37 ～ 70	2.7	46,440
5640 77314095	**-SRD14A -95 -H**	14	95	66	27	34	37	37 ～ 47	2.4	45,360
5640 77314120	**-120 -H**	14	120	91	27	34	37	37 ～ 65		46,440
5640 77314160	**-160 -H**	14	160	131	27	34	37	37 ～ 70	2.8	47,520
5640 77316100	**-SRD16A -100 -H**	16	100	71	27	34	40	40 ～ 50	2.4	45,360
5640 77316160	**-160 -H**	16	160	131	27	34	40	40 ～ 80	2.8	47,520
5640 77318100	**-SRD18A -100 -H**	18	100	71	33	42	40	40 ～ 50	2.6	45,360
5640 77318160	**-160 -H**	18	160	131	33	42	40	40 ～ 80		47,520
5640 77320105	**-SRD20A -105 -H**	20	105	76	33	42	42	42 ～ 52	2.6	45,360
5640 77320160	**-160 -H**	20	160	131	33	42	42	42 ～ 91	3.1	47,520
5640 77325115	**-SRD25A -115 -H**	25	115	86	44	53	48	48 ～ 58	3.1	47,520
5640 77325160	**-160 -H**	25	160	131	44	53	48	48 ～ 93	3.8	49,680
5640 77332120	**-SRD32A -120 -H**	32	120	91	44	53	52	52 ～ 62	3.1	49,680
5640 77332160	**-160 -H**	32	160	131	44	53	52	52 ～ 93	3.5	51,840

HSK63A、HSK100Aには標準でマニュアルクランプ穴が空いています。
HSK63A, HSK100A have manual clamp holes in the shank.

1. 超硬シャンク（h6 公差）刃具をご使用下さい。
1. Always use carbide shank tools with h6 tolerance.

加熱装置対応表 Heating device chart

加熱装置 heating device	ホルダ holder	
	SRD ø6 ～ 8	SRD ø10 ～ 32
ISG3430	○	○
SRK-HA1,HB2	×	○

ご注文例 Ordering Example

マニュアルクランプ穴無し (HSK40A, HSK50A)

Without manual clamping hole (HSK40A, HSK50A)

HSK40A - SRD10A - 120

シャンクサイズ Shank size	内径 (d) I.D.	突き出し長さ (L) Projection length

ご注文例 Ordering Example

マニュアルクランプ穴付き (HSK63A、HSK100A)

With manual clamping hole (HSK63A, HSK100A)

HSK63A - SRD10A - 120 - H

シャンクサイズ Shank size	内径 (d) I.D.	突き出し長さ (L) Projection length	マニュアルクランプ穴付 With manual clamping hole



SRS

スリムタイプ シュリンカーチャック
Shrink Fit (Slim Type)

加熱・冷却により刃具を装着する方式で、精度、把握力に優れています。(スリムタイプ)

Shrinkage method sets a cutting tool firmly by heating and cooling the chuck. High precision and strong chucking. (Slim Type)

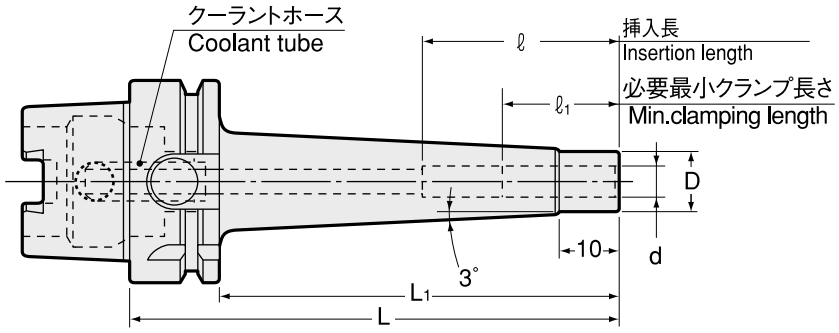

商品コード Code	型式 Model	d	L	L1	D	ℓ1	ℓ	kg	—
5640 31306090	HSK40A -SRS6A -90	6	90	70	9	26	26 ～ 36	0.5	36,720
5640 31306120	-120	6	120	100	9	26	26 ～ 36	0.5	37,800
5640 31308090	-SRS8A -90	8	90	70	11	26	26 ～ 50	0.5	36,720
5640 31308120	-120	8	120	100	11	26	26 ～ 50	0.5	37,800
5640 31310090	-SRS10A -90	10	90	70	13	32	32 ～ 50	0.5	32,400
5640 31310120	-120	10	120	100	13	32	32 ～ 50	0.5	34,020
5640 31312090	-SRS12A -90	12	90	70	15	37	37 ～ 70	0.5	32,400
5640 31312120	-120	12	120	100	15	37	37 ～ 70	0.6	34,020
5640 31316090	-SRS16A -90	16	90	70	20	40	40 ～ 70	0.6	34,560
5640 31316120	-120	16	120	100	20	40	40 ～ 80	0.6	35,640
5640 31406090	HSK50A -SRS6A -90	6	90	64	9	26	26 ～ 36	0.6	38,340
5640 31406120	-120	6	120	94	9	26	26 ～ 36	0.6	39,960
5640 31408090	-SRS8A -90	8	90	64	11	26	26 ～ 50	0.6	42,120
5640 31408120	-120	8	120	94	11	26	26 ～ 50	0.6	43,740
5640 31410090	-SRS10A -90	10	90	64	13	32	32 ～ 50	0.7	34,560
5640 31410120	-120	10	120	94	13	32	32 ～ 50	0.7	36,180
5640 31412090	-SRS12A -90	12	90	64	15	37	37 ～ 65	0.7	34,560
5640 31412120	-120	12	120	94	15	37	37 ～ 70	0.8	36,180
5640 31416105	-SRS16A -105	16	105	79	20	40	40 ～ 80	0.8	35,640
5640 31416135	-135	16	135	109	20	40	40 ～ 80	0.9	37,260
5640 31420105	-SRS20A -105	20	105	79	26	42	42 ～ 80	0.9	35,640
5640 31420135	-135	20	135	109	26	42	42 ～ 100	1.0	37,260
5640 75106105	HSK63A -SRS6A -105 -H	6	105	79	9	26	26 ～ 36	0.7	43,740
5640 75106135	-135 -H	6	135	109	9	26	26 ～ 36	0.7	44,280
5640 75106165	-165 -H	6	165	139	9	26	26 ～ 36	0.7	48,060
5640 75108105	-SRS8A -105 -H	8	105	79	11	26	26 ～ 50	0.8	43,740
5640 75108135	-135 -H	8	135	109	11	26	26 ～ 50	0.8	44,820
5640 75108165	-165 -H	8	165	139	11	26	26 ～ 50	0.8	48,060
5640 75110105	-SRS10A -105 -H	10	105	79	13	32	32 ～ 50	0.9	38,880
5640 75110135	-135 -H	10	135	109	13	32	32 ～ 50	1.0	40,500
5640 75110165	-165 -H	10	165	139	13	32	32 ～ 50	1.1	43,740
5640 75112105	-SRS12A -105 -H	12	105	79	15	37	37 ～ 70	1.0	38,880
5640 75112135	-135 -H	12	135	109	15	37	37 ～ 70	1.0	40,500
5640 75112165	-165 -H	12	165	139	15	37	37 ～ 70	1.1	43,740
5640 75116105	-SRS16A -105 -H	16	105	79	20	40	40 ～ 75	1.2	39,960
5640 75116135	-135 -H	16	135	109	20	40	40 ～ 80	1.3	41,580
5640 75116165	-165 -H	16	165	139	20	40	40 ～ 80	1.5	44,820
5640 75120105	-SRS20A -105 -H	20	105	79	26	42	42 ～ 75	1.1	39,960
5640 75120135	-135 -H	20	135	109	26	42	42 ～ 100	1.2	41,580
5640 75120165	-165 -H	20	165	139	26	42	42 ～ 100	1.3	44,820

商品コード Code	型式 Model	d	L	L1	D	ℓ1	ℓ	kg	–
5640 77106105	HSK100A -SRS6A -105 -H	6	105	71	9	26	26 ～ 36	2.2	45,900
5640 77106135	-135 -H	6	135	101	9	26	26 ～ 36	2.2	46,980
5640 77106165	-165 -H	6	165	131	9	26	26 ～ 36	2.2	49,140
5640 77108105	-SRS8A -105 -H	8	105	71	11	26	26 ～ 50	2.3	45,900
5640 77108135	-135 -H	8	135	101	11	26	26 ～ 50	2.3	46,980
5640 77108165	-165 -H	8	165	131	11	26	26 ～ 50	2.3	49,140
5640 77110105	-SRS10A -105 -H	10	105	71	13	32	32 ～ 50	2.4	45,360
5640 77110135	-135 -H	10	135	101	13	32	32 ～ 50	2.4	47,520
5640 77110165	-165 -H	10	165	131	13	32	32 ～ 50	2.6	49,680
5640 77110195	-195 -H	10	195	161	13	32	32 ～ 50	2.6	51,840
5640 77112105	-SRS12A -105 -H	12	105	71	15	37	37 ～ 70	2.4	45,360
5640 77112135	-135 -H	12	135	101	15	37	37 ～ 70	2.5	47,520
5640 77112165	-165 -H	12	165	131	15	37	37 ～ 70	2.6	49,680
5640 77112195	-195 -H	12	195	161	15	37	37 ～ 70	2.7	51,840
5640 77116105	-SRS16A -105 -H	16	105	71	20	40	40 ～ 70	2.5	46,440
5640 77116135	-135 -H	16	135	101	20	40	40 ～ 80	2.6	48,600
5640 77116165	-165 -H	16	165	131	20	40	40 ～ 80	2.8	50,760
5640 77116195	-195 -H	16	195	161	20	40	40 ～ 80	2.9	52,920
5640 77120105	-SRS20A -105 -H	20	105	71	26	42	42 ～ 70	2.6	46,440
5640 77120135	-135 -H	20	135	101	26	42	42 ～ 100	2.7	48,600
5640 77120165	-165 -H	20	165	131	26	42	42 ～ 100	2.8	50,760
5640 77120195	-195 -H	20	195	161	26	42	42 ～ 100	2.9	52,920

HSK63A、HSK100Aには標準でマニュアルクランプ穴が空いています。
HSK63A, HSK100A have manual clamp holes in the shank.

1. 超硬シャンク（h6 公差）刃具をご使用下さい。
1. Always use carbide shank tools with h6 tolerance.

加熱装置対応表
Heating device chart

加熱装置 heating device	ホルダ holder	
	SRS ø6 ～ 8	SRS ø10 ～ 20
ISG3430	○	○
SRK-HA1,HB2	×	○

ご注文例 Ordering Example

マニュアルクランプ穴無し (HSK40A, HSK50A)

Without manual clamping hole (HSK40A, HSK50A)

HSK40A - SRS12A - 90

- HSK40A: シャンクサイズ Shank size
- SRS12A: 内径 (d) I.D.
- 90: 突き出し長さ (L) Projection length

ご注文例 Ordering Example

マニュアルクランプ穴付き (HSK63A、HSK100A)

With manual clamping hole (HSK63A, HSK100A)

HSK63A - SRS12A - 105 - H

- HSK63A: シャンクサイズ Shank size
- SRS12A: 内径 (d) I.D.
- 105: 突き出し長さ (L) Projection length
- H: マニュアルクランプ穴付 With manual clamping hole



SRK

ヘビータイプ シュリンカーチャック
Shrink Fit (Heavy Type)

加熱・冷却により刃具を装着する方式で、精度、剛性、把握力に優れています。(ヘビータイプ)

Shrinkage method sets a cutting tool firmly by heating and cooling the chuck. High precision, rigidity and strong chucking. (Heavy Type)

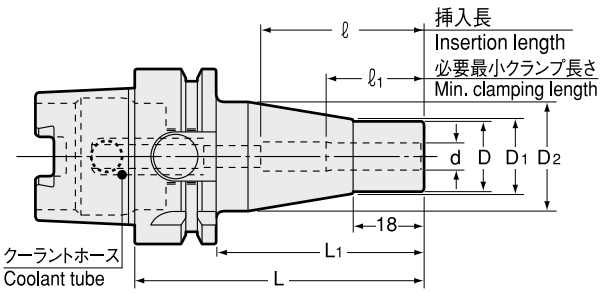

商品コード Code	型式 Model	d	L	L1	D	D1	D2	ℓ1	ℓ	kg	¥
5640 13106080	HSK40A -SRK6A -80	6	80	60	16	17	30	26	26 ～ 36	0.4	37,800
5640 13108080	-SRK8A -80	8	80	60	19	20	32	26	26 ～ 50	0.4	37,800
5640 13010080	-SRK10A -80	10	80	60	24	25	34	32	32 ～ 50	0.6	32,940
5640 13012090	-SRK12A -90	12	90	70	28	29	34	37	37 ～ 70	0.6	32,940
5640 13016090	-SRK16A -90	16	90	70	32	33	34	40	40 ～ 70	0.7	34,020
5640 14106080	HSK50A -SRK6A -80	6	80	54	16	17	30	26	26 ～ 36	0.7	39,960
5640 14108080	-SRK8A -80	8	80	54	19	20	32	26	26 ～ 50	0.7	39,960
5640 14010085	-SRK10A -85	10	85	59	24	25	34	32	32 ～ 50	0.8	34,560
5640 14012090	-SRK12A -90	12	90	64	28	29	34	37	37 ～ 65	0.8	34,560
5640 14016095	-SRK16A -95	16	95	69	32	33	34	40	40 ～ 70	0.8	35,640
5640 14020100	-SRK20A -100	20	100	74	36	37	42	42	42 ～ 75	1.0	36,720
5640 75006080	HSK63A -SRK6A -80 -H	6	80	54	16	17	30	26	26 ～ 36	0.9	42,120
5640 75008080	-SRK8A -80 -H	8	80	54	19	20	32	26	26 ～ 50	0.9	42,120
5640 75010085	-SRK10A -85 -H	10	85	59	24	25	34	32	32 ～ 50	1.0	38,340
5640 75012090	-SRK12A -90 -H	12	90	64	28	29	34	37	37 ～ 63	1.0	38,880
5640 75016095	-SRK16A -95 -H	16	95	69	32	33	34	40	40 ～ 65	1.1	39,960
5640 75020100	-SRK20A -100 -H	20	100	74	36	37	42	42	42 ～ 72	1.3	41,040
5640 75025115	-SRK25A -115 -H	25	115	89	46	47	53	48	48 ～ 89	1.8	43,200
5640 77006085	HSK100A -SRK6A -85 -H	6	85	56	16	17	30	26	26 ～ 36	1.2	43,200
5640 77008085	-SRK8A -85 -H	8	85	56	19	20	32	26	26 ～ 50	1.2	43,200
5640 77010090	-SRK10A -90 -H	10	90	61	24	25	34	32	32 ～ 50	1.3	44,280
5640 77012095	-SRK12A -95 -H	12	95	66	28	29	34	37	37 ～ 62	1.3	44,280
5640 77016100	-SRK16A -100 -H	16	100	71	32	33	34	40	40 ～ 65	1.4	45,360
5640 77020105	-SRK20A -105 -H	20	105	76	36	37	42	42	42 ～ 70	1.7	45,360
5640 77025115	-SRK25A -115 -H	25	115	86	46	47	53	48	48 ～ 80	2.2	47,520
5640 77032120	-SRK32A -120 -H	32	120	91	56	57	70	51	51 ～ 85	3.0	49,680

HSK63A、HSK100Aには標準でマニュアルクランプ穴が空いています。
HSK63A, HSK100A have manual clamp holes in the shank.

1. 超硬シャンク (h6 公差) 刃具をご使用下さい。
1. Always use carbide shank tools with h6 tolerance.

加熱装置対応表
Heating device chart

加熱装置 heating device	ホルダ holder	
	SRK ø6 ～ 8	SRK ø10 ～ 32
ISG3430 *	○	○
SRK-HA1,HB2	×	○

＊ISG3430 をご使用の場合、ø32 の加熱には専用コイル ISG3200-3.1 が必要となります。
＊ISG3200-3.1 coil is necessary in case of heating ø32 chucks with ISG3430.

ご注文例 Ordering Example

マニュアルクランプ穴無し (HSK40A, HSK50A)

Without manual clamping hole (HSK40A, HSK50A)

HSK40A - SRK6A - 80

- HSK40A: シャンクサイズ / Shank size
- SRK6A: 内径 (d) / I.D.
- 80: 突き出し長さ (L) / Projection length

ご注文例 Ordering Example

マニュアルクランプ穴付き (HSK63A、HSK100A)

With manual clamping hole (HSK63A, HSK100A)

HSK63A - SRK6A - 80 - H

- HSK63A: シャンクサイズ / Shank size
- SRK6A: 内径 (d) / I.D.
- 80: 突き出し長さ (L) / Projection length
- H: マニュアルクランプ穴付 / With manual clamping hole



SMH シンクロフィットII SYNCHROFIT II

NT独自の弾性体構造によりタップ加工時の負荷を軽減し刃物の寿命が向上！
NT TOOL's unique elastic design reduces tapping stress and improves cutting tool life.

Type1

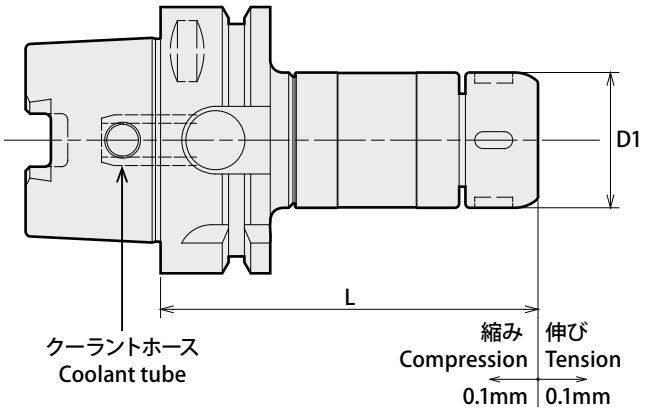

Type2

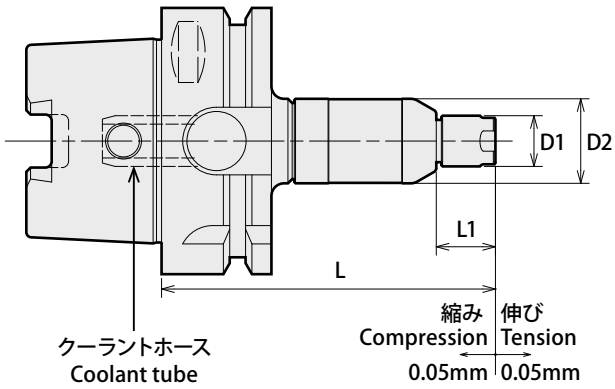

商品コード Code	型式 Model	Type	L	L1	D1	D2	kg	—
5810 13016085	**HSK40A -SMH16 - 85**	1	85	—	32	—	0.5	34,290
5810 75008080	**HSK63A -SMH 8 - 80**	2	80	14	12	20	0.8	51,500
5810 75016090	**-SMH16 - 90**	1	90	—	32	—	0.9	34,290
5810 75016120	**-120**	1	120	—	32	—	1.1	45,730
5810 75032108	**-SMH32 -108**	1	108	—	50	—	1.5	42,840

HSK63Aには標準でマニュアルクランプ穴が空いています。
HSK63A have manual clamp holes in the shank.

1. コレット、スパナは別途ご注文ください。
2. 対応タップサイズはタップコレットディメンションを参照ください。
3. シンクロ機能搭載の機械でご使用ください。

1. Collet and spanner are sold separately.
2. For the corresponding tap size, refer to the tap collet dimension page.
3. Please use with a machine with synchronous function.

ご注文例 Ordering Example

HSK63A - SMH8 - 80

HSK63A：シャンクサイズ Shank size
SMH8：ホルダサイズ Holder size
80：突き出し長さ(L) Projection length

アクセサリ対応表 Accessories

ホルダサイズ Holder Size	コレット Collet		キャップ Nut		スパナ Spanner		トルクレンチ用スパナヘッド Spanner head for torque wrwnch	
	ER8 : P. 135 ER16,32 : P. 136						P. 554	
	型式 Model	タップサイズ Tap Size	商品コード Code	型式 Model	商品コード Code	型式 Model	商品コード Code	型式 Model
SMH8	ER8	M1~M3.5 U no.0 ~ U no.6	2451 00000807	**ERP-8T**	0803 00000007	**S-8E**	3150 00001110	**SH-11-10**
SMH16	ER16GH	M3~M12 U no.5~U1/2 PT1/16 · PT1/8	2451 00001607	**ERP-16T**	2454 00000032	**FKT-32L**	3150 00003415	**SH-34-15**
SMH32	ER32GH	M10~M20 U3/8~U13/16 PT1/16~PT3/8	2451 00003207	**ERP-32T**	2454 00000050	**FKT-50L**	3150 00005219	**SH-52-19**

スパナヘッドに対応するトルクレンチはP.554を参照ください。
Refer to P.554 for torque wrenches compatible with spanner heads.

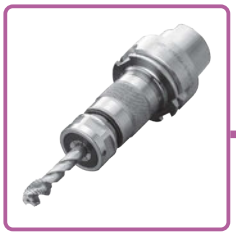

STM

高さ調整式 シンクロ用タップホルダ
Synchronous Tap Holder With Easy Tool Length Adjustment

ガイドリングを手で回すだけで突き出し長さを手軽に調整！

Simple length adjustment - all you have to do is turn the guide ring!

Type1

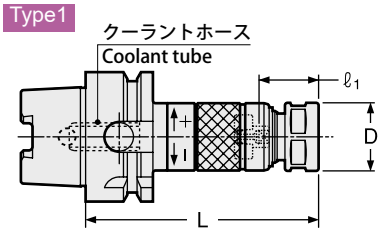

Type2

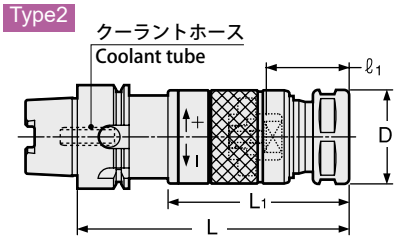

Type3

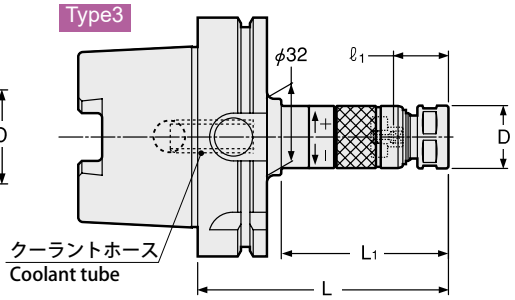

⚠ タップサイズの数値は、J型（旧 JIS）規格に基づきます。
Tap sizes are based on old JIS standard.

（注）STM8 のキャップ外径寸法はø19.0 です。
（NOTE）Nut O.D. of STM8 is 19mm.

商品コード Code	型式 Model	Type	タップサイズ Tap Size	L	L1	D	キャップ Nut	kg	—	コレット Collet	プリセットドライバ Preset Driver	スパナ Spanner
5610 13000075	HSK40A -STM8 -75*	1	J型タップ(Old JIS Taps) M4~8, U No8~5/16 OSGシンクロタップ (OSG Synchro Taps) M4~6	75	—	21	KDP-1414	0.3	39,200	FDC-07	STS-8	市販品二面巾 17mm Flat 17mm width
5610 13000090	-90	1		90	—	21	KDP-1414	0.3	39,310			
5610 13000005	-105	1		105	—	21	KDP-1414	0.4	39,420			
5610 13000020	-120	1		120	—	21	KDP-1414	0.4	39,420			
5610 13100075	-STM12 -75*	1	J型タップ(Old JIS Taps) M4~12, U No8~7/16 PT1/8 OSGシンクロタップ (OSG Synchro Taps) M4~10	75	—	26	HTP-09	0.4	39,200	FSC-09	STS-12	S-1L
5610 13100090	-90	1		90	—	26	HTP-09	0.4	39,310			
5610 13100005	-105	1		105	—	26	HTP-09	0.5	39,420			
5610 13100020	-120	1		120	—	26	HTP-09	0.5	39,420			
5610 13300005	-STM18 -105	2	J型タップ(Old JIS Taps) M14~18, U1/2~3/4 PT1/4~3/8 OSGシンクロタップ (OSG Synchro Taps) M12~14	105	70	36	HTP-16	0.6	40,280	FSC-16	STS-18	S-4L
5610 13300020	-120	2		120	85	36	HTP-16	0.7	40,390			
5610 13300035	-135	2		135	100	36	HTP-16	0.8	40,500			
5610 13300050	-150	2		150	115	36	HTP-16	0.9	40,500			
5610 14000075	HSK50A -STM8 -75*	1	J型タップ(Old JIS Taps) M4~8, U No8~5/16 OSGシンクロタップ (OSG Synchro Taps) M4~6	75	—	21	KDP-1414	0.5	39,310	FDC-07	STS-8	市販品二面巾 17mm Flat 17mm width
5610 14000090	-90	1		90	—	21	KDP-1414	0.6	39,420			
5610 14000005	-105	1		105	—	21	KDP-1414	0.6	39,520			
5610 14000020	-120	1		120	—	21	KDP-1414	0.6	39,630			
5610 14100090	-STM12 -90	1	J型タップ(Old JIS Taps) M4~12 U No8~7/16 PT1/8 OSGシンクロタップ (OSG Synchro Taps) M4~10	90	—	26	HTP-09	0.6	39,420	FSC-09	STS-12	S-1L
5610 14100005	-105	1		105	—	26	HTP-09	0.7	39,520			
5610 14100020	-120	1		120	—	26	HTP-09	0.7	39,630			
5610 14300005	-STM18 -105	1	J型タップ(Old JIS Taps) M14~18, U1/2~3/4 PT1/4~3/8 OSGシンクロタップ (OSG Synchro Taps) M12~14	105	—	36	HTP-16	0.8	40,500	FSC-16	STS-18	S-4L
5610 14300020	-120	1		120	—	36	HTP-16	0.9	40,500			
5610 14300035	-135	1		135	—	36	HTP-16	1.0	40,600			
5610 14300050	-150	1		150	—	36	HTP-16	1.1	40,710			
5610 75000075	HSK63A -STM8 -75 -H*	1	J型タップ(Old JIS Taps) M4~8, U No8~5/16 OSGシンクロタップ (OSG Synchro Taps) M4~6	75	—	21	KDP-1414	0.7	39,520	FDC-07	STS-8	市販品二面巾 17mm Flat 17mm width
5610 75000090	-90 -H	1		90	—	21	KDP-1414	0.8	39,740			
5610 75000005	-105 -H	1		105	—	21	KDP-1414	0.8	39,850			
5610 75000020	-120 -H	1		120	—	21	KDP-1414	0.8	39,960			
5610 75000035	-135 -H	1		135	—	21	KDP-1414	0.9	40,500			
5610 75000050	-150 -H	1		150	—	21	KDP-1414	0.9	40,600			
5610 75100090	-STM12 -90 -H	1	J型タップ(Old JIS Taps) M4~12, U No8~7/16 PT1/8 OSGシンクロタップ (OSG Synchro Taps) M4~10	90	—	26	HTP-09	0.9	39,740	FSC-09	STS-12	S-1L
5610 75100005	-105 -H	1		105	—	26	HTP-09	0.9	39,850			
5610 75100020	-120 -H	1		120	—	26	HTP-09	1.0	39,960			
5610 75100035	-135 -H	1		135	—	26	HTP-09	1.0	40,500			
5610 75100050	-150 -H	1		150	—	26	HTP-09	1.1	40,710			
5610 75100080	-180 -H	1		180	—	26	HTP-09	1.2	40,820			
5610 75300005	-STM18 -105 -H	1	J型タップ(Old JIS Taps) M14~18, U1/2~3/4 PT1/4~3/8 OSGシンクロタップ (OSG Synchro Taps) M12~14	105	—	36	HTP-16	1.1	40,820	FSC-16	STS-18	S-4L
5610 75300020	-120 -H	1		120	—	36	HTP-16	1.2	40,930			
5610 75300035	-135 -H	1		135	—	36	HTP-16	1.3	41,040			
5610 75300050	-150 -H	1		150	—	36	HTP-16	1.4	41,140			
5610 75300080	-180 -H	1		180	—	36	HTP-16	1.6	41,360			
5610 75400020	-STM30 -120 -H	1	J型タップ(Old JIS Taps) M20~30, U7/8~1-1/8 PT1/2~3/4 OSGシンクロタップ (OSG Synchro Taps) M16~27	120	—	46	HTP-22	1.4	46,220	FSC-22	STS-30	S-5L
5610 75400035	-135 -H	1		135	—	46	HTP-22	1.5	46,330			
5610 75400050	-150 -H	1		150	—	46	HTP-22	1.7	46,540			
5610 75400080	-180 -H	1		180	—	46	HTP-22	2.1	46,760			
5610 77000090	HSK100A -STM8 -90 -H*	3	J型タップ(Old JIS Taps) M4~8, U No8~5/16 OSGシンクロタップ (OSG Synchro Taps) M4~6	90	53	21	KDP-1414	2.2	45,460	FDC-07	STS-8	市販品二面巾 17mm Flat 17mm width
5610 77000005	-105 -H	3		105	68	21	KDP-1414		45,790			
5610 77000020	-120 -H	3		120	83	21	KDP-1414	2.2	46,110			
5610 77000035	-135 -H	3		135	98	21	KDP-1414		46,440			
5610 77000050	-150 -H	3		150	113	21	KDP-1414		46,760			
5610 77000065	-165 -H	3		165	128	21	KDP-1414		47,410			
5610 77100090	-STM12 -90 -H*	3	J型タップ(Old JIS Taps) M4~12, U No8~7/16 PT1/8 OSGシンクロタップ (OSG Synchro Taps) M4~10	90	53	26	HTP-09	2.2	45,460	FSC-09	STS-12	S-1L
5610 77100005	-105 -H	3		105	68	26	HTP-09	2.3	45,790			
5610 77100020	-120 -H	3		120	83	26	HTP-09	2.3	46,110			
5610 77100035	-135 -H	3		135	98	26	HTP-09		46,440			
5610 77100050	-150 -H	3		150	113	26	HTP-09	2.4	46,760			
5610 77100080	-180 -H	3		180	143	26	HTP-09	2.5	47,410			

商品コード Code	型式 Model	Type	タップサイズ Tap Size	L	L1	D	キャップ Nut	kg	—	コレット Collet	プリセットドライバ Preset Driver	スパナ Spanner
5610 77300005	HSK100A -STM18 -105 -H	1	J型タップ(Old JIS Taps)	105	—	36	HTP-16	2.4	46,760			
5610 77300020	-120 -H	1	M14~18, 1/2~3/4 PT1/4~3/8	120	—	36	HTP-16	2.5	47,080			
5610 77300035	-135 -H	1	OSGシンクロタップ	135	—	36	HTP-16	2.6	47,410	FSC-16	STS-18	S-4L
5610 77300050	-150 -H	1	(OSG Synchro Taps)	150	—	36	HTP-16	2.7	47,620			
5610 77300080	-180 -H	1	M12~14	180	—	36	HTP-16	2.9	48,270			
5610 77400020	-STM30 -120 -H	1	J型タップ(Old JIS Taps)	120	—	46	HTP-22	2.7	52,380			
5610 77400035	-135 -H	1	M20~30, U7/8~1-1/8 PT1/2~3/4	135	—	46	HTP-22	2.9	52,700			
5610 77400050	-150 -H	1	OSGシンクロタップ	150	—	46	HTP-22		53,020	FSC-22	STS-30	S-5L
5610 77400080	-180 -H	1	(OSG Synchro Taps)	180	—	46	HTP-22	3.4	53,670			
5610 77400010	-210 -H	1	M16~27	210	—	46	HTP-22	3.8	54,210			

HSK63A、HSK100Aには標準でマニュアルクランプ穴が空いています。
HSK63A, HSK100A have manual clamp holes in the shank.

1. コレット、スパナ、プリセットドライバは別途ご注文下さい。
2. ℓ 1 寸法は下記表を参照下さい。＊のサイズについては、ℓ 1 寸法表の＊欄を参照下さい。
3. M4 未満のタップサイズについては STM8 サイズにて加工していただくことが可能です。使用するコレットは以下の通りです。
   M1 ~ M2.6 使用コレット FDC-03007- ※※　M3 ~ M3.5 使用コレット FDC-04007- ※※
   なお上記の使用方法ではタップ四角部を使用したドライブ機能はありません。

1. Collet, spanner and preset driver are sold separatey.
2. Please see below for ℓ1 dimension. For models with ＊ , please see ℓ1 （＊） row in the below chart.
3. Tap holes smaller than M4 can be made by STM8. Collets to be used are as follows.
   M1-M2.6: FDC-03007- ※※　M3-M3.5: FDC-04007- ※※
   Tap drive will not be used for the above usages.

ご注文例 Ordering Example

マニュアルクランプ穴無し (HSK40A, HSK50A)

Without manual clamping hole (HSK40A, HSK50A)

HSK40A - STM12 - 90

シャンクサイズ Shank size	ホルダサイズ Holder size	突き出し長さ (L) Projection length

ご注文例 Ordering Example

マニュアルクランプ穴付き (HSK63A、HSK100A)

With manual clamping hole (HSK63A, HSK100A)

HSK63A - STM12 - 90 - H

シャンクサイズ Shank size	ホルダサイズ Holder size	突き出し長さ (L) Projection length	マニュアルクランプ穴付 With manual clamping hole

STM ℓ1寸法　ℓ1 Dimension for STM

	J型タップ Old JIS Taps					OSG高速シンクロタップ OSG Synchro Taps			YAMAWA Xシリーズ YAMAWA X Series		
	タップサイズ Tap sizes			ℓ1	ℓ1(＊)	タップサイズ Tap sizes	ℓ1	ℓ1(＊)	タップサイズ Tap sizes	ℓ1	ℓ1(＊)
センタースルーしない場合 Without center through coolant	M 4 ~ 6	U No.8 ~ 1/4	—	21 ~ 35	21 ~ 26	M 4 ~ 6	21 ~ 35	21 ~ 26	M6, M8	23 ~ 37	23 ~ 28
	M 7 ~ 12	U 5/16 ~ U7/16	PT1/8	23 ~ 37	23 ~ 28	M 8 ~ 10	23 ~ 37	23 ~ 28	M10, M12	28 ~ 42	—
	M13 ~ 15	U 1/2 ~ 5/8	PT1/4	28 ~ 42	—	M12 ~ 14	28 ~ 42	—	—	—	—
	M16 ~ 17	—	—	32 ~ 46	—	M16 ~ 27	33 ~ 47	—	—	—	—
	M18 ~ 27	U 3/4 ~ U1	PT3/8 ~ 5/8	33 ~ 47	—	—	—	—	—	—	—
	M30	U1 ~ 1/8	PT3/4	38 ~ 52	—	—	—	—	—	—	—
STM8 センタースルー使用時 With center through coolant	M4 ~ 6	U No.8 ~ 1/4	—	25 ~ 35	25 ~ 26	M4 ~ 6	25 ~ 35	25 ~ 26	M6	26 ~ 37	26 ~ 28
	M7 ~ 8	U5/16	—	26 ~ 37	26 ~ 28	—	—	—	—	—	—
STM12 ~ STM30 センタースルー使用時 With center through coolant	M 4 ~ 6	U No.8 ~ 1/4	—	24 ~ 35	24 ~ 26	M 4 ~ 6	24 ~ 35	24 ~ 26	M6	25 ~ 37	25 ~ 28
	M 7 ~ 10	U 5/16 ~ 3/8	—	25 ~ 37	25 ~ 28	M 8 ~ 10	26 ~ 37	26 ~ 28	M8	26 ~ 37	26 ~ 28
	M11 ~ 12	U 7/16	PT 1/8	26 ~ 37	26 ~ 28	M12	33 ~ 42	—	M10	33 ~ 42	—
	—	U1/2	—	32 ~ 42	—	M14	34 ~ 42	—	M12	34 ~ 42	—
	M13 ~ 15	U9/16	—	33 ~ 42	—	M16 ~ 20	40 ~ 47	—			
	—	U5/8	PT1/4	34 ~ 42	—	M22 ~ 27	44 ~ 47	—			
	M16	—	—	35 ~ 46	—						
	M18	U 3/4	PT3/8	36 ~ 47	—						
	M20 ~ 21	—	PT1/2	40 ~ 47	—						
	M22	U 7/8	—	41 ~ 47	—						
	M23	—	—	42 ~ 47	—						
	M24 ~ 25	—	PT5/8	43 ~ 47	—						
	M26 ~ 27	U1	—	44 ~ 47	—						
	M28	—	—	45 ~ 52	—						
	M30	—	PT3/4	46 ~ 52	—						
	—	U 1 ~ 1/8	—	48 ~ 52	—						

コレット Collet
FDC P. 092
FSC P. 140

プリセットドライバ Preset driver
P. 142

スパナ Spanner
P. 142



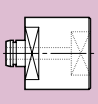



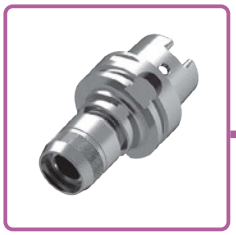

STP シンクロ用タッピングチャック Synchro Tapping Chuck

タップアダプタのクイックチェンジが可能。
Quick-changeable tap adapter.

STP

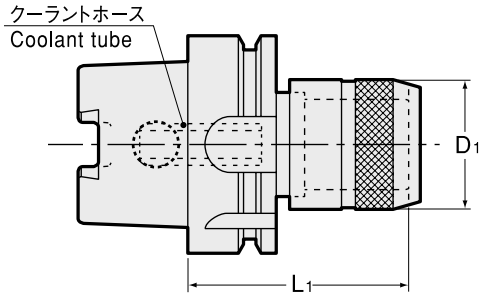

STC (別売 Option)

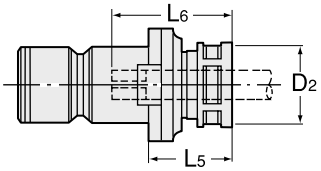

WE (別売 Option)

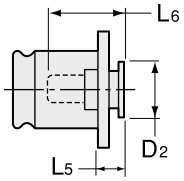

WEN・B (別売 Option)

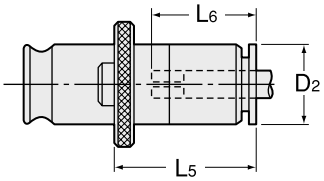

⚠ タップサイズの数値は、J型（旧 JIS）規格に基づきます。
Tap sizes are based on old JIS standard.

商品コード Code	型式 Model	L1	D1	kg	—	タップアダプタ Tap adapter	L5	D2	タップサイズ Tap Size メートルネジ Metric thread	OSG シンクロタップ OSG synchro tap	管用タップ Pipe tap
5520 13001080	HSK40A -STP1 -80	80	38	0.6	38,880	STC1-※※※	26	26	M3～M12	M3～M10	PIPE (PT,PS,PF) 1/8
						WEN1B-※※※	33	19			
5520 13001110	-110	110	38	0.8	50,760	WE1-※※※	7	19			
5520 14001080	HSK50A -STP1 -80	80	38	0.8	39,960	STC1-※※※	26	26	M3～M12	M3～M10	PIPE (PT,PS,PF) 1/8
						WEN1B-※※※	33	19			
5520 14001110	-110	110	38	1.1	51,840	WE1-※※※	7	19			
5520 14002100	-STP2 -100	100	55	1.2	43,200	STC2 -※※※	35	36	M8～M20	M8～M14	PIPE (PT,PS,PF) 1/8 PIPE (PT,PS,PF) 1/4 PIPE (PT,PS,PF) 3/8
						WEN2B-※※※	59	30			
5520 14002130	-130	130	55	1.5	44,280	WE2-※※※	11	30			
5520 75001080	HSK63A -STP1 -80 -H	80	38	1.0	42,120	STC1-※※※	26	26	M3～M12	M3～M10	PIPE (PT,PS,PF) 1/8
						WEN1B-※※※	33	19			
5520 75001110	-110 -H	110	38	1.3	43,200	WE1-※※※	7	19			
5520 75002100	-STP2 -100 -H	100	55	1.5	45,360	STC2 -※※※	35	36	M8～M20	M8～M14	PIPE (PT,PS,PF) 1/8 PIPE (PT,PS,PF) 1/4 PIPE (PT,PS,PF) 3/8
						WEN2B-※※※	59	30			
5520 75002130	-130 -H	130	55	2.0	46,440	WE2-※※※	11	30			
5520 77001095	HSK100A -STP1 -95 -H	95	38	2.5	47,520	STC1-※※※	26	26	M3～M12	M3～M10	PIPE (PT,PS,PF) 1/8
						WEN1B-※※※	33	19			
5520 77001125	-125 -H	125	38	2.7	49,680	WE1-※※※	7	19			
5520 77002115	-STP2 -115 -H	115	55	3.2	52,920	STC2 -※※※	35	36	M8～M20	M8～M14	PIPE (PT,PS,PF) 1/8 PIPE (PT,PS,PF) 1/4 PIPE (PT,PS,PF) 3/8
						WEN2B-※※※	59	30			
5520 77002145	-145 -H	145	55	3.7	54,000	WE2-※※※	11	30			

HSK63A、HSK100Aには標準でマニュアルクランプ穴が空いています。
HSK63A, HSK100A have manual clamp holes in the shank.

L5 寸法はメートルネジの場合の数値です。
L5 values are in the case of metric thread.

タップアダプタ Tap adapter P. 490



スパナ Spanner P. 098



ご注文例 Ordering Example

マニュアルクランプ穴無し (HSK40A, HSK50A)
Without manual clamping hole (HSK40A, HSK50A)

HSK40A - STP1 - 80
シャンクサイズ Shank size / アダプタサイズ Adapter size / L1

ご注文例 Ordering Example

マニュアルクランプ穴付き (HSK63A、HSK100A)
With manual clamping hole (HSK63A, HSK100A)

HSK63A - STP1 - 80 - H
シャンクサイズ Shank size / アダプタサイズ Adapter size / L1 / マニュアルクランプ穴付 With manual clamping hole

STCアダプタ STC adapter

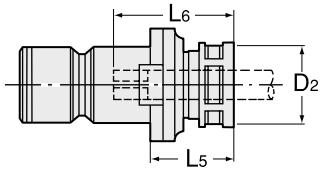

STC L6 寸法 STC L6 Dimension

WE、WEN・B のL6 寸法はP. 492、P. 496 をご参照ください。
Please refer to P. 492 P. 496 for L6 dimension of WE, WEN・B.

STC1 L6	M3	M4	M5	M6	M8	M10	M11	M12	Pipe1/8
MIN	24	26	31	31	32	32	32	33	34
MAX	29	31	35	35	37	37	37	37	38

STC2 L6	M8	M10	M11	M12	M14	M16	M17	M18	M20	Pipe1/8	Pipe1/4	Pipe3/8
MIN	34	34	33	35	39	41	41	43	43	29	29	33
MAX	39	39	38	40	44	46	46	48	48	33	31	34

商品コード Code	型式 Model	コレット Collet			キャップ Nut	–	スパナ Spanner
		メートルネジ Metric thread	管用タップ Pipe tap	OSG シンクロタップ OSG synchro tap			
2800 00001 ※※※	**STC1-** ※※※	FDC-09		FDC-09	HDP-09B	18,360	S-1L
2800 00001 ※※※	**STC1-** ※※※		ESC10		KDP-1916	18,360	S-1L
2800 00002 ※※※	**STC2-** ※※※	FDC-16		FDC-16	HDP-16B	20,520	S-4L
2800 00002 ※※※	**STC2-** ※※※		ESC16		KDP-2825	20,520	S-4L

1. ※※※には、タップサイズが入ります。
2. STC アダプタにはコレット、キャップが含まれます。スパナは別途ご購入下さい。
3. OSG シンクロタップをご使用の場合には、タップサイズの後ろに " - O" とご記入願います。例）STC1-M3 - O
4. クーラントホースは付属しておりますが、本製品はセンタースルークーラントには対応しておりません。

1. Tap size will be inserted in " ※※※ ".
2. STC adapter comes complete with collet and nut, but spanner is sold separately.
3. When using OSG synchro tap, please specify it.
4. Coolant tube is included, although center through coolant is not possible with this model.

STCアダプタ STC adapter

ご注文例 Ordering Example

STC1 - M10

サイズ Size　タップサイズ Tap size

WEN・B BILZタップアダプタ WEN・B BILZ Tap Adapter

ご注文例 Ordering Example

WEN1B - M10

サイズ Size　タップサイズ Tap size



TP1

クイックチェンジ タッピングチャック
Quick Change Tapping Chuck

高圧コンプレッション採用で転造タップの加工にも対応出来ます。
Strong compression allows use with rolled thread tap.

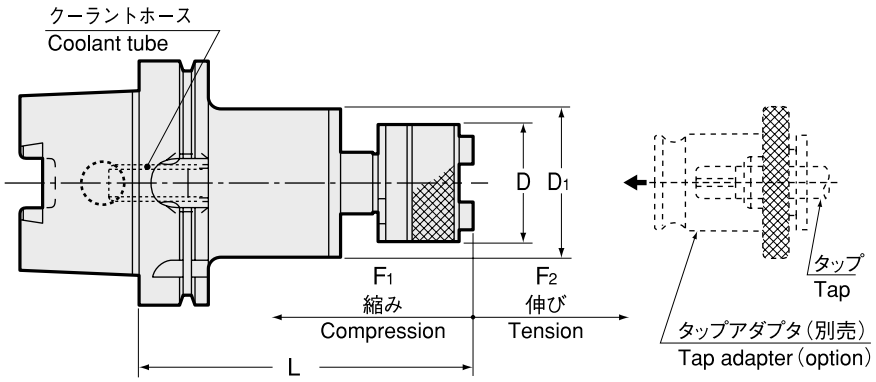

⚠ タップサイズの数値は、J型（旧JIS）規格に基づきます。
Tap sizes are based on old JIS standard.

商品コード Code	型式 Model	タップサイズ Tap Size	アダプタサイズ Adapter size	L	D	D1	軸方向補正 Axial compensation F1	軸方向補正 Axial compensation F2	kg	—
5460 13001113	**HSK40A -TP1 -1 -113**	M3 ～ M12,U1/4 ～ U7/16, PIPE（PT,PS,PF）1/8	1	113	32	44	6	18	0.9	52,920
5460 14001113	**HSK50A -TP1 -1 -113**	M3 ～ M12,U1/4 ～ U7/16, PIPE（PT,PS,PF）1/8	1	113	32	44	6	18	1.1	54,000
5460 14002139	**-2 -139**	M8 ～ M22,U3/8 ～ U7/8, PIPE（PT,PS,PF）1/8 ～ 3/8	2	139	50	46	10	15	1.4	57,240
5460 75001113	**HSK63A -TP1 -1 -113 -H**	M3 ～ M12,U1/4 ～ U7/16, PIPE（PT,PS,PF）1/8	1	113	32	44	6	18	1.3	56,160
5460 75002139	**-2 -139 -H**	M8 ～ M22,U3/8 ～ U7/8, PIPE（PT,PS,PF）1/8 ～ 3/8	2	139	50	46	10	15	1.7	59,400
5460 77001113	**HSK100A -TP1 -1 -113 -H**	M3 ～ M12,U1/4 ～ U7/16, PIPE（PT,PS,PF）1/8	1	113	32	44	6	18	2.7	59,400
5460 77002139	**-2 -139 -H**	M8 ～ M22,U3/8 ～ U7/8, PIPE（PT,PS,PF）1/8 ～ 3/8	2	139	50	46	10	15	3.0	62,640
5460 77003211	**-3 -211 -H**	M16 ～ M38,U3/4 ～ 1-3/8, PIPE（PT,PS,PF）3/8 ～ 1-1/8	3	211	72	62	20	20	5.2	89,640

HSK63A、HSK100Aには標準でマニュアルクランプ穴が空いています。
HSK63A, HSK100A have manual clamp holes in the shank.

1. 安全トルク装置付タップアダプタとの併用により、タップの折損防止ができます。
2. タップアダプタは別途ご注文下さい。
3. クーラントホースは付属しておりますが、本製品はセンタースルークーラントには対応しておりません。
1. To prevent tap breakage, use tap adapter with safety torque device.
2. Tap adapter is sold separately.
3. Coolant tube is included, although center through coolant is not possible with this model.

タップアダプタ Tap adapter
P. 490



ご注文例 Ordering Example

マニュアルクランプ穴無し (HSK40A, HSK50A)
Without manual clamping hole (HSK40A, HSK50A)

HSK40A - TP1-1 - 113

HSK40A	TP1-1	113
シャンクサイズ Shank size	アダプタサイズ Adapter size	突き出し長さ (L) Adapter size

ご注文例 Ordering Example

マニュアルクランプ穴付き (HSK63A、HSK100A)
With manual clamping hole (HSK63A, HSK100A)

HSK63A - TP1-1 - 113 - H

HSK63A	TP1-1	113	H
シャンクサイズ Shank size	アダプタサイズ Adapter size	突き出し長さ (L) Adapter size	マニュアルクランプ穴付 With manual clamping hole



SLA サイドロックホルダ Side Lock Holder

フラット付ストレートシャンクのボーリングバー及び小穴用ボーリングヘッド用。
For straight shank boring bar with flat and straight shank boring head with flat.

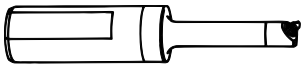

Type1

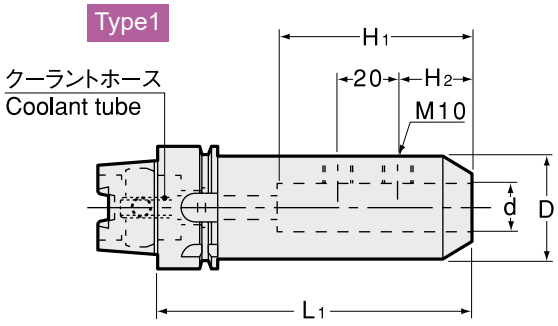

Type2

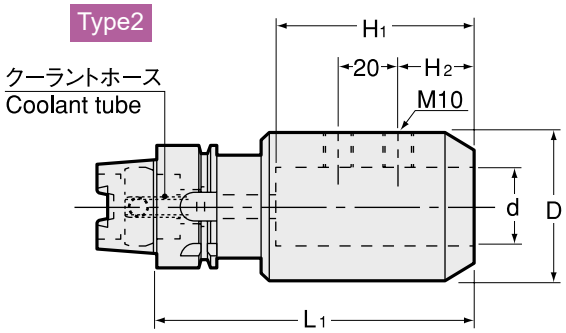

商品コード Code	型式 Model	Type	d	L1	D	H1	H2	kg	—
5420 13116090	HSK40A -SLA16 -90	2	16	90	40	65	25	0.7	22,460
5420 13120090	-SLA20 -90	2	20	90	40	65	25	0.6	22,460
5420 13125105	-SLA25 -105	2	25	105	46	65	25	0.9	24,190
5420 14116090	HSK50A -SLA16 -90	1	16	90	40	65	25	0.9	23,760
5420 14120090	-SLA20 -90	1	20	90	40	65	25	0.9	23,760
5420 14125105	-SLA25 -105	2	25	105	46	65	25	1.1	25,920
5420 75120090	HSK63A -SLA20 -90 -H	1	20	90	50	65	25	1.4	25,920
5420 75125105	-SLA25 -105 -H	1	25	105	50	65	25	1.6	28,080
5420 75132105	-SLA32 -105 -H	2	32	105	60	75	30	1.8	30,240
5420 77120105	HSK100A -SLA20 -105 -H	1	20	105	50	65	25	3.0	31,320
5420 77125105	-SLA25 -105 -H	1	25	105	50	65	25	2.9	31,320
5420 77132120	-SLA32 -120 -H	1	32	120	60	75	30	3.5	31,320
5420 77142120	-SLA42 -120 -H	1	42	120	70	75	30	3.9	34,020

HSK63A、HSK100Aには標準でマニュアルクランプ穴が空いています。
HSK63A, HSK100A have manual clamp holes in the shank.

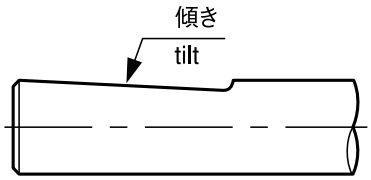

シャンク切り欠き面が傾いている工具をご使用になる場合は工具に合わせた形状のホルダを製作対応致します。弊社までお問合せ下さい。

Please contact NT if the cutting tool has tilted flat on the shank.
Special tool holder that matches to the tilted flat can be manufactureed .

ご注文例 Ordering Example

マニュアルクランプ穴無し (HSK40A, HSK50A)

Without manual clamping hole (HSK40A, HSK50A)

HSK40A - SLA16 - 90

HSK40A	SLA16	90
シャンクサイズ Shank size	内径 (d) I.D.	突き出し長さ (L) Projection length

ご注文例 Ordering Example

マニュアルクランプ穴付き (HSK63A、HSK100A)

With manual clamping hole (HSK63A, HSK100A)

HSK63A - SLA20 - 90 - H

HSK63A	SLA20	90	H
シャンクサイズ Shank size	内径 (d) I.D.	突き出し長さ (L) Projection length	マニュアルクランプ穴付 With manual clamping hole



SL2 サイドロックホルダ Side Lock Holder

JISフラット付ストレートシャンクエンドミル用。
For JIS straight shank endmill with flat.

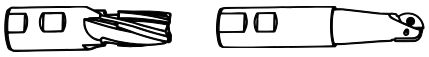

Type1

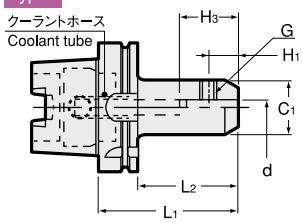

Type2

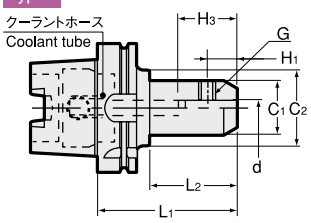

Type3

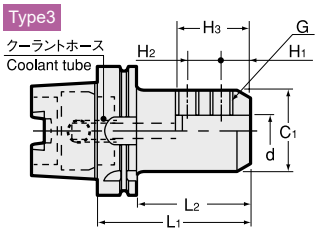

Type4

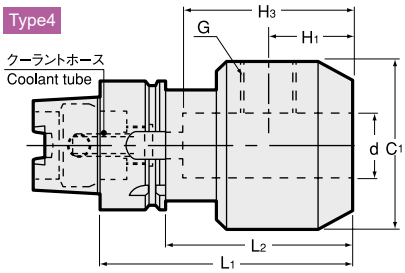

商品コード Code	型式 Model	Type	d	L1	L2	C1	C2	H1	H2	H3	G	kg	—
5420 13206060	HSK40A -SL2 -6 -60	1	6	60	40	25	—	18	—	36	M6	0.3	21,060
5420 13208060	-8 -60	1	8	60	40	28	—	18	—	36	M8	0.4	21,060
5420 13210060	-10 -60	4	10	60	40	35	—	20	—	40	M10	0.5	21,060
5420 13212075	-12 -75	4	12	75	55	42	—	22.5	—	45	M12	0.7	21,060
5420 13216075	-16 -75	4	16	75	55	42	—	24	—	48	M14	0.6	21,060
5420 13220075	-20 -75	4	20	75	55	42	—	25	—	50	M16	0.6	21,060
5420 14206060	HSK50A -SL2 -6 -60	1	6	60	34	25	—	18	—	36	M6		21,600
5420 14208060	-8 -60	1	8	60	34	28	—	18	—	36	M8		22,680
5420 14210065	-10 -65	1	10	65	39	35	—	20	—	40	M10	0.7	21,600
5420 14212075	-12 -75	1	12	75	49	42	—	22.5	—	45	M12	0.9	22,680
5420 14216075	-16 -75	1	16	75	49	42	—	24	—	48	M14	0.9	21,600
5420 14220090	-20 -90	1	20	90	64	42	—	25	—	50	M16	1.0	22,680
5420 75208080	HSK63A -SL2 -8 -80 -H	1	8	80	54	28	—	18	—	36	M8	0.9	22,680
5420 75208150	-150 -H	1	8	150	124	28	—	18	—	36	M8	1.2	23,760
5420 75210090	-10 -90 -H	1	10	90	64	35	—	20	—	40	M10	1.1	22,680
5420 75210150	-150 -H	1	10	150	124	35	—	20	—	40	M10	1.5	23,760
5420 75212095	-12 -95 -H	1	12	95	69	42	—	22.5	—	45	M12	1.3	22,680
5420 75212150	-150 -H	1	12	150	124	42	—	22.5	—	45	M12		23,760
5420 75216100	-16 -100 -H	1	16	100	74	48	—	24	—	48	M14	1.6	22,680
5420 75216150	-150 -H	1	16	150	124	48	—	24	—	48	M14	2.2	23,760
5420 75220100	-20 -100 -H	1	20	100	74	52	—	25	—	50	M16	1.7	22,680
5420 75220150	-150 -H	1	20	150	124	52	—	25	—	50	M16	2.4	23,760
5420 77208090	HSK100A -SL2 -8 -90 -H	2	8	90	49	28	50	18	—	36	M8	2.4	32,400
5420 77208165	-165 -H	2	8	165	124	28	50	18	—	36	M8	2.7	33,480
5420 77210100	-10 -100 -H	2	10	100	59	35	50	20	—	40	M10	2.6	32,400
5420 77210165	-165 -H	2	10	165	124	35	50	20	—	40	M10	3.0	33,480
5420 77212105	-12 -105 -H	1	12	105	76	42	—	22.5	—	45	M12	2.8	32,400
5420 77212165	-165 -H	1	12	165	136	42	—	22.5	—	45	M12	3.4	33,480
5420 77216110	-16 -110 -H	1	16	110	81	48	—	24	—	48	M14	3.0	32,400
5420 77216165	-165 -H	1	16	165	136	48	—	24	—	48	M14	3.8	33,480
5420 77220110	-20 -110 -H	1	20	110	81	52	—	25	—	50	M16	3.2	32,400
5420 77220165	-165 -H	1	20	165	136	52	—	25	—	50	M16	4.0	33,480
5420 77225115	-25 -115 -H	3	25	115	86	65	—	24	25	56	M18	3.9	32,400
5420 77225165	-165 -H	3	25	165	136	65	—	24	25	56	M18	5.2	33,480
5420 77232120	-32 -120 -H	3	32	120	91	72	—	24	28	60	M20	4.4	32,400
5420 77232165	-165 -H	3	32	165	136	72	—	24	28	60	M20	5.8	33,480

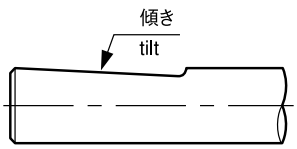

HSK63A、HSK100Aには標準でマニュアルクランプ穴が空いています。
HSK63A, HSK100A have manual clamp holes in the shank.

シャンク切り欠き面が傾いている工具をご使用になる場合は工具に合わせた形状のホルダを製作対応致します。弊社までお問合せ下さい。
Please contact NT if the cutting tool has tilted flat on the shank.
Special tool holder that matches to the tilted flat can be manufactureed .

ご注文例 Ordering Example

マニュアルクランプ穴無し (HSK40A, HSK50A)
Without manual clamping hole (HSK40A, HSK50A)

HSK40A - SL2-6 - 60

シャンクサイズ Shank size	内径 (d) I.D.	突き出し長さ (L1) Projection length

ご注文例 Ordering Example

マニュアルクランプ穴付き (HSK63A、HSK100A)
With manual clamping hole (HSK63A, HSK100A)

HSK63A - SL2-8 - 80 - H

シャンクサイズ Shank size	内径 (d) I.D.	突き出し長さ (L1) Projection length	マニュアルクランプ穴付 With manual clamping hole

特殊品もご用命ください。
Specials on request



SLD サイドロックホルダ Side Lock Holder

フラット付ストレートシャンクで、つば付きの刃物専用です。
For use with straight shank cutting tools with a flat and a flange.

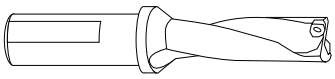

Type1

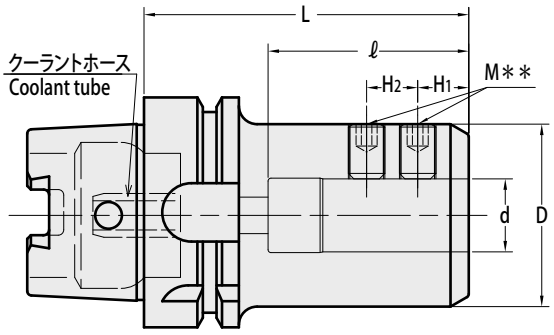

Type2

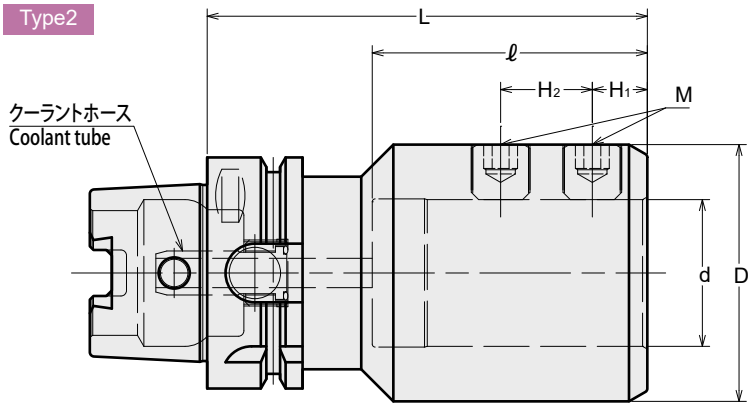

商品コード Code	型式 Model				Type	d	L	ℓ	D	H1	H2	M	kg	—
5420 75420090	**HSK63A**	**-SLD20**	**-90**	**-H**	1	20	90	55	50	14	14	10	1.5	29,160
5420 75425090		**-SLD25**	**-90**	**-H**	1	25	90	57	55	15	20	14	1.6	30,240
5420 75432105		**-SLD32**	**-105**	**-H**	1	32	105	65	62	15	20	16	2.0	31,320
5420 75440120		**-SLD40**	**-120**	**-H**	2	40	120	75	70	15	25	16	2.4	37,800
5420 77420090	**HSK100A**	**-SLD20**	**-90**	**-H**	1	20	90	55	50	14	14	10	2.8	37,800
5420 77425090		**-SLD25**	**-90**	**-H**	1	25	90	57	55	15	20	14	2.9	39,960
5420 77432105		**-SLD32**	**-105**	**-H**	1	32	105	65	62	15	20	16	3.4	39,960
5420 77440105		**-SLD40**	**-105**	**-H**	1	40	105	71	75	15	25	16	3.6	42,120
5420 77450135		**-SLD50**	**-135**	**-H**	1	50	135	85	80	15	25	16	4.8	50,760

HSK63A、HSK100Aには標準でマニュアルクランプ穴が空いています。
HSK63A, HSK100A have manual clamp holes in the shank.

ご注文例 Ordering Example

HSK63A - SLD20 - 90 - H

シャンクサイズ Shank size	内径 (d) I.D.	突き出し長さ (L) Projection length

特殊品もご用命ください。

Specials on request



FMH·A

オイルホール穴付カッター用 フェイスミルアーバ
Face Mill Arbor (For Cutters with Oil Hole)

ホルダインロー端面部からオイルホール穴付カッターへクーラント供給できます。
Coolant flows from the end face of centering location to cutter with oil hole.

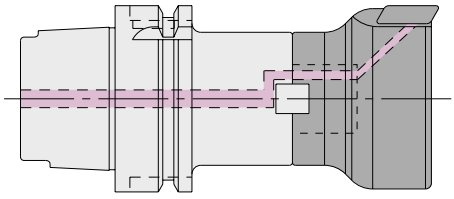

Type1

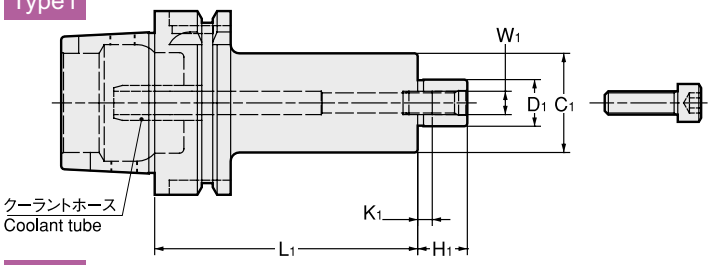

Type2

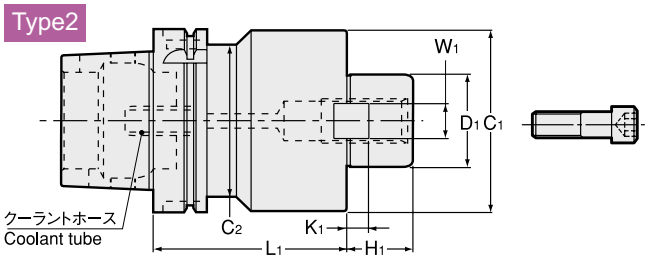

Type3

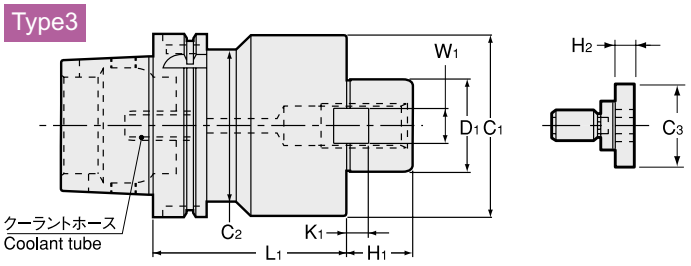

商品コード Code	型式 Model	Type	D1 (h6)	L1	C1	C2	H1	W1	K1	C3	H2	kg	—	締付ボルト Clamp bolt
5350 13616060	HSK40A -FMH16A -34 -60	1	16	60	34	—	17	8	5	—	—	0.5	23,430	M8
5350 13622060	-FMH22A -47 -60	2	22	60	47	34	18	10	5	—	—	0.7	23,430	M10
5350 13623060	-FMH22.225A -47 -60	2	22.225	60	47	34	17	8	3.5	—	—		23,430	
5350 13625060	-FMH25.4A -60 -60	2	25.4	60	60	34	22	9.5	5	—	—	0.9	23,650	M12
5350 13627060	-FMH27A -60 -60	2	27	60	60	34	20	12	6	—	—		23,650	
5350 14616060	HSK50A -FMH16A -34 -60	1	16	60	34	—	17	8	5	—	—	0.7	23,430	M8
5350 14622060	-FMH22A -47 -60	2	22	60	47	42	18	10	5	—	—	0.9	23,430	M10
5350 14623060	-FMH22.225A -47 -60	2	22.225	60	47	42	17	8	3.5	—	—		23,650	
5350 14625060	-FMH25.4A -60 -60	2	25.4	60	60	42	22	9.5	5	—	—	1.0	23,650	M12
5350 14627060	-FMH27A -60 -60	2	27	60	60	42	20	12	6	—	—	1.0	23,650	
5350 15616060	HSK63A -FMH16A -34 -60 -H	1	16	60	34	—	17	8	5	—	—	0.9	23,430	M8
5350 15616090	-90 -H	1	16	90	34	—	17	8	5	—	—	1.1	23,650	
5350 15616120	-120 -H	1	16	120	34	—	17	8	5	—	—	1.3	24,080	
5350 15622060	-FMH22A -47 -60 -H	1	22	60	47	—	18	10	5	—	—	1.2	28,290	M10
5350 15622090	-90 -H	1	22	90	47	—	18	10	5	—	—	1.6	28,720	
5350 15622120	-120 -H	1	22	120	47	—	18	10	5	—	—	2.0	28,940	
5350 15722060	-60 -60 -H	2	22	60	60	53	18	10	5	—	—	1.4	28,290	
5350 15722090	-90 -H	2	22	90	60	53	18	10	5	—	—	1.9	28,720	
5350 15722120	-120 -H	2	22	120	60	53	18	10	5	—	—	2.4	28,940	
5350 15623060	-FMH22.225A -47 -60 -H	1	22.225	60	47	—	17	8	3.5	—	—	1.2	28,290	
5350 15623090	-90 -H	1	22.225	90	47	—	17	8	3.5	—	—		28,720	
5350 15623120	-120 -H	1	22.225	120	47	—	17	8	3.5	—	—	2.0	28,940	
5350 15723060	-60 -60 -H	2	22.225	60	60	53	17	8	3.5	—	—	1.4	28,290	
5350 15723090	-90 -H	2	22.225	90	60	53	17	8	3.5	—	—	1.9	28,720	
5350 15723120	-120 -H	2	22.225	120	60	53	17	8	3.5	—	—	2.4	28,940	
5350 15625060	-FMH25.4A -60 -60 -H	2	25.4	60	60	53	22	9.5	5	—	—	1.4	28,940	M12
5350 15625090	-90 -H	2	25.4	90	60	53	22	9.5	5	—	—	1.9	29,160	
5350 15625120	-120 -H	2	25.4	120	60	53	22	9.5	5	—	—	2.4	29,590	
5350 15627060	-FMH27A -60 -60 -H	2	27	60	60	53	20	12	6	—	—	1.4	28,940	
5350 15627090	-90 -H	2	27	90	60	53	20	12	6	—	—	1.9	29,160	
5350 15627120	-120 -H	2	27	120	60	53	20	12	6	—	—	2.4	29,590	
5350 15727060	-76 -60 -H	2	27	60	76	53	20	12	6	—	—	1.6	28,940	
5350 15727090	-90 -H	2	27	90	76	53	20	12	6	—	—		29,160	
5350 15727120	-120 -H	2	27	120	76	53	20	12	6	—	—		29,590	
5350 15631060	-FMH31.75A -76 -60 -H	2	31.75	60	76	53	30	12.7	7	—	—	1.8	28,940	M16
5350 15631090	-90 -H	2	31.75	90	76	53	30	12.7	7	—	—	2.3	29,160	
5350 15631120	-120 -H	2	31.75	120	76	53	30	12.7	7	—	—	2.8	29,590	
5350 15731060	-96 -60 -H	2	31.75	60	96	53	30	12.7	7	—	—	2.1	28,940	
5350 15731090	-90 -H	2	31.75	90	96	53	30	12.7	7	—	—		29,160	
5350 15731120	-120 -H	2	31.75	120	96	53	30	12.7	7	—	—		29,590	
5350 15632060	-FMH32A -96 -60 -H	2	32	60	96	53	22	14	7	—	—	2.1	31,750	
5350 15632090	-90 -H	2	32	90	96	53	22	14	7	—	—	2.9	32,070	
5350 15632120	-120 -H	2	32	120	96	53	22	14	7	—	—	3.3	32,500	

商品コード Code	型式 Model	Type	D1 (h6)	L1	C1	C2	H1	W1	K1	C3	H2	kg	—	締付ボルト Clamp bolt
5350 17616075	HSK100A -FMH16A -34 -75 -H	1	16	75	34	—	17	8	5	—	—	2.4	39,310	
5350 17616105	-105 -H	1	16	105	34	—	17	8	5	—	—	2.6	39,630	
5350 17616135	-135 -H	1	16	135	34	—	17	8	5	—	—	2.7	40,170	M8
5350 17616150	-150 -H	1	16	150	34	—	17	8	5	—	—	2.8	42,330	
5350 17616200	-200 -H	1	16	200	34	—	17	8	5	—	—	3.2	48,810	
5350 17616250	-250 -H	1	16	250	34	—	17	8	5	—	—		55,510	
5350 17622075	-FMH22A -47 -75 -H	1	22	75	47	—	18	10	5	—	—	2.7	40,170	
5350 17622105	-105 -H	1	22	105	47	—	18	10	5	—	—	3.1	40,600	
5350 17622135	-135 -H	1	22	135	47	—	18	10	5	—	—	3.5	41,040	
5350 17622150	-150 -H	1	22	150	47	—	18	10	5	—	—	3.7	43,300	
5350 17622200	-200 -H	1	22	200	47	—	18	10	5	—	—	4.3	49,890	
5350 17622250	-250 -H	1	22	250	47	—	18	10	5	—	—	5.0	56,700	
5350 17722075	-60 -75 -H	1	22	75	60	—	18	10	5	—	—	3.1	40,170	
5350 17722105	-105 -H	1	22	105	60	—	18	10	5	—	—		40,600	
5350 17722135	-135 -H	1	22	135	60	—	18	10	5	—	—	4.4	41,040	
5350 17722150	-150 -H	1	22	150	60	—	18	10	5	—	—	4.7	43,300	
5350 17722200	-200 -H	1	22	200	60	—	18	10	5	—	—	5.8	49,890	
5350 17722250	-250 -H	1	22	250	60	—	18	10	5	—	—		56,700	M10
5350 17623075	-FMH22.225A -47 -75 -H	1	22.225	75	47	—	17	8	3.5	—	—	2.7	40,170	
5350 17623105	-105 -H	1	22.225	105	47	—	17	8	3.5	—	—	3.1	40,600	
5350 17623135	-135 -H	1	22.225	135	47	—	17	8	3.5	—	—		41,040	
5350 17623150	-150 -H	1	22.225	150	47	—	17	8	3.5	—	—	3.7	43,300	
5350 17623200	-200 -H	1	22.225	200	47	—	17	8	3.5	—	—		49,890	
5350 17623250	-250 -H	1	22.225	250	47	—	17	8	3.5	—	—		56,700	
5350 17723075	-60 -75 -H	1	22.225	75	60	—	17	8	3.5	—	—	3.1	40,170	
5350 17723105	-105 -H	1	22.225	105	60	—	17	8	3.5	—	—		40,600	
5350 17723135	-135 -H	1	22.225	135	60	—	17	8	3.5	—	—	4.4	41,040	
5350 17723150	-150 -H	1	22.225	150	60	—	17	8	3.5	—	—		43,300	
5350 17723200	-200 -H	1	22.225	200	60	—	17	8	3.5	—	—		49,890	
5350 17723250	-250 -H	1	22.225	250	60	—	17	8	3.5	—	—	6.9	56,700	
5350 17625075	-FMH25.4A -60 -75 -H	1	25.4	75	60	—	22	9.5	5	—	—	3.1	40,170	
5350 17625105	-105 -H	1	25.4	105	60	—	22	9.5	5	—	—	3.7	40,600	
5350 17625135	-135 -H	1	25.4	135	60	—	22	9.5	5	—	—	4.4	41,040	
5350 17625150	-150 -H	1	25.4	150	60	—	22	9.5	5	—	—	4.7	45,460	
5350 17625200	-200 -H	1	25.4	200	60	—	22	9.5	5	—	—	5.8	52,380	
5350 17627075	-FMH27A -60 -75 -H	1	27	75	60	—	20	12	6	—	—	3.1	40,170	
5350 17627105	-105 -H	1	27	105	60	—	20	12	6	—	—	3.8	40,600	
5350 17627135	-135 -H	1	27	135	60	—	20	12	6	—	—	4.4	41,040	
5350 17627150	-150 -H	1	27	150	60	—	20	12	6	—	—		45,460	
5350 17627200	-200 -H	1	27	200	60	—	20	12	6	—	—	5.8	52,380	
5350 17727075	-76 -75 -H	1	27	75	76	—	20	12	6	—	—	3.7	40,170	
5350 17727105	-105 -H	1	27	105	76	—	20	12	6	—	—		40,600	
5350 17727135	-135 -H	1	27	135	76	—	20	12	6	—	—	5.8	41,040	
5350 17727150	-150 -H	1	27	150	76	—	20	12	6	—	—	6.3	45,460	
5350 17727200	-200 -H	1	27	200	76	—	20	12	6	—	—	8.1	52,380	M12
5350 17631075	-FMH31.75A -76 -75 -H	1	31.75	75	76	—	30	12.7	7	—	—	3.8	40,170	
5350 17631105	-105 -H	1	31.75	105	76	—	30	12.7	7	—	—	4.8	40,600	
5350 17631135	-135 -H	1	31.75	135	76	—	30	12.7	7	—	—	5.9	41,040	
5350 17631150	-150 -H	1	31.75	150	76	—	30	12.7	7	—	—	6.4	49,240	
5350 17631200	-200 -H	1	31.75	200	76	—	30	12.7	7	—	—	8.1	55,720	
5350 17731075	-96 -75 -H	2	31.75	75	96	85	30	12.7	7	—	—	4.6	40,170	
5350 17731105	-105 -H	2	31.75	105	96	85	30	12.7	7	—	—	5.9	40,600	
5350 17731135	-135 -H	2	31.75	135	96	85	30	12.7	7	—	—	7.2	41,040	
5350 17731150	-150 -H	2	31.75	150	96	85	30	12.7	7	—	—	7.8	49,240	
5350 17731200	-200 -H	2	31.75	200	96	85	30	12.7	7	—	—	10.0	55,720	M16
5350 17632075	-FMH32A -96 -75 -H	2	32	75	96	85	22	14	7	—	—	4.5	40,170	
5350 17632105	-105 -H	2	32	105	96	85	22	14	7	—	—		40,600	
5350 17632135	-135 -H	2	32	135	96	85	22	14	7	—	—	7.1	41,040	
5350 17638075	-FMH38.1A -80 -75 -H	3	38.1	75	80	80	34	15.9	9	50	14	4.2	40,170	
5350 17638105	-105 -H	3	38.1	105	80	80	34	15.9	9	50	14	5.4	40,600	
5350 17638135	-135 -H	3	38.1	135	80	80	34	15.9	9	50	14	6.5	41,040	
5350 17738075	-100 -75 -H	3	38.1	75	100	85	34	15.9	9	50	14	4.9	40,170	
5350 17738105	-105 -H	3	38.1	105	100	85	34	15.9	9	50	14	6.3	40,600	MBAH-M20
5350 17738135	-135 -H	3	38.1	135	100	85	34	15.9	9	50	14	7.5	41,040	
5350 17640075	-FMH40A -100 -75 -H	3	40	75	100	85	26	16	8.5	50	14	4.9	40,170	
5350 17640105	-105 -H	3	40	105	100	85	26	16	8.5	50	14		40,600	
5350 17640135	-135 -H	3	40	135	100	85	26	16	8.5	50	14	7.5	41,040	
5350 17650075	-FMH50.8A -100 -75 -H	3	50.8	75	100	85	36	19.05	10	65	14	5.3	40,170	
5350 17650105	-105 -H	3	50.8	105	100	85	36	19.05	10	65	14	6.6	40,600	MBAH-M24
5350 17650135	-135 -H	3	50.8	135	100	85	36	19.05	10	65	14	7.8	41,040	

HSK63A、HSK100Aには標準でマニュアルクランプ穴が空いています。
HSK63A, HSK100A have manual clamp holes in the shank.

締付ボルトは付属しています。
Clamp bolt is Included.

ご注文例 Ordering Example

マニュアルクランプ穴無し (HSK40A, HSK50A)

Without manual clamping hole (HSK40A, HSK50A)

HSK50A - FMH16A - 34 - 60

シャンクサイズ Shank size	インロー径 D1	フランジ径 C1	突き出し長さ (L) Projection length

ご注文例 Ordering Example

マニュアルクランプ穴付き (HSK63A、HSK100A)

With manual clamping hole (HSK63A, HSK100A)

HSK63A - FMH16A - 34 - 60 - H

シャンクサイズ Shank size	インロー径 D1	フランジ径 C1	突き出し長さ (L) Projection length	マニュアルクランプ穴付 With manual clamping hole



FMA·A フェイスミルアーバ Face Mill Arbor

JIS B4113 正面フライス用。
For JIS B4113 face mill.

Type1

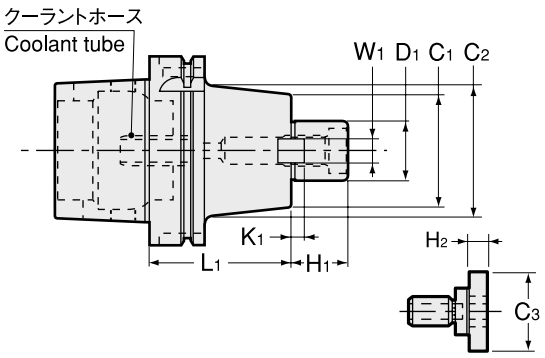

Type2

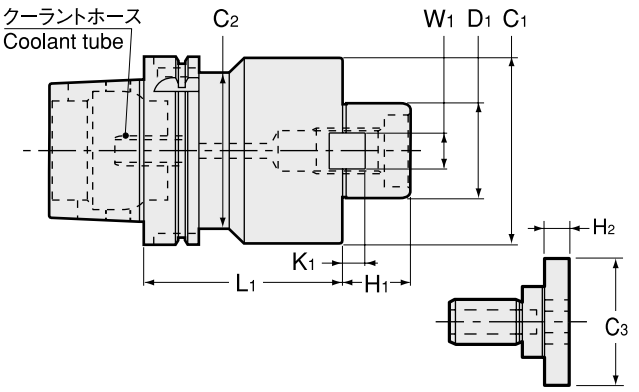

商品コード Code	型式 Model	Type	D1	L1	H1	C1	C2	W1	K1	C3	H2	kg	—	締付ボルト Clamp Bolt	参考カッター径 Cutter dia. Example
5350 13019060	HSK40A -FMA19.05A -60	2	19.05	60	16	45	33.5	8	3.5	22	9	0.7	16,840	MBA-M10-19.05	—
5350 13025060	-FMA25.4A -60	2	25.4	60	22	50	34	9.5	5	33	10	0.7	16,840	MBA-M12	80
5350 14025060	HSK50A -FMA25.4A -60	2	25.4	60	22	50	42	9.5	5	33	10	0.9	18,360	MBA-M12	80
5350 15019060	HSK63A -FMA19.05A -60 -H	1	19.05	60	16	45	—	8	3.5	22	9	1.1	21,600	MBA-M10-19.05	—
5350 15019090	-90 -H	1	19.05	90	16	45	—	8	3.5	22	9	1.3	21,600		
5350 15025060	-FMA25.4A -60 -H	1	25.4	60	22	50	50	9.5	5	33	10	1.3	21,600	MBA-M12	80
5350 15025090	-90 -H	1	25.4	90	22	50	50	9.5	5	33	10	1.9	22,680		
5350 15025120	-120 -H	1	25.4	120	22	50	50	9.5	5	33	10	2.3	22,680		
5350 15031060	-FMA31.75A -60 -H	2	31.75	60	30	60	53	12.7	7	40	10	1.7	21,600	MBA-M16	100
5350 15031090	-90 -H	2	31.75	90	30	60	53	12.7	7	40	10	2.5	22,680		
5350 15031120	-120 -H	2	31.75	120	30	60	53	12.7	7	40	10	3.3	22,680		
5350 15038060	-FMA38.1A -60 -H	2	38.1	60	34	80	48	15.9	9	50	14	2.1	24,840	MBA-M20	125
5350 15038090	-90 -H	2	38.1	90	34	80	53	15.9	9	50	14	3.0	25,920		
5350 15038120	-120 -H	2	38.1	120	34	80	53	15.9	9	50	14	4.4	25,920		
5350 17025075	HSK100A -FMA25.4A -75 -H	1	25.4	75	22	50	70	9.5	5	33	10	3.2	31,320	MBA-M12	80
5350 17025105	-105 -H	1	25.4	105	22	50	70	9.5	5	33	10	3.9	33,480		
5350 17025135	-135 -H	1	25.4	135	22	50	70	9.5	5	33	10	4.6	35,640		
5350 17031075	-FMA31.75A -75 -H	1	31.75	75	30	60	70	12.7	7	40	10	3.5	31,320	MBA-M16	100
5350 17031105	-105 -H	1	31.75	105	30	60	70	12.7	7	40	10	4.3	33,480		
5350 17031135	-135 -H	1	31.75	135	30	60	70	12.7	7	40	10	5.1	35,640		
5350 17038075	-FMA38.1A -75 -H	1	38.1	75	34	80	80	15.9	9	50	14	4.4	31,320	MBA-M20	125
5350 17038105	-105 -H	1	38.1	105	34	80	80	15.9	9	50	14	5.7	33,480		
5350 17038135	-135 -H	1	38.1	135	34	80	80	15.9	9	50	14	7.0	35,640		
5350 17050075	-FMA50.8A -75 -H	2	50.8	75	36	99	83	19.05	10	65	14	5.7	31,320	MBA-M24	150
5350 17050105	-105 -H	2	50.8	105	36	99	83	19.05	10	65	14	7.7	33,480		
5350 17050135	-135 -H	2	50.8	135	36	99	83	19.05	10	65	14	9.7	35,640		

HSK63A、HSK100Aには標準でマニュアルクランプ穴が空いています。
HSK63A, HSK100A have manual clamp holes in the shank.

締付ボルトは付属しています。
Clamp bolt is Included.

ご注文例 Ordering Example

マニュアルクランプ穴無し (HSK40A, HSK50A)

Without manual clamping hole (HSK40A, HSK50A)

HSK50A - FMA25.4A - 60

シャンクサイズ Shank size	インロー径 D1	突き出し長さ (L) Projection length

ご注文例 Ordering Example

マニュアルクランプ穴付き (HSK63A、HSK100A)

With manual clamping hole (HSK63A, HSK100A)

HSK63A - FMA25.4A - 60 - H

シャンクサイズ Shank size	インロー径 D1	突き出し長さ (L) Projection length	マニュアルクランプ穴付 With manual clamping hole



FMB·A フェイスミルアーバ Face Mill Arbor

サンドビック社製 T-MAX フェイスミル及びショルダカッタ用。
For SANDVIK T-MAX face mill and shoulder cutter.

Type1

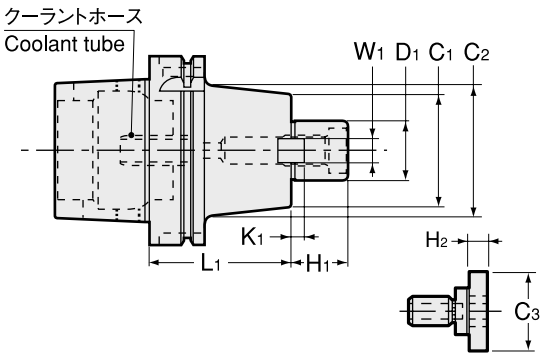

Type2

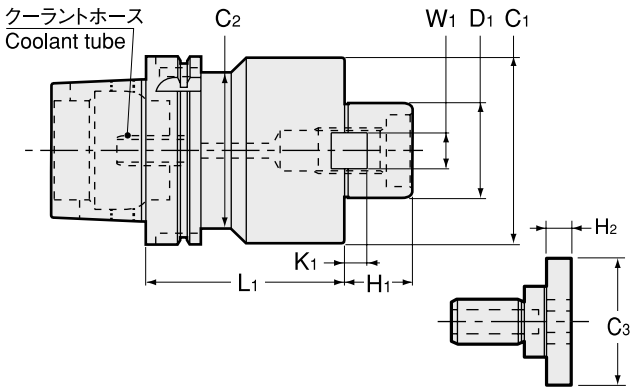

商品コード Code	型式 Model	Type	D1	L1	H1	C1	C2	W1	K1	C3	H2	kg	—	締付ボルト Clamp Bolt	参考カッター径 Cutter dia. example
5350 13125060	HSK40A -FMB25.4A -60	2	25.4	60	26	80	34	9.5	5	33	10		16,840	MBA-M12	80
5350 13127060	-FMB27A -60	2	27	60	26	80	34	12	6	33	10		16,840	MBA-M12	80
5350 14125060	HSK50A -FMB25.4A -60	2	25.4	60	26	80	42	9.5	5	33	10	1.4	19,440	MBA-M12	80
5350 14127060	-FMB27A -60	2	27	60	26	80	42	12	6	33	10	1.4	19,440	MBA-M12	80
5350 15125060	HSK63A -FMB25.4A -60 -H	2	25.4	60	26	80	53	9.5	5	33	10	1.7	21,060	MBA-M12	80
5350 15127060	-FMB27A -60 -H	2	27	60	26	80	53	12	6	33	10	1.7	21,060	MBA-M12	80
5350 15138060	-FMB38.1A -60 -H	2	38.1	60	26	85	48	15.9	9	50	14	2.0	25,270	MBA-M20	100 125
5350 17125090	HSK100A -FMB25.4A -90 -H	1	25.4	90	26	80	80	9.5	5	33	10		32,290	MBA-M12	80
5350 17127090	-FMB27A -90 -H	1	27	90	26	80	80	12	6	33	10		32,290	MBA-M12	80
5350 17138105	-FMB38.1A -105 -H	1	38.1	105	26	85	85	15.9	9	50	14		35,100	MBA-M20	100 125

HSK63A、HSK100Aには標準でマニュアルクランプ穴が空いています。
HSK63A, HSK100A have manual clamp holes in the shank.

締付ボルトは付属しています。
Clamp bolt is Included.

ご注文例 Ordering Example

マニュアルクランプ穴無し (HSK40A, HSK50A)

Without manual clamping hole (HSK40A, HSK50A)

HSK50A - FMB25.4A - 60

シャンクサイズ Shank size	インロー径 D1	突き出し長さ (L) Projection length

ご注文例 Ordering Example

マニュアルクランプ穴付き (HSK63A、HSK100A)

With manual clamping hole (HSK63A, HSK100A)

HSK63A - FMB25.4A - 60 - H

シャンクサイズ Shank size	インロー径 D1	突き出し長さ (L) Projection length	マニュアルクランプ穴付 With manual clamping hole



FMC-A フェイスミルアーバ Face Mill Arbor

サンドビック社製 T-MAX ショルダフェイスミル用。
For SANDVIK T-MAX shoulder face mill.

Type1

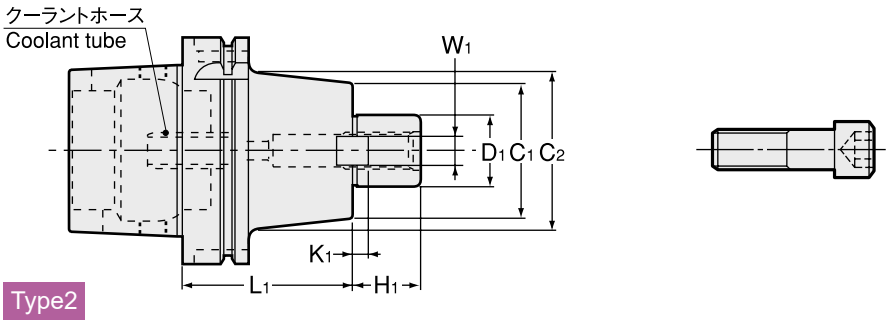

Type2

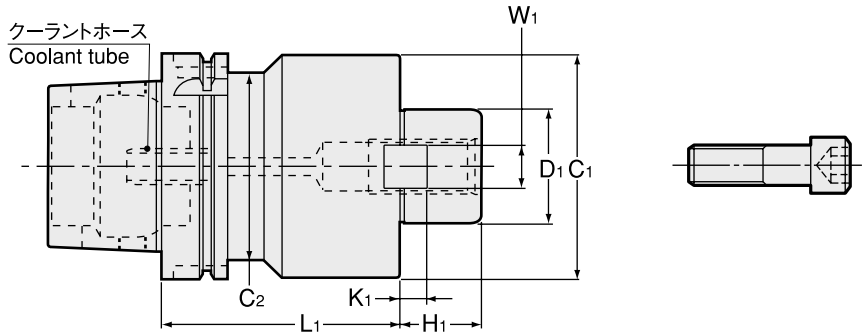

商品コード Code	型式 Model	Type	D1	L1	H1	C1	C2	W1	K1	kg	—	締付ボルト Clamp Bolt (JIS B1176)	参考カッター径 Cutter dia. example
5350 13222045	HSK40A -FMC22A -45	2	22	45	18	45	31	10	5	0.5	16,840	M10	50 63
5350 13225060	-FMC25.4A -60	2	25.4	60	20	70	34	9.5	5		16,840	M12	80
5350 14222060	HSK50A -FMC22A -60	2	22	60	18	45	42	10	5	0.8	19,440	M10	50 63
5350 14225060	-FMC25.4A -60	2	25.4	60	20	70	42	9.5	5	1.2	19,440	M12	80
5350 15222060	HSK63A -FMC22A -60 -H	1	22	60	18	45	45	10	5	1.1	21,060	M10	50 63
5350 15225060	-FMC25.4A -60 -H	2	25.4	60	20	70	53	9.5	5	1.5	21,060	M12	80
5350 15227060	-FMC27A -60 -H	2	27	60	20	70	53	12	6	1.5	21,060	M12	80
5350 15238060	-FMC38.1A -60 -H	2	38.1	60	22	85	48	15.9	7	1.9	21,060	M16	100
5350 17222090	HSK100A -FMC22A -90 -H	1	22	90	18	45	85	10	5	3.7	30,880	M10	50 63
5350 17225090	-FMC25.4A -90 -H	1	25.4	90	20	70	85	9.5	5	4.3	32,290	M12	80
5350 17227090	-FMC27A -90 -H	1	27	90	20	70	85	12	6	4.4	32,290	M12	80
5350 17238105	-FMC38.1A -105 -H	1	38.1	105	22	85	85	15.9	7		36,500	M16	100

HSK63A、HSK100Aには標準でマニュアルクランプ穴が空いています。
HSK63A, HSK100A have manual clamp holes in the shank.

締付ボルトは付属しています。
Clamp bolt is Included.

ご注文例 Ordering Example

マニュアルクランプ穴無し (HSK40A, HSK50A)

Without manual clamping hole (HSK40A, HSK50A)

HSK50A - FMC25.4A - 60

シャンクサイズ Shank size	インロー径 D1	突き出し長さ (L) Projection length

ご注文例 Ordering Example

マニュアルクランプ穴付き (HSK63A、HSK100A)

With manual clamping hole (HSK63A, HSK100A)

HSK63A - FMC25.4A - 60 - H

シャンクサイズ Shank size	インロー径 D1	突き出し長さ (L) Projection length	マニュアルクランプ穴付 With manual clamping hole

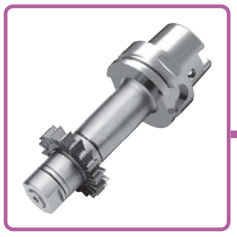

SCA

サイドカッタアーバ
Side Cutter Arbor

JIS 側面フライス及びメタルソー用。
For JIS side cutter and metal saw.

Type1

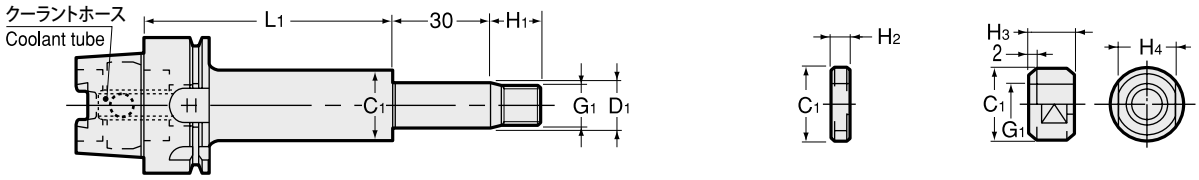

Type2

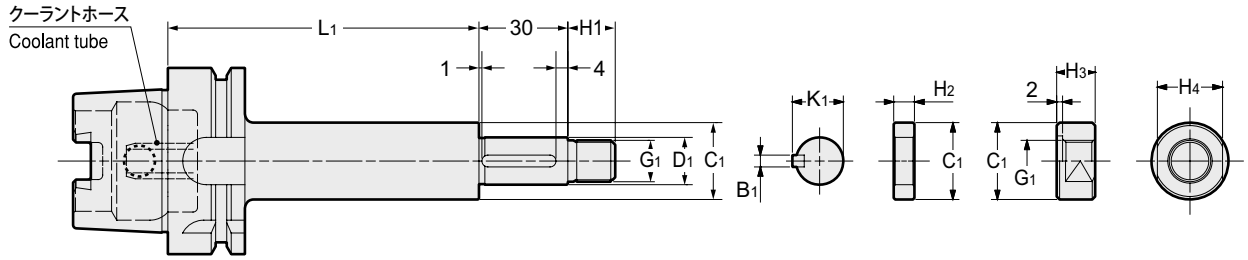

商品コード Code	型式 Model	Type	D1 (h6)	L1	C1	G1	H1	B1	K1	H2	H3	H4	kg	—	参考カッタ径 Cutting dia. Example
5540 13013075	HSK40A -SCA13 -75	1	13	75	20	M12×1.25	15	—	—	3,5,7,8,10,12	12	17		30,880	50
5540 13016075	-SCA16 -75	2	16	75	26	M14×1.5	16	4	17.2	3,5,7,8,10,12	13	22		30,880	50 ～ 63
5540 13022075	-SCA22 -75	2	22	75	34	M20×1.5	21	6	23.6	3,5,7,8,10,12	18	30		30,880	60 ～ 125
5540 13112075	-SCA12.7 -75	1	12.7	75	20	M12×1.25	15	—	—	3,5,7,8,10,12	12	17		30,880	50
5540 13115075	-SCA15.875 -75	2	15.875	75	26	M14×1.5	16	3.18	17.42	3,5,7,8,10,12	13	22		30,880	50 ～ 63
5540 13122075	-SCA22.225 -75	2	22.225	75	34	M20×1.5	21	3.18	23.82	3,5,7,8,10,12	18	30		30,880	60 ～ 125
5540 14013075	HSK50A -SCA13 -75	1	13	75	20	M12×1.25	15	—	—	3,5,7,8,10,12	12	17		31,320	50
5540 14016075	-SCA16 -75	2	16	75	26	M14×1.5	16	4	17.2	3,5,7,8,10,12	13	22		31,320	50 ～ 63
5540 14022075	-SCA22 -75	2	22	75	34	M20×1.5	21	6	23.6	3,5,7,8,10,12	18	30	1.2	31,320	60 ～ 125
5540 14112075	-SCA12.7 -75	1	12.7	75	20	M12×1.25	15	—	—	3,5,7,8,10,12	12	17		31,320	50
5540 14115075	-SCA15.875 -75	2	15.875	75	26	M14×1.5	16	3.18	17.42	3,5,7,8,10,12	13	22		31,320	50 ～ 63
5540 14122075	-SCA22.225 -75	2	22.225	75	34	M20×1.5	21	3.18	23.82	3,5,7,8,10,12	18	30		31,320	60 ～ 125
5540 75013060	HSK63A -SCA13 -60 -H	1	13	60	20	M12×1.25	15	—	—	3,5,7,8,10,12	12	17	1.0	33,690	50
5540 75013090	-90 -H	1	13	90	20	M12×1.25	15	—	—	3,5,7,8,10,12	12	17	1.0	35,100	50
5540 75016075	-SCA16 -75 -H	2	16	75	26	M14×1.5	16	4	17.2	3,5,7,8,10,12	13	22	1.4	33,690	50 ～ 63
5540 75016105	-105 -H	2	16	105	26	M14×1.5	16	4	17.2	3,5,7,8,10,12	13	22	1.5	35,100	50 ～ 63
5540 75022075	-SCA22 -75 -H	2	22	75	34	M20×1.5	21	6	23.6	3,5,7,8,10,12	18	30	1.8	33,690	60 ～ 125
5540 75022120	-120 -H	2	22	120	34	M20×1.5	21	6	23.6	3,5,7,8,10,12	18	30	1.8	35,100	60 ～ 125
5540 75027075	-SCA27 -75 -H	2	27	75	40	M24×2	25	7	29	3,5,7,8,10,12	21	32	2.0	33,690	75 ～ 100
5540 75027120	-120 -H	2	27	120	40	M24×2	25	7	29	3,5,7,8,10,12	21	32	2.4	35,100	75 ～ 100
5540 75032090	-SCA32 -90 -H	2	32	90	46	M30×2	30	8	34	3,5,7,8,10,12	26	41	2.4	33,690	100 ～ 250
5540 77013075	HSK100A -SCA13 -75 -H	1	13	75	20	M12×1.25	15	—	—	3,5,7,8,10,12	12	17	4.3	40,500	50
5540 77013105	-105 -H	1	13	105	20	M12×1.25	15	—	—	3,5,7,8,10,12	12	17	4.4	43,200	50
5540 77016090	-SCA16 -90 -H	2	16	90	26	M14×1.5	16	4	17.2	3,5,7,8,10,12	13	22	4.2	43,200	50 ～ 63
5540 77016120	-120 -H	2	16	120	26	M14×1.5	16	4	17.2	3,5,7,8,10,12	13	22	4.4	45,900	50 ～ 63
5540 77022090	-SCA22 -90 -H	2	22	90	34	M20×1.5	21	6	23.6	3,5,7,8,10,12	18	30	4.4	43,200	60 ～ 125
5540 77022135	-135 -H	2	22	135	34	M20×1.5	21	6	23.6	3,5,7,8,10,12	18	30	4.7	45,900	60 ～ 125
5540 77027090	-SCA27 -90 -H	2	27	90	40	M24×2	25	7	29	3,5,7,8,10,12	21	32	4.5	43,200	75 ～ 100
5540 77027135	-135 -H	2	27	135	40	M24×2	25	7	29	3,5,7,8,10,12	21	32	4.9	45,900	75 ～ 100
5540 77032090	-SCA32 -90 -H	2	32	90	46	M30×2	30	8	34	3,5,7,8,10,12	26	41	4.7	43,200	100 ～ 250
5540 77032135	-135 -H	2	32	135	46	M30×2	30	8	34	3,5,7,8,10,12	26	41	5.2	45,900	100 ～ 250
5540 77040090	-SCA40 -90 -H	2	40	90	55	M36×3	36	10	42.5	3,5,7,8,10,12	31	46	4.9	43,200	150 ～ 315
5540 77040135	-135 -H	2	40	135	55	M36×3	36	10	42.5	3,5,7,8,10,12	31	46	5.9	47,190	150 ～ 315

HSK63A、HSK100Aには標準でマニュアルクランプ穴が空いています。HSK63A, HSK100A have manual clamp holes in the shank.

1. 締め付けナット及び3,5,7,8,10,12サイズのカラーは各1個本体に付属しています。
2. クーラントホースは付属しておりますが、本製品はセンタースルークーラントには対応しておりません。

One clamp nut and spacers (size 3, 5, 7, 8, 10, and 12 / one each) are included.
Coolant tube is included, although center through coolant is not possible with this model.

ご注文例 Ordering Example

マニュアルクランプ穴無し (HSK40A, HSK50A)

Without manual clamping hole (HSK40A, HSK50A)

HSK40A	-	SCA13	-	75
シャンクサイズ Shank size		インロー径 D1		突き出し長さ(L1) Projection length

ご注文例 Ordering Example

マニュアルクランプ穴付き (HSK63A、HSK100A)

With manual clamping hole (HSK63A, HSK100A)

HSK63A	-	SCA12.7	-	75	-	H
シャンクサイズ Shank size		インロー径 D1		突き出し長さ(L1) Projection length		マニュアルクランプ穴 With manual clamping hole

特殊品もご用命ください。

Specials on request



MTA

モールステーパホルダ
Morse Taper Holder

タング付モールステーパシャンク用。
For Morse taper shank with tang.

Type1

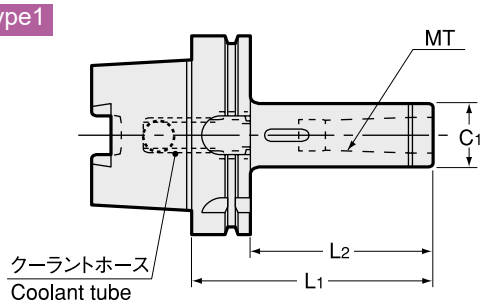

Type2

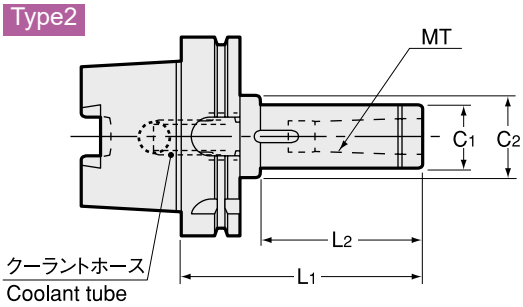

Type3

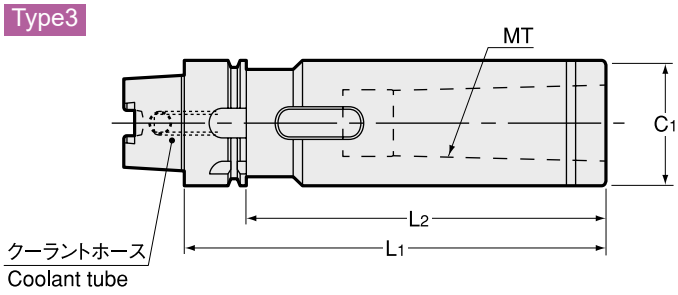

商品コード Code	型式 Model	Type	MT	L1	C1	L2	C2	kg	—
5400 13001090	**HSK40A -MTA1 -90**	1	1	90	25	70	—	0.4	16,840
5400 13002105	**-MTA2 -105**	1	2	105	32	85	—	0.6	18,140
5400 13003135	**-MTA3 -135**	3	3	135	40	115	—	1.0	19,440
5400 14001095	**HSK50A -MTA1 -95**	1	1	95	25	69	—	0.6	19,440
5400 14002110	**-MTA2 -110**	1	2	110	32	84	—	0.8	21,600
5400 14003135	**-MTA3 -135**	1	3	135	40	109	—	1.2	23,760
5400 75001105	**HSK63A -MTA1 -105 -H**	1	1	105	25	79	—	0.9	27,000
5400 75002120	**-MTA2 -120 -H**	1	2	120	32	94	—	1.1	28,080
5400 75003150	**-MTA3 -150 -H**	1	3	150	40	124	—	1.6	28,080
5400 75004165	**-MTA4 -165 -H**	1	4	165	50	139	—	2.1	29,160
5400 77001105	**HSK100A -MTA1 -105 -H**	2	1	105	25	66	32	2.3	36,720
5400 77002120	**-MTA2 -120 -H**	1	2	120	32	91	—	2.4	38,880
5400 77003135	**-MTA3 -135 -H**	1	3	135	40	106	—	2.7	38,880
5400 77004165	**-MTA4 -165 -H**	1	4	165	50	136	—		42,120
5400 77005195	**-MTA5 -195 -H**	1	5	195	65	166	—	4.7	55,080

HSK63A、HSK100Aには標準でマニュアルクランプ穴が空いています。
HSK63A, HSK100A have manual clamp holes in the shank.

1. クーラントホースは付属しておりますが、本製品はセンタースルークーラントには対応しておりません。
1. Coolant tube is included, although center through coolant is not possible with this model.

ご注文例 Ordering Example

マニュアルクランプ穴無し (HSK40A, HSK50A)
Without manual clamping hole (HSK40A, HSK50A)

HSK40A - MTA1 - 90

- HSK40A: シャンクサイズ Shank size
- MTA1: MT1
- 90: 突き出し長さ (L) Projection length

ご注文例 Ordering Example

マニュアルクランプ穴付き (HSK63A、HSK100A)
With manual clamping hole (HSK63A, HSK100A)

HSK63A - MTA1 - 105 - H

- HSK63A: シャンクサイズ Shank size
- MTA1: MT1
- 105: 突き出し長さ (L) Projection length
- H: マニュアルクランプ穴付 With manual clamping hole

MS マスターアーバ Master Arbor

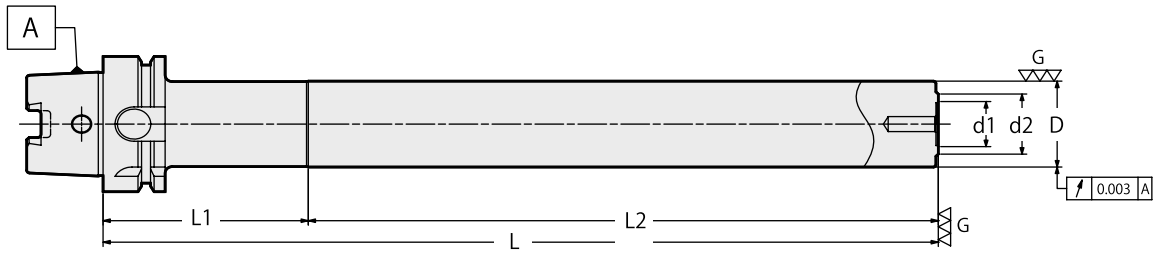

商品コード Code	型式 Model	L	L1	L2	D	d1	d2	kg	-
5560 12240180	**HSK32A -MS24 -180**	180	50	130	24	11	18	0.7	102,600
5560 13240180	**HSK40A -MS24 -180**	180	50	130	24	11	18	0.8	102,600
5560 14320250	**HSK50A -MS32 -250**	250	56	194	32	16	23	1.8	112,320
5560 15400350	**HSK63A -MS40 -350**	350	86	264	40	21	28	3.8	135,000
5560 17400350	**HSK100A -MS40 -350**	350	89	261	40	21	28	5.1	156,600

1. 本製品はセンタースルークーラントには対応しておりません。
1. Center through coolant is not possible with this model.

ご注文例 Ordering Example

HSK63A - MS40 - 350

シャンクサイズ Shank size	外径（D） O.D.	突き出し長さ (L) Projection length

HSK・A

マルチボアツーリングシステム マスターシャンク
Master Shank

マルチボアシステムのベースシャンク。

Base shank for multibore tooling system.

ヘッド一覧　Head
P. 058

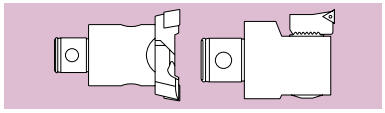

Type1

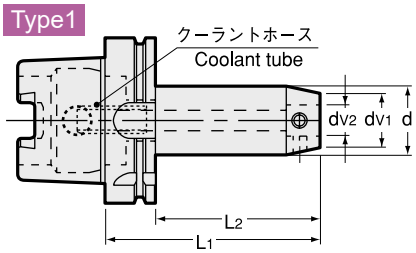

Type2

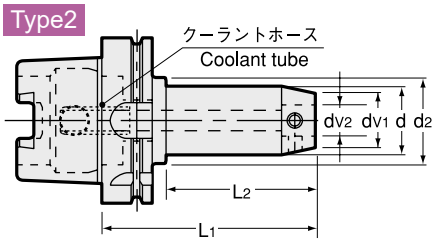

商品コード Code	型式 Model	Type	L1	L2	d	dv1	dv2	d2	kg	—
5300 13255044	HSK40A -2514 -25 -44	1	44	24	25	25	14	—	0.3	19,440
5300 13255074	-74	1	74	54	25	25	14	—		20,520
5300 13252074	-2514 -32 -74	1	74	54	32	25	14	—		21,600
5300 13252134	-134	1	134	114	32	25	14	—		23,760
5300 13320064	-3218 -40 -64	1	64	44	40	32	18	—		21,600
5300 13320124	-124	1	124	104	40	32	18	—		22,680
5300 14255044	HSK50A -2514 -25 -44	1	44	18	25	25	14	—	0.5	20,520
5300 14255074	-74	1	74	48	25	25	14	—		21,600
5300 14252074	-2514 -32 -74	1	74	48	32	25	14	—		22,680
5300 14252134	-134	1	134	108	32	25	14	—		24,840
5300 14256134	-2514 -36 -134	1	134	108	36	25	14	—		24,840
5300 14320064	-3218 -40 -64	1	64	38	40	32	18	—	0.7	22,680
5300 14320124	-124	1	124	98	40	32	18	—	1.3	23,760
5300 14326124	-3218 -46 -124	1	124	98	46	32	18	—		24,840
5300 14400065	-4022 -50 -65	1	65	39	50	40	22	—		22,680
5300 14400115	-115	1	115	89	50	40	22	—		24,840
5300 14500065	-5028 -50 -65	1	65	39	50	50	28	—	0.8	22,680
5300 14500105	-105	1	105	79	50	50	28	—		24,840
5300 14500165	-165	1	165	139	50	50	28	—	2.2	25,920
5300 75255044	HSK63A -2514 -25 -44 -H	1	44	18	25	25	14	—	0.7	23,760
5300 75255074	-74 -H	1	74	48	25	25	14	—	0.8	24,840
5300 75252074	-2514 -32 -74 -H	1	74	48	32	25	14	—		25,920
5300 75252134	-134 -H	1	134	108	32	25	14	—		28,080
5300 75256134	-2514 -36 -134 -H	1	134	108	36	25	14	—		28,080
5300 75320064	-3218 -40 -64 -H	1	64	38	40	32	18	—	1.0	25,920
5300 75320124	-124 -H	1	124	98	40	32	18	—	1.5	27,000
5300 75326124	-3218 -46 -124 -H	1	124	98	46	32	18	—		28,080
5300 75400065	-4022 -50 -65 -H	1	65	39	50	40	22	—		25,920
5300 75400115	-115 -H	1	115	89	50	40	22	—		28,080
5300 75500065	-5028 -50 -65 -H	1	65	39	50	50	28	—	1.1	25,920
5300 75500105	-105 -H	1	105	79	50	50	28	—	1.7	28,080
5300 75500165	-165 -H	1	165	139	50	50	28	—	2.5	29,160
5300 75633080	-6336 -63 -80 -H	1	80	54	63	63	36	—		27,000
5300 75633115	-115 -H	1	115	89	63	63	36	—		28,080
5300 75633190	-190 -H	1	190	164	63	63	36	—	3.9	29,160
5300 77255049	HSK100A -2514 -25 -49 -H	2	49	14	25	25	14	40		34,560
5300 77255079	-79 -H	2	79	44	25	25	14	40	2.2	35,640
5300 77252079	-2514 -32 -79 -H	2	79	44	32	25	14	45		35,640
5300 77252139	-139 -H	2	139	104	32	25	14	45	2.6	36,720
5300 77256134	-2514 -36 -134 -H	1	134	105	36	25	14	—		36,720
5300 77320064	-3218 -40 -64 -H	1	64	35	40	32	18	—	2.3	35,640
5300 77320124	-124 -H	1	124	95	40	32	18	—	2.8	36,720
5300 77326124	-3218 -46 -124 -H	1	124	95	46	32	18	—		36,720
5300 77400065	-4022 -50 -65 -H	1	65	36	50	40	22	—		36,720
5300 77400115	-115 -H	1	115	86	50	40	22	—	3.2	37,800
5300 77500065	-5028 -50 -65 -H	1	65	36	50	50	28	—		35,640
5300 77503105	-5028 -63 -105 -H	1	105	76	63	50	28	—		38,880
5300 77503165	-165 -H	1	165	136	63	50	28	—	5.0	38,880
5300 77633080	-6336 -63 -80 -H	1	80	51	63	63	36	—		37,800
5300 77630115	-6336 -80 -115 -H	1	115	86	80	63	36	—	4.8	39,960
5300 77630190	-190 -H	1	190	161	80	63	36	—	7.5	39,960
5300 77800080	-8036 -80 -80 -H	1	80	51	80	80	36	—	3.7	37,800

HSK63A、HSK100Aには標準でマニュアルクランプ穴が空いています。
HSK63A, HSK100A have manual clamp holes in the shank.

ご注文例 Ordering Example

マニュアルクランプ穴無し (HSK40A, HSK50A)

Without manual clamping hole (HSK40A, HSK50A)

HSK40A - 25 14 - 25 - 44

シャンクサイズ Shank size　dv1　dv2　d　L1

ご注文例 Ordering Example

マニュアルクランプ穴付き (HSK63A、HSK100A)

With manual clamping hole (HSK63A, HSK100A)

HSK63A - 40 22 - 50 - 65 - H

シャンクサイズ Shank size　dv1　dv2　d　L1　マニュアルクランプ穴付 With manual clamping hole

特殊品もご用命ください。

Specials on request



KLD

キーレスドリルチャック
Keyless Drill Chuck

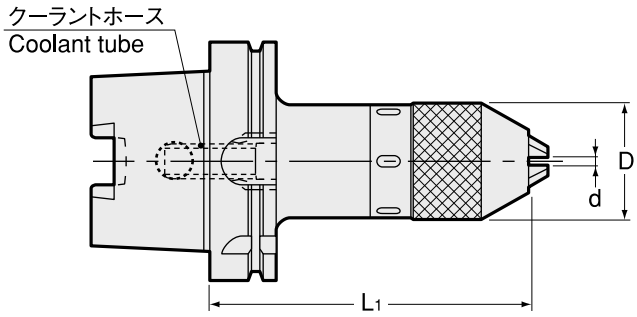

商品コード Code	型式 Model	d	L1	D	kg	–	スパナ Spanner
5440 13060105	**HSK40A -KLD6.5 -105**	0.5 ～ 6.5	105	34	0.66	54,000	FS6.5LC
5440 14130135	**HSK50A -KLD13 -135**	0.5 ～ 13	135	50	1.7	56,160	FS13LC
5440 75130135	**HSK63A -KLD13 -135-H**	0.5 ～ 13	135	50	2.0	58,320	FS13LC
5440 77130135	**HSK100A -KLD13 -135-H**	0.5 ～ 13	135	50	3.4	70,200	FS13LC

HSK63A、HSK100Aには標準でマニュアルクランプ穴が空いています。
HSK63A, HSK100A have manual clamp holes in the shank.

1. クーラントホースは付属しておりますが、本製品はセンタースルークーラントには対応しておりません。
1. Coolant tube is included, although center through coolant is not possible with this model.

専用スパナ（別売）
Spanner (option)

型式 Model	商品コード Code	–
FS6.5LC	2685 00000065	1,200
FS13LC	2685 00000130	1,500

ご注文例 Ordering Example

マニュアルクランプ穴無し (HSK40A, HSK50A)

Without manual clamping hole (HSK40A, HSK50A)

HSK40A - KLD6.5 - 105

HSK40A: シャンクサイズ Shank size
KLD6.5: 最大把握径 Max. chucking dia.
105: 突き出し長さ(L1) Projection length

ご注文例 Ordering Example

マニュアルクランプ穴付き (HSK63A、HSK100A)

With manual clamping hole (HSK63A, HSK100A)

HSK63A - KLD6.5 - 105 - H

HSK63A: シャンクサイズ Shank size
KLD6.5: 最大把握径 Max. chucking dia.
105: 突き出し長さ(L1) Projection length
H: マニュアルクランプ穴付 With manual clamping hole

HDC・A-R

高精度コレットホルダ RCキャップ仕様
High-Precision Collet Holder with RC Nut

ドリル加工、リーマ加工、仕上エンドミル加工に最適。
Suitable for drilling, reaming and finish endmilling.

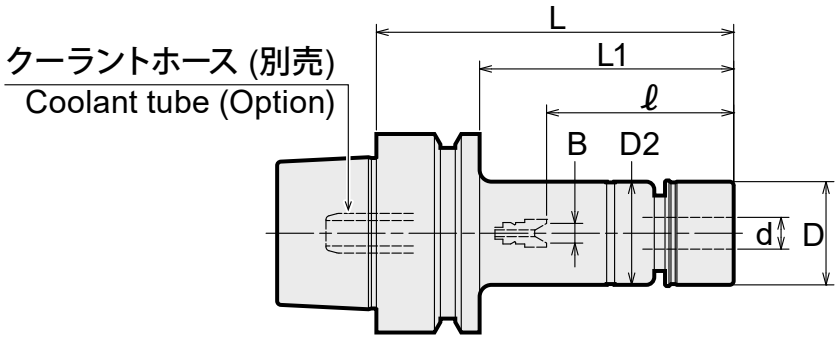

商品コード Code	型式 Model		※	d	L	L1	B	ℓ	D	D2	キャップ Nut	kg	—	プリセットスクリュー Preset Screw	コレット Collet	スパナ Spanner
5367 51107040	HSK25E -HDC07A	-40(R)		0.5 ~ 7.0	40	30	—	26	20	23	HDP-07R	0.1	40,170	—	FDC-07	S-0R
5367 51107060		-60(R)		0.5 ~ 7.0	60	50	0 ~ 4	22 ~ 27	20	23	HDP-07R		40,390	HDS-07		
5367 51109045	-HDC09A	-45(R)		2.5 ~ 9.0	45	35	—	30	26	26	HDP-09R	0.1	41,040	—	FDC-09	S-1R
5367 51109060		-60(R)		2.5 ~ 9.0	60	50	0 ~ 4	27 ~ 32	26	26	HDP-09R	0.1	41,470	HDS-09		
5367 52107045	HSK32E -HDC07A	-45(R)		0.5 ~ 7.0	45	25	—	28	20	23	HDP-07R	0.2	40,170	—	FDC-07	S-0R
5367 52107060		-60(R)		0.5 ~ 7.0	60	40	0 ~ 4	22 ~ 25	20	23	HDP-07R	0.2	40,390	HDS-07		
5367 52109050	-HDC09A	-50(R)		2.5 ~ 9.0	50	30	—	32	26	26	HDP-09R	0.2	41,040	—	FDC-09	S-1R
5367 52109060		-60(R)		2.5 ~ 9.0	60	40	0 ~ 4	27 ~ 29	26	26	HDP-09R	0.2	41,470	HDS-09		
5367 52112060	-HDC12A	-60(R)		2.5 ~ 12.0	60	40	—	41	30	32	HDP-12R	0.2	41,900	—	FDC-12	S-3R
5367 52112075		-75(R)		2.5 ~ 12.0	75	55	0 ~ 5	33 ~ 43	30	32	HDP-12R	0.3	41,900	HDS-12		
5367 53107045	HSK40E -HDC07A	-45(R)		0.5 ~ 7.0	45	25	—	26	20	23	HDP-07R	0.3	40,170	—	FDC-07	S-0R
5367 53107060		-60(R)		0.5 ~ 7.0	60	40	0 ~ 4	22 ~ 27	20	23	HDP-07R	0.3	40,390	HDS-07		
5367 53107075		-75(R)		0.5 ~ 7.0	75	55	0 ~ 4	22 ~ 38	20	23	HDP-07R	0.3	40,390	HDS-07		
5367 53107090		-90(R)		0.5 ~ 7.0	90	70	0 ~ 4	22 ~ 49	20	23	HDP-07R	0.4	41,140	HDS-07		
5367 53107120		-120(R)		0.5 ~ 7.0	120	100	0 ~ 4	22 ~ 49	20	23	HDP-07R		41,790	HDS-07		
5367 53109045	-HDC09A	-45(R)	※	2.5 ~ 9.0	45	25	—	30	26	26	HDP-09R	0.3	38,010	—	FDC-09	S-1R
5367 53109060		-60(R)		2.5 ~ 9.0	60	40	—	40	26	26	HDP-09R		38,230	—		
5367 53109075		-75(R)		2.5 ~ 9.0	75	55	0 ~ 4	27 ~ 35	26	26	HDP-09R	0.4	38,980	HDS-09		
5367 53109090		-90(R)		2.5 ~ 9.0	90	70	0 ~ 4	27 ~ 46	26	26	HDP-09R	0.4	40,390	HDS-09		
5367 53109120		-120(R)		2.5 ~ 9.0	120	100	0 ~ 4	27 ~ 61	26	26	HDP-09R	0.5	41,140	HDS-09		
5367 53112060	-HDC12A	-60(R)		2.5 ~ 12.0	60	40	—	39	30	32	HDP-12R	0.4	41,900	—	FDC-12	S-3R
5367 53112075		-75(R)		2.5 ~ 12.0	75	55	0 ~ 5	33 ~ 34	30	32	HDP-12R	0.4	41,900	HDS-12		
5367 53112090		-90(R)		2.5 ~ 12.0	90	70	0 ~ 5	33 ~ 51	30	32	HDP-12R	0.5	42,550	HDS-12		
5367 53112120		-120(R)		2.5 ~ 12.0	120	100	0 ~ 5	33 ~ 74	30	32	HDP-12R	0.7	43,200	HDS-12		
5367 53112150		-150(R)		2.5 ~ 12.0	150	130	0 ~ 5	33 ~ 74	30	32	HDP-12R	0.8	46,440	HDS-12		
5367 53116060	-HDC16A	-60(R)		3.5 ~ 16.0	60	40	—	38	35	36	HDP-16R	0.4	42,870	—	FDC-16	S-4R
5367 53116075		-75(R)		3.5 ~ 16.0	75	55	0 ~ 6	38 ~ 40	35	36	HDP-16R		42,870	HDS-16		
5367 53116090		-90(R)		3.5 ~ 16.0	90	70	0 ~ 6	38 ~ 54	35	36	HDP-16R	0.5	43,520	HDS-16		
5367 53116120		-120(R)		3.5 ~ 16.0	120	100	0 ~ 6	38 ~ 72	35	36	HDP-16R	0.7	45,570	HDS-16		
5367 53116150		-150(R)		3.5 ~ 16.0	150	130	0 ~ 6	38 ~ 86	35	36	HDP-16R		49,030	HDS-16		

特殊品もご用命ください。

Specials on request

商品コード Code	型式 Model		※	d	L	L1	B	ℓ	D	D2	キャップ Nut	kg	—	プリセットスクリュー Preset Screw	コレット Collet	スパナ Spanner
5367 54107045	HSK50E -HDC07A	-45(R)		0.5 ~ 7.0	45	19	—	23	20	23	HDP-07R		43,520	—	FDC-07	S-0R
5367 54107060		-60(R)		0.5 ~ 7.0	60	34	0 ~ 4	22 ~ 23	20	23	HDP-07R		43,740	HDS-07		
5367 54107075		-75(R)		0.5 ~ 7.0	75	49	0 ~ 4	22 ~ 32	20	23	HDP-07R		43,740	HDS-07		
5367 54107090		-90(R)		0.5 ~ 7.0	90	64	0 ~ 4	22 ~ 45	20	23	HDP-07R		44,280	HDS-07		
5367 54107120		-120(R)		0.5 ~ 7.0	120	94	0 ~ 4	22 ~ 45	20	23	HDP-07R	0.7	44,820	HDS-07		
5367 54109060	-HDC09A	-60(R)		2.5 ~ 9.0	60	34	—	37	26	26	HDP-09R		42,660	—	FDC-09	S-1R
5367 54109075		-75(R)		2.5 ~ 9.0	75	49	0 ~ 4	27 ~ 31	26	26	HDP-09R		42,660	HDS-09		
5367 54109090		-90(R)		2.5 ~ 9.0	90	64	0 ~ 4	27 ~ 47	26	26	HDP-09R		43,740	HDS-09		
5367 54109120		-120(R)		2.5 ~ 9.0	120	94	0 ~ 4	27 ~ 61	26	26	HDP-09R		44,280	HDS-09		
5367 54112060	-HDC12A	-60(R)		2.5 ~ 12.0	60	34	—	34	30	32	HDP-12R		44,710	—	FDC-12	S-3R
5367 54112075		-75(R)		2.5 ~ 12.0	75	49	0 ~ 5	33 ~ 36	30	32	HDP-12R	0.6	44,710	HDS-12		
5367 54112090		-90(R)		2.5 ~ 12.0	90	64	0 ~ 5	33 ~ 42	30	32	HDP-12R	0.7	45,360	HDS-12		
5367 54112120		-120(R)		2.5 ~ 12.0	120	94	0 ~ 5	33 ~ 71	30	32	HDP-12R		46,440	HDS-12		
5367 54112150		-150(R)		2.5 ~ 12.0	150	124	0 ~ 5	33 ~ 74	30	32	HDP-12R		48,600	HDS-12		
5367 54116060	-HDC16A	-60(R)		3.5 ~ 16.0	60	34	—	40	35	36	HDP-16R	0.6	49,570	—	FDC-16	S-4R
5367 54116075		-75(R)		3.5 ~ 16.0	75	49	—	50	35	36	HDP-16R	0.6	49,570	—		
5367 54116090		-90(R)		3.5 ~ 16.0	90	64	0 ~ 6	38 ~ 50	35	36	HDP-16R	0.8	50,220	HDS-16		
5367 54116120		-120(R)		3.5 ~ 16.0	120	94	0 ~ 6	38 ~ 65	35	36	HDP-16R	0.9	51,300	HDS-16		
5367 54116150		-150(R)		3.5 ~ 16.0	150	124	0 ~ 6	38 ~ 86	35	36	HDP-16R		52,380	HDS-16		
5367 54122075	-HDC22A	-75(R)		3.5 ~ 22.0	75	49	—	49	46	46	HDP-22R		52,270	—	FDC-22	S-5R
5367 54122090		-90(R)		3.5 ~ 22.0	90	64	—	60	46	46	HDP-22R	0.9	52,920	—		
5367 54122120		-120(R)		3.5 ~ 22.0	120	94	0 ~ 8	47 ~ 63	46	46	HDP-22R	1.2	54,000	HDS-22		
5367 54122150		-150(R)		3.5 ~ 22.0	150	124	0 ~ 8	47 ~ 93	46	46	HDP-22R	1.5	56,700	HDS-22		

1. コレット、スパナ、六角穴付プリセットスクリュー、セミドライ加工用プリセットスクリューは別途ご注文下さい。
   一部を除き、標準仕様プリセットスクリューは付属しております。
   ※ B 寸法が「—」となっている型式はプリセットスクリュー非対応です。
2. L3 はプリセットスクリューを使用した時の値です。
3. キャップの締め付けトルクに関しては、P. 554 を参照ください。
4. ※のあるホルダにはクーラントホースは取り付けできません。

1. Collet, spanner, hexagon head preset screw, preset screw for semi-dry processing are sold separately.
   A preset screw is included except for some models.
   * The model with B dimension " -" is not compatible with the preset screw.
2. "L3" indicates dimension when using with a preset screw.
3. See P. 554 for standard tightening torque.
4. Tools marked with ※ cannot have coolant hoses installed.

FDC コレット FDC Collet P. 092

スパナ Spanner P. 098

プリセットスクリュー Preset screw P. 100







ご注文例 Ordering Example

HSK50E - HDC12A - 60 - (R)

HSK50E	HDC12A	60	(R)
シャンクサイズ Shank size	最大コレット内径 Max. collet I.D.	突き出し長さ(L) Projection length	RCキャップ仕様 with RC Nut

HDC・A

高精度コレットホルダ
High-Precision Collet Holder

ドリル加工、リーマ加工、仕上エンドミル加工に最適。
Suitable for drilling, reaming and finish endmilling.

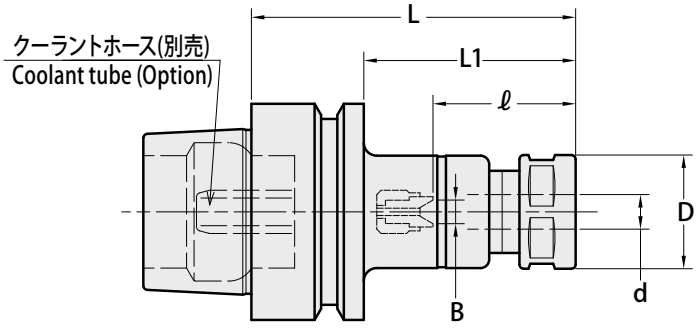

商品コード Code	型式 Model		d	L	L1	B	ℓ	D	キャップ Nut	kg	—	プリセットスクリュー Preset Screw	コレット Collet	スパナ Spanner
5360 51107040	HSK25E -HDC07A -40		0.5 ~ 7.0	40	30	—	26	23	HDP-07A	0.1	39,090	—	FDC-07	S-0
5360 51107060	-60		0.5 ~ 7.0	60	50	0 ~ 4	22 ~ 27	23	HDP-07A		39,310	HDS-07		
5360 51109045	-HDC09A -45		2.5 ~ 9.0	45	35	—	30	26	HDP-09	0.1	39,960	—	FDC-09	S-1L
5360 51109060	-60		2.5 ~ 9.0	60	50	0 ~ 4	27 ~ 32	26	HDP-09	0.1	40,390	HDS-09		
5360 52107045	HSK32E -HDC07A -45		0.5 ~ 7.0	45	25	—	28	23	HDP-07A	0.2	39,090	—	FDC-07	S-0
5360 52107060	-60		0.5 ~ 7.0	60	40	0 ~ 4	22 ~ 25	23	HDP-07A	0.2	39,310	HDS-07		
5360 52109050	-HDC09A -50		2.5 ~ 9.0	50	30	—	32	26	HDP-09	0.2	39,960	—	FDC-09	S-1L
5360 52109060	-60		2.5 ~ 9.0	60	40	0 ~ 4	27 ~ 29	26	HDP-09	0.2	40,390	HDS-09		
5360 52112060	-HDC12A -60		2.5 ~ 12.0	60	40	—	41	32	HDP-12	0.2	40,820	—	FDC-12	S-3L
5360 52112075	-75		2.5 ~ 12.0	75	55	0 ~ 5	33 ~ 43	32	HDP-12	0.3	40,820	HDS-12		
5360 53107045	HSK40E -HDC07A -45		0.5 ~ 7.0	45	25	—	26	23	HDP-07A	0.3	39,090	—	FDC-07	S-0
5360 53107060	-60		0.5 ~ 7.0	60	40	0 ~ 4	22 ~ 27	23	HDP-07A	0.3	39,310	HDS-07		
5360 53107075	-75		0.5 ~ 7.0	75	55	0 ~ 4	22 ~ 38	23	HDP-07A	0.3	39,310	HDS-07		
5360 53107090	-90		0.5 ~ 7.0	90	70	0 ~ 4	22 ~ 49	23	HDP-07A	0.4	40,060	HDS-07		
5360 53107120	-120		0.5 ~ 7.0	120	100	0 ~ 4	22 ~ 49	23	HDP-07A		40,710	HDS-07		
5360 53109045	-HDC09A -45	※	2.5 ~ 9.0	45	25	—	30	26	HDP-09	0.3	36,930	—	FDC-09	S-1L
5360 53109060	-60		2.5 ~ 9.0	60	40	—	40	26	HDP-09		37,150	—		
5360 53109075	-75		2.5 ~ 9.0	75	55	0 ~ 4	27 ~ 35	26	HDP-09	0.4	37,900	HDS-09		
5360 53109090	-90		2.5 ~ 9.0	90	70	0 ~ 4	27 ~ 46	26	HDP-09	0.4	39,310	HDS-09		
5360 53109120	-120		2.5 ~ 9.0	120	100	0 ~ 4	27 ~ 61	26	HDP-09	0.5	40,060	HDS-09		
5360 53112060	-HDC12A -60		2.5 ~ 12.0	60	40	—	39	32	HDP-12	0.4	40,820	—	FDC-12	S-3L
5360 53112075	-75		2.5 ~ 12.0	75	55	0 ~ 5	33 ~ 34	32	HDP-12	0.4	40,820	HDS-12		
5360 53112090	-90		2.5 ~ 12.0	90	70	0 ~ 5	33 ~ 51	32	HDP-12	0.5	41,470	HDS-12		
5360 53112120	-120		2.5 ~ 12.0	120	100	0 ~ 5	33 ~ 74	32	HDP-12	0.7	42,120	HDS-12		
5360 53112150	-150		2.5 ~ 12.0	150	130	0 ~ 5	33 ~ 74	32	HDP-12	0.8	45,360	HDS-12		
5360 53116060	-HDC16A -60		3.5 ~ 16.0	60	40	—	38	36	HDP-16	0.4	41,790	—	FDC-16	S-4L
5360 53116075	-75		3.5 ~ 16.0	75	55	0 ~ 6	38 ~ 40	36	HDP-16		41,790	HDS-16		
5360 53116090	-90		3.5 ~ 16.0	90	70	0 ~ 6	38 ~ 54	36	HDP-16	0.5	42,440	HDS-16		
5360 53116120	-120		3.5 ~ 16.0	120	100	0 ~ 6	38 ~ 72	36	HDP-16	0.7	44,490	HDS-16		
5360 53116150	-150		3.5 ~ 16.0	150	130	0 ~ 6	38 ~ 86	36	HDP-16		47,950	HDS-16		
5360 54107045	HSK50E -HDC07A -45		0.5 ~ 7.0	45	19	—	23	23	HDP-07A		42,440	—	FDC-07	S-0
5360 54107060	-60		0.5 ~ 7.0	60	34	0 ~ 4	22 ~ 23	23	HDP-07A		42,660	HDS-07		
5360 54107075	-75		0.5 ~ 7.0	75	49	0 ~ 4	22 ~ 32	23	HDP-07A		42,660	HDS-07		
5360 54107090	-90		0.5 ~ 7.0	90	64	0 ~ 4	22 ~ 45	23	HDP-07A		43,200	HDS-07		
5360 54107120	-120		0.5 ~ 7.0	120	94	0 ~ 4	22 ~ 45	23	HDP-07A	0.7	43,740	HDS-07		
5360 54109060	-HDC09A -60		2.5 ~ 9.0	60	34	—	37	26	HDP-09		41,580	—	FDC-09	S-1L
5360 54109075	-75		2.5 ~ 9.0	75	49	0 ~ 4	27 ~ 31	26	HDP-09		41,580	HDS-09		
5360 54109090	-90		2.5 ~ 9.0	90	64	0 ~ 4	27 ~ 47	26	HDP-09		42,660	HDS-09		
5360 54109120	-120		2.5 ~ 9.0	120	94	0 ~ 4	27 ~ 61	26	HDP-09		43,200	HDS-09		

特殊品もご用命ください。

Specials on request

商品コード Code	型式 Model		d	L	L1	B	ℓ	D	キャップ Nut	kg	—	プリセットスクリュー Preset Screw	コレット Collet	スパナ Spanner
5360 54112060	HSK50E -HDC12A -60		2.5 ~ 12.0	60	34	—	34	32	HDP-12		43,630	—	FDC-12	S-3L
5360 54112075	-75		2.5 ~ 12.0	75	49	0 ~ 5	33 ~ 36	32	HDP-12	0.6	43,630	HDS-12		
5360 54112090	-90		2.5 ~ 12.0	90	64	0 ~ 5	33 ~ 42	32	HDP-12	0.7	44,280	HDS-12		
5360 54112120	-120		2.5 ~ 12.0	120	94	0 ~ 5	33 ~ 71	32	HDP-12		45,360	HDS-12		
5360 54112150	-150		2.5 ~ 12.0	150	124	0 ~ 5	33 ~ 74	32	HDP-12		47,520	HDS-12		
5360 54116060	-HDC16A -60	※	3.5 ~ 16.0	60	34	—	40	36	HDP-16	0.6	48,490	—	FDC-16	S-4L
5360 54116075	-75		3.5 ~ 16.0	75	49	—	50	36	HDP-16	0.6	48,490	—		
5360 54116090	-90		3.5 ~ 16.0	90	64	0 ~ 6	38 ~ 50	36	HDP-16	0.8	49,140	HDS-16		
5360 54116120	-120		3.5 ~ 16.0	120	94	0 ~ 6	38 ~ 65	36	HDP-16	0.9	50,220	HDS-16		
5360 54116150	-150		3.5 ~ 16.0	150	124	0 ~ 6	38 ~ 86	36	HDP-16		51,300	HDS-16		
5360 54122075	-HDC22A -75		3.5 ~ 22.0	75	49	—	49	46	HDP-22		51,190	—	FDC-22	S-5L
5360 54122090	-90		3.5 ~ 22.0	90	64	—	60	46	HDP-22	0.9	51,840	—		
5360 54122120	-120		3.5 ~ 22.0	120	94	0 ~ 8	47 ~ 63	46	HDP-22	1.2	52,920	HDS-22		
5360 54122150	-150		3.5 ~ 22.0	150	124	0 ~ 8	47 ~ 93	46	HDP-22	1.5	55,620	HDS-22		

1. コレット、スパナ、六角穴付プリセットスクリュー、セミドライ加工用プリセットスクリューは別途ご注文下さい。
   一部を除き、標準仕様プリセットスクリューは付属しております。
   ※ B 寸法が「—」となっている型式はプリセットスクリュー非対応です。
2. L3 はプリセットスクリューを使用した時の値です。
3. キャップの締め付けトルクに関しては、P. 554 を参照ください。
4. ※のあるホルダにはクーラントホースは取り付けできません。

1. Collet, spanner, hexagon head preset screw, preset screw for semi-dry processing are sold separately.
   A preset screw is included except for some models.
   * The model with B dimension " -" is not compatible with the preset screw.
2. "L3" indicates dimension when using with a preset screw.
3. See P. 554 for standard tightening torque.
4. Tools marked with ※ cannot have coolant hoses installed.

FDC コレット FDC Collet P. 092

スパナ Spanner P. 098

プリセットスクリュー Preset screw P. 100







ご注文例 Ordering Example

HSK50E - HDC12A - 60

シャンクサイズ Shank size	最大コレット内径 Max. collet I.D.	突き出し長さ (L) Projection length

ERC 小径コレットホルダ Collet Holder For Small Diameters

干渉が厳しいドリル加工用に最適。
For drilling in tight space.

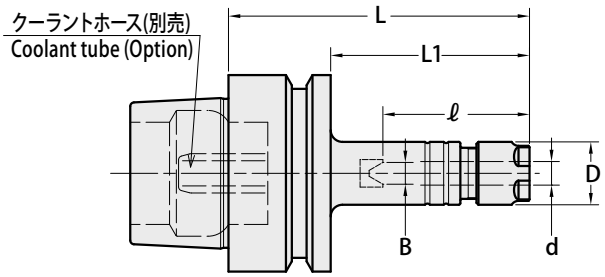

商品コード Code	型式 Model	d	L	L1	B	ℓ	D	キャップ Nut	kg	—	プリセットスクリュー Preset Screw	コレット Collet	スパナ Spanner
5370 50108035	HSK25E -ERC8 -35	0.5~5.0	35	25	—	20	12	ERP-8		48,920	—	ER8	S-8E
5370 50108045	-45	0.5~5.0	45	35	—	30	12	ERP-8		49,140	—		
5370 50108060	-60	0.5~5.0	60	50	— (0~2.4)	34 (19~20)	12	ERP-8		49,140	(ES8)		
5370 50110045	-ERC11S -45	0.5~7.0	45	35	—	31	16	ERP-11S		47,520	—	FDC-07	S-11E
5370 50110060	-60	0.5~7.0	60	50	0~4	22~27	16	ERP-11S		47,520	HDS-07A-ES11		
5370 50208045	HSK32E -ERC8 -45	0.5~5.0	45	25	—	27	12	ERP-8		49,140	—	ER8	S-8E
5370 50208060	-60	0.5~5.0	60	40	—	34	12	ERP-8		49,140	—		
5370 50210045	-ERC11S -45	0.5~7.0	45	25	—	28	16	ERP-11S		47,520	—	FDC-07	S-11E
5370 50210060	-60	0.5~7.0	60	40	0~4	22~24	16	ERP-11S		47,520	HDS-07A-ES11		
5370 50308040	HSK40E -ERC8 -40	0.5~5.0	40	20	—	21	12	ERP-8	0.3	48,920	—	ER8	S-8E
5370 50308060	-60	0.5~5.0	60	40	—	34	12	ERP-8	0.3	49,140	—		
5370 50310045	-ERC11S -45	0.5~7.0	45	25	—	26	16	ERP-11S	0.3	47,300	—	FDC-07	S-11E
5370 50310060	-60	0.5~7.0	60	40	0~4	22~24	16	ERP-11S	0.3	47,520	HDS-07A-ES11		
5370 50408045	HSK50E -ERC8 -45	0.5~5.0	45	19	—	25	12	ERP-8	0.5	49,460	—	ER8	S-8E
5370 50408060	-60	0.5~5.0	60	34	—	40	12	ERP-8	0.5	49,680	—		
5370 50408075	-75	0.5~5.0	75	49	— (0~2.4)	34 (19~30)	12	ERP-8		49,680	(ES8)		
5370 50410045	-ERC11S -45	0.5~7.0	45	19	—	23	16	ERP-11S	0.5	48,380	—	FDC-07	S-11E
5370 50410060	-60	0.5~7.0	60	34	0~4	22~24	16	ERP-11S	0.5	48,600	HDS-07A-ES11		
5370 50410075	-75	0.5~7.0	75	49	0~4	22~32	16	ERP-11S		48,600	HDS-07A-ES11		

1. コレット、スパナは別途ご注文下さい。
2. ERC8 用プリセットスクリュー ES8 は別売になります。
3. 「B」,「ℓ」の（）内の数値はプリセットスクリュー ES8 を使用した時の値です。
4. キャップの締め付けトルクに関しては、P. 554 を参照ください。

1. Collet and spanner are sold separately.
2. ES8, a preset screw for ERC8, is sold separately.
3. " B " and " ℓ " dimensions in brackets are for using ES8 preset screw.
4. See P. 554 for standard tightening torque.

FDC コレット FDC Collet P. 092
ER コレット ER Collet P. 096
スパナ Spanner P. 098
プリセットスクリュー Preset screw P. 100

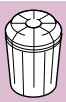
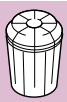



ご注文例 Ordering Example

HSK40E - ERC8 - 40

シャンクサイズ Shank size
突き出し長さ (L) Projection length

PHC·A パワーハイドロチャック Power Hydro Chuck

コレットホルダのように使える手軽なハイドロチャックです。高精度加工に最適。
Hydro chuck with collet holder flexibility. Suitable for high precision cutting.

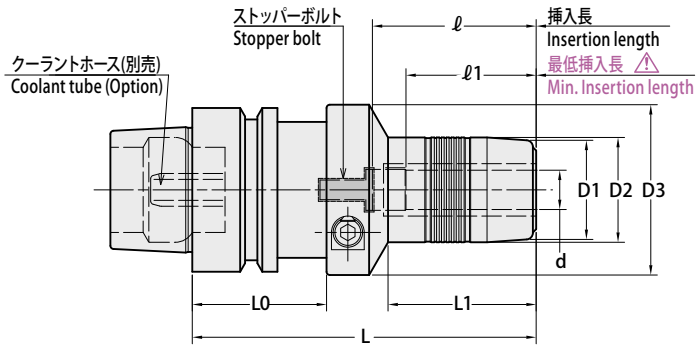

⚠ 注意 Caution
必ず、刃物シャンクを最低挿入長以上に挿入して使用してください。
Strictly keep the min insertion length.

チャックサイズ Model	ストッパーボルト用六角レンチサイズ Hex wrench size for stopper bolt
PHC06A ~ 08A	2.5mm
PHC09A ~ 32A	3mm

商品コード Code	型式 Model	d	L	L1	D1	D2	D3	L0	ℓ	ℓ1	Kg	—	レンチ（別売） Wrench (Option)
5730 53206090	HSK40E -PHC06A -90	6	90	30	24	26	46	35	34	29	0.7	60,560	L-4T
5730 53207090	-PHC07A -90	7	90	30	26	28	46	35	34	29		60,560	
5730 53208090	-PHC08A -90	8	90	30	26	28	46	35	34	29	0.7	60,560	
5730 53209105	-PHC09A -105	9	105	44	28	30	52	35	50	40		58,090	
5730 53210105	-PHC10A -105	10	105	44	28	30	52	35	50	40	0.8	58,090	
5730 53211105	-PHC11A -105	11	105	45	30	32	52	35	50	40		58,090	
5730 53212105	-PHC12A -105	12	105	45	30	32	52	35	50	40	0.9	61,180	
5730 54206090	HSK50E -PHC06A -90	6	90	30	24	26	46	41	34	29	0.9	60,560	L-4T
5730 54207090	-PHC07A -90	7	90	30	26	28	46	41	34	29		60,560	
5730 54208090	-PHC08A -90	8	90	30	26	28	46	41	34	29	0.9	60,560	
5730 54209105	-PHC09A -105	9	105	44	28	30	52	41	50	40		58,090	
5730 54210105	-PHC10A -105	10	105	44	28	30	52	41	50	40	1.0	58,090	
5730 54211105	-PHC11A -105	11	105	45	30	32	52	41	50	40		58,090	
5730 54212105	-PHC12A -105	12	105	45	30	32	52	41	50	40	1.0	61,180	
5730 54213105	-PHC13A -105	13	105	46	34	36	52	41	50	40		58,090	
5730 54214105	-PHC14A -105	14	105	46	34	36	52	41	50	40		58,090	
5730 54215105	-PHC15A -105	15	105	46	36	38	52	41	50	40		58,090	
5730 54216105	-PHC16A -105	16	105	46	36	38	52	41	50	40	1.1	58,090	
5730 54220105	-PHC20A -105	20	105	49	40	42	46	41	50	40	1.1	61,180	

1. 刃物シャンク部が下記公差範囲内の刃物を使用して下さい。
   刃物シャンク径が ø6 以上・・・h7 公差範囲内
   新規に刃物を製作される場合は、h6 公差または $^{0}_{-0.01}$ 公差で製作されることをお勧めします。
2. PHC12A、PHC20A にはスリップ防止ピン付コレット装着用の穴が開いています。

1. Cutting tool shank must be within tolerances specified below ;
   Shank diameter 6mm and over : Within h7 tolerance
   h6 or 0/-0.01 tolerance is recommended when newly making a cutting tool.
2. PHC12A and PHC20A have pin holes for collet with stopper pin on its body.

ご注文例 Ordering Example

HSK50E - PHC12A- 105

シャンクサイズ Shank size	内径 (d) I.D.	突き出し長さ (L) Pojection length

PHS コレット PHS Collet P. 127
レンチ Hex. wrench P. 119

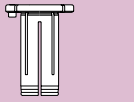

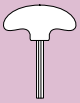

特殊品もご用命ください。

Specials on request

HDC・A-R

高精度コレットホルダ RCキャップ仕様
High-Precision Collet Holder with RC Nut

ドリル加工、リーマ加工、仕上エンドミル加工に最適。
Suitable for drilling, reaming and finish endmilling.

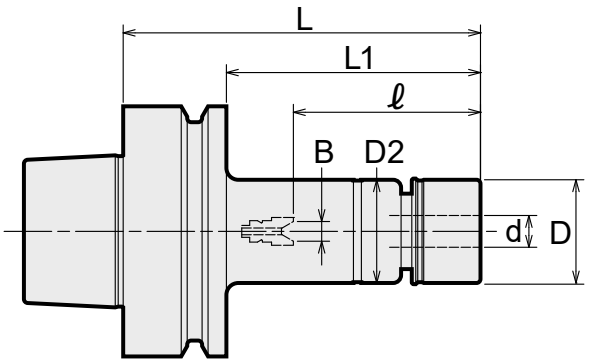

商品コード Code	型式 Model	d	L	L1	B	ℓ	D	D2	キャップ Nut	kg	—	プリセットスクリュー Preset Screw	コレット Collet	スパナ Spanner
5367 65107075	HSK63F-HDC07A - 75(R)	0.5 ~ 7.0	75	49	0 ~ 4	22 ~ 30	20	23	HDP-07R	0.8	50,970	HDS-07	FDC-07	S-0R
5367 65107090	- 90(R)	0.5 ~ 7.0	90	64	0 ~ 4	22 ~ 45	20	23	HDP-07R	0.8	52,160	HDS-07		
5367 65107105	-105(R)	0.5 ~ 7.0	105	79	0 ~ 4	22 ~ 45	20	23	HDP-07R	0.8	53,350	HDS-07		
5367 65107135	-135(R)	0.5 ~ 7.0	135	109	0 ~ 4	22 ~ 45	20	23	HDP-07R	0.9	54,540	HDS-07		
5367 65109075	-HDC09A - 75(R)	2.5 ~ 9.0	75	49	0 ~ 4	27 ~ 36 (27 ~ 33)	26	26	HDP-09R	0.8	50,970	HDS-09	FDC-09	S-1R
5367 65109090	- 90(R)	2.5 ~ 9.0	90	64	0 ~ 4	27 ~ 45	26	26	HDP-09R	0.8	52,160	HDS-09		
5367 65109105	-105(R)	2.5 ~ 9.0	105	79	0 ~ 4	27 ~ 57	26	26	HDP-09R	0.9	53,350	HDS-09		
5367 65109135	-135(R)	2.5 ~ 9.0	135	109	0 ~ 4	27 ~ 57	26	26	HDP-09R	1	54,540	HDS-09		
5367 65109165	-165(R)	2.5 ~ 9.0	165	139	0 ~ 4	27 ~ 57	26	26	HDP-09R		56,370	HDS-09		
5367 65112075	-HDC12A - 75(R)	2.5 ~ 12.0	75	49	—	48	30	32	HDP-12R	0.8	52,160	—	FDC-12	S-3R
5367 65112090	- 90(R)	2.5 ~ 12.0	90	64	0 ~ 5	33 ~ 40	30	32	HDP-12R	0.9	53,350	HDS-12		
5367 65112105	-105(R)	2.5 ~ 12.0	105	79	0 ~ 5	33 ~ 55	30	32	HDP-12R	1	54,540	HDS-12		
5367 65112135	-135(R)	2.5 ~ 12.0	135	109	0 ~ 5	33 ~ 69	30	32	HDP-12R	1.2	55,720	HDS-12		
5367 65112165	-165(R)	2.5 ~ 12.0	165	139	0 ~ 5	33 ~ 69	30	32	HDP-12R	1.3	57,560	HDS-12		
5367 65116075	-HDC16A - 75(R)	3.5 ~ 16.0	75	49	—	47	35	36	HDP-16R	0.9	55,720	—	FDC-16	S-4R
5367 65116090	- 90(R)	3.5 ~ 16.0	90	64	0 ~ 6	38 ~ 49 (38 ~ 46)	35	36	HDP-16R	1	56,910	HDS-16		
5367 65116105	-105(R)	3.5 ~ 16.0	105	79	0 ~ 6	38 ~ 52	35	36	HDP-16R		58,100	HDS-16		
5367 65122075	-HDC22A - 75(R)	3.5 ~ 22.0	75	49	—	50	46	46	HDP-22R	1	61,660	—	FDC-22	S-5R
5367 65122090	- 90(R)	3.5 ~ 22.0	90	64	—	60	46	46	HDP-22R	1.1	62,850	HDS-22		
5367 65122105	-105(R)	3.5 ~ 22.0	105	79	0 ~ 8	47 ~ 62 (47 ~ 59)	46	46	HDP-22R	1.3	64,040	HDS-22		

1. コレット、スパナ、六角穴付プリセットスクリュー、セミドライ加工用プリセットスクリューは別途ご注文下さい。
   一部を除き、標準仕様プリセットスクリューは付属しております。
   ※ B 寸法が「—」となっている型式はプリセットスクリュー非対応です。
2. ℓはプリセットスクリューを使用した時の値です。() の値は別売の六角穴付きプリセットスクリューを使用した場合の値です。
3. キャップの締め付けトルクに関しては、P. 554 を参照ください。

1. Collet, spanner, hexagon head preset screw, preset screw for semi-dry processing are sold separately.
   A preset screw is included except for some models.
   * The model with B dimension " -" is not compatible with the preset screw.
2. "ℓ" indicates dimension when using with a preset screw.
   The value within () indicates the value when using a preset screw with a hex hole (sold separately).
3. See P. 554 for standard tightening torque.

FDC コレット FDC Collet P. 092
スパナ Spanner P. 098
プリセットスクリュー Preset screw P. 100





ご注文例 Ordering Example

HSK63F - HDC12A - 105 - (R)

シャンクサイズ Shank size	最大コレット内径 Max. collet I.D.	突き出し長さ(L) Projection length	RCキャップ仕様 with RC Nut

HDC・A 高精度コレットホルダ High-Precision Collet Holder

ドリル加工、リーマ加工、仕上エンドミル加工に最適。
Suitable for drilling, reaming and finish endmilling.

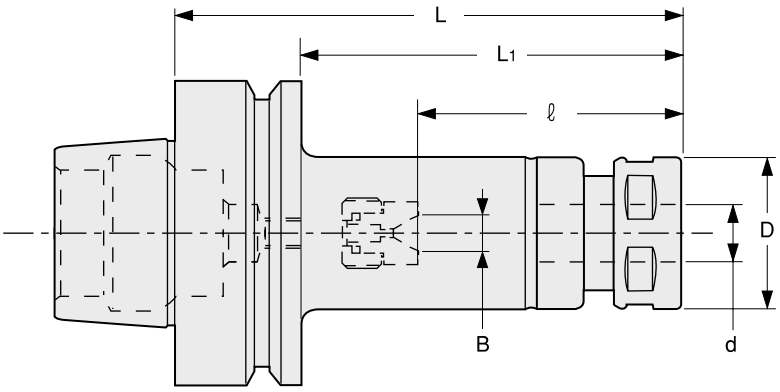

商品コード Code	型式 Model	d	L	L1	B	ℓ	D	キャップ Nut	kg	—	プリセットスクリュー Preset Screw	コレット Collet	スパナ Spanner
5360 65107075	**HSK63F -HDC07A -75**	0.5 ~ 7.0	75	49	0 ~ 4	22 ~ 30	23	HDP-07A	0.8	49,890	HDS-07	FDC-07	S-0
5360 65107090	**-90**	0.5 ~ 7.0	90	64	0 ~ 4	22 ~ 45	23	HDP-07A	0.8	51,080	HDS-07		
5360 65107105	**-105**	0.5 ~ 7.0	105	79	0 ~ 4	22 ~ 45	23	HDP-07A	0.8	52,270	HDS-07		
5360 65107135	**-135**	0.5 ~ 7.0	135	109	0 ~ 4	22 ~ 45	23	HDP-07A	0.9	53,460	HDS-07		
5360 65109075	**-HDC09A -75**	2.5 ~ 9.0	75	49	0 ~ 4	27 ~ 36 (27 ~ 33)	26	HDP-09	0.8	49,890	HDS-09	FDC-09	S-1L
5360 65109090	**-90**	2.5 ~ 9.0	90	64	0 ~ 4	27 ~ 45	26	HDP-09	0.8	51,080	HDS-09		
5360 65109105	**-105**	2.5 ~ 9.0	105	79	0 ~ 4	27 ~ 57	26	HDP-09	0.9	52,270	HDS-09		
5360 65109135	**-135**	2.5 ~ 9.0	135	109	0 ~ 4	27 ~ 57	26	HDP-09	1.0	53,460	HDS-09		
5360 65109165	**-165**	2.5 ~ 9.0	165	139	0 ~ 4	27 ~ 57	26	HDP-09		55,290	HDS-09		
5360 65112075	**-HDC12A -75**	2.5 ~ 12.0	75	49	—	48	32	HDP-12	0.8	51,080	—	FDC-12	S-3L
5360 65112090	**-90**	2.5 ~ 12.0	90	64	0 ~ 5	33 ~ 40	32	HDP-12	0.9	52,270	HDS-12		
5360 65112105	**-105**	2.5 ~ 12.0	105	79	0 ~ 5	33 ~ 55	32	HDP-12	1.0	53,460	HDS-12		
5360 65112135	**-135**	2.5 ~ 12.0	135	109	0 ~ 5	33 ~ 69	32	HDP-12	1.2	54,640	HDS-12		
5360 65112165	**-165**	2.5 ~ 12.0	165	139	0 ~ 5	33 ~ 69	32	HDP-12	1.3	56,480	HDS-12		
5360 65116075	**-HDC16A -75**	3.5 ~ 16.0	75	49	—	47	36	HDP-16	0.9	54,640	—	FDC-16	S-4L
5360 65116090	**-90**	3.5 ~ 16.0	90	64	0 ~ 6	38 ~ 49 (38 ~ 46)	36	HDP-16	1.0	55,830	HDS-16		
5360 65116105	**-105**	3.5 ~ 16.0	105	79	0 ~ 6	38 ~ 52	36	HDP-16		57,020	HDS-16		
5360 65122075	**-HDC22A -75**	3.5 ~ 22.0	75	49	—	50	46	HDP-22	1.0	60,580	—	FDC-22	S-5L
5360 65122090	**-90**	3.5 ~ 22.0	90	64	—	60	46	HDP-22	1.1	61,770	HDS-22		
5360 65122105	**-105**	3.5 ~ 22.0	105	79	0 ~ 8	47 ~ 62 (47 ~ 59)	46	HDP-22	1.3	62,960	HDS-22		

1. コレット、スパナ、六角穴付プリセットスクリュー、セミドライ加工用プリセットスクリューは別途ご注文下さい。
   一部を除き、標準仕様プリセットスクリューは付属しております。
   ※ B 寸法が「—」となっている型式はプリセットスクリュー非対応です。
2. ℓはプリセットスクリューを使用した時の値です。() の値は別売の六角穴付きプリセットスクリューを使用した場合の値です。
3. キャップの締め付けトルクに関しては、P. 554 を参照ください。

1. Collet, spanner, hexagon head preset screw, preset screw for semi-dry processing are sold separately.
   A preset screw is included except for some models.
   * The model with B dimension " -" is not compatible with the preset screw.
2. "ℓ" indicates dimension when using with a preset screw.
   The value within () indicates the value when using a preset screw with a hex hole (sold separately).
3. See P. 554 for standard tightening torque.

FDC コレット FDC Collet P. 092
スパナ Spanner P. 098
プリセットスクリュー Preset screw P. 100

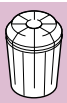



ご注文例 Ordering Example

HSK63F - HDC12A - 105

シャンクサイズ Shank size	最大コレット内径 Max. collet I.D.	突き出し長さ (L) Projection length

ERC 小径コレットホルダ Collet Holder For Small Diameters

干渉が厳しいドリル加工用に最適。
For drilling in tight space.

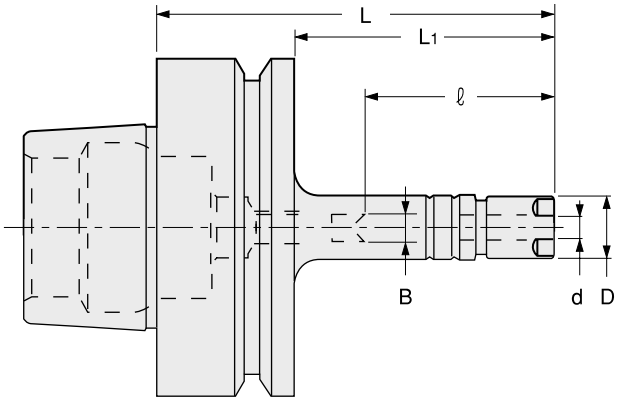

商品コード Code	型式 Model	d	L	L1	B	ℓ	D	キャップ Nut	Kg	—	プリセットスクリュー Preset Screw	コレット Collet	スパナ Spanner
5370 60508075	HSK63F -ERC8 -75	0.5 ～ 5.0	75	49	— (0 ～ 2.4)	34 (19 ～ 31)	12	ERP-8	0.7	55,400	ES8 (別売 Option)	ER8	S-8E
5370 60508090	-90	0.5 ～ 5.0	90	64	— (0 ～ 2.4)	34 (19 ～ 31)	12	ERP-8	0.7	55,620			
5370 60508105	-105	0.5 ～ 5.0	105	79	— (0 ～ 2.4)	34 (19 ～ 31)	12	ERP-8	0.7	55,830			
5370 60510075	-ERC11S -75	0.5 ～ 7.0	75	49	0 ～ 4	22 ～ 30	16	ERP-11S	0.8	53,780	HDS-07A-ES11 (付属 Included)	FDC-07	S-11E
5370 60510090	-90	0.5 ～ 7.0	90	64	0 ～ 4	22 ～ 45	16	ERP-11S	0.8	54,000			
5370 60510105	-105	0.5 ～ 7.0	105	79	0 ～ 4	22 ～ 45	16	ERP-11S	0.8	54,320			

1. コレット、スパナは別途ご注文下さい。
2. ERC8 用プリセットスクリュー ES8 は別売になります。ERC11S には標準プリセットスクリュー HDS-07A-ES11 が付属しています。
3. 「B」,「ℓ」の（）内の数値はプリセットスクリュー ES8 を使用した時の値です。
4. キャップの締め付けトルクに関しては、P. 554 を参照ください。
1. Collet and spanner are sold separately.
2. ES8, a preset screw for ERC8, is sold separately. ERC11S includes a standard preset screw HDS-07A-ES11.
3. " B " and " ℓ " dimensions in brackets are for using ES8 preset screw.
4. See P. 554 for standard tightening torque.

FDC コレット FDC Collet P. 092
ER コレット ER Collet P. 096
スパナ Spanner P. 098
プリセットスクリュー Preset screw P. 100


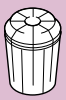

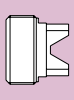

ご注文例 Ordering Example

HSK63F - ERC8 - 75

シャンクサイズ Shank size
突き出し長さ (L) Projection length

PHC·A パワーハイドロチャック Power Hydro Chuck

コレットホルダのように使える手軽なハイドロチャックです。高精度加工に最適。
Hydro chuck with collet holder flexibility. Suitable for high precision cutting.

Type1

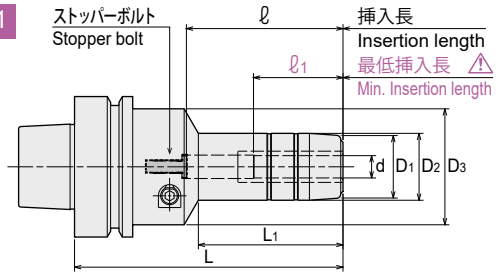

Type2

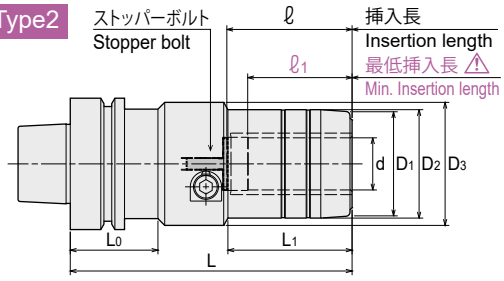

Type3

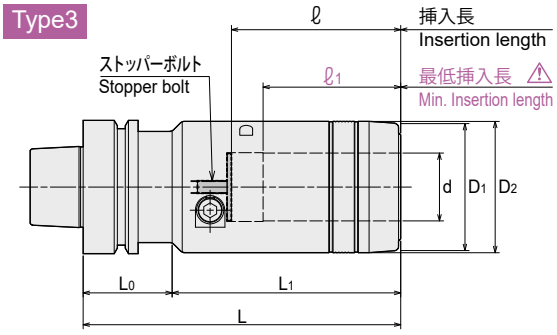

⚠ 注意 Caution

必ず、刃物シャンクを最低挿入長以上に挿入して使用してください。
Strictly keep the min insertion length.

チャックサイズ Model	ストッパーボルト用六角レンチサイズ Hex wrench size for stopper bolt
PHC06A ~ 08A	2.5mm
PHC09A ~ 32A	3mm

商品コード Code	型式 Model	Type	d	L	L1	D1	D2	D3	L0	ℓ	ℓ1	Kg	—	レンチ（別売） Wrench (Option)
5730 65206075	HSK63F -PHC06A -75	1	6	75	30	24	26	46	—	34	29	0.9	66,620	L-4T
5730 65206120	-120	1	6	120	41	24	26	46	—	45	29		67,980	
5730 65207075	-PHC07A -75	1	7	75	30	26	28	46	—	34	29		66,620	
5730 65207120	-120	1	7	120	41	26	28	46	—	45	29		67,980	
5730 65208075	-PHC08A -75	1	8	75	30	26	28	46	—	34	29		66,620	
5730 65208120	-120	1	8	120	41	26	28	46	—	45	29		67,980	
5730 65209090	-PHC09A -90	1	9	90	44	28	30	52	—	50	40		64,580	
5730 65209120	-120	1	9	120	64	28	30	52	—	70	40		65,810	
5730 65210090	-PHC10A -90	1	10	90	44	28	30	52	—	50	40	1.1	64,580	
5730 65210120	-120	1	10	120	64	28	30	52	—	70	40		65,810	
5730 65211090	-PHC11A -90	1	11	90	45	30	32	52	—	50	40		64,580	
5730 65211120	-120	1	11	120	65	30	32	52	—	70	40		65,810	
5730 65212090	-PHC12A -90	1	12	90	45	30	32	52	—	50	40	1.1	67,980	
5730 65212120	-120	1	12	120	65	30	32	52	—	70	40	1.4	69,210	
5730 65213090	-PHC13A -90	1	13	90	46	34	36	52	—	50	40		64,580	
5730 65213120	-120	1	13	120	66	34	36	52	—	70	40		65,810	
5730 65214090	-PHC14A -90	1	14	90	46	34	36	52	—	50	40		64,580	
5730 65214120	-120	1	14	120	66	34	36	52	—	70	40		65,810	
5730 65215090	-PHC15A -90	1	15	90	46	36	38	52	—	50	40		64,580	
5730 65215120	-120	1	15	120	66	36	38	52	—	70	40		65,810	
5730 65216090	-PHC16A -90	1	16	90	46	36	38	52	—	50	40		64,580	
5730 65216120	-120	1	16	120	66	36	38	52	—	70	40		65,810	
5730 65220090	-PHC20A -90	1	20	90	49	40	42	46	—	50	40	1.2	67,980	
5730 65220120	-120	1	20	120	69	40	42	46	—	70	40	1.5	69,210	
5730 65225135	-PHC25A -135	2	25	135	59	50	52	59	42	60	50	2.3	65,920	L-6T
5730 65225150	-150	2	25	150	79	50	52	59	42	80	50	2.4	69,210	
5730 65232135	-PHC32A -135	2	32	135	42	60	62	85	42	80	65	3.0	65,920	
5730 65232150	-150	3	32	150	108	60	62	—	42	80	65	2.8	69,210	

1. 刃物シャンク部が下記公差範囲内の刃物を使用して下さい。
   刃物シャンク径が ø6 以上・・・h7 公差範囲内
   新規に刃物を製作される場合は、h6 公差または $^{0}_{-0.01}$ 公差で製作されることをお勧めします。
2. PHC12A、PHC20A にはスリップ防止ピン付コレット装着用の穴が開いています。

1. Cutting tool shank must be within tolerances specified below ;
   Shank diameter 6mm and over : Within h7 tolerance
   h6 or 0/-0.01 tolerance is recommended when newly making a cutting tool.
2. PHC12A and PHC20A have pin holes for collet with stopper pin on its body.

ご注文例 Ordering Example

HSK63F - PHC12A - 120

シャンクサイズ Shank size	内径 (d) I.D.	突き出し長さ (L) Pojection length

PHS コレット PHS Collet P. 127

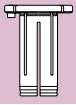

レンチ Hex. wrench P. 119

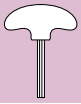

特殊品もご用命ください。

Specials on request

MN5523・J

HSK・C用 マニュアルフランジ
Manual Flange

NT- マパール　クランプユニット　NT-MAPAL　Clamping unit

取付方法
1.ホルダをスピンドルへ差し込む。
2.カバーリングを手で回します。
3.レンチをクランプボルトへ差し込み、
右方向へ締めて下さい。
4.レンチを抜きカバーリングを回し
レンチ用穴を塞いで下さい。

How to install
1.Insert the holder into the spindle.
2.Turn the cover ring.
3.Insert the wrench into the clamp bolt
and turn it clockwise.
4.Remove the wrench and cover the hex hole
for the wrench by turning the cover ring.

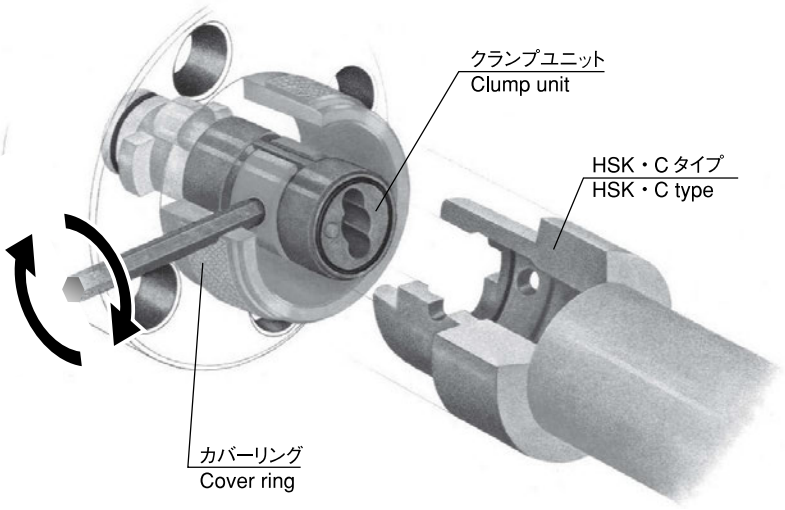

特長　Feature

強い動剛性　Ultimate dynamic rigidity

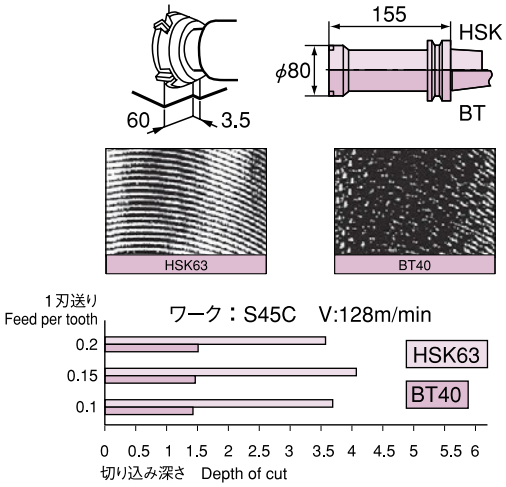

高い繰返し取付精度　High repetitive accuracy

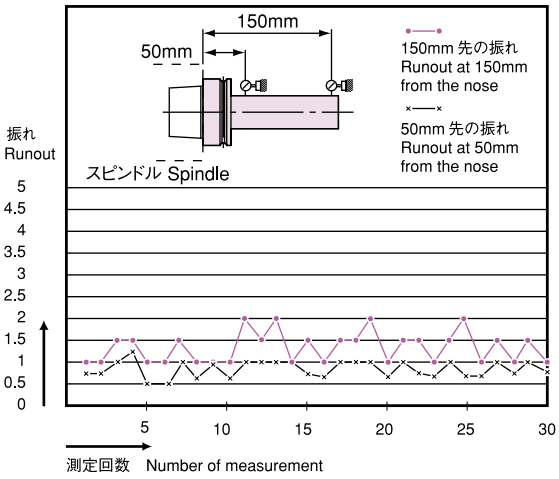

強い静的曲げ高剛性　Excellent static rigidity against bending load

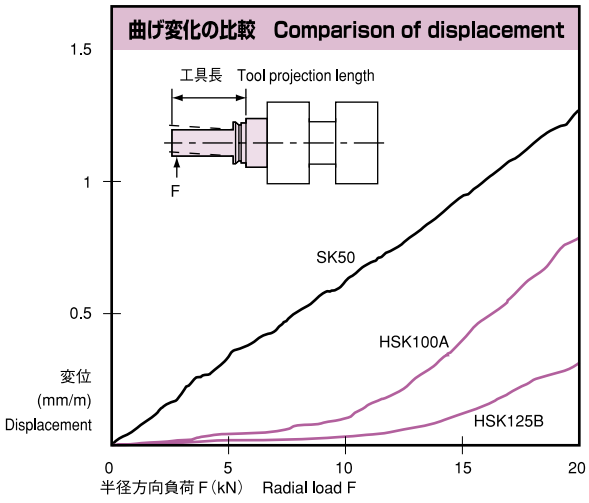

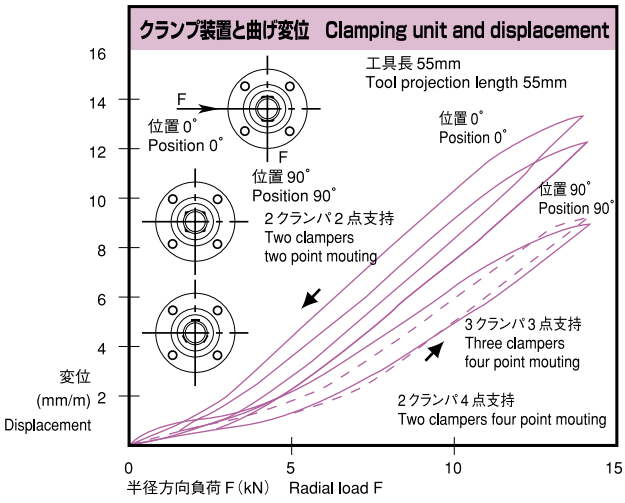

特殊品もご用命ください。

Specials on request

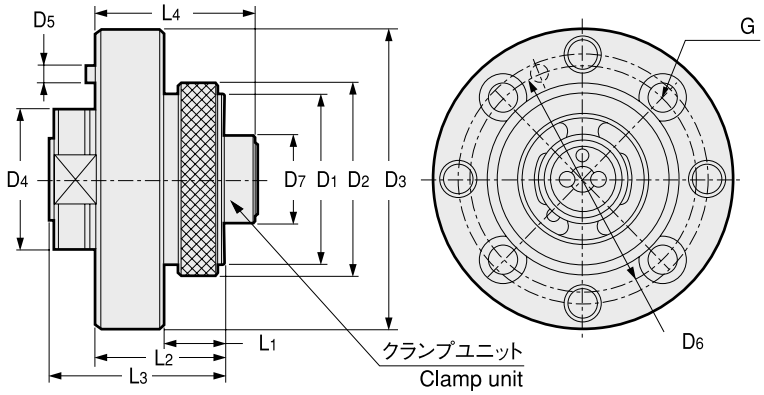

位置決めピンとHSKシャンクの位相　Location of positioning pin

マニュアルフランジ
Manual Flange

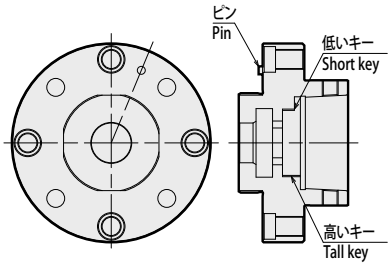

HSKシャンク
HSK Shank

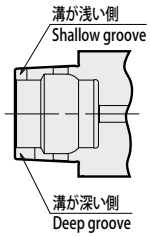

商品コード Code	型式 Model	D1	D2	D3	D4 g6	D5	D6	D7	L1	L2	L3	L4	G	付属クランプユニット Attached Clamp unit	適合するHSKシャンク Adapted HSK shank	kg	¥
5500 55230005	**MN5523 -05 -J**	32	37	60	30	3.5	44	16.6	13	26	36	33.6	M5	KS32-05	HSK32C	0.4	102,600
5500 55230006	**-06 -J**	40	45	70	35	4	53	20.6	15	30	41	37.6	M6	KS40-06	HSK40C	0.6	107,460
5500 55230007	**-07 -J**	50	55	80	40	4	63	25.6	18	35	46	44.6	M6	KS50-07	HSK50C	0.9	114,480
5500 55230008	**-08 -J**	63	70	100	50	4	79	33.6	22	43	55	52.6	M8	KS63-08	HSK63C	1.8	120,960
5500 55230009	**-09 -J**	80	87	117	60	5	96	41.6	29	50	63	62.1	M8	KS80-09	HSK80C	2.7	127,440
5500 55230010	**-10 -J**	100	110	140	80	5	119	52.6	42	70	83	82	M10	KS100-10	HSK100C	5.7	138,240

HSK・C タイプ専用です。
For HSK・C type only.

ご注文例 Ordering Example

MN5523 - 05 - J

サイズ
Size

スピンドル規格　Spindle Dimensions for MN5523・J

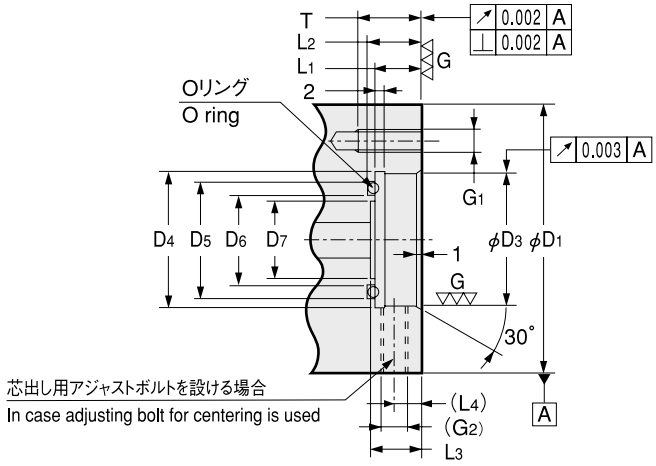

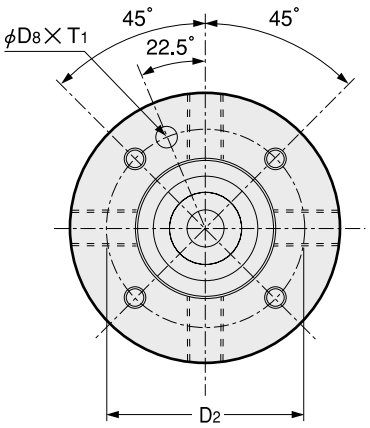

サイズ Size	D1	D2 ± 0.1	D3 H7	D4	D5	D6	D7	D8	O リング O ring	L1 +0.2 +0.1	L2 +0.1 0	L3	(L4)	G1	(G2)	T	T1 +0.5 0
HSK32	60	44	30 $^{+0.021}_{0}$	30.5	26	20.3	—	4.5	P22	10	11.8	—	6	M5 × 0.8	M6 × 1	11	3
HSK40	70	53	35 $^{+0.025}_{0}$	35.5	32	23.6	20	5.0	P26	10	12.7	12	6	M6 × 1	M6 × 1	14	3.5
HSK50	80	63	40 $^{+0.025}_{0}$	40.5	37	28.6	23	5.0	P31	10	12.7	12	6	M6 × 1	M6 × 1	14	3.5
HSK63	100	79	50 $^{+0.025}_{0}$	50.5	37	28.6	—	5.0	P31	12	14.7	—	8	M8 × 1.25	M8 × 1	15	3.5
HSK80	117	96	60 $^{+0.030}_{0}$	60.5	50	41.6	28	6.0	P44	12	14.7	14	8	M8 × 1.25	M8 × 1	15	4.5
HSK100	140	119	80 $^{+0.030}_{0}$	80.5	56	47.6	—	6.0	P50	13	15.7	—	8	M10 × 1.5	M10 × 1	18	4.5

HSK 参考資料 ツールシャンク規格 Tool Shank Dimensions For HSK

HSK・A 型シャンク　HSK Type A

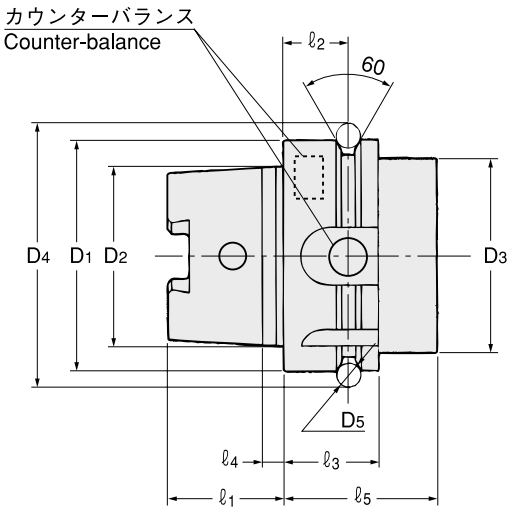

サイズ size	D1	D2	D3 (Max.)	D4	D5	ℓ1	ℓ2	ℓ3	ℓ4	ℓ5
HSK32A	32	24	26	37.0	4	16	16	20	3.2	35
HSK40A	40	30	34	45.0	4	20	16	20	4.0	35
HSK50A	50	38	42	59.3	7	25	18	26	5.0	42
HSK63A	63	48	53	72.3	7	32	18	26	6.3	42
HSK80A	80	60	68	88.8	7	40	18	26	8.0	42
HSK100A	100	75	85	109.75	7	50	20	29	10.0	45
HSK125A	125	95	111	134.75	7	63	20	29	12.5	45
HSK160A	160	120	144	169.75	7	80	22	31	16.0	47

1.ID チップ用穴は付いていません。
2.フランジ部にカウンターバランス用切欠きおよび穴をあけてあります。下記参照下さい。
1.NT's HSK Type A has neither ID chip hole.
2.NT's HSK Type A has both notch and hole for counter-balancing.

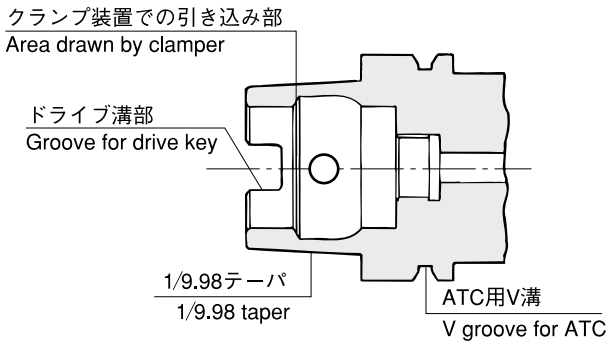

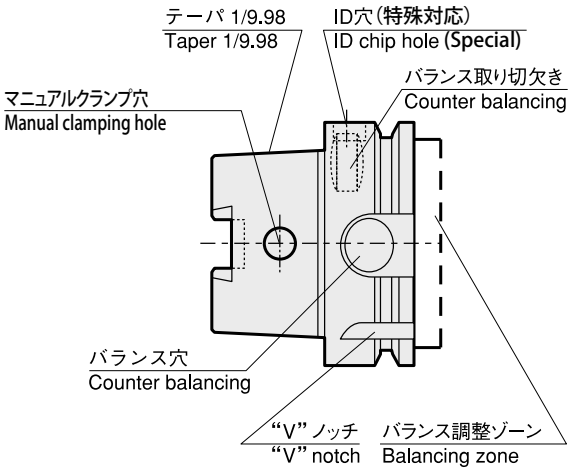

	DIN	ISO	NT (HSK・A)	NT (HSK・A-H)
IDチップ穴 （ID chip hole）	○	×	×	×
Vノッチ切り欠き （"V" notch）	○	○	○	○
マニュアルクランプ穴 （Manual clamping hole）	○	○	○ ※1	○
バランス性 （Counter balancing）	−	○	○	○

※1. HSK63, HSK100 のみ。
※1. HSK63, HSK100 only.

各タイプの形状・特長　Shapes and features

ISO/DIN 規格では A 型と C 型が統合されています。
当社の B 型には、マニュアルクランプ穴を設けていませんので、6 種類の規格になります。
A and C types were unifiled as ISO and DIN standard.
6 types are shown. B types have no manual clamping hole.

Type A

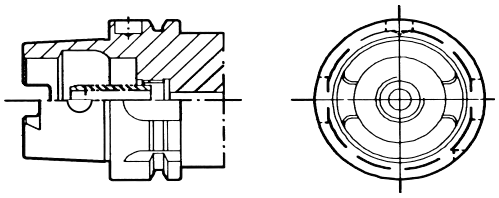

●用途：マシニングセンター
●クーラントホースを使用しての軸心給油可能
●テーパー部上端のドライブキー溝によるトルク伝達
● ATC 用の U 溝 2 個。位置決め用ノッチ。
● ID チップ用穴（特殊対応）
● Application：Machining centres.
● Centre through coolant hole.
● Torque transmission with drive keys on flange.
● U grooves for ATC positioning notch.
● Tool ID recess hole (special).

Type B

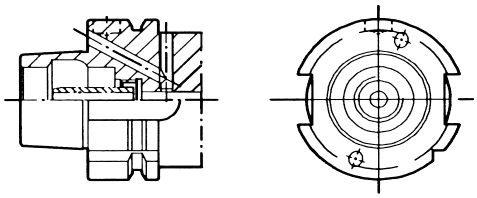

●用途：マシニングセンター、汎用フライス盤、旋盤
●拡大フランジ付き
●フランジスルー給油またはクーラントホースを使用しての軸心給油が可能
●フランジ部の U 溝によるトルク伝達
●位置決め用ノッチ
● ID チップ用穴（特殊対応）
● Application：Machining centres, milling machines, lathes etc.
● Large flange diameter.
● Flange through coolant hole or centre through coolant hole.
● Torque transmission by U grooves on flange.
● Positioning notch.
● Tool ID recess hole (special).

Type C

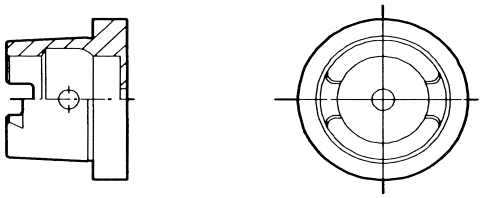

●用途：トランスファーマシンなど ATC 機能の無い専用機
●軸心給油可能
●テーパー部上端のドライブキー溝によるトルク伝達
● Application：Transfer lines and special purpose machines without ATC.
● Centre through coolant hole.
● Torque transmission with drive keys on flange.

Type D

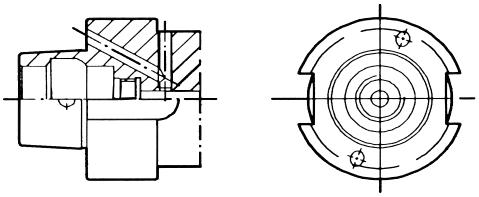

●用途：トランスファーマシンなど ATC 機能の無い専用機
●拡大フランジ付き
●フランジスルー給油
●フランジ部の U 溝によるトルク伝達
● Application：Transfer lines and special purpose machines without ATC.
● Large flange diameter.
● Flange through coolant hole.
● Torque transmission by U grooves on flange.

Type E

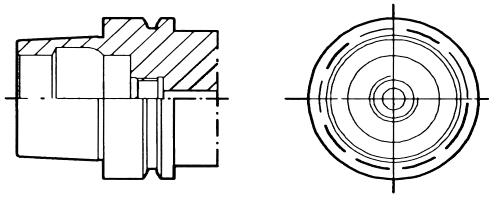

●用途：高速回転用マシンニングセンター、木工機械
●対称形、ドライブキー溝無し
●摩擦によるトルク伝達
●クーラントホースを使用しての軸心給油が可能（特殊対応）
● Application：High speed machining centres.
● Complete symmetrical shape without drive keys.
● Torque transmission by friction.
● Centre through coolant hole. (special)

Type F

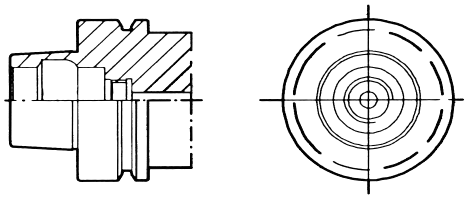

●用途：高速回転用マシニングセンタ
●拡大フランジ付き
●クーラントホースを使用しての軸心給油が可能（特殊対応）
● Application：High speed machining centres.
● Large flange diameter.
● Centre through coolant hole. (special)

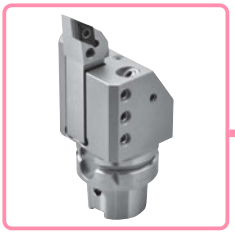

SBV

HSK-Tターニングツール
HSK-T Turning Tools

外径・突切り加工用
For External / Cut-off

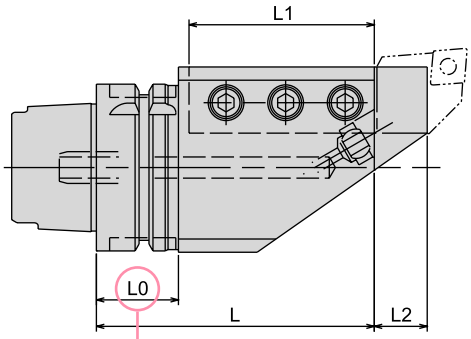

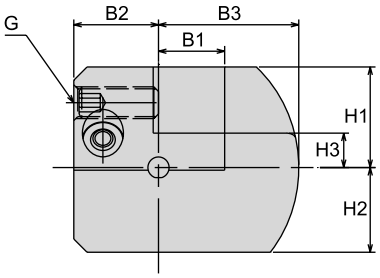

⚠ 注意　Caution
★：ATC アーム及びマガジン内での干渉にご注意ください。
★：Take caution against A.T.C. arm and tool magazine interference.

本図は右勝手（R）を示します。
Right-hand drawing shown

商品コード Code	型式 Model					L	L1	L2	B1	B2	B3	H1	H2	H3	L0	G	Kg	—
5900 04040095	HSK50T	-SBV2020	R	- 95		95	60	15	20	25	43.5	25	25	5	31	M10	2	36,000
5900 04041095			L	- 95		95	60	15	20	25	43.5	25	25	5	31	M10	2	36,000
5900 75040095	HSK63T	-SBV2020	R	- 95	-H	95	60	15	20	32	43.5	33	32	13	32	M10	2.7	37,000
5900 75041095			L	- 95	-H	95	60	15	20	32	43.5	33	32	13	32	M10	2.7	37,000
5900 75050105		-SBV2525	R	-105	-H	105	70	20	25	32	45	30	30	5	32	M12	2.9	37,000
5900 75051105			L	-105	-H	105	70	20	25	32	45	30	30	5	32	M12	2.9	37,000
5900 77050150	HSK100T	-SBV2525	R	-150	-H	150	110	20	25	37	59	48	43	23	35	M12	8.5	62,000
5900 77051150			L	-150	-H	150	110	20	25	37	59	48	43	23	35	M12	8.5	62,000
5900 77060150		-SBV3232	R	-150	-H	150	110	20	32	40	68.5	45	43	15	35	M14	9	66,000
5900 77061150			L	-150	-H	150	110	20	32	40	68.5	45	43	15	35	M14	9	66,000

HSK63A、HSK100Aには標準でマニュアルクランプ穴が空いています。
HSK63A, HSK100A have manual clamp holes in the shank.

1. クーラントノズルの方向を調整することができます。（バイトの形状によっては、刃先にクーラントがかかりにくいことがあります。）
2. 角バイトは必要に応じて切断してお使いください。
3. ID チップ用穴はついていません。
4. 許容クーラント圧は 2MPa です。
1. Direction of coolant nozzle can be adjusted. (Coolant may not reach the cutting edge properly depending on the bit shape.)
2. Please shorten a square bit if necessary.
3. HSK-T type has no ID chip recess.
4. Maximum coolant pressure : 2MPa

ご注文例 Ordering Example

マニュアルクランプ穴無し (HSK50T)
Without manual clamping hole (HSK50T)

HSK50T - SBV2020R - 95

- HSK50T: シャンクサイズ / Shank size
- SBV2020R: □ 勝手 / Left hand - L, Right hand - R
- 95: 突き出し長さ(L) / Projection length

ご注文例 Ordering Example

マニュアルクランプ穴付き (HSK63T、HSK100T)
With manual clamping hole (HSK63T, HSK100T)

HSK63T - SBV2020R - 95 - H

- HSK63T: シャンクサイズ / Shank size
- SBV2020R: □ 勝手 / Left hand - L, Right hand - R
- 95: 突き出し長さ(L) / Projection length
- H: マニュアルクランプ穴付 / With manual clamping hole



SBN

HSK-Tターニングツール
HSK-T Turning Tools

外径・端面加工用
For External / Facing

本製品の製造・販売について
株式会社森精機製作所様：特許第 3720202 号の実施承諾を受けています。
MORI SEIKI CO.,LTD granted NT TOOL a manufacturing and distribution license under the patent No.3720202 .

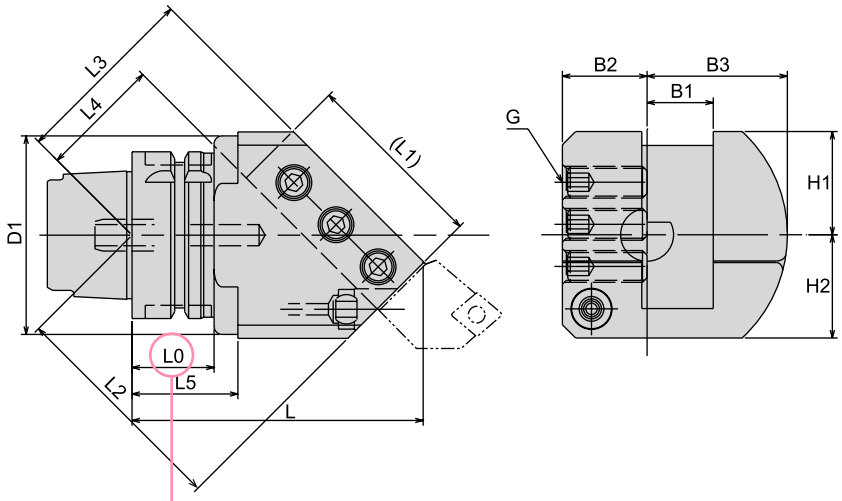

⚠ 注意　Caution
★：ATC アーム及びマガジン内での干渉にご注意ください。
★：Take caution against A.T.C. arm and tool magazine interference.

本図は右勝手（R）を示します。
Right-hand drawing shown

商品コード Code	型式 Model		L	(L1)	L2	L3	L4	L5	D1	B1	B2	B3	H1	H2	L0	G	Kg	—
5900 04240110	HSK50T -SBN2020	R -110	110	60	83.1	72.8	52.8	—	—	20	25	43.5	35	35	31	M10	2.4	43,000
5900 04241110		L -110	110	60	83.1	72.8	52.8	—	—	20	25	43.5	35	35	31	M10	2.4	43,000
5900 75240110	HSK63T -SBN2020	R -110 -H	110	60	83.1	72.8	52.8	—	—	20	32	43.5	35	35	32	M10	2.9	44,000
5900 75241110		L -110 -H	110	60	83.1	72.8	52.8	—	—	20	32	43.5	35	35	32	M10	2.9	44,000
5900 75250110	-SBN2525	R -110 -H	110	70	85.2	70.8	45.8	40	90	25	32	53	39	39	32	M12	3.2	44,000
5900 75251110		L -110 -H	110	70	85.2	70.8	45.8	40	90	25	32	53	39	39	32	M12	3.2	44,000
5900 77250135	HSK100T -SBN2525	R -135 -H	135	70	102.9	88.5	63.5	—	—	25	32	59	43	43	35	M12	6.4	62,000
5900 77251135		L -135 -H	135	70	102.9	88.5	63.5	—	—	25	32	59	43	43	35	M12	6.4	62,000
5900 77260140	-SBN3232	R -140 -H	140	85	109.9	89	59	—	—	32	37	68.5	48	43	35	M14	7.2	66,000
5900 77261140		L -140 -H	140	85	109.9	89	59	—	—	32	37	68.5	48	43	35	M14	7.2	66,000

HSK63A、HSK100Aには標準でマニュアルクランプ穴が空いています。
HSK63A, HSK100A have manual clamp holes in the shank.

1. クーラントノズルの方向を調整することができます。（バイトの形状によっては、刃先にクーラントがかかりにくいことがあります。）
2. 角バイトは必要に応じて切断してお使いください。
3. ID チップ用穴はついていません。
4. 許容クーラント圧は 2MPa です。
1. Direction of coolant nozzle can be adjusted. (Coolant may not reach the cutting edge properly depending on the bit shape.)
2. Please shorten a square bit if necessary.
3. HSK-T type has no ID chip recess.
4. Maximum coolant pressure : 2MPa

ご注文例 Ordering Example

マニュアルクランプ穴無し (HSK50T)
Without manual clamping hole (HSK50T)

HSK50T - SBN2020R - 110

- HSK50T: シャンクサイズ / Shank size
- R: □ 勝手 / Left hand - L, Right hand - R
- 110: 突き出し長さ(L) / Projection length

ご注文例 Ordering Example

マニュアルクランプ穴付き (HSK63T、HSK100T)
With manual clamping hole (HSK63T, HSK100T)

HSK63T - SBN2020R - 110 - H

- HSK63T: シャンクサイズ / Shank size
- R: □ 勝手 / Left hand - L, Right hand - R
- 110: 突き出し長さ(L) / Projection length
- H: マニュアルクランプ穴付 / With manual clamping hole

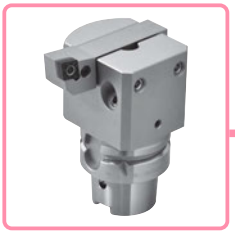

SBH

HSK-Tターニングツール
HSK-T Turning Tools

端面加工用
For Facing

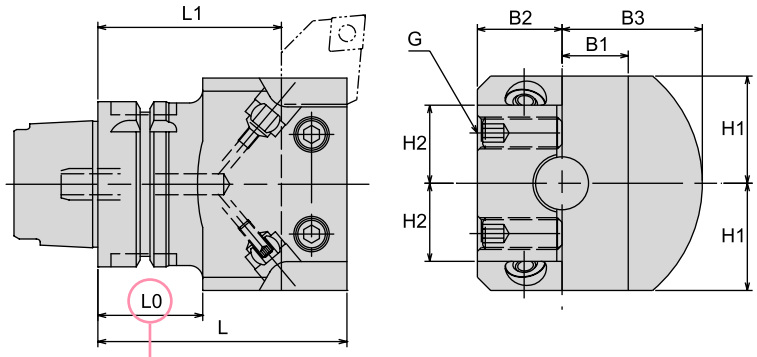

⚠ 注意　Caution
★：ATC アーム及びマガジン内での干渉にご注意ください。
★：Take caution against A.T.C. arm and tool magazine interference.

左右勝手はありません。
For both Right and Left-hand

商品コード Code	型式 Model	L	L1	B1	B2	B3	H1	H2	L0	G	Kg	―
5900 04342090	**HSK50T -SBH2020 N - 90**	90	70	20	25	43.5	27.5	―	40	M10	1.8	37,000
5900 04342120	**N -120**	120	100	20	25	43.5	27.5	―	70	M10	2.3	39,000
5900 75342090	**HSK63T -SBH2020 N - 90 -H**	90	70	20	32	43.5	30	―	40	M10	2.5	38,000
5900 75352090	**-SBH2525 N - 90 -H**	90	65	25	32	53	40.5	29.5	40	M12	3.0	38,000
5900 75352120	**N -120 -H**	120	95	25	32	53	40.5	29.5	70	M12	3.7	40,000
5900 77352105	**HSK100T -SBH2525 N -105 -H**	105	80	25	32	59	48	37	35	M12	6.1	55,000
5900 77352150	**N -150 -H**	150	125	25	32	59	48	37	35	M12	8.9	62,000
5900 77362105	**-SBH3232 N -105 -H**	105	75	32	40	68.5	57	43	35	M14	7.4	65,000

HSK63A、HSK100Aには標準でマニュアルクランプ穴が空いています。
HSK63A, HSK100A have manual clamp holes in the shank.

1. クーラントノズルの方向を調整することができます。（バイトの形状によっては、刃先にクーラントがかかりにくいことがあります。）
2. 角バイトは必要に応じて切断してお使いください。
3. クーラントノズル用詰栓（M5 × 15）1 個を付属しています。
4. ID チップ用穴はついていません。
5. 許容クーラント圧は 2MPa です。
1. Direction of coolant nozzle can be adjusted. (Coolant may not reach the cutting edge properly depending on the bit shape.)
2. Please shorten a square bit if necessary.
3. One plug screw for coolant nozzle (M5 × 15) is included.
4. HSK-T type has no ID chip recess.
5. Maximum coolant pressure : 2MPa

ご注文例 Ordering Example

マニュアルクランプ穴無し (HSK50T)
Without manual clamping hole (HSK50T)

HSK50T - SBN2020N - 110

- HSK50T：シャンクサイズ Shank size
- SBN2020N：□
- 110：突き出し長さ(L) Projection length

ご注文例 Ordering Example

マニュアルクランプ穴付き (HSK63T、HSK100T)
With manual clamping hole (HSK63T, HSK100T)

HSK63T - SBN2020R - 110 - H

- HSK63T：シャンクサイズ Shank size
- SBN2020R：□
- 110：突き出し長さ(L) Projection length
- -H：マニュアルクランプ穴付 With manual clamping hole

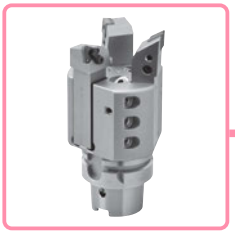

SBT

HSK-Tターニングツール
HSK-T Turning Tools

外径・端面加工用
For External / Facing

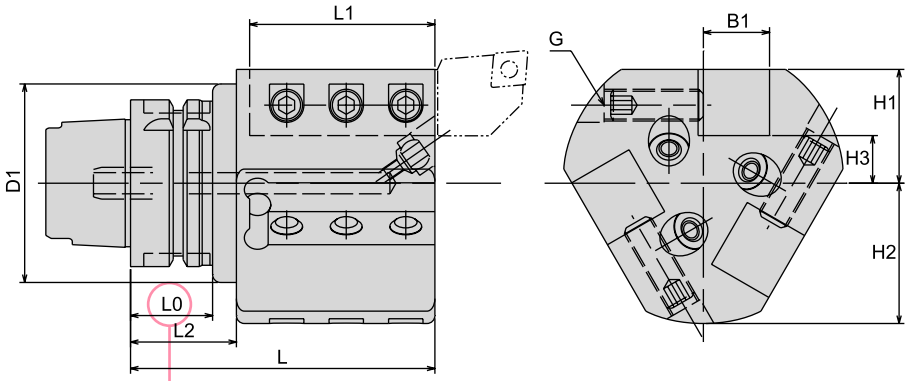

⚠ 注意　Caution
★：ATC アーム及びマガジン内での干渉にご注意ください。
★：Take caution against A.T.C. arm and tool magazine interference.

本図は右勝手（R）を示します。
Right-hand drawing shown

商品コード Code	型式 Model	L	L1	L2	D1	B1	H1	H2	H3	L0	G	Kg	—
5900 04140095	HSK50T -SBT2020 R - 95	95	60	—	—	20	35	43.5	15	31	M10	2.3	57,000
5900 04141095	L - 95	95	60	—	—	20	35	43.5	15	31	M10	2.3	57,000
5900 75140095	HSK63T -SBT2020 R - 95 -H	95	60	—	—	20	35	43.5	15	32	M10	2.6	58,000
5900 75141095	L - 95 -H	95	60	—	—	20	35	43.5	15	32	M10	2.6	58,000
5900 75150115	-SBT2525 R -115 -H	115	70	40	90	25	43	53	18	32	M12	4.4	66,000
5900 75151115	L -115 -H	115	70	40	90	25	43	53	18	32	M12	4.4	66,000
5900 77150150	HSK100T -SBT2525 R -150 -H	150	110	—	—	25	48	59	23	35	M12	8.9	110,000
5900 77151150	L -150 -H	150	110	—	—	25	48	59	23	35	M12	8.9	110,000

HSK63A、HSK100Aには標準でマニュアルクランプ穴が空いています。
HSK63A, HSK100A have manual clamp holes in the shank.

1. クーラントノズルの方向を調整することができます。（バイトの形状によっては、刃先にクーラントがかかりにくいことがあります。）
2. 角バイトは必要に応じて切断してお使いください。
3. クーラントノズル用詰栓（M5 × 15）2 個を付属しています。
4. ID チップ用穴はついていません。
5. 許容クーラント圧は 2MPa です。
1. Direction of coolant nozzle can be adjusted. (Coolant may not reach the cutting edge properly depending on the bit shape.)
2. Please shorten a square bit if necessary.
3. One plug screw for coolant nozzle (M5 × 15) is included.
4. HSK-T type has no ID chip recess.
5. Maximum coolant pressure : 2MPa

ご注文例 Ordering Example

マニュアルクランプ穴無し (HSK50T)
Without manual clamping hole (HSK50T)

HSK50T - SBT2020R - 95

- HSK50T: シャンクサイズ / Shank size
- SBT2020R: □ 勝手 / Left hand - L, Right hand - R
- 95: 突き出し長さ(L) / Projection length

ご注文例 Ordering Example

マニュアルクランプ穴付き (HSK63T、HSK100T)
With manual clamping hole (HSK63T, HSK100T)

HSK63T - SBT2020R - 95 - H

- HSK63T: シャンクサイズ / Shank size
- SBT2020R: □ 勝手 / Left hand - L, Right hand - R
- 95: 突き出し長さ(L) / Projection length
- H: マニュアルクランプ穴付 / With manual clamping hole



TSB

HSK-Tターニングツール
HSK-T Turning Tools

ボーリングバー用
For Boring bar

Type1

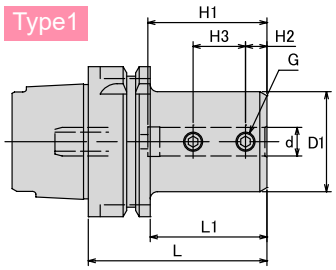

Type2

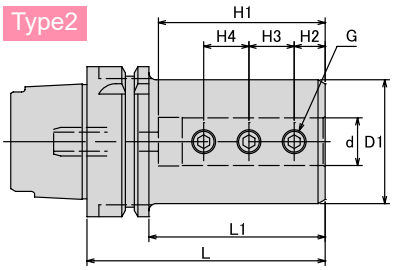

Type3

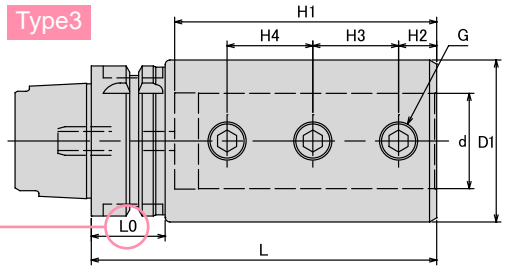

Type4

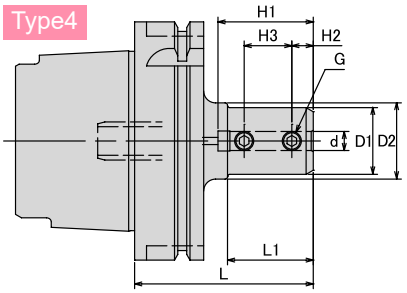

⚠ 注意　Caution
★：ATC アーム及びマガジン内での干渉にご注意ください。
★：Take caution against A.T.C. arm and tool magazine interference.

商品コード Code	型式 Model	Type	d	L	L1	D1	D2	H1	H2	H3	H4	L0	G	Kg	—
5910 04008065	HSK50T -TSB8 - 65	1	8	65	39	28	—	40	9	20	—	—	M8	0.7	24,000
5910 04010070	-TSB10 - 70	1	10	70	44	35	—	45	9	22	—	—	M8	0.8	24,000
5910 04012075	-TSB12 - 75	1	12	75	49	42	—	50	9	22	—	—	M8	1	24,000
5910 04016095	-TSB16 - 95	2	16	95	69	48	—	70	14	18	18	—	M10	1.3	24,000
5910 04020095	-TSB20 - 95	3	20	95	—	52	—	70	14	18	18	31	M10	1.4	26,000
5910 04025110	-TSB25 -110	3	25	110	—	62	—	85	14	26	26	31	M12	2.1	28,000
5910 04032125	-TSB32 -125	3	32	125	—	62	—	100	14	30	30	31	M12	2.1	31,000
5910 75008065	HSK63T -TSB8 - 65 -H	1	8	65	39	28	—	40	9	20	—	—	M8	0.9	25,000
5910 75010070	-TSB10 - 70 -H	1	10	70	44	35	—	45	9	22	—	—	M8	1.1	25,000
5910 75012075	-TSB12 - 75 -H	1	12	75	49	42	—	50	9	22	—	—	M8	1.2	25,000
5910 75016100	-TSB16 -100 -H	2	16	100	74	48	—	70	14	18	18	—	M10	1.7	25,000
5910 75020100	-TSB20 -100 -H	2	20	100	74	52	—	70	14	18	18	—	M10	1.8	27,000
5910 75025115	-TSB25 -115 -H	2	25	115	89	62	—	85	14	26	26	—	M12	2.5	29,000
5910 75032130	-TSB32 -130 -H	2	32	130	104	62	—	100	14	30	30	—	M12	2.6	32,000
5910 75040145	-TSB40 -145 -H	3	40	145	—	68	—	115	16	36	36	32	M16	2.9	38,000
5910 77008075	HSK100T -TSB8 - 75 -H	4	8	75	36	28	32	40	9	20	—	—	M8	2.4	45,000
5910 77010080	-TSB10 - 80 -H	1	10	80	51	35	—	45	9	22	—	—	M8	2.5	45,000
5910 77012085	-TSB12 - 85 -H	1	12	85	56	42	—	50	9	22	—	—	M8	2.7	45,000
5910 77016105	-TSB16 -105 -H	2	16	105	76	48	—	70	14	18	18	—	M10	3.1	45,000
5910 77020105	-TSB20 -105 -H	2	20	105	76	52	—	70	14	18	18	—	M10	3.2	45,000
5910 77025120	-TSB25 -120 -H	2	25	120	91	62	—	85	14	26	26	—	M12	4	45,000
5910 77032135	-TSB32 -135 -H	2	32	135	106	72	—	100	14	30	30	—	M12	4.9	48,000
5910 77040150	-TSB40 -150 -H	2	40	150	121	82	—	115	16	36	36	—	M16	6	53,000
5910 77050180	-TSB50 -180 -H	2	50	180	151	92	—	145	18	38	38	—	M16	7.8	58,000

HSK63A、HSK100Aには標準でマニュアルクランプ穴が空いています。
HSK63A, HSK100A have manual clamp holes in the shank.

1.TSB40 に専用スリーブ TSS 型を使用することで様々なサイズのボーリングバーをチャッキングすることができます。
2.ID チップ用穴はついていません。
1.Various sizes of boring bar can be clamped by using the coolant/size reduction sleeve, TSS with TSB40.
2.HSK-T type has no ID chip recess.

ご注文例 Ordering Example

マニュアルクランプ穴無し (HSK50T)
Without manual clamping hole (HSK50T)

HSK50T - TSB8 - 65

HSK50T: シャンクサイズ Shank size
TSB8: D
65: 突き出し長さ(L) Projection length

ご注文例 Ordering Example

マニュアルクランプ穴付き (HSK63T、HSK100T)
With manual clamping hole (HSK63T, HSK100T)

HSK63T - TSB8 - 65 - H

HSK63T: シャンクサイズ Shank size
TSB8: D
65: 突き出し長さ(L) Projection length
-H: マニュアルクランプ穴付 With manual clamping hole

TSB アクセサリ
TSB Accessories



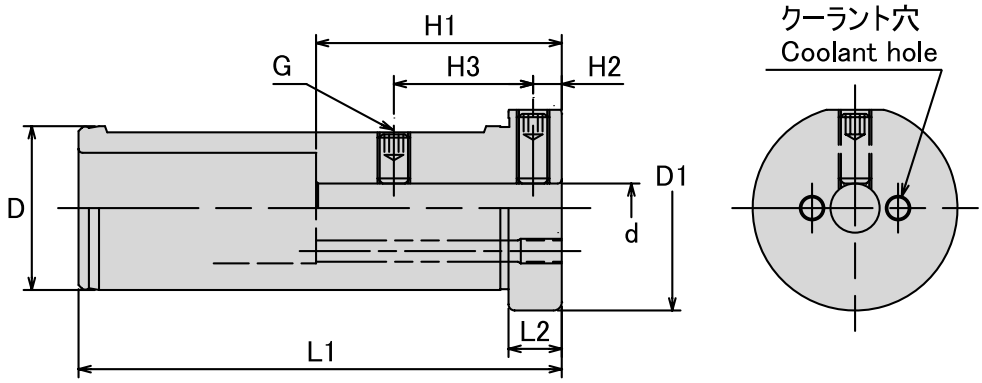

TSB40 専用スリーブ
Coolant/Size Reduction Sleeve for TSB40
TSS

商品コード Code	型式 Model	d	L1	L2	D	D1	H1	H2	H3	G	Kg	—
5914 00004008	**TSS 40 - 8**	8	118	13	40	50	50	7	34	M8	1	18,000
5914 00004010	**-10**	10	118	13	40	50	50	7	34	M8	1	18,000
5914 00004012	**-12**	12	118	13	40	50	60	7	34	M8	1	18,000
5914 00004016	**-16**	16	118	13	40	50	70	7	34	M8	0.9	18,000

1.TSB40 にのみご使用できます。
2.クーラントを使用する場合、2 つのクーラント穴の使用しない方に詰栓をして、ご使用下さい。
3.クーラント穴用詰栓（M6 × 10）1 個を付属しています。
4.TSB40 に専用スリーブ TSS 型を使用することで様々なサイズのボーリングバーをチャッキングすることもできます。
1.TSS can be used for TSB40 only.
2.For coolant use, plug one of two coolant holes with plug screw.
3.One plug screw for coolant hole (M6×10) is included.
4.Various sizes of boring bar can be clamped by using the coolant/size reduction sleeve, TSS with TSB40.

ご注文例 Ordering Example

TSS40 - 10
D d

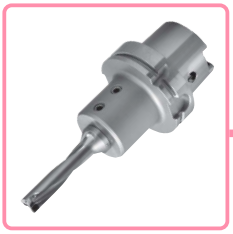

TSD

HSK-Tターニングツール
HSK-T Turning Tools

ドリル用
For Drill

Type1

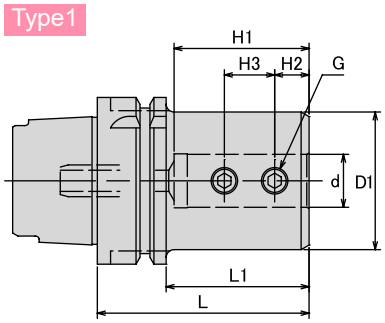

Type2

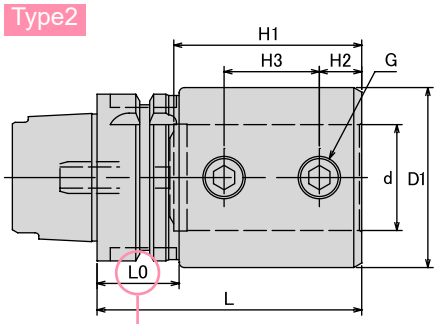

⚠ 注意　Caution
★：ATC アーム及びマガジン内での干渉にご注意ください。
★：Take caution against A.T.C. arm and tool magazine interference.

商品コード Code	型式 Model	Type	d	L	L1	D1	H1	H2	H3	L0	G	Kg	—
5910 04116075	HSK50T -TSD16 - 75	1	16	75	49	48	49	14	18	—	M10	1.1	24,000
5910 04120080	-TSD20 - 80	2	20	80	—	52	51	14	18	31	M10	1.2	26,000
5910 04125085	-TSD25 - 85	2	25	85	—	62	57	14	26	31	M12	1.6	28,000
5910 04132090	-TSD32 - 90	2	32	90	—	62	61	14	30	31	M12	1.6	31,000
5910 75116075	HSK63T -TSD16 - 75 -H	1	16	75	49	48	49	14	18	—	M10	1.4	25,000
5910 75120080	-TSD20 - 80 -H	1	20	80	54	52	51	14	18	—	M10	1.5	27,000
5910 75125085	-TSD25 - 85 -H	1	25	85	59	62	57	14	26	—	M12	1.9	29,000
5910 75132090	-TSD32 - 90 -H	1	32	90	64	62	61	14	30	—	M12	1.9	32,000
5910 75140100	-TSD40 -100 -H	2	40	100	—	68	71	16	36	32	M16	2.1	38,000
5910 77116085	HSK100T -TSD16 - 85 -H	1	16	85	56	48	49	14	18	—	M10	2.9	45,000
5910 77120085	-TSD20 - 85 -H	1	20	85	56	52	51	14	18	—	M10	2.9	45,000
5910 77125090	-TSD25 - 90 -H	1	25	90	61	62	57	14	26	—	M12	3.3	45,000
5910 77132095	-TSD32 - 95 -H	1	32	95	66	72	61	14	30	—	M12	3.9	48,000
5910 77140105	-TSD40 -105 -H	1	40	105	76	82	71	16	36	—	M16	4.6	53,000
5910 77150115	-TSD50 -115 -H	1	50	115	86	92	81	18	38	—	M16	5.3	58,000

HSK63A、HSK100Aには標準でマニュアルクランプ穴が空いています。
HSK63A, HSK100A have manual clamp holes in the shank.

1.刃具シャンクの切欠きの形状や位置によっては刃具をクランプできないことがありますので、止めネジの位置等の寸法をご確認ください。
2.ID チップ用穴はついていません。
1.Cutting tool may not be clamped depending on the position and/or shape of flat on the cutting tool shank.
Please check dimension of the cutting tool including location for setscrews.
2.HSK-T type has no ID chip recess.

ご注文例 Ordering Example

マニュアルクランプ穴無し (HSK50T)
Without manual clamping hole (HSK50T)

HSK50T - TSD16 - 75

シャンクサイズ Shank size	D	突き出し長さ(L) Projection length

ご注文例 Ordering Example

マニュアルクランプ穴付き (HSK63T、HSK100T)
With manual clamping hole (HSK63T, HSK100T)

HSK63T - TSD16 - 75 - H

シャンクサイズ Shank size	D	突き出し長さ(L) Projection length	マニュアルクランプ穴付 With manual clamping hole

C

ポリゴンテーパーシャンクツーリングシステム
POLYGON TAPER SHANK TOOLING SYSTEM



HDC-A-R

高精度コレットホルダ RCキャップ仕様
High-Precision Collet Holder with RC Nut

New

ドリル加工、リーマ加工、仕上エンドミル加工に最適。
Suitable for drilling, reaming and finish endmilling.

Type1

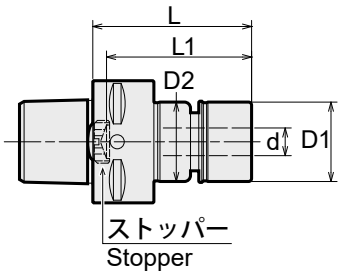

Type2

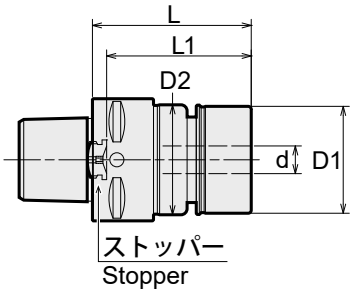

Type3

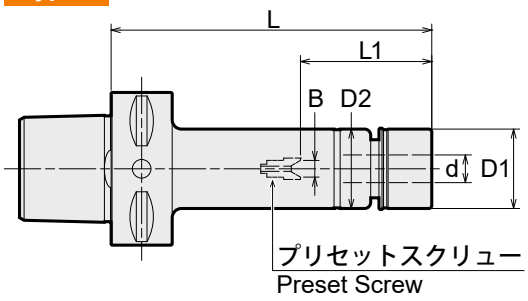

ストッパーには底当てせず、刃物を浮かせた状態でクランプしてください。
Do not insert the cutting tool all the way to the stopper when clamping and keep a small space between the cutting tool and the stopper.

商品コード Code	型式 Model		Type	d	L	L1	D	D2	キャップ Nut	kg	—	コレット Collet	レンチ Wrench
6707 00307035	C3 -HDC07A -35(R)		1	0.5~7.0	35	24	20	23	HDP-07R	0.2	32,000	FDC-07	S-0R
6707 00307045	-45(R)		1	0.5~7.0	45	34	20	23	HDP-07R	0.2	32,500		
6707 00309035	-HDC09A -35(R)	*2	1	2.5~9.0	35	29	26	26	HDP-09R	0.2	32,000	FDC-09	S-1R
6707 00309045	-45(R)		1	2.5~9.0	45	34	26	26	HDP-09R	0.2	33,000		
6707 00312036	-HDC12A -36(R)	*2	2	2.5~12.0	36	31	30	32	HDP-12R	0.2	33,000	FDC-12	S-3R
6707 00312045	-45(R)	*2	2	2.5~12.0	45	37	30	32	HDP-12R	0.3	33,500		
6707 00316045	-HDC16A -45(R)	*2	2	3.5~16.0	45	37	35	36	HDP-16R	0.3	34,000	FDC-16	S-4R
6707 00407035	C4 -HDC07A -35(R)	*1	1	0.5~7.0	35	24	20	23	HDP-07R	0.3	33,000	FDC-07	S-0R
6707 00407045	-45(R)		1	0.5~7.0	45	34	20	23	HDP-07R	0.4	33,500		
6707 00407052	-52(R)		3	0.5~7.0	52	22~29	20	23	HDP-07R	0.4	33,700		
6707 00407070	-70(R)		3	0.5~7.0	70	22~45	20	23	HDP-07R	0.4	33,800		
6707 00409035	-HDC09A -35(R)	*1	1	2.5~9.0	35	24	26	26	HDP-09R	0.3	33,500	FDC-09	S-1R
6707 00409045	-45(R)		1	2.5~9.0	45	34	26	26	HDP-09R	0.4	33,700		
6707 00409052	-52(R)		1	2.5~9.0	52	41	26	26	HDP-09R	0.4	33,800		
6707 00409070	-70(R)		3	2.5~9.0	70	27~45	26	26	HDP-09R	0.5	33,900		
6707 00412035	-HDC12A -35(R)	*1 *2	2	2.5~12.0	35	31	30	32	HDP-12R	0.3	34,000	FDC-12	S-3R
6707 00412045	-45(R)	*2	1	2.5~12.0	45	38	30	32	HDP-12R	0.4	34,200		
6707 00412052	-52(R)		1	2.5~12.0	52	40	30	32	HDP-12R	0.4	34,500		
6707 00412070	-70(R)		3	2.5~12.0	70	33~45	30	32	HDP-12R	0.5	34,500		
6707 00416038	-HDC16A -38(R)	*1 *2	2	3.5~16.0	38	36	35	36	HDP-16R	0.3	35,000	FDC-16	S-4R
6707 00416052	-52(R)	*2	2	3.5~16.0	52	44	35	36	HDP-16R	0.4	35,600		
6707 00422054	-HDC22A -54(R)	*2	2	3.5~22.0	54	47	46	46	HDP-22R	0.5	36,000	FDC-22	S-5R

商品コード Code	型式 Model	Type	d	L	L1	D	D2	キャップ Nut	kg	—	コレット Collet	レンチ Wrench
6707 00507060	C5 -HDC07A -60(R)	1	0.5~7.0	60	47	20	23	HDP-07R	0.6	35,500	FDC-07	S-0R
6707 00507075	-75(R)	3	0.5~7.0	75	22~37	20	23	HDP-07R	0.6	36,000		
6707 00507105	-105(R)	3	0.5~7.0	105	22~45	20	23	HDP-07R	0.7	36,500		
6707 00507135	-135(R)	3	0.5~7.0	135	22~45	20	23	HDP-07R	0.8	37,000		
6707 00509060	-HDC09A -60(R)	1	2.5~9.0	60	47	26	26	HDP-09R	0.6	36,000	FDC-09	S-1R
6707 00509075	-75(R)	3	2.5~9.0	75	27~37	26	26	HDP-09R	0.7	36,500		
6707 00509105	-105(R)	3	2.5~9.0	105	27~57	26	26	HDP-09R	0.8	37,000		
6707 00509135	-135(R)	3	2.5~9.0	135	27~57	26	26	HDP-09R	0.9	37,500		
6707 00512060	-HDC12A -60(R)	1	2.5~12.0	60	43	30	32	HDP-12R	0.6	36,500	FDC-12	S-3R
6707 00512075	-75(R)	1	2.5~12.0	75	58	30	32	HDP-12R	0.7	37,000		
6707 00512105	-105(R)	3	2.5~12.0	105	33~69	30	32	HDP-12R	0.9	37,500		
6707 00512135	-135(R)	3	2.5~12.0	135	33~69	30	32	HDP-12R	1.0	38,000		
6707 00516060	-HDC16A -60(R)	1	3.5~16.0	60	38	35	36	HDP-16R	0.7	37,000	FDC-16	S-4R
6707 00516075	-75(R)	1	3.5~16.0	75	53	35	36	HDP-16R	0.8	37,500		
6707 00516105	-105(R)	3	3.5~16.0	105	38~73	35	36	HDP-16R	1.0	38,000		
6707 00516135	-135(R)	3	3.5~16.0	135	38~82	35	36	HDP-16R	1.2	38,500		
6707 00516150	-150(R)	3	3.5~16.0	150	38~82	35	36	HDP-16R	1.3	39,000		
6707 00522075	-HDC22A -75(R)	2	3.5~22.0	75	57	46	46	HDP-22R	0.9	38,000	FDC-22	S-5R
6707 00522105	-105(R)	3	3.5~22.0	105	47~68	46	46	HDP-22R	1.2	38,500		
6707 00522135	-135(R)	3	3.5~22.0	135	47~98	46	46	HDP-22R	1.5	39,000		
6707 00522150	-150(R)	3	3.5~22.0	150	47~103	46	46	HDP-22R	1.7	39,500		
6707 00607060	C6 -HDC07A -60(R)	1	0.5~7.0	60	45	20	23	HDP-07R	0.9	35,500	FDC-07	S-0R
6707 00607075	-75(R)	3	0.5~7.0	75	22~37	20	23	HDP-07R	1.0	36,000		
6707 00607105	-105(R)	3	0.5~7.0	105	22~45	20	23	HDP-07R	1.1	36,500		
6707 00607135	-135(R)	3	0.5~7.0	135	22~45	20	23	HDP-07R	1.2	37,000		
6707 00609060	-HDC09A -60(R)	1	2.5~9.0	60	45	26	26	HDP-09R	1.0	36,000	FDC-09	S-1R
6707 00609075	-75(R)	3	2.5~9.0	75	27~37	26	26	HDP-09R	1.0	36,500		
6707 00609105	-105(R)	3	2.5~9.0	105	27~57	26	26	HDP-09R	1.1	37,000		
6707 00609135	-135(R)	3	2.5~9.0	135	27~57	26	26	HDP-09R	1.2	37,500		
6707 00612060	-HDC12A -60(R)	1	2.5~12.0	60	45	30	32	HDP-12R	1.0	36,500	FDC-12	S-3R
6707 00612075	-75(R)	1	2.5~12.0	75	60	30	32	HDP-12R	1.1	37,000		
6707 00612105	-105(R)	3	2.5~12.0	105	33~64	30	32	HDP-12R	1.2	37,500		
6707 00612135	-135(R)	3	2.5~12.0	135	33~69	30	32	HDP-12R	1.4	38,000		
6707 00616060	-HDC16A -60(R)	1	3.5~16.0	60	41	35	36	HDP-16R	1.0	37,000	FDC-16	S-4R
6707 00616075	-75(R)	1	3.5~16.0	75	56	35	36	HDP-16R	1.1	37,500		
6707 00616105	-105(R)	3	3.5~16.0	105	38~65	35	36	HDP-16R	1.3	38,000		
6707 00616135	-135(R)	3	3.5~16.0	135	38~82	35	36	HDP-16R	1.5	38,500		
6707 00616150	-150(R)	3	3.5~16.0	150	38~82	35	36	HDP-16R	1.6	39,000		
6707 00622075	-HDC22A -75(R)	2	3.5~22.0	75	56	46	46	HDP-22R	1.3	38,000	FDC-22	S-5R
6707 00622105	-105(R)	3	3.5~22.0	105	47~68	46	46	HDP-22R	1.6	38,500		
6707 00622135	-135(R)	3	3.5~22.0	135	47~98	46	46	HDP-22R	1.9	39,000		
6707 00622150	-150(R)	3	3.5~22.0	150	47~103	46	46	HDP-22R	2.0	39,500		

1. コレット、レンチは別途ご注文下さい。
2. Type3のホルダについて：
   標準仕様プリセットスクリューが付属しています。六角穴付プリセットスクリュー、セミドライ加工用プリセットスクリューは別途ご注文下さい。
   L1寸法はプリセットスクリューを使用した時の値です。
3. *1のホルダは自動工具交換（ATC）に対応していません。
4. *2のホルダはセグメントクランプ専用です。引きネジ方式のクランプには対応していません。
5. クーラントコレット（FDC-OH、C、MS）とタング付刃具併用時の最低挿入長はP. 097を参照下さい。
6. キャップの締め付けトルクに関しては、P. 554を参照ください。

1. Collet, wrench are sold separately.
2. About type3 holder :
   Standard preset screw is included. Hexagon head preset screw, preset screw for semi-dry processing are sold separately.
   L1 indicates dimension when using with a preset screw.
3. *1 Not compatible with automatic tool change (ATC).
4. *2 For use with segment clamp only. Not compatible with draw-bolt clamping systems.
5. Refer to P. 097 for minimum tool insertion length in case of using our coolant collets (OH,C or MS).
6. Refer to P. 554 for standard tightening torque.

ご注文例 Ordering Example

C3 - HDC07A - 35 (R)

C3	HDC07A	35	(R)
シャンクサイズ Shank size	最大コレット内径 Max. collet I.D.	突き出し長さ (L) Projection length	RC キャップ仕様 with RC Nut

コレット Collet P. 092
レンチ Wrench P. 098
プリセットスクリュー Preset screw P. 100







HDC-A

高精度コレットホルダ
High-Precision Collet Holder

ドリル加工、リーマ加工、仕上エンドミル加工に最適。
Suitable for drilling, reaming and finish endmilling.

Type1

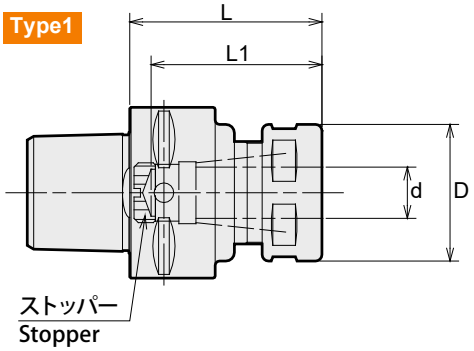

Type2

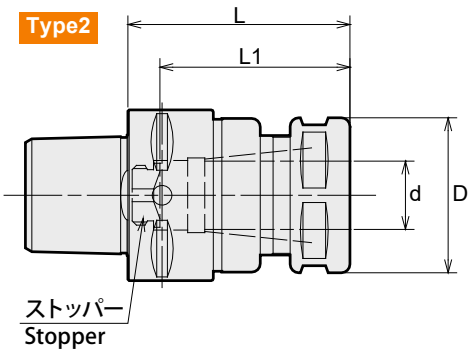

Type3

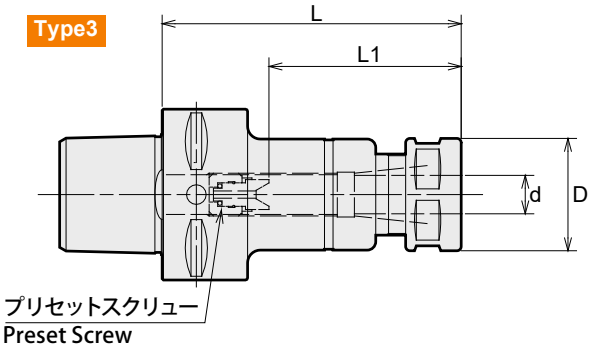

ストッパーには底当てせず、刃物を浮かせた状態でクランプしてください。
Do not insert the cutting tool all the way to the stopper when clamping and keep a small space between the cutting tool and the stopper.

商品コード Code	型式 Model			Type	d	L	L1	D	キャップ Nut	kg	—	コレット Collet	スパナ Spanner
6700 00307035	C3 -HDC07A	-35		1	0.5-7.0	35	24	23	HDP-07A	0.2	31,000	FDC-07	S-0
6700 00307045		-45		1	0.5-7.0	45	34	23	HDP-07A	0.2	31,500		
6700 00309035	-HDC09A	-35	*2	1	2.5-9.0	35	29	26	HDP-09	0.2	31,000	FDC-09	S-1L
6700 00309045		-45		1	2.5-9.0	45	34	26	HDP-09	0.2	32,000		
6700 00312036	-HDC12A	-36	*2	2	2.5-12.0	36	31	32	HDP-12	0.2	32,000	FDC-12	S-3L
6700 00312045		-45	*2	2	2.5-12.0	45	37	32	HDP-12	0.3	32,500		
6700 00316045	-HDC16A	-45	*2	2	3.5-16.0	45	37	36	HDP-16	0.3	33,000	FDC-16	S-4L
6700 00407035	C4 -HDC07A	-35	*1	1	0.5-7.0	35	24	23	HDP-07A	0.3	32,000	FDC-07	S-0
6700 00407045		-45		1	0.5-7.0	45	34	23	HDP-07A	0.4	32,500		
6700 00407052		-52		3	0.5-7.0	52	22 ~ 29	23	HDP-07A	0.4	32,700		
6700 00407070		-70		3	0.5-7.0	70	22 ~ 45	23	HDP-07A	0.4	32,800		
6700 00409035	-HDC09A	-35	*1	1	2.5-9.0	35	24	26	HDP-09	0.3	32,500	FDC-09	S-1L
6700 00409045		-45		1	2.5-9.0	45	34	26	HDP-09	0.4	32,700		
6700 00409052		-52		1	2.5-9.0	52	41	26	HDP-09	0.4	32,800		
6700 00409070		-70		3	2.5-9.0	70	27 ~ 45	26	HDP-09	0.5	32,900		
6700 00412035	-HDC12A	-35	*1*2	2	2.5-12.0	35	31	32	HDP-12	0.3	33,000	FDC-12	S-3L
6700 00412045		-45	*2	1	2.5-12.0	45	38	32	HDP-12	0.4	33,200		
6700 00412052		-52		1	2.5-12.0	52	40	32	HDP-12	0.4	33,500		
6700 00412070		-70		3	2.5-12.0	70	33 ~ 45	32	HDP-12	0.5	33,500		
6700 00416038	-HDC16A	-38	*1*2	2	3.5-16.0	38	36	36	HDP-16	0.3	34,000	FDC-16	S-4L
6700 00416052		-52	*2	2	3.5-16.0	52	44	36	HDP-16	0.4	34,600		
6700 00422054	-HDC22A	-54	*2	2	3.5-22.0	54	47	46	HDP-22	0.5	35,000	FDC-22	S-5L

商品コード Code	型式 Model	Type	d	L	L1	D	キャップ Nut	kg	—	コレット Collet	スパナ Spanner
6700 00507060	C5 -HDC07A -60	1	0.5-7.0	60	47	23	HDP-07A	0.6	34,500	FDC-07	S-0
6700 00507075	-75	3	0.5-7.0	75	22 ~ 37	23	HDP-07A	0.6	35,000		
6700 00507105	-105	3	0.5-7.0	105	22 ~ 45	23	HDP-07A	0.7	35,500		
6700 00507135	-135	3	0.5-7.0	135	22 ~ 45	23	HDP-07A	0.8	36,000		
6700 00509060	-HDC09A -60	1	2.5-9.0	60	47	26	HDP-09	0.6	35,000	FDC-09	S-1L
6700 00509075	-75	3	2.5-9.0	75	27 ~ 37	26	HDP-09	0.7	35,500		
6700 00509105	-105	3	2.5-9.0	105	27 ~ 57	26	HDP-09	0.8	36,000		
6700 00509135	-135	3	2.5-9.0	135	27 ~ 57	26	HDP-09	0.9	36,500		
6700 00512060	-HDC12A -60	1	2.5-12.0	60	43	32	HDP-12	0.6	35,500	FDC-12	S-3L
6700 00512075	-75	1	2.5-12.0	75	58	32	HDP-12	0.7	36,000		
6700 00512105	-105	3	2.5-12.0	105	33 ~ 69	32	HDP-12	0.9	36,500		
6700 00512135	-135	3	2.5-12.0	135	33 ~ 69	32	HDP-12	1.0	37,000		
6700 00516060	-HDC16A -60	1	3.5-16.0	60	38	36	HDP-16	0.7	36,000	FDC-16	S-4L
6700 00516075	-75	1	3.5-16.0	75	53	36	HDP-16	0.8	36,500		
6700 00516105	-105	3	3.5-16.0	105	38 ~ 73	36	HDP-16	1.0	37,000		
6700 00516135	-135	3	3.5-16.0	135	38 ~ 82	36	HDP-16	1.2	37,500		
6700 00516150	-150	3	3.5-16.0	150	38 ~ 82	36	HDP-16	1.3	38,000		
6700 00522075	-HDC22A -75	2	3.5-22.0	75	57	46	HDP-22	0.9	37,000	FDC-22	S-5L
6700 00522105	-105	3	3.5-22.0	105	47 ~ 68	46	HDP-22	1.2	37,500		
6700 00522135	-135	3	3.5-22.0	135	47 ~ 98	46	HDP-22	1.5	38,000		
6700 00522150	-150	3	3.5-22.0	150	47 ~ 103	46	HDP-22	1.7	38,500		
6700 00607060	C6 -HDC07A -60	1	0.5-7.0	60	45	23	HDP-07A	0.9	34,500	FDC-07	S-0
6700 00607075	-75	3	0.5-7.0	75	22 ~ 37	23	HDP-07A	1.0	35,000		
6700 00607105	-105	3	0.5-7.0	105	22 ~ 45	23	HDP-07A	1.1	35,500		
6700 00607135	-135	3	0.5-7.0	135	22 ~ 45	23	HDP-07A	1.2	36,000		
6700 00609060	-HDC09A -60	1	2.5-9.0	60	45	26	HDP-09	1.0	35,000	FDC-09	S-1L
6700 00609075	-75	3	2.5-9.0	75	27 ~ 37	26	HDP-09	1.0	35,500		
6700 00609105	-105	3	2.5-9.0	105	27 ~ 57	26	HDP-09	1.1	36,000		
6700 00609135	-135	3	2.5-9.0	135	27 ~ 57	26	HDP-09	1.2	36,500		
6700 00612060	-HDC12A -60	1	2.5-12.0	60	45	32	HDP-12	1.0	35,500	FDC-12	S-3L
6700 00612075	-75	1	2.5-12.0	75	60	32	HDP-12	1.1	36,000		
6700 00612105	-105	3	2.5-12.0	105	33 ~ 64	32	HDP-12	1.2	36,500		
6700 00612135	-135	3	2.5-12.0	135	33 ~ 69	32	HDP-12	1.4	37,000		
6700 00616060	-HDC16A -60	1	3.5-16.0	60	41	36	HDP-16	1.0	36,000	FDC-16	S-4L
6700 00616075	-75	1	3.5-16.0	75	56	36	HDP-16	1.1	36,500		
6700 00616105	-105	3	3.5-16.0	105	38 ~ 65	36	HDP-16	1.3	37,000		
6700 00616135	-135	3	3.5-16.0	135	38 ~ 82	36	HDP-16	1.5	37,500		
6700 00616150	-150	3	3.5-16.0	150	38 ~ 82	36	HDP-16	1.6	38,000		
6700 00622075	-HDC22A -75	2	3.5-22.0	75	56	46	HDP-22	1.3	37,000	FDC-22	S-5L
6700 00622105	-105	3	3.5-22.0	105	47 ~ 68	46	HDP-22	1.6	37,500		
6700 00622135	-135	3	3.5-22.0	135	47 ~ 98	46	HDP-22	1.9	38,000		
6700 00622150	-150	3	3.5-22.0	150	47 ~ 103	46	HDP-22	2.0	38,500		

1. コレット、スパナは別途ご注文下さい。
2. Type3のホルダについて：
   標準仕様プリセットスクリューが付属しています。六角穴付プリセットスクリュー、セミドライ加工用プリセットスクリューは別途ご注文下さい。
   L1寸法はプリセットスクリューを使用した時の値です。
3. *1のホルダは自動工具交換（ATC）に対応していません。
4. *2のホルダはセグメントクランプ専用です。引きネジ方式のクランプには対応していません。
5. クーラントコレット（FDC-OH、C、MS）とタング付刃具併用時の最低挿入長はP. 097を参照下さい。
6. キャップの締め付けトルクに関しては、P. 554を参照ください。

1. Collet, spanner are sold separately.
2. About type3 holder :
   Standard preset screw is included. Hexagon head preset screw, preset screw for semi-dry processing are sold separately.
   L1 indicates dimension when using with a preset screw.
3. *1 Not compatible with automatic tool change (ATC).
4. *2 For use with segment clamp only. Not compatible with draw-bolt clamping systems.
5. Refer to P. 097 for minimum tool insertion length in case of using our coolant collets (OH,C or MS).
6. Refer to P. 554 for standard tightening torque.

ご注文例 Ordering Example

C3 - HDC07A - 35

シャンクサイズ Shank size	最大コレット内径 Max. collet I.D.	突き出し長さ (L) Projection length

コレット Collet P. 092
スパナ Spanner P. 098
プリセットスクリュー Preset screw P. 100

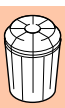





TSB

サイドロックホルダ（ボーリングバー用）
Side Lock Holder (Boring Bar)

Type1

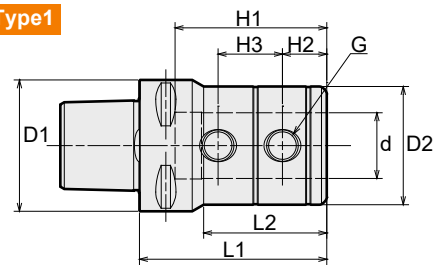

Type2

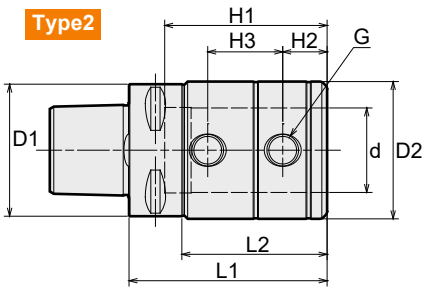

Type3

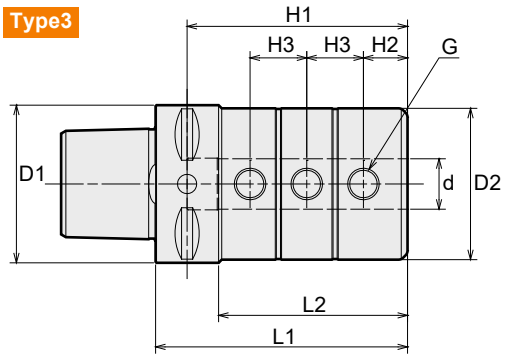

Type4

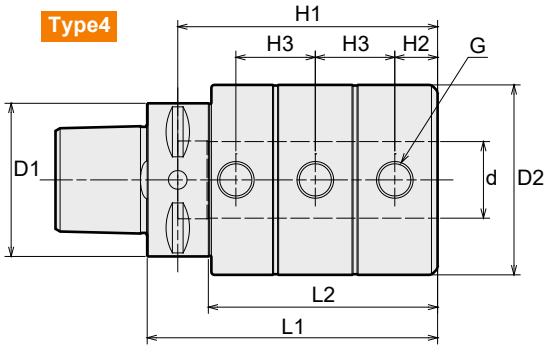

商品コード Code	型式 Model	Type	d	L1	(L2)	D1	D2	H1	H2	H3	G	kg	—
6710 00308035	C3 -TSB8 - 35	2	8	35	20	32	36	20	5	10	6	0.3	21,000
6710 00310035	-TSB10 - 35	2	10	35	20	32	36	20	5	10	6	0.3	21,000
6710 00312040	-TSB12 - 40	2	12	40	25	32	36	24	6	12	6	0.3	21,500
6710 00408040	C4 -TSB8 - 40	1	8	40	18.8	40	36	20	5	10	6	0.5	21,000
6710 00410040	-TSB10 - 40	1	10	40	18.8	40	36	20	5	10	6	0.5	21,000
6710 00412045	-TSB12 - 45	1	12	45	23.8	40	36	24	6	12	6	0.5	21,500
6710 00416050	-TSB16 - 50	1	16	50	28.8	40	36	32	8	16	8	0.5	22,000
6710 00508060	C5 -TSB8 - 60	1	8	60	40	50	28	40	9	20	8	0.7	22,000
6710 00510065	-TSB10 - 65	1	10	65	45	50	35	45	9	22	8	0.8	22,500
6710 00512070	-TSB12 - 70	1	12	70	50	50	42	50	9	22	8	1.0	22,500
6710 00516080	-TSB16 - 80	3	16	80	60	50	48	70	14	18	10	1.2	23,000
6710 00520080	-TSB20 - 80	4	20	80	60	50	52	70	14	18	10	1.3	23,000
6710 00525095	-TSB25 - 95	4	25	95	75	50	62	85	14	26	12	1.9	23,500
6710 00608065	C6 -TSB8 - 65	1	8	65	43	63	28	40	9	20	8	1.0	23,000
6710 00610070	-TSB10 - 70	1	10	70	48	63	35	45	9	22	8	1.2	23,000
6710 00612075	-TSB12 - 75	1	12	75	53	63	42	50	9	22	8	1.4	23,500
6710 00616085	-TSB16 - 85	3	16	85	63	63	48	65	14	18	10	1.6	24,000
6710 00620085	-TSB20 - 85	3	20	85	63	63	52	70	14	18	10	1.7	25,000
6710 00625100	-TSB25 -100	3	25	100	78	63	62	85	14	26	12	2.3	26,000
6710 00632115	-TSB32 -115	3	32	115	93	63	62	100	14	30	12	2.4	28,500
6710 00640130	-TSB40 -130	4	40	130	108	63	68	115	16	36	16	2.8	29,000

ご注文例 Ordering Example

C3 - TSB 8 - 35

シャンクサイズ Shank size　　内径 (d) I.D. (d)　　突き出し長さ (L) Projection length



TSD

サイドロックホルダ（ドリル用）
Side Lock Holder (For Drill)

Type1

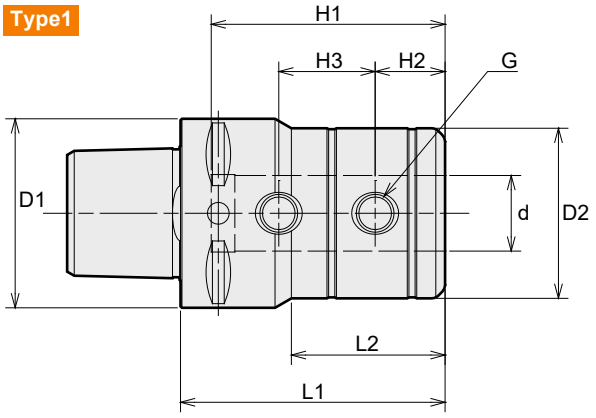

Type2

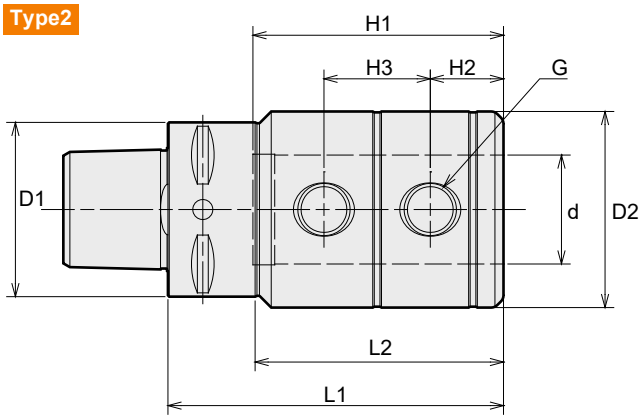

商品コード Code	型式 Model			Type	d	L1	(L2)	D1	D2	H1	H2	H3	G	kg	—
6710 01316056	C3	-TSD16	-56	2	16	56	41	32	36	49.5	14.8	20.4	8	0.4	22,000
6710 01320060		-TSD20	-60	2	20	60	45	32	40	51.5	14.8	22.4	8	0.5	22,500
6710 01416056	C4	-TSD16	-56	1	16	56	32.5	40	36	49.5	14.8	20.4	8	0.5	22,000
6710 01420060		-TSD20	-60	1	20	60	60	40	40	51.5	14.8	22.4	8	0.6	22,500
6710 01425077		-TSD25	-77	2	25	77	57	40	45	57.5	16.8	24.4	12	0.8	23,000
6710 01516060	C5	-TSD16	-60	1	16	60	40	50	36	49	14	18	10	0.7	23,000
6710 01520060		-TSD20	-60	1	20	60	40	50	40	51	14	18	10	0.8	23,500
6710 01525070		-TSD25	-70	1	25	70	50	50	45	57	14	26	12	0.9	24,000
6710 01532075		-TSD32	-75	2	32	75	55	50	52	61	14	30	12	1.0	24,500
6710 01616070	C6	-TSD16	-70	1	16	70	48	63	36	49	14	18	10	1.1	23,500
6710 01620070		-TSD20	-70	1	20	70	48	63	40	51	14	18	10	1.2	24,000
6710 01625070		-TSD25	-70	1	25	70	48	63	45	57	14	26	12	1.2	24,500
6710 01632075		-TSD32	-75	1	32	75	53	63	52	61	14	30	12	1.3	25,000
6710 01640085		-TSD40	-85	2	40	85	63	63	65	71	16	36	16	1.8	25,500
6710 01642085		-TSD42	-85	2	42	85	63	63	67	71	16	36	16	1.8	26,000

ご注文例 Ordering Example

C3 - TSD 16 - 56

シャンクサイズ Shank size	内径 (d) I.D. (d)	突き出し長さ (L) Projection length



CT·SA

スーパータイトロックミーリングチャック
Super tite-lock Milling Chuck

細身設計でありながら重切削を可能にした口元締まりの特殊スリット採用。
Slim design milling chuck. Specially designed slits enables heavy endmilling.

Type1

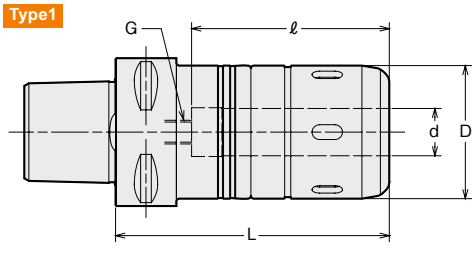

Type2

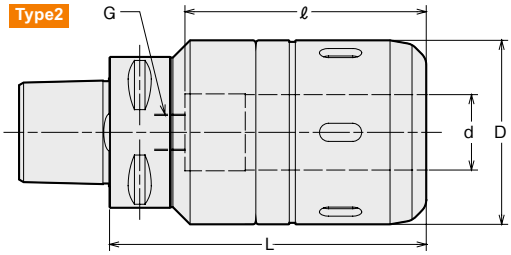

刃物取り外し時の注意事項
刃物が抜けた状態からさらに1回転以上締め付けリングを緩めてください。

Caution
Please rotate the clamping ring counterclockwise more than 360 degrees after a cutting tool is removed.

商品コード Code	型式 Model			Type	d	D	L	ℓ	G	kg	—	スパナ Spanner
6760 00516070	C5	-CT16SA - 70	*3	1	16	45	70	63	—	0.9	42,500	HS-1-16
6760 00516090		- 90		1	16	45	90	65	10		42,500	
6760 00520075		-CT20SA - 75	*1	2	20	52	75	65	—	1.1	43,000	HS-2-20
6760 00520090		- 90	*3	2	20	52	90	80	—	1.3	44,500	
6760 00525090		-CT25SA - 90	*3	2	25	61	90	80	—		44,500	HS-2.5-25
6760 00525105		-105	*4	2	25	61	105	80	12		46,000	
6760 00532090		-CT32SA - 90	*2	2	32	73	90	75	—	1.8	46,500	HS-3-32
6760 00616070	C6	-CT16SA - 70	*3	1	16	45	70	61	—	1.2	44,500	HS-1-16
6760 00616090		- 90		1	16	45	90	65	10	1.4	44,500	
6760 00616105		-105		1	16	45	105	65	10	1.6	45,000	
6760 00616135		-135		1	16	45	135	65	10		45,500	
6760 00620075		-CT20SA - 75	*1	1	20	52	75	60	—	1.4	46,000	HS-2-20
6760 00620090		- 90	*3	1	20	52	90	75	—		46,000	
6760 00620105		-105	*4	1	20	52	105	80	12		47,000	
6760 00620135		-135		1	20	52	135	80	12	2.3	47,500	
6760 00625080		-CT25SA - 80	*1	1	25	61	80	65	—		47,500	HS-2.5-25
6760 00625090		- 90	*3	1	25	61	90	75	—		48,000	
6760 00625105		-105	*4	1	25	61	105	80	12	2.2	49,000	
6760 00625135		-135		1	25	61	135	80	12		49,500	
6760 00632090		-CT32SA - 90	*2	2	32	73	90	75	—	3.2	49,500	HS-3-32
6760 00632105		-105	*2	2	32	73	105	90	—	2.7	52,000	
6760 00632135		-135	*4	2	32	73	135	100	18	3.3	52,500	

1. スパナは別売です。詳細は P.077 をご覧ください。
2. h7 公差の刃具シャンクをご使用下さい。
1. Spanner sold separately. Refer to P.077 for details.
2. Tolerance of cutting tool shank must be h7.

アクセサリ対応表 Accessories

ディメンション内で＊1～＊4の付いている商品はℓ寸法が短く、使用できないアクセサリがあります。
Models with ＊1 - ＊4 cannot be used with some accessories due to short ℓ length.

	ストッパーボルト Stopper Bolt	ストレートコレット Straight Collet		モールステーパアダプタ Morse Taper Adapter		ジャコブスアダプタ Jacobs Adapter	
	BL (P.077)	MC (P.076)	MCA (P.077)	MA (P.078)	MAB (P.078)	JA (P.079)	JAB (P.079)
＊1	×	○	×	×	×	×	×
＊2	×	○	×	×	○	×	○
＊3	×	○	×	○	○	○	○
＊4	○	○	×	○	○	○	○

最低挿入長 Min. chucking length

MC コレット未使用時　Without MC collet

ホルダ内径 I.D.of Milling Chuck	最低挿入長 Min. chucking length
16、20	40
25、32	50

MC コレット使用時　With MC collet

コレット内径 Collet I.D.	最低挿入長 Min. chucking length	
	MC	MC-C、MC-OH
6、8	30	30
10、12	40	40
16、20	45	45
25	50	50

ご注文例 Ordering Example

C5 - CT16SA - 70

シャンクサイズ Shank size	内径 (d) I.D.	突き出し長さ (L) Projection length



HDZ-R

"R"ゼロホルダ RCキャップ仕様
"R" Zero Holder with RC Nut

New

刃先の振れを限りなく「ゼロ」に調整できる画期的なホルダです。

Runout accuracy of the cutting edge can be adjusted as closely as to zero.

Type1

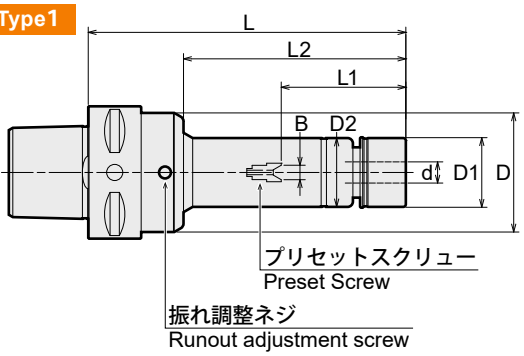

Type2

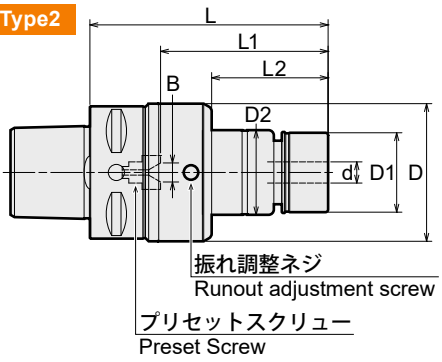

商品コード Code	型式 Model	Type	d	L	L1	L2	B	D	D1	D2	キャップ Nut	kg	—	コレット Collet	レンチ Wrench	振れ調整レンチ Adjustment wrench
6757 00507090	C5 -HDZ07 - 90(R)	1	0.5 ~ 7.0	90	22 ~ 45	39	0 ~ 4	41	20	23	HDP-07R	0.7	50,000	FDC-07	S-0R	L-3T
6757 00507120	-120(R)	1	0.5 ~ 7.0	120	22 ~ 45	84	0 ~ 4	41	20	23	HDP-07R		50,500			
6757 00509090	-HDZ09 - 90(R)	1	2.5 ~ 9.0	90	27 ~ 52	39	0 ~ 4	45	26	26	HDP-09R		50,000	FDC-09	S-1R	L-3T
6757 00509120	-120(R)	1	2.5 ~ 9.0	120	27 ~ 57	84	0 ~ 4	45	26	26	HDP-09R	0.9	50,500			
6757 00512090	-HDZ12 - 90(R)	2	2.5 ~ 12.0	90	33 ~ 49	44	0 ~ 5	52	30	32	HDP-12R	1	51,000	FDC-12	S-3R	L-4T
6757 00512135	-135(R)	2	2.5 ~ 12.0	135	33 ~ 69	89	0 ~ 5	52	30	32	HDP-12R	1.2	52,000			
6757 00516090	-HDZ16 - 90(R)	2	3.5 ~ 16.0	90	38 ~ 58	44	0 ~ 6	56	35	36	HDP-16R	1	56,000	FDC-16	S-4R	L-4T
6757 00516135	-135(R)	2	3.5 ~ 16.0	120	38 ~ 82	89	0 ~ 6	56	35	36	HDP-16R	1.3	57,000			
6757 00607090	C6 -HDZ07 - 90(R)	1	0.5 ~ 7.0	90	22 ~ 45	37	0 ~ 4	41	20	23	HDP-07R	1	53,000	FDC-07	S-0R	L-3T
6757 00607120	-120(R)	1	0.5 ~ 7.0	120	22 ~ 45	82	0 ~ 4	41	20	23	HDP-07R		54,000			
6757 00609090	-HDZ09 - 90(R)	1	2.5 ~ 9.0	90	27 ~ 52	37	0 ~ 4	45	26	26	HDP-09R		55,000	FDC-09	S-1R	L-3T
6757 00609120	-120(R)	1	2.5 ~ 9.0	120	27 ~ 57	82	0 ~ 4	45	26	26	HDP-09R		56,000			
6757 00612090	-HDZ12 - 90(R)	1	2.5 ~ 12.0	90	33 ~ 49	48	0 ~ 5	56	30	32	HDP-12R	1.3	57,000	FDC-12	S-3R	L-4T
6757 00612135	-135(R)	1	2.5 ~ 12.0	135	33 ~ 69	93	0 ~ 5	56	30	32	HDP-12R		58,000			
6757 00616090	-HDZ16 - 90(R)	1	3.5 ~ 16.0	90	38 ~ 50	48	0 ~ 6	62	35	36	HDP-16R		59,000	FDC-16	S-4R	L-4T
6757 00616135	-135(R)	1	3.5 ~ 16.0	135	38 ~ 82	93	0 ~ 6	62	35	36	HDP-16R	1.7	60,000			
6757 00622105	-HDZ22A -105(R)	2	3.5 ~ 22.0	105	47 ~ 68	53	0 ~ 8	69	46	46	HDP-22R		61,000	FDC-22	S-5R	L-6T
6757 00622150	-150(R)	2	3.5 ~ 22.0	150	47 ~ 103	98	0 ~ 8	69	46	46	HDP-22R	2.3	63,000			

1. コレット、レンチ、六角穴付プリセットスクリュー、セミドライ加工用プリセットスクリュー、振れ調整レンチは別途ご注文下さい。
   標準仕様プリセットスクリューは付属しております。
2. クーラントコレット（FDC-OH、C、MS）とタング付刃具併用時の最低挿入長は P. 097 を参照下さい。
3. L1 はプリセットスクリューを使用した時の値です。
4. キャップの締め付けトルクに関しては、P. 554 を参照ください。

1. Collet, wrench, hexagon head preset screw, preset screw for semi-dry processing, and adjustment wrench are sold separately.
   Standard preset screw is included.
2. Refer to P. 097 for minimum tool insertion length in case of using our coolant collets (OH,C or MS).
3. "L1" indicates dimension when using with a preset screw.
4. Refer to P. 554 for standard tightening torque.

FDC コレット FDC Collet P. 092
レンチ Wrench P. 098
振れ調整レンチ Adjustment wrench P. 099
プリセットスクリュー Preset screw P. 100






ご注文例 Ordering Example

C5	-	HDZ12	-	90	(R)
シャンクサイズ Shank size		最大コレット内径 Max. collet I.D.		突き出し長さ (L) Projection length	RCキャップ仕様 with RC Nut



HDZ

"R"ゼロホルダ
"R" Zero Holder

刃先の振れを限りなく「ゼロ」に調整できる画期的なホルダです。
Runout accuracy of the cutting edge can be adjusted as closely as to zero.

Type1

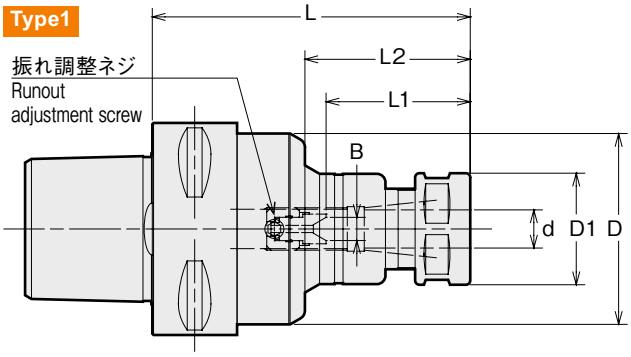

Type2

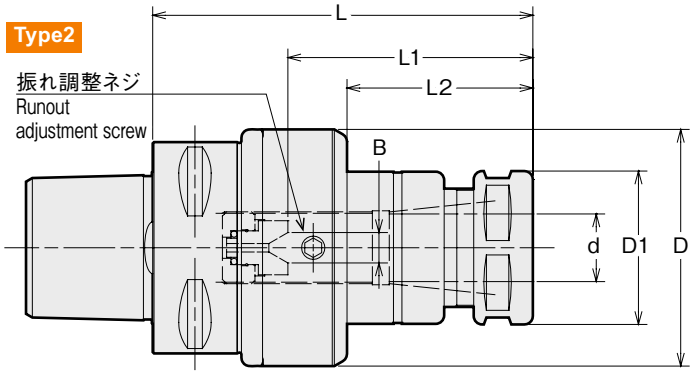

商品コード Code	型式 Model	Type	d	L	L1	L2	B	D	D1	キャップ Nut	kg	—	コレット Nut	スパナ Spanner	レンチ Wrench
6750 00507090	C5 -HDZ07 - 90	1	0.5 - 7.0	90	22 ~ 45	39	0 ~ 4	41	23	HDP-07A	0.7	49,000	FDC-07	S-0	L-3T
6750 00507120	-120	1	0.5 - 7.0	120	22 ~ 45	84	0 ~ 4	41	23	HDP-07A		49,500			
6750 00509090	-HDZ09 - 90	1	2.5 - 9.0	90	27 ~ 52	39	0 ~ 4	45	26	HDP-09		49,000	FDC-09	S-1L	L-3T
6750 00509120	-120	1	2.5 - 9.0	120	27 ~ 57	84	0 ~ 4	45	26	HDP-09	0.9	49,500			
6750 00512090	-HDZ12 - 90	2	2.5 - 12.0	90	33 ~ 49	44	0 ~ 5	52	32	HDP-12	1.0	50,000	FDC-12	S-3L	L-4T
6750 00512135	-135	2	2.5 - 12.0	135	33 ~ 69	89	0 ~ 5	52	32	HDP-12	1.2	51,000			
6750 00516090	-HDZ16 - 90	2	3.5 - 16.0	90	38 ~ 58	44	0 ~ 6	56	36	HDP-16	1.0	55,000	FDC-16	S-4L	L-4T
6750 00516135	-135	2	3.5 - 16.0	135	38 ~ 82	89	0 ~ 6	56	36	HDP-16	1.3	56,000			
6750 00607090	C6 -HDZ07 - 90	1	0.5 - 7.0	90	22 ~ 45	37	0 ~ 4	41	23	HDP-07A	1.0	52,000	FDC-07	S-0	L-3T
6750 00607120	-120	1	0.5 - 7.0	120	22 ~ 45	82	0 ~ 4	41	23	HDP-07A		53,000			
6750 00609090	-HDZ09 - 90	1	2.5 - 9.0	90	27 ~ 52	37	0 ~ 4	45	26	HDP-09		54,000	FDC-09	S-1L	L-3T
6750 00609120	-120	1	2.5 - 9.0	120	27 ~ 57	82	0 ~ 4	45	26	HDP-09		55,000			
6750 00612090	-HDZ12 - 90	1	2.5 - 12.0	90	33 ~ 49	48	0 ~ 5	56	32	HDP-12	1.3	56,000	FDC-12	S-3L	L-4T
6750 00612135	-135	1	2.5 - 12.0	135	33 ~ 69	93	0 ~ 5	56	32	HDP-12		57,000			
6750 00616090	-HDZ16 - 90	1	3.5 - 16.0	90	38 ~ 50	48	0 ~ 6	62	36	HDP-16		58,000	FDC-16	S-4L	L-4T
6750 00616135	-135	1	3.5 - 16.0	135	38 ~ 82	93	0 ~ 6	62	36	HDP-16	1.7	59,000			
6750 00622105	-HDZ22A -105	2	3.5 - 22.0	105	47 ~ 68	53	0 ~ 8	69	46	HDP-22		60,000	FDC-22	S-5L	L-6T
6750 00622150	-150	2	3.5 - 22.0	150	47 ~103	98	0 ~ 8	69	46	HDP-22	2.3	62,000			

1. コレット、スパナ、六角穴付プリセットスクリュー、セミドライ加工用プリセットスクリュー、振れ調整レンチは別途ご注文下さい。
   標準仕様プリセットスクリューは付属しております。
2. クーラントコレット（FDC-OH、C、MS）とタング付刃具併用時の最低挿入長は P. 097 を参照下さい。
3. L1 はプリセットスクリューを使用した時の値です。
4. キャップの締め付けトルクに関しては、P. 554 を参照ください。

1. Collet, spanner, hexagon head preset screw, preset screw for semi-dry processing, and adjustment wrench are sold separately.
   Standard preset screw is included.
2. Refer to P. 097 for minimum tool insertion length in case of using our coolant collets (OH,C or MS).
3. "L1" indicates dimension when using with a preset screw.
4. Refer to P. 554 for standard tightening torque.

ご注文例 Ordering Example

C5 - HDZ12 - 90

シャンクサイズ Shank size	最大コレット内径 Max. collet I.D.	突き出し長さ (L) Projection length

FDC コレット FDC Collet P. 092
スパナ Spanner P. 098
振れ調整レンチ Adjustment wrench P. 099
プリセットスクリュー Preset screw P. 100

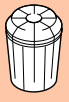




MEMO



PHC·A パワーハイドロチャック Power Hydro Chuck

コレットホルダのように使える手軽なハイドロチャックです。高精度加工に最適。
Hydro chuck with collet holder flexibility. Suitable for high precision cutting.

Type1

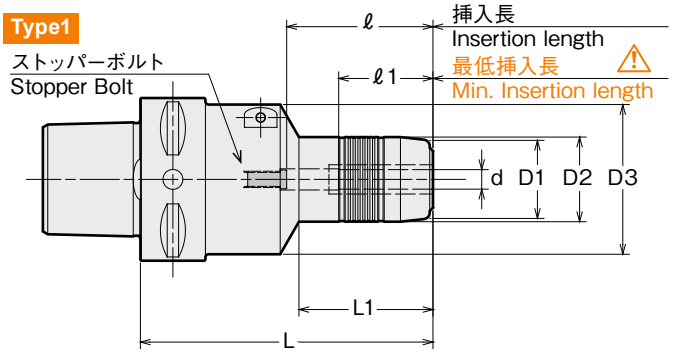

Type2

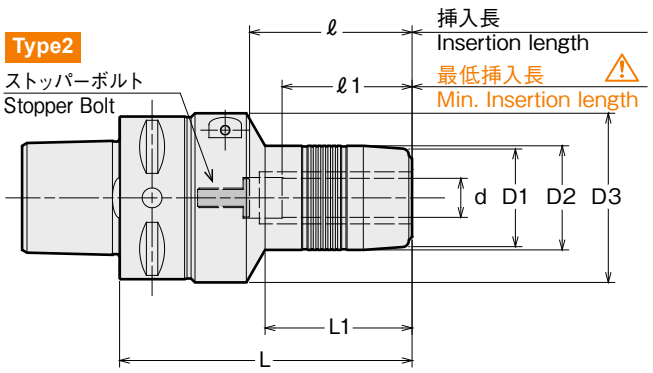

Type3

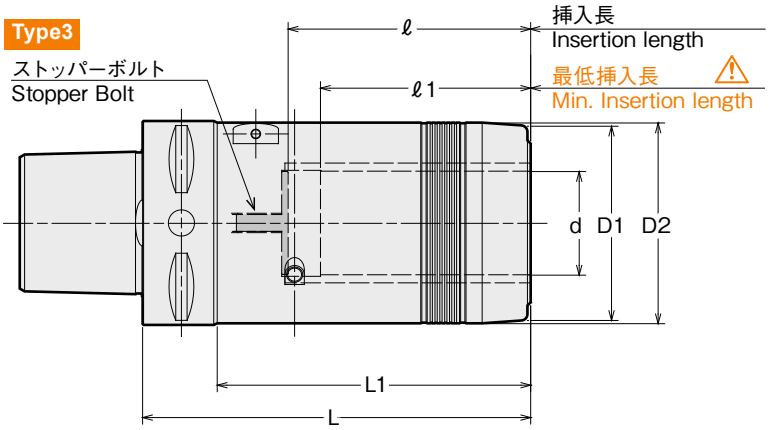

⚠ 注意 Caution

必ず、刃物シャンクを最低挿入長以上に挿入して使用してください。
Strictly keep the min insertion length.

チャックサイズ Model	ストッパーボルト用六角レンチサイズ Hex wrench size for stopper bolt
PHC06A ~ 08A	2.5mm
PHC09A ~ 32A	3mm

商品コード Code	型式 Model	注記 Note	Type	d	L	L1	D1	D2	D3	ℓ	ℓ1	kg	—	レンチ Wrench
6720 00503055	C5 -PHC03A -55	※1	1	3	55	4	—	24	46	42	18		59,000	
6720 00503090	-90	※1	1	3	90	44	—	25	46	49	18	0.8	61,000	
6720 00504055	-PHC04A -55	※1	1	4	55	9	—	25	46	42	24		59,000	
6720 00504090	-90	※1	1	4	90	45	—	25	46	49	24	0.8	61,000	
6720 00506055	-PHC06A -55		1	6	55	11	24	26	46	34	29		58,000	
6720 00506090	-90		1	6	90	41	24	26	46	45	29	0.9	61,000	
6720 00507055	-PHC07A -55		1	7	55	11	26	28	46	34	29		58,000	
6720 00507090	-90		1	7	90	41	26	28	46	45	29		61,000	
6720 00508055	-PHC08A -55		1	8	55	11	26	28	46	34	29		58,000	
6720 00508090	-90		1	8	90	41	26	28	46	45	29		61,000	
6720 00509060	-PHC09A -60	※1	1	9	60	19	28	30	46	47	33		58,000	
6720 00509090	-90		1	9	90	44	28	30	46	50	40	1.0	61,000	
6720 00510060	-PHC10A -60	※1	1	10	60	19	28	30	46	47	33		58,000	
6720 00510090	-90		2	10	90	44	28	30	52	50	40	1.0	61,000	
6720 00511060	-PHC11A -60	※1	1	11	60	17	30	32	46	47	33		58,000	L-4T
6720 00511090	-90		2	11	90	45	30	32	52	50	40		61,000	
6720 00512060	-PHC12A -60	※1	1	12	60	17	30	32	46	47	33	0.7	58,000	
6720 00512090	-90		2	12	90	45	30	32	52	50	40	1.0	61,000	
6720 00513075	-PHC13A -75		1	13	75	17	34	36	46	50	33		58,000	
6720 00513090	-90		2	13	90	46	34	36	52	50	40	1.0	61,000	
6720 00514075	-PHC14A -75		1	14	75	17	34	36	46	50	33		58,000	
6720 00514090	-90		2	14	90	46	34	36	52	50	40		61,000	
6720 00515075	-PHC15A -75		1	15	75	18	36	38	46	50	33		58,000	
6720 00515090	-90		2	15	90	46	36	38	52	50	40		61,000	
6720 00516075	-PHC16A -75		1	16	75	18	36	38	46	50	33		58,000	
6720 00516090	-90		2	16	90	46	36	38	52	50	40		61,000	
6720 00520090	-PHC20A -90		1	20	90	49	40	42	46	50	40	1.0	58,000	
6720 00520125	-125		1	20	125	69	40	42	46	70	40		63,000	
6720 00525105	-PHC25A -105		2	25	105	59	50	52	62	60	50		63,500	L-6T

商品コード Code	型式 Model	注記 Note	Type	d	L	L1	D1	D2	D3	ℓ	ℓ1	kg	—	レンチ Wrench
6720 00603050	C6 -PHC03A -50	※1	1	3	50	4	—	24	46	35	18	1.0	59,000	
6720 00603090	-90	※1	1	3	90	44	—	25	46	49	18		61,000	
6720 00604055	-PHC04A -55	※1	1	4	55	9	—	25	46	40	24	1.0	59,000	
6720 00604090	-90	※1	1	4	90	45	—	25	46	49	24	1.1	61,000	
6720 00606060	-PHC06A -60		1	6	60	11	24	26	46	34	29	1.1	58,000	
6720 00606090	-90		1	6	90	41	24	26	46	45	29	1.2	61,000	
6720 00606120	-120		1	6	120	41	24	26	46	45	29		63,000	
6720 00607060	-PHC07A -60		1	7	60	11	26	28	46	34	29		58,000	
6720 00607090	-90		1	7	90	41	26	28	46	45	29		61,000	
6720 00608060	-PHC08A -60		1	8	60	11	26	28	46	34	29		58,000	
6720 00608090	-90		1	8	90	41	26	28	46	45	29	1.2	61,000	
6720 00608120	-120		1	8	120	41	26	28	46	45	29	1.5	63,000	
6720 00609065	-PHC09A -65	※1	1	9	65	19	28	30	46	47	33		58,000	
6720 00609090	-90		1	9	90	44	28	30	46	50	40		61,000	
6720 00610065	-PHC10A -65	※1	1	10	65	19	28	30	46	47	33		58,000	
6720 00610090	-90		1	10	90	44	28	30	52	50	40	1.2	61,000	
6720 00610120	-120		1	10	120	64	28	30	52	70	40	1.5	63,000	
6720 00611065	-PHC11A -65	※1	1	11	65	17	30	32	46	47	33		58,000	L-4T
6720 00611090	-90		1	11	90	45	30	32	52	50	40		61,000	
6720 00612065	-PHC12A -65	※1	1	12	65	17	30	32	46	47	33		58,000	
6720 00612090	-90		1	12	90	45	30	32	52	50	40	1.3	61,000	
6720 00612120	-120		1	12	120	65	30	32	52	70	40	1.5	63,000	
6720 00613075	-PHC13A -75		1	13	75	17	34	36	46	45	33		58,000	
6720 00613090	-90		1	13	90	46	34	36	52	50	40		61,000	
6720 00614075	-PHC14A -75		1	14	75	17	34	36	46	45	33		58,000	
6720 00614090	-90		1	14	90	46	34	36	52	50	40	1.3	61,000	
6720 00614120	-120		1	14	120	66	34	36	52	70	40		63,000	
6720 00615075	-PHC15A -75		1	15	75	18	36	38	46	45	33		58,000	
6720 00615090	-90		1	15	90	46	36	38	52	50	40		61,000	
6720 00616075	-PHC16A -75		1	16	75	18	36	38	46	45	33		58,000	
6720 00616090	-90		1	16	90	46	36	38	52	50	40	1.3	61,000	
6720 00616120	-120		1	16	120	66	36	38	52	70	40	1.6	63,000	
6720 00620090	-PHC20A -90		1	20	90	49	40	42	46	50	40	1.3	61,000	
6720 00620120	-120		1	20	120	69	40	42	46	70	40	1.6	63,000	
6720 00625105	-PHC25A -105		1	25	105	59	50	52	62	60	50	1.9	62,000	
6720 00625120	-120		1	25	120	59	50	52	62	80	50	2.1	64,000	L-6T
6720 00632120	-PHC32A -120		3	32	120	96	60	62	—	75	65	2.4	65,000	

1. 刃物シャンク部が下記公差範囲内の刃物を使用して下さい。
   刃物シャンク径が ø6 未満・・・h6 公差範囲内
   刃物シャンク径が ø6 以上・・・h7 公差範囲内
   新規に刃物を製作される場合は、h6 公差または $^{0}_{-0.01}$ 公差で製作されることをお勧めします。
2. PHC12A、PHC20A にはスリップ防止ピン付コレット装着用の穴が開いています。
3. ※1のついているホルダにはストッパーボルトは付属しません。

1. Cutting tool shank must be within tolerances specified below ;
   Shank diameter less than 6mm : Within h6 tolerance
   Shank diameter 6mm and over : Within h7 tolerance
   h6 or 0/-0.01 tolerance is recommended when newly making a cutting tool.
2. PHC12A and PHC20A have pin holes for collet with stopper pin on its body.
3. For the chuck with ※ 1 , the stopper bolt is not included.

ご注文例 Ordering Example

C6 - PHC12A - 120

シャンクサイズ Shank size　内径 (d) I.D.　突き出し長さ (L) Projection length

PHS コレット PHS Collet
P.127

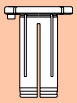

レンチ Hex. wrench
P. 119





STM

高さ調整式 シンクロ用タップホルダ
Synchronous Tap Holder With Easy Tool Length Adjustment

ガイドリングを手で回すだけで突き出し長さを手軽に調整！
Simple length adjustment - all you have to do is turn the guide ring!

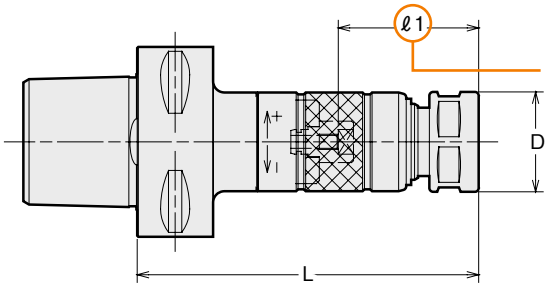

p.379参照　Refer to p.379

⚠ タップサイズの数値は、J型（旧 JIS）規格に基づきます。
Tap sizes are based on old JIS standard.

（注）STM8 のキャップ外径寸法は φ 19.0 です。
(NOTE) Nut O.D. of STM8 is 19mm.

商品コード Code	型式 Model	タップサイズ Tap Size	L	D	キャップ Nut	—	コレット Nut	プリセットドライバ Preset driver	レンチ Wrench
6730 00508090	C5 -STM8 - 90	J型タップ(Old JIS Taps) M4～8 U No8～5/16 OSGシンクロタップ (OSG Synchro Taps) M4～6	90	21	KDP-1414	37,000	FDC-07	STS-8	市販品 巾17mm
6730 00508135	- 135		135	21	KDP-1414	37,800			
6730 00512090	-STM12 - 90	J型タップ(Old JIS Taps) M4～12 U No8～7/16 PT1/8 OSGシンクロタップ (OSG Synchro Taps) M4～10	90	26	HTP-09	37,000	FSC-09	STS-12	S-1L
6730 00512135	- 135		135	26	HTP-09	37,800			
6730 00518105	-STM18 - 105	J型タップ(Old JIS Taps) M14～18 U1/2～3/4 PT1/4～3/8 OSGシンクロタップ (OSG Synchro Taps) M12～14	105	36	HTP-16	38,000	FSC-16	STS-18	S-4L
6730 00518150	- 150		150	36	HTP-16	38,300			
6730 00530105	-STM30 - 105	J型タップ(Old JIS Taps) M20～30 U7/8～1-1/8 PT1/2～3/4 OSGシンクロタップ (OSG Synchro Taps) M16～27	105	46	HTP-22	39,000	FSC-22	STS-30	S-5L
6730 00530150	- 150		150	46	HTP-22	40,000			
6730 00608090	C6 -STM8 - 90	J型タップ(Old JIS Taps) M4～8 U No8～5/16 OSGシンクロタップ (OSG Synchro Taps) M4～6	90	21	KDP-1414	37,400	FDC-07	STS-8	市販品 巾17mm
6730 00608135	- 135		135	21	KDP-1414	38,000			
6730 00612090	-STM12 - 90	J型タップ(Old JIS Taps) M4～12 U No8～7/16 PT1/8 OSGシンクロタップ (OSG Synchro Taps) M4～10	90	26	HTP-09	37,400	FSC-09	STS-12	S-1L
6730 00612135	- 135		135	26	HTP-09	37,800			
6730 00618105	-STM18 - 105	J型タップ(Old JIS Taps) M14～18 U1/2～3/4 PT1/4～3/8 OSGシンクロタップ (OSG Synchro Taps) M12～14	105	36	HTP-16	37,800	FSC-16	STS-18	S-4L
6730 00618150	- 150		150	36	HTP-16	38,500			
6730 00630105	-STM30 - 105	J型タップ(Old JIS Taps) M20～30 U7/8～1-1/8 PT1/2～3/4 OSGシンクロタップ (OSG Synchro Taps) M16～27	105	46	HTP-22	39,000	FSC-22	STS-30	S-5L
6730 00630150	- 150		150	46	HTP-22	41,000			

1. コレット、スパナ、プリセットドライバは別途ご注文下さい。
2. ℓ1 寸法は右記表を参照下さい。＊のサイズについては、ℓ1 寸法表の＊欄を参照下さい。
3. M4 未満のタップサイズについては STM8 サイズにて加工していただくことが可能です。
   使用するコレットは以下の通りです。
   M1 ~ M2.6 使用コレット FDC-03007- ※※　M3 ~ M3.5 使用コレット FDC-04007- ※※
   なお上記の使用方法ではタップ四角部を使用したドライブ機能はありません。

1. Collet, spanner and preset driver are sold separatey.
2. Please see right for ℓ1 dimension. For models with ＊, please see ℓ1 (＊) row in the below chart.
3. Tap holes smaller than M4 can be made by STM8. Collets to be used are as follows.
   M1-M2.6: FDC-03007- ※※　M3-M3.5: FDC-04007- ※※
   Tap drive will not be used for the above usages.

ご注文例 Ordering Example

C5 - STM12 - 90

C5	STM12	90
シャンクサイズ Shank size	ホルダサイズ Holder size	突き出し長さ (L) Projection length

STM ℓ1寸法　ℓ1 Dimension for STM

	J型タップ Old JIS Taps					OSG高速シンクロタップ OSG Synchro Taps			YAMAWA Xシリーズ YAMAWA X Series		
	タップサイズ Tap sizes			ℓ1	ℓ1(*)	タップサイズ Tap sizes	ℓ1	ℓ1(*)	タップサイズ Tap sizes	ℓ1	ℓ1(*)
センタースルーしない場合 Without center through coolant	M 4 ~ 6	U No.8 ~ 1/4	—	21 ~ 35	21 ~ 26	M 4 ~ 6	21 ~ 35	21 ~ 26	M6, M8	23 ~ 37	23 ~ 28
	M 7 ~ 12	U 5/16 ~ U7/16	PT1/8	23 ~ 37	23 ~ 28	M 8 ~ 10	23 ~ 37	23 ~ 28	M10, M12	28 ~ 42	—
	M13 ~ 15	U 1/2 ~ 5/8	PT1/4	28 ~ 42	—	M12 ~ 14	28 ~ 42	—	—	—	—
	M16 ~ 17	—	—	32 ~ 46	—	M16 ~ 27	33 ~ 47	—	—	—	—
	M18 ~ 27	U 3/4 ~ U1	PT3/8 ~ 5/8	33 ~ 47	—	—	—	—	—	—	—
	M30	U1 ~ 1/8	PT3/4	38 ~ 52	—	—	—	—	—	—	—
STM8 センタースルー使用時 With center through coolant	M4 ~ 6	U No.8 ~ 1/4	—	25 ~ 35	25 ~ 26	M4 ~ 6	25 ~ 35	25 ~ 26	M6	26 ~ 37	26 ~ 28
	M7 ~ 8	U5/16	—	26 ~ 37	26 ~ 28	—	—	—	—	—	—
STM12 ~ STM30 センタースルー使用時 With center through coolant	M 4 ~ 6	U No.8 ~ 1/4	—	24 ~ 35	24 ~ 26	M 4 ~ 6	24 ~ 35	24 ~ 26	M6	25 ~ 37	25 ~ 28
	M 7 ~ 10	U 5/16 ~ 3/8	—	25 ~ 37	25 ~ 28	M 8 ~ 10	26 ~ 37	26 ~ 28	M8	26 ~ 37	26 ~ 28
	M11 ~ 12	U 7/16	PT 1/8	26 ~ 37	26 ~ 28	M12	33 ~ 42	—	M10	33 ~ 42	—
	—	U1/2	—	32 ~ 42	—	M14	34 ~ 42	—	M12	34 ~ 42	—
	M13 ~ 15	U9/16	—	33 ~ 42	—	M16 ~ 20	40 ~ 47	—			
	—	U5/8	PT1/4	34 ~ 42	—	M22 ~ 27	44 ~ 47	—			
	M16	—	—	35 ~ 46	—						
	M18	U 3/4	PT3/8	36 ~ 47	—						
	M20 ~ 21	—	PT1/2	40 ~ 47	—						
	M22	U 7/8	—	41 ~ 47	—						
	M23	—	—	42 ~ 47	—						
	M24 ~ 25	—	PT5/8	43 ~ 47	—						
	M26 ~ 27	U1	—	44 ~ 47	—						
	M28	—	—	45 ~ 52	—						
	M30	—	PT3/4	46 ~ 52	—						
	—	U 1 ~ 1/8	—	48 ~ 52	—						

コレット Collet
FDC P. 092
FSC P. 140



プリセットドライバ Preset driver
P. 142



スパナ Spanner
P. 142





SRD

DIN規格 シュリンカーチャック
Shrink Fit (DIN Standard)

加熱・冷却により刃具を装着する方式で、精度、剛性、把握力に優れています。（DIN規格）

Shrinkage method sets a cutting tool firmly by heating and cooling the chuck. High precision, rigidity and strong chucking. (DIN Type)

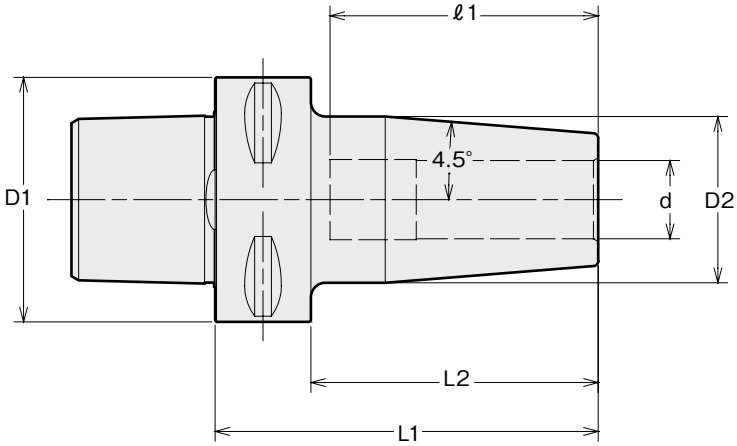

商品コード Code	型式 Model	d	D1	D2	L1	L2	ℓ1	—
6770 00506075	C5 -SRD6A - 75	6	50	27	75	55	36	35,000
6770 00508075	-SRD8A - 75	8	50	27	75	55	50	35,000
6770 00510075	-SRD10A - 75	10	50	31	75	55	50	35,000
6770 00512075	-SRD12A - 75	12	50	31	75	55	50	35,000
6770 00514080	-SRD14A - 80	14	50	34	80	60	55	35,500
6770 00516080	-SRD16A - 80	16	50	34	80	60	55	36,000
6770 00518080	-SRD18A - 80	18	50	41	80	60	55	36,500
6770 00520085	-SRD20A - 85	20	50	42	85	65	55	37,000
6770 00606080	C6 -SRD6A - 80	6	63	27	80	58	36	39,000
6770 00608080	-SRD8A - 80	8	63	27	80	58	50	39,000
6770 00610080	-SRD10A - 80	10	63	31	80	58	50	36,000
6770 00612080	-SRD12A - 80	12	63	32	80	58	50	36,000
6770 00614085	-SRD14A - 85	14	63	34	85	63	55	37,000
6770 00616085	-SRD16A - 85	16	63	34	85	63	55	37,000
6770 00618085	-SRD18A - 85	18	63	42	85	63	55	38,000
6770 00620085	-SRD20A - 85	20	63	42	85	63	55	38,000
6770 00625090	-SRD25A - 90	25	63	53	90	68	62	40,000
6770 00632095	-SRD32A - 95	32	63	53	95	73	62	41,000

超硬シャンク（h6 公差）刃具をご使用下さい。

Always use carbide shank tools with h6 tolerance.

加熱装置対応表 Heating device chart

加熱装置 heating device	ホルダ holder	
	SRD ø6 ～ 8	SRD ø10 ～ 32
ISG3430	○	○
SRK-HA1,HB2	×	○

ご注文例 Ordering Example

C5 - SRD10A - 75

シャンクサイズ Shank size	内径 (d) I.D.	突き出し長さ (L) Projection length



FMA·A フェイスミルアーバ Face Mill Arbor

JIS B4113 正面フライス用。
For JIS B4113 face mill.

Type1

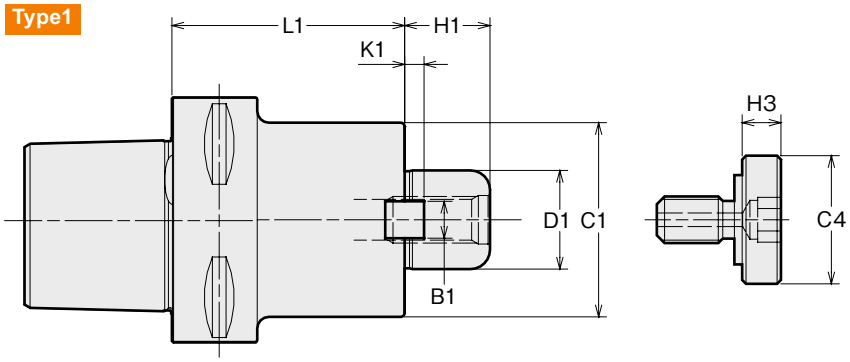

Type2

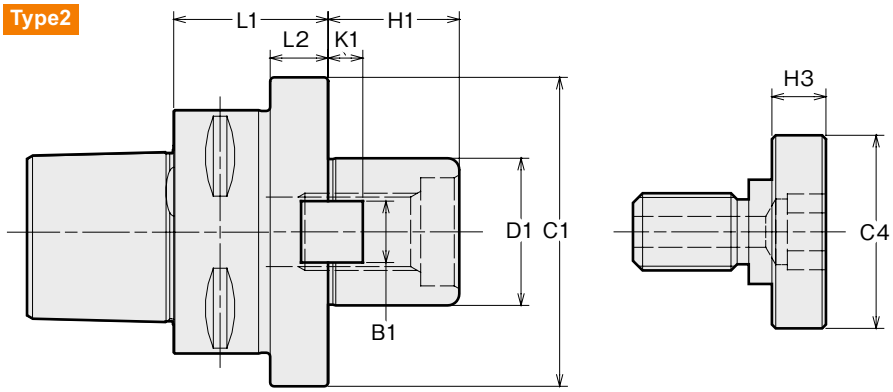

商品コード Code	型式 Model	Type	D1	L1	L2	C1	H1	B1	K1	C4	H3	—	締付ボルト Clamp bolt	参考カッター径 Cutter dia. example
6740 00525030	C5 -FMA25.4A - 30	1	25.4	30	—	50	22	9.5	5	33	10	24,000	MBA-M12	80
6740 00525060	- 60	1	25.4	60	—	50	22	9.5	5	33	10	25,000		
6740 00531045	-FMA31.75A - 45	2	31.75	45	24	60	30	12.7	7	40	10	25,000	MBAM16	100
6740 00531060	- 60	2	31.75	60	25	60	30	12.7	7	40	10	27,000		
6740 00625030	C6 -FMA25.4A - 30	1	25.4	30	—	50	22	9.5	5	33	10	25,000	MBA-M12	80
6740 00625060	- 60	1	25.4	60	—	50	22	9.5	5	33	10	26,000		
6740 00625090	- 90	1	25.4	90	—	50	22	9.5	5	33	10	27,000		
6740 00631030	-FMA31.75A - 30	1	31.75	30	—	60	30	12.7	7	40	10	28,000	MBA-M16	100
6740 00631060	- 60	1	31.75	60	—	60	30	12.7	7	40	10	29,000		
6740 00631090	- 90	1	31.75	90	—	60	30	12.7	7	40	10	30,000		
6740 00638040	-FMA38.1A - 40	2	38.1	40	15	80	34	15.9	9	50	14	30,000	MBA-M20	125

締付ボルトは付属しています。
Clamp bolt is Included.

ご注文例 Ordering Example

C5 - FMA25.4A - 60

シャンクサイズ Shank size	インロー径 D1	突き出し長さ (L) Projection length

C マルチボアツーリングシステム マスターシャンク
Master Shank

マルチボアシステムのベースシャンク。
Base shank for multibore tooling system.

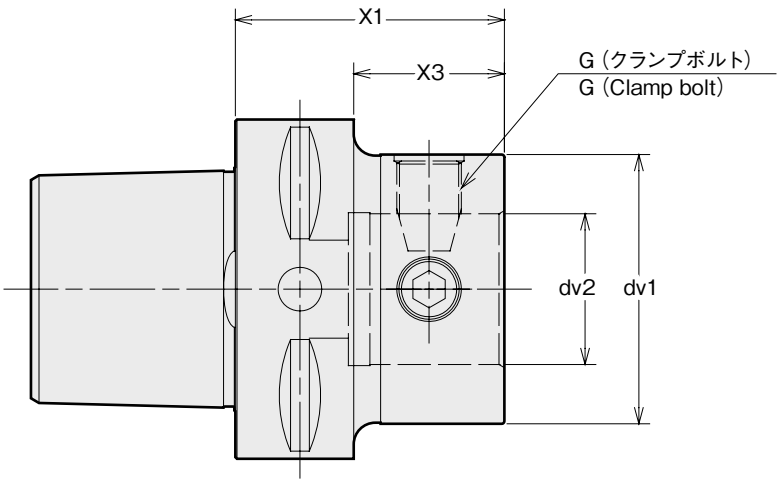

商品コード Code	型式 Model	X1	X3	dv1	dv2	G	—
6780 00518065	**C5 -1811 -65**	65	45	18	11	C5-1	21,000
6780 00522065	**-2211 -65**	65	45	22	11	C5-2	21,000
6780 00525064	**-2514 -64**	64	44	25	14	C8-1	23,000
6780 00532044	**-3218 -44**	44	24	32	18	C8-2	22,000
6780 00540045	**-4022 -45**	45	25	40	22	C10-1	22,000
6780 00550050	**-5028 -50**	50	(30)	50	28	C12-1	22,000
6780 00563070	**-6336 -70**	70	(50)	63	36	C16-1	23,000
6780 00618070	**C6 -1811 -70**	70	48	18	11	C5-1	28,000
6780 00622070	**-2211 -70**	70	48	22	11	C5-2	28,000
6780 00625069	**-2514 -69**	69	47	25	14	C8-1	28,000
6780 00632044	**-3218 -44**	44	22	32	18	C8-2	29,000
6780 00640045	**-4022 -45**	45	23	40	22	C10-1	29,000
6780 00650050	**-5028 -50**	50	28	50	28	C12-1	29,000
6780 00663055	**-6336 -55**	55	(33)	63	36	C16-1	30,000
6780 00680060	**-8036 -60**	60	(38)	80	36	C16-2	30,000

ご注文例 Ordering Example

C5 - 18 11 - 65

シャンクサイズ Shank size　dv1　dv2　X1

DCLN

● Wクランプ / 汎用加工

Double Clamp / For General Machining

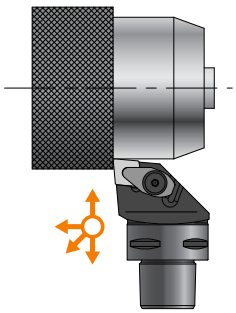

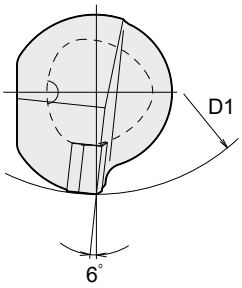

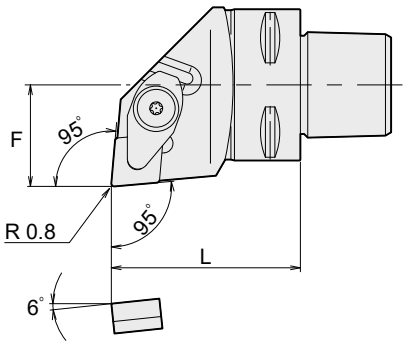

本図は右勝手 (R) を示します。
Right-hand drawing shown.

商品コード Code	型式 Model	F	L	D1	kg	—	対応チップ Insert	付属品 Accessory (included) シート Sheet	シート止ピン Sheet Stopper Pin	クランプ駒 Clamp Bridge	スプリング Spring	クランプネジ Clamp Screw	レンチ Wrench
6800 01311101	C3 -DCLN R -22040 - 09	22	40	70	0.2	22,000	CNM○ CNG○ 0903○○	LLSCN3T3	LLP23	DCK2211	DCS2	DC0520T	TKY15F
6800 01311201	L -22040 - 09	22	40	70		22,000							
6800 01411101	C4 -DCLN R -27050 - 12	27	50	110	0.4	22,000	CNM○ CNG○ 1204○○	LLSCN42	LLP14	DCK2613	DCS1	DC0621T	TKY20F
6800 01411201	L -27050 - 12	27	50	110		22,000							
6800 01511101	C5 -DCLN R -35060 - 12	35	60	110	0.8	24,500							
6800 01511201	L -35060 - 12	35	60	110	0.8	24,500							
6800 01611101	C6 -DCLN R -45065 - 12	45	65	110	1.3	28,500							
6800 01611201	L -45065 - 12	45	65	110	1.3	28,500							

1. チップは付属しません。標準ISOチップをご使用ください。
2. D1寸法は最小加工径を示します。
1. Inserts are not included. Please use ISO Standard inserts.
2. The D1 dimension shows the smallest cutting diameter.

ご注文例 Ordering Example

C4 - DCLN R - 27 050 - 12

C4	DCLN	R	27	050	12
シャンクサイズ Shank size	型式 Model	勝手 Hand	F寸法 F	L寸法 L	切刃長 Face Length

DDJN

● Wクランプ / 外径・倣い加工

Double Clamp / For Exterior · Profile Machining

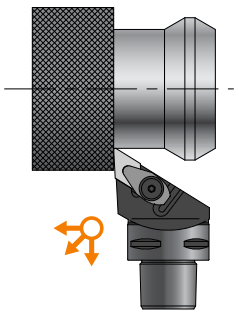

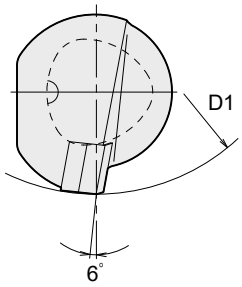

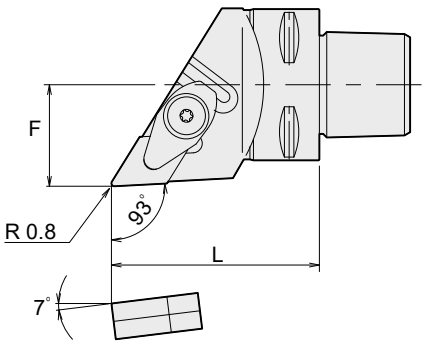

本図は右勝手 (R) を示します。
Right-hand drawing shown.

商品コード Code	型式 Model	F	L	D1	—	対応チップ Insert	付属品 Accessory (included) シート Sheet	シート止ピン Sheet Stopper Pin	クランプ駒 Clamp Bridge	スプリング Spring	クランプネジ Clamp Screw	レンチ Wrench
6800 01322101	C3 -DDJN R -22045 - 11	22	45	70	22,000	DNM○ DNG○ 1104○○	LLSDN32	LLP23	DCK2211	DCS2	DC0520T	TKY15F
6800 01322201	L -22045 - 11	22	45	70	22,000							
6800 01422101	C4 -DDJN R -27055 - 15	27	55	110	22,000	DNM○ DNG○ 1504○○	LLSDN43	LLP24	DCK2613	DCS1	DC0621T	TKY20F
6800 01422201	L -27055 - 15	27	55	110	22,000							
6800 01522101	C5 -DDJN R -35060 - 15	35	60	110	24,500							
6800 01522201	L -35060 - 15	35	60	110	24,500							
6800 01622101	C6 -DDJN R -45065 - 15	45	65	110	28,500							
6800 01622201	L -45065 - 15	45	65	110	28,500							

1. チップは付属しません。標準ISOチップをご使用ください。
2. D1寸法は最小加工径を示します。
1. Inserts are not included. Please use ISO Standard inserts.
2. The D1 dimension shows the smallest cutting diameter.

ご注文例 Ordering Example

C4 - DDJN R - 27 055 - 15

C4	DDJN	R	27	055	15
シャンクサイズ Shank size	型式 Model	勝手 Hand	F寸法 F	L寸法 L	切刃長 Face Length

DDUN

● Wクランプ / 端面・倣い加工

Double Clamp / For Edge · Profile Machining

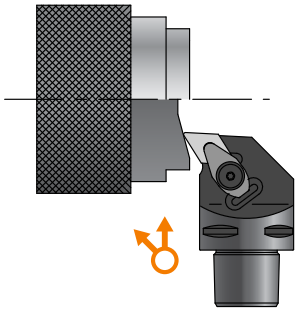

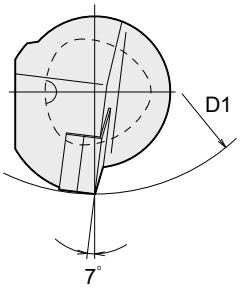

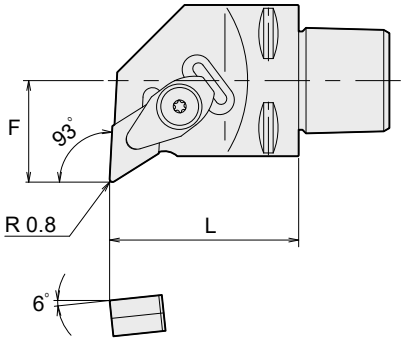

本図は右勝手 (R) を示します。
Right-hand drawing shown.

商品コード Code	型式 Model	F	L	D1	—	対応チップ Insert	付属品 Accessory (included) シート Sheet	シート止ピン Sheet Stopper Pin	クランプ駒 Clamp Bridge	スプリング Spring	クランプネジ Clamp Screw	レンチ Wrench
6800 01423101	C4 -DDUN R -27050 - 15	27	50	110	22,000	DNM○ 1504○○ DNG○	LLSDN43	LLP24	DCK2613	DCS1	DC0621T	TKY20F
6800 01423201	L -27050 - 15	27	50	110	22,000							
6800 01523101	C5 -DDUN R -35060 - 15	35	60	110	24,500							
6800 01523201	L -35060 - 15	35	60	110	24,500							
6800 01623101	C6 -DDUN R -45065 - 15	45	65	110	28,500							
6800 01623201	L -45065 - 15	45	65	110	28,500							

1. チップは付属しません。標準ISOチップをご使用ください。
2. D1寸法は最小加工径を示します。
1. Inserts are not included. Please use ISO Standard inserts.
2. The D1 dimension shows the smallest cutting diameter.

ご注文例 Ordering Example

C4 - DDUN R - 27 050 - 15

シャンクサイズ Shank size	型式 Model	勝手 Hand	F寸法 F	L寸法 L	切刃長 Face Length

DDHN

● Wクランプ / 外径・端面倣い加工

Double Clamp/ For Exterior · Edge Profile Machining

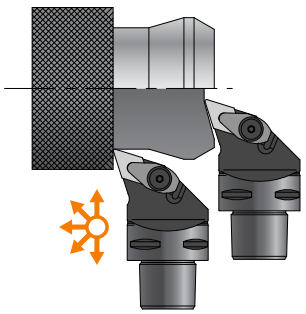

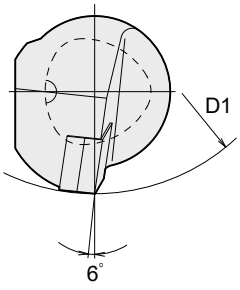

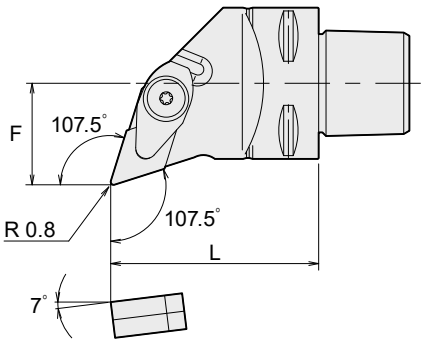

本図は右勝手 (R) を示します。
Right-hand drawing shown.

商品コード Code	型式 Model	F	L	D1	—	対応チップ Insert	付属品 Accessory (included) シート Sheet	シート止ピン Sheet Stopper Pin	クランプ駒 Clamp Bridge	スプリング Spring	クランプネジ Clamp Screw	レンチ Wrench
6800 01424101	C4 -DDHN R -27055 - 15	27	55	110	22,000	DNM○ 1504○○ DNG○	LLSDN43	LLP24	DCK2613	DCS1	DC0621T	TKY20F
6800 01424201	L -27055 - 15	27	55	110	22,000							
6800 01524101	C5 -DDHN R -35060 - 15	35	60	110	24,500							
6800 01524201	L -35060 - 15	35	60	110	24,500							
6800 01624101	C6 -DDHN R -45065 - 15	45	65	110	28,500							
6800 01624201	L -45065 - 15	45	65	110	40,000							

1. チップは付属しません。標準ISOチップをご使用ください。
2. D1寸法は最小加工径を示します。
1. Inserts are not included. Please use ISO Standard inserts.
2. The D1 dimension shows the smallest cutting diameter.

ご注文例 Ordering Example

C4 - DDHN R - 27 055 - 15

シャンクサイズ Shank size	型式 Model	勝手 Hand	F寸法 F	L寸法 L	切刃長 Face Length

DSSN

● Wクランプ / 面取・外径加工

Double Clamp / For Chamfering · Exterior Machining

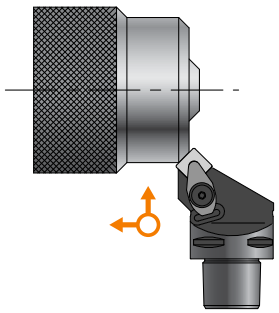

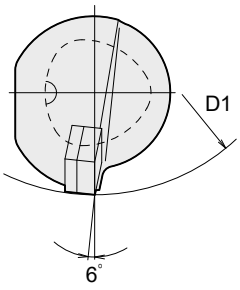

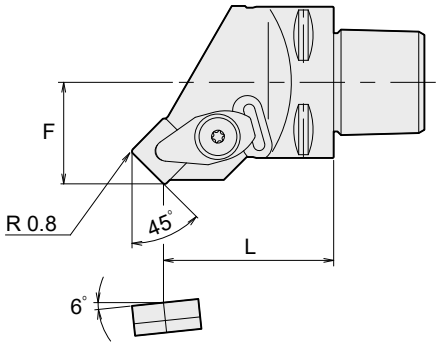

本図は右勝手 (R) を示します。
Right-hand drawing shown.

商品コード Code	型式 Model	F	L	D1	—	対応チップ Insert	付属品 Accessory (included) シート Sheet	シート止ピン Sheet Stopper Pin	クランプ駒 Clamp Bridge	スプリング Spring	クランプネジ Clamp Screw	レンチ Wrench
6800 01355101	C3 -DSSN R -22045 - 12	22	45	90	22,000	SNM○ 1204○○ SNG○	LLSSN42	LLP14	DCK2613	DCS1	DC0621T	TKY20F
6800 01355201	L -22045 - 12	22	45	90	22,000							
6800 01455101	C4 -DSSN R -27045 - 12	27	45	110	22,000							
6800 01455201	L -27045 - 12	27	45	110	22,000							
6800 01555101	C5 -DSSN R -35052 - 12	35	52	110	24,500							
6800 01555201	L -35052 - 12	35	52	110	24,500							
6800 01655101	C6 -DSSN R -45056 - 12	45	56	110	28,500							
6800 01655201	L -45056 - 12	45	56	110	28,500							

1. チップは付属しません。標準ISOチップをご使用ください。
2. D1寸法は最小加工径を示します。
1. Inserts are not included. Please use ISO Standard inserts.
2. The D1 dimension shows the smallest cutting diameter.

ご注文例 Ordering Example

C4 - DSSN R - 27 045 - 12

シャンクサイズ Shank size	型式 Model	勝手 Hand	F寸法 F	L寸法 L	切刃長 Face Length

DWLN

● Wクランプ / 汎用加工

Double Clamp / For General Machining

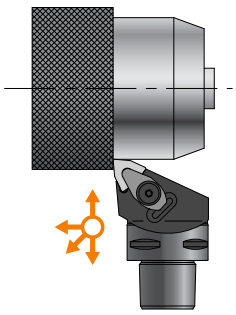

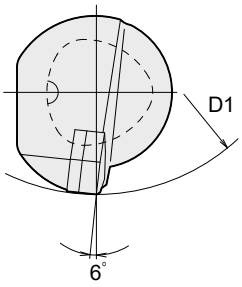

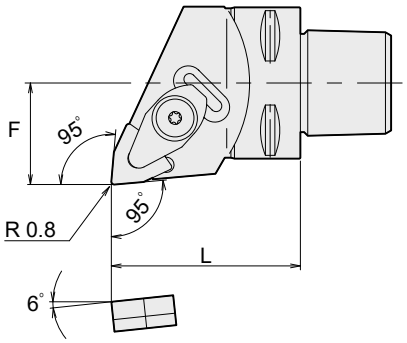

本図は右勝手 (R) を示します。
Right-hand drawing shown.

商品コード Code	型式 Model	F	L	D1	—	対応チップ Insert	付属品 Accessory (included) シート Sheet	シート止ピン Sheet Stopper Pin	クランプ駒 Clamp Bridge	スプリング Spring	クランプネジ Clamp Screw	レンチ Wrench
6800 01361101	C3 -DWLN R -22040 - 06	22	40	70	22,000	WNM○ 06T3○○ WNG○	LLSWN3T3	LLP23	DCK2211	DCS2	DC0520T	TKY15F
6800 01361201	L -22040 - 06	22	40	70	22,000							
6800 01461101	C4 -DWLN R -27050 - 08	27	50	110	22,000							
6800 01461201	L -27050 - 08	27	50	110	22,000							
6800 01561101	C5 -DWLN R -35060 - 08	35	60	110	24,500	WNM○ 0804○○ WNG○	LLSWN42	LLP14	DCK2613	DCS1	DC0621T	TKY20F
6800 01561201	L -35060 - 08	35	60	110	24,500							
6800 01661101	C6 -DWLN R -45065 - 08	45	65	110	28,500							
6800 01661201	L -45065 - 08	45	65	110	28,500							

1. チップは付属しません。標準ISOチップをご使用ください。
2. D1寸法は最小加工径を示します。
1. Inserts are not included. Please use ISO Standard inserts.
2. The D1 dimension shows the smallest cutting diameter.

ご注文例 Ordering Example

C4 - DWLN R - 27 050 - 08

シャンクサイズ Shank size	型式 Model	勝手 Hand	F寸法 F	L寸法 L	切刃長 Face Length

DSDN

● Wクランプ / 面取・外径倣い加工

Double Clamp / For Chamfering · Exterior Profile Machining

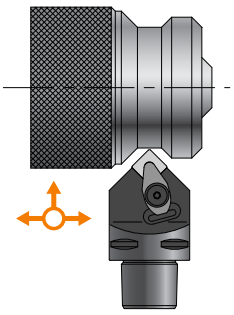

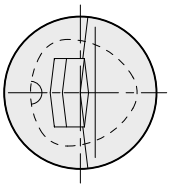

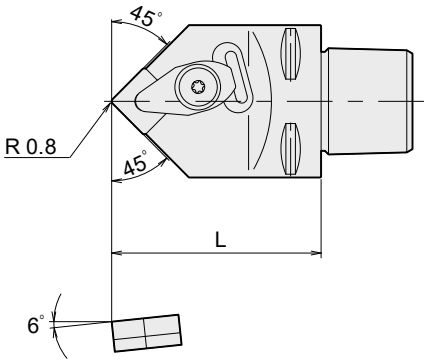

左右勝手はありません。
For both Right and Left-hand.

商品コード Code	型式 Model	L	—	対応チップ Insert	付属品 Accessory (included) シート Sheet	シート止ピン Sheet Stopper Pin	クランプ駒 Clamp Bridge	スプリング Spring	クランプネジ Clamp Screw	レンチ Wrench
6800 01358301	C3 -DSDN N -00053 - 12	53	22,000	SNM○ SNG○ 1204○○	LLSSN42	LLP14	DCK2613	DCS1	DC0621T	TKY20F
6800 01458301	C4 -DSDN N -00055 - 12	55	22,000							
6800 01558301	C5 -DSDN N -00060 - 12	60	24,500							
6800 01658301	C6 -DSDN N -00065 - 12	65	24,500							

1. チップは付属しません。標準ISOチップをご使用ください。
1. Inserts are not included. Please use ISO Standard inserts.

ご注文例 Ordering Example

C4 - DSDN N - 00 055 - 12

シャンクサイズ Shank size	型式 Model	L寸法 L	切刃長 Face Length

DSKN

● Wクランプ / 端面引き加工

Double Clamp / For Edge Pull Machining

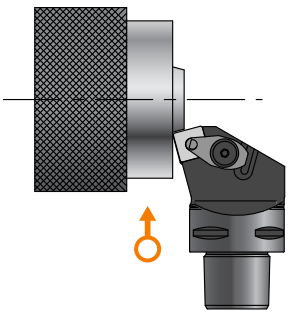

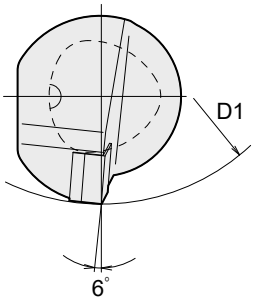

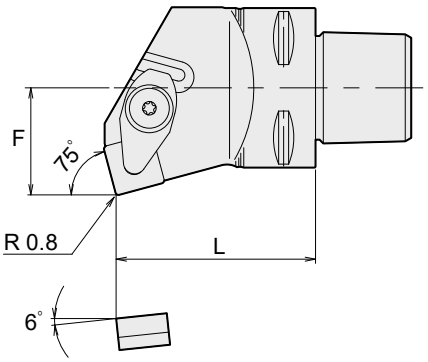

本図は右勝手 (R) を示します。
Right-hand drawing shown.

商品コード Code	型式 Model	F	L	D1	—	対応チップ Insert	付属品 Accessory (included) シート Sheet	シート止ピン Sheet Stopper Pin	クランプ駒 Clamp Bridge	スプリング Spring	クランプネジ Clamp Screw	レンチ Wrench
6800 01457101	C4 -DSKN R -27050 - 12	27	50	110	22,000	SNM○ SNG○ 1204○○	LLSSN42	LLP14	DCK2613	DCS1	DC0621T	TKY20F
6800 01457201	L -27050 - 12	27	50	110	22,000							
6800 01557101	C5 -DSKN R -35060 - 12	35	60	110	24,500							
6800 01557201	L -35060 - 12	35	60	110	24,500							
6800 01657101	C6 -DSKN R -45065 - 12	45	65	110	28,500							
6800 01657201	L -45065 - 12	45	65	110	28,500							

1. チップは付属しません。標準ISOチップをご使用ください。
2. D1寸法は最小加工径を示します。
1. Inserts are not included. Please use ISO Standard inserts.
2. The D1 dimension shows the smallest cutting diameter.

ご注文例 Ordering Example

C4 - DSKN R - 27 050 - 12

シャンクサイズ Shank size	型式 Model	勝手 Hand	F寸法 F	L寸法 L	切刃長 Face Length

PCLN

● レバーロック / 汎用加工

Lever Lock / For General Machining

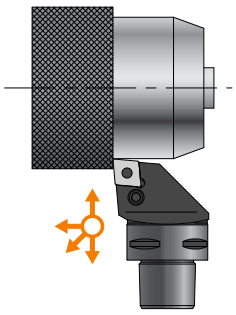

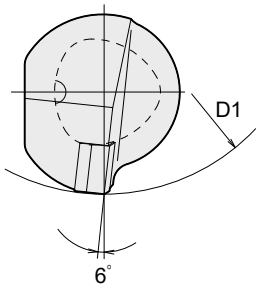

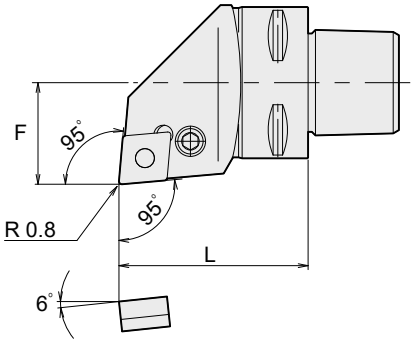

本図は右勝手 (R) を示します。
Right-hand drawing shown.

商品コード Code	型式 Model	F	L	D1	—	対応チップ Insert		付属品 Accessory (included) シート Sheet	シート止ピン Sheet Stopper Pin	クランプレバー Clamp Lever	クランプネジ Clamp Screw	レンチ Wrench
6800 02311101	C3 -PCLN R -22040 - 09	22	40	70	22,000	CNM○ CNG○	0903○○	LLSCN3T3	LLP13	LLCL13	LLCS106	HKY25R
6800 02311201	L -22040 - 09	22	40	70	22,000							
6800 02411101	C4 -PCLN R -27050 - 12	27	50	110	22,000							
6800 02411201	L -27050 - 12	27	50	110	22,000							
6800 02511101	C5 -PCLN R -35060 - 12	35	60	110	24,500		1204○○	LLSCN42	LLP14	LLCL14	LLCS108	HKY30F
6800 02511201	L -35060 - 12	35	60	110	24,500							
6800 02611101	C6 -PCLN R -45065 - 12	45	65	110	28,500							
6800 02611201	L -45065 - 12	45	65	110	28,500							

1. チップは付属しません。標準ISOチップをご使用ください。
2. D1寸法は最小加工径を示します。
1. Inserts are not included. Please use ISO Standard inserts.
2. The D1 dimension shows the smallest cutting diameter.

ご注文例 Ordering Example

C4 - PCLN R - 27 050 - 12

シャンクサイズ Shank size	型式 Model	勝手 Hand	F寸法 F	L寸法 L	切刃長 Face Length

PDJN

● レバーロック / 外径・倣い加工

Lever Lock / For Exterior · Profile Machining

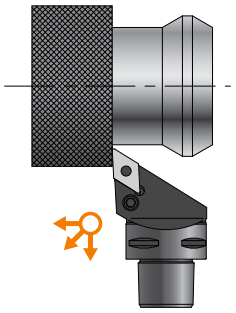

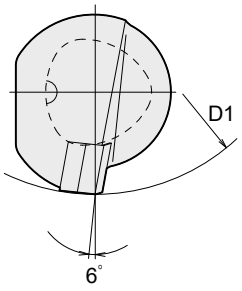

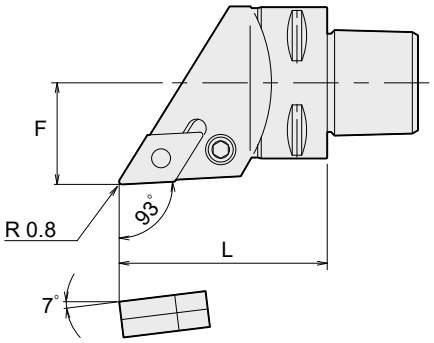

本図は右勝手 (R) を示します。
Right-hand drawing shown.

商品コード Code	型式 Model	F	L	D1	—	対応チップ Insert		付属品 Accessory (included) シート Sheet	シート止ピン Sheet Stopper Pin	クランプレバー Clamp Lever	クランプネジ Clamp Screw	レンチ Wrench
6800 02422101	C4 -PDJN R -27055 - 15	27	55	110	22,000	DNM○ DNG○	1504○○	LLSDN43	LLP14	LLCL24	LLCS108	HKY30R
6800 02422201	L -27055 - 15	27	55	110	22,000							
6800 02522101	C5 -PDJN R -35060 - 15	35	60	110	24,500							
6800 02522201	L -35060 - 15	35	60	110	24,500							
6800 02622101	C6 -PDJN R -45065 - 15	45	65	110	28,500							
6800 02622201	L -45065 - 15	45	65	110	28,500							

1. チップは付属しません。標準ISOチップをご使用ください。
2. D1寸法は最小加工径を示します。
1. Inserts are not included. Please use ISO Standard inserts.
2. The D1 dimension shows the smallest cutting diameter.

ご注文例 Ordering Example

C4 - PDJN R - 27 055 - 15

シャンクサイズ Shank size	型式 Model	勝手 Hand	F寸法 F	L寸法 L	切刃長 Face Length

PDUN

● レバーロック / 端面・倣い加工

Lever Lock / For Edge · Profile Machining

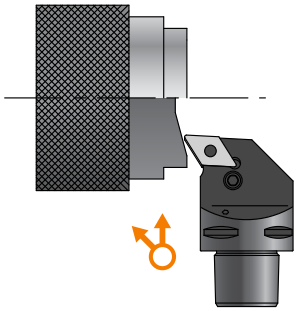

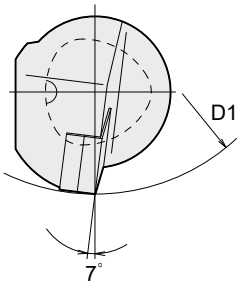

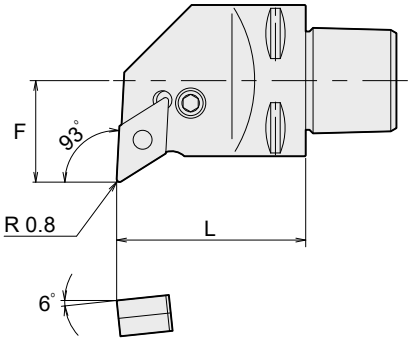

本図は右勝手 (R) を示します。
Right-hand drawing shown.

商品コード Code	型式 Model	F	L	D1	—	対応チップ Insert	付属品 Accessory (included) シート Sheet	シート止ピン Sheet Stopper Pin	クランプレバー Clamp Lever	クランプネジ Clamp Screw	レンチ Wrench
6800 02423101	C4 -PDUN R -27050 - 15	27	50	110	22,000	DNM○ DNG○ 1504○○	LLSDN43	LLP14	LLCL24	LLCS108	HKY30R
6800 02423201	L -27050 - 15	27	50	110	22,000						
6800 02523101	C5 -PDUN R -35060 - 15	35	60	110	24,500						
6800 02523201	L -35060 - 15	35	60	110	24,500						
6800 02623101	C6 -PDUN R -45065 - 15	45	65	110	28,500						
6800 02623201	L -45065 - 15	45	65	110	28,500						

1. チップは付属しません。標準ISOチップをご使用ください。
2. D1寸法は最小加工径を示します。
1. Inserts are not included. Please use ISO Standard inserts.
2. The D1 dimension shows the smallest cutting diameter.

ご注文例 Ordering Example

C4 - PDUN R - 27 050 - 15

シャンクサイズ Shank size	型式 Model	勝手 Hand	F寸法 F	L寸法 L	切刃長 Face Length

PDHN

● レバーロック / 外径・端面倣い加工

Lever Lock / For Exterior · Edge Profile Machining

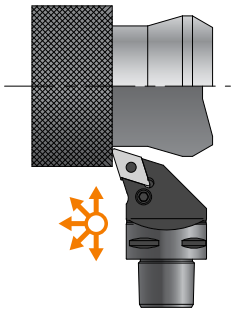

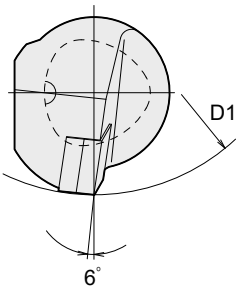

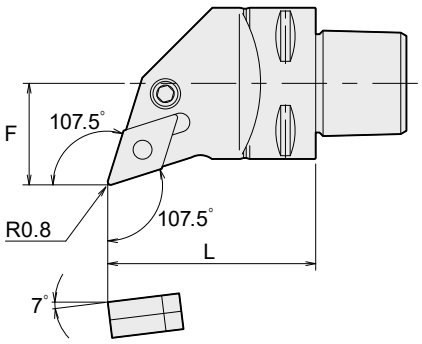

本図は右勝手 (R) を示します。
Right-hand drawing shown.

商品コード Code	型式 Model	F	L	D1	—	対応チップ Insert	付属品 Accessory (included) シート Sheet	シート止ピン Sheet Stopper Pin	クランプレバー Clamp Lever	クランプネジ Clamp Screw	レンチ Wrench
6800 02424101	C4 -PDHN R -27055 - 15	27	55	110	22,000	DNM○ DNG○ 1504○○	LLSDN43	LLP14	LLCL24	LLCS108	HKY30R
6800 02424201	L -27055 - 15	27	55	110	22,000						
6800 02524101	C5 -PDHN R -35060 - 15	35	60	110	24,500						
6800 02524201	L -35060 - 15	35	60	110	24,500						
6800 02624101	C6 -PDHN R -45065 - 15	45	65	110	28,500						
6800 02624201	L -45065 - 15	45	65	110	28,500						

1. チップは付属しません。標準ISOチップをご使用ください。
2. D1寸法は最小加工径を示します。
1. Inserts are not included. Please use ISO Standard inserts.
2. The D1 dimension shows the smallest cutting diameter.

ご注文例 Ordering Example

C4 - PDHN R - 27 055 - 15

シャンクサイズ Shank size	型式 Model	勝手 Hand	F寸法 F	L寸法 L	切刃長 Face Length

PSSN

● レバーロック / 外径・倣い加工

Lever Lock / For Exterior · Profile Machining

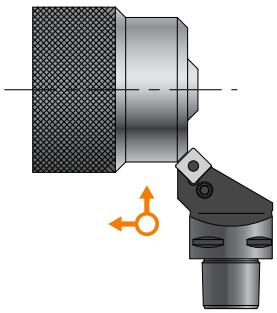

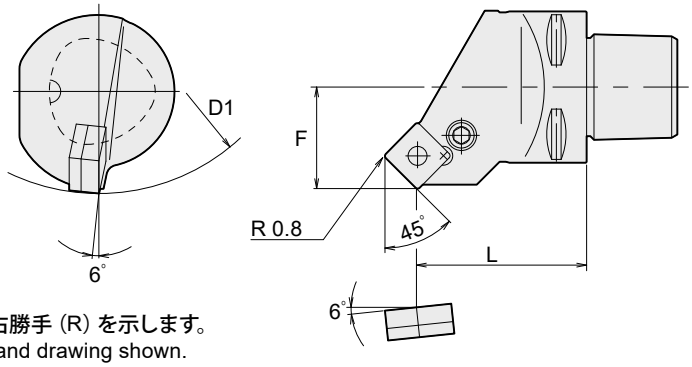

本図は右勝手 (R) を示します。
Right-hand drawing shown.

商品コード Code	型式 Model	F	L	D1	—	対応チップ Insert	付属品 Accessory (included) シート Sheet	シート止ピン Sheet Stopper Pin	クランプレバー Clamp Lever	クランプネジ Clamp Screw	レンチ Wrench
6800 02355101	C3 -PSSN R -22045 - 12	22	45	90	22,000	SNM○ 1204○○ SNG○	LLSSN42	LLP14	LLCL14	LLCS108	HKY30R
6800 02355201	L -22045 - 12	22	45	90	22,000						
6800 02455101	C4 -PSSN R -27045 - 12	27	45	110	22,000						
6800 02455201	L -27045 - 12	27	45	110	22,000						
6800 02555101	C5 -PSSN R -35052 - 12	35	52	110	24,500						
6800 02555201	L -35052 - 12	35	52	110	24,500						
6800 02655101	C6 -PSSN R -45056 - 12	45	56	110	28,500						
6800 02655201	L -45056 - 12	45	56	110	28,500						

1. チップは付属しません。標準ISOチップをご使用ください。
2. D1寸法は最小加工径を示します。
1. Inserts are not included. Please use ISO Standard inserts.
2. The D1 dimension shows the smallest cutting diameter.

ご注文例 Ordering Example

C4 - PSSN R - 27 045 - 12

C4	PSSN	R	27	045	12
シャンクサイズ Shank size	型式 Model	勝手 Hand	F寸法 F	L寸法 L	切刃長 Face Length

PSDN

● レバーロック / 面取・外径倣い加工

Lever Lock / For Chamfering · Exterior Profile Machining

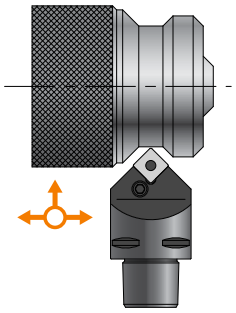

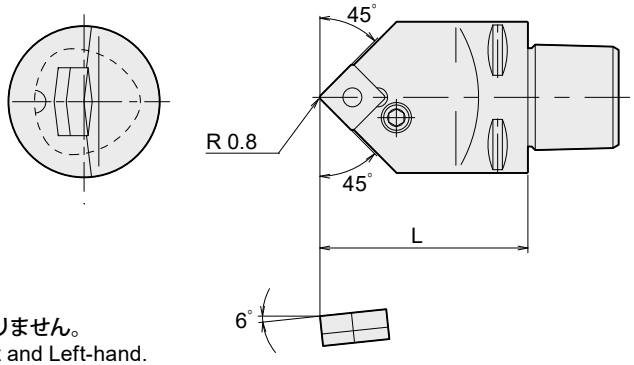

左右勝手はありません。
For both Right and Left-hand.

商品コード Code	型式 Model	L	—	対応チップ Insert	付属品 Accessory (included) シート Sheet	シート止ピン Sheet Stopper Pin	クランプレバー Clamp Lever	クランプネジ Clamp Screw	レンチ Wrench
6800 02358301	C3 -PSDN N -00053 - 12	53	22,000	SNM○ 1204○○ SNG○	LLSSN42	LLP14	LLCL14	LLCS108	HKU30R
6800 02458301	C4 -PSDN N -00055 - 12	55	22,000						
6800 02558301	C5 -PSDN N -00060 - 12	60	24,500						
6800 02658301	C6 -PSDN N -00065 - 12	65	28,500						

1. チップは付属しません。標準ISOチップをご使用ください。
1. Inserts are not included. Please use ISO Standard inserts.

ご注文例 Ordering Example

C4 - PSDN N - 00 055 - 12

C4	PSDN	N	00	055	12
シャンクサイズ Shank size	型式 Model			L寸法 L	切刃長 Face Length

PSKN

● レバーロック / 端面引き加工

Lever Lock/ For Edge Pull Machining

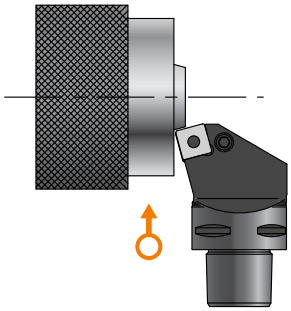

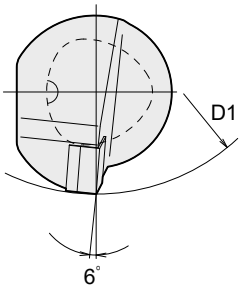

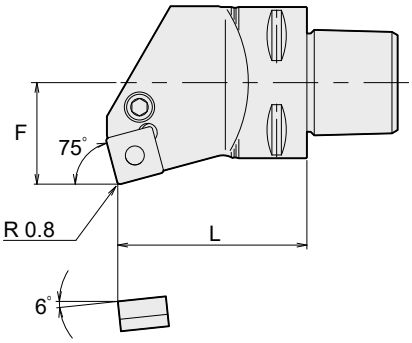

本図は右勝手 (R) を示します。
Right-hand drawing shown.

商品コード Code	型式 Model	F	L	D1	—	対応チップ Insert	付属品 Accessory (included) シート Sheet	シート止ピン Sheet Stopper Pin	クランプレバー Clamp Lever	クランプネジ Clamp Screw	レンチ Wrench
6800 02457101	**C4 -PSKN R -27050 - 12**	27	50	110	22,000	SNM○ 1204○○ SNG○	LLSSN42	LLP14	LLCL14	LLCS108	HKY30R
6800 02457201	**L -27050 - 12**	27	50	110	22,000						
6800 02557101	**C5 -PSKN R -35060 - 12**	35	60	110	24,500						
6800 02557201	**L -35060 - 12**	35	60	110	24,500						
6800 02657101	**C6 -PSKN R -45065 - 12**	45	65	110	28,500						
6800 02657201	**L -45065 - 12**	45	65	110	28,500						

1. チップは付属しません。標準ISOチップをご使用ください。
2. D1寸法は最小加工径を示します。
1. Inserts are not included. Please use ISO Standard inserts.
2. The D1 dimension shows the smallest cutting diameter.

ご注文例 Ordering Example

C4 - PSKN R - 27 050 - 12

シャンクサイズ Shank size	型式 Model	勝手 Hand	F寸法 F	L寸法 L	切刃長 Face Length

SVJB

● スクリューオン / 外径・倣い加工

Screw-On / For Exterior · Profile Machining

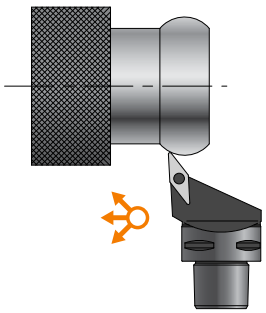

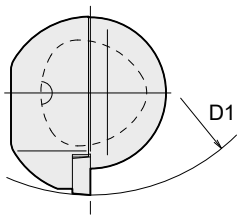

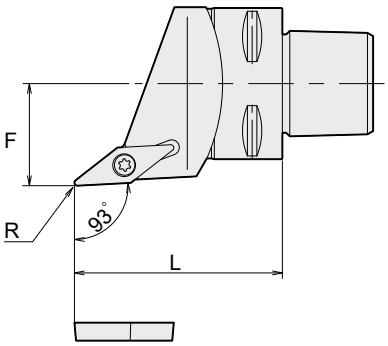

本図は右勝手 (R) を示します。
Right-hand drawing shown.

商品コード Code	型式 Model	F	L	D1	R	—	対応チップ Insert		付属品 Accessory (included) クランプネジ Clamp Screw	レンチ Wrench
6800 03332101	C3 -SVJB R -22045 - 11	22	45	70	0.4	27,000	VBM○ VBG○	1103○○	TS25	TKY08F
6800 03332201	L -22045 - 11	22	45	70	0.4	27,000				
6800 03432101	C4 -SVJB R -27055 - 16	27	55	110	0.8	27,000	VBM○ VBG○	1604○○	TS43	TKY15F
6800 03432201	L -27055 - 16	27	55	110	0.8	27,000				
6800 03532101	C5 -SVJB R -35060 - 16	35	60	110	0.8	30,000				
6800 03532201	L -35060 - 16	35	60	110	0.8	30,000				
6800 03632101	C6 -SVJB R -45065 - 16	45	65	110	0.8	34,500				
6800 03632201	L -45065 - 16	45	65	110	0.8	34,500				

1. チップは付属しません。標準ISOチップをご使用ください。
2. D1寸法は最小加工径を示します。
1. Inserts are not included. Please use ISO Standard inserts.
2. The D1 dimension shows the smallest cutting diameter.

ご注文例 Ordering Example

C4 - SVJB R - 27 055 - 16

C4	SVJB	R	27	055	16
シャンクサイズ Shank size	型式 Model	勝手 Hand	F寸法 F	L寸法 L	切刃長 Face Length

SVQB

● スクリューオン / 外径・端面倣い加工

Screw-On / For Exterior · Edge Profile Machining

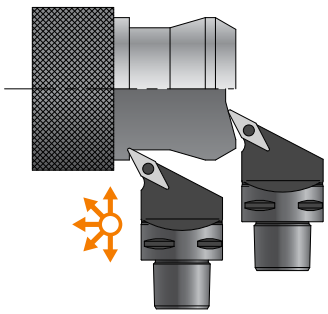

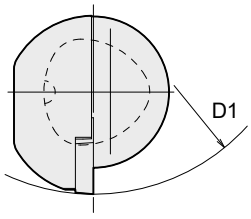

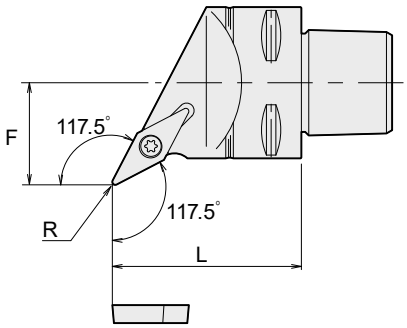

本図は右勝手 (R) を示します。
Right-hand drawing shown.

商品コード Code	型式 Model	F	L	D1	R	—	対応チップ Insert		付属品 Accessory (included) クランプネジ Clamp Screw	レンチ Wrench
6800 03339101	C3 -SVQB R -22040 - 11	22	40	70	0.4	27,000	VBM○ VBG○	1103○○	TS25	TKY08F
6800 03339201	L -22040 - 11	22	40	70	0.4	27,000				
6800 03439101	C4 -SVQB R -27050 - 16	27	50	110	0.8	27,000	VBM○ VBG○	1604○○	TS43	TKY15F
6800 03439201	L -27050 - 16	27	50	110	0.8	27,000				
6800 03539101	C5 -SVQB R -35060 - 16	35	60	110	0.8	30,000				
6800 03539201	L -35060 - 16	35	60	110	0.8	30,000				
6800 03639101	C6 -SVQB R -45065 - 16	45	65	110	0.8	34,500				
6800 03639201	L -45065 - 16	45	65	110	0.8	34,500				

1. チップは付属しません。標準ISOチップをご使用ください。
2. D1寸法は最小加工径を示します。
1. Inserts are not included. Please use ISO Standard inserts.
2. The D1 dimension shows the smallest cutting diameter.

ご注文例 Ordering Example

C4 - SVQB R - 27 050 - 16

C4	SVQB	R	27	050	16
シャンクサイズ Shank size	型式 Model	勝手 Hand	F寸法 F	L寸法 L	切刃長 Face Length

SVVB

● スクリューオン / 外径・倣い加工

Screw-On / For Exterior · Profile Machining

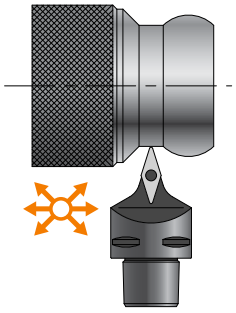

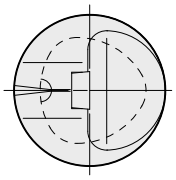

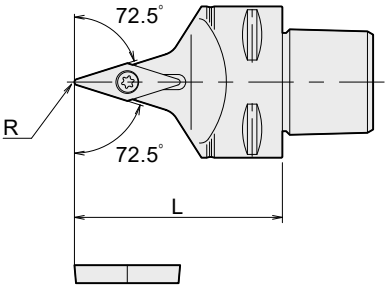

左右勝手はありません。
For both Right and Left-hand.

商品コード Code	型式 Model	L	R	—	対応チップ Insert		付属品 Accessory (included) クランプネジ Clamp Screw	レンチ Wrench
6800 03330301	**C3 -SVVB N -00045 - 11**	45	0.4	27,000	VBM○ VBG○	1103○○	TS25	TKY08F
6800 03430301	**C4 -SVVB N -00055 - 16**	55	0.8	27,000	VBM○ VBG○	1604○○	TS43	TKY15F
6800 03530301	**C5 -SVVB N -00060 - 16**	60	0.8	30,000				
6800 03630301	**C6 -SVVB N -00065 - 16**	65	0.8	34,500				

1. チップは付属しません。標準ISOチップをご使用ください。
1. Inserts are not included. Please use ISO Standard inserts.

ご注文例 Ordering Example

C4 - SVVB N - 00 055 - 16

- C4: シャンクサイズ Shank size
- SVVB N: 型式 Model
- 055: L寸法 L
- 16: 切刃長 Face Length

DCLN

● Wクランプ / 内径・端面加工

Double Clamp / For Interior · Edge Machining

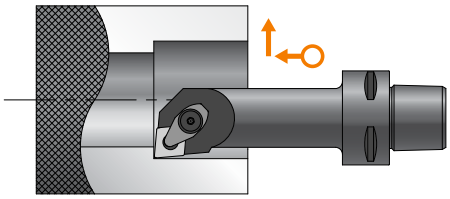

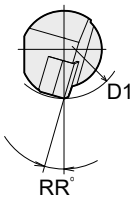

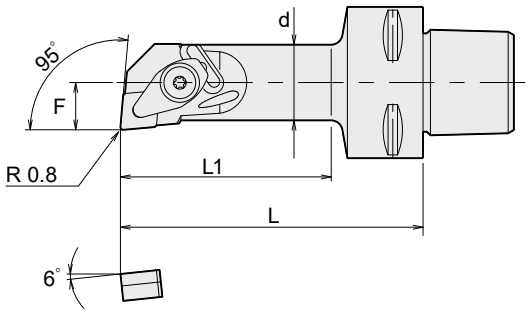

本図は右勝手 (R) を示します。
Right-hand drawing shown.

商品コード Code	型式 Model	F	L	L1	d	D1	RR	—	対応チップ Insert	付属品 Accessory (included) シート Sheet	シート止ピン Sheet Stopper Pin	クランプ駒 Clamp Bridge	スプリング Spring	クランプネジ Clamp Screw	レンチ Wrench
6800 01411111	C4 -DCLN R -13080 - 09	13	80	56	20	32	16	30,500	CNM○ 0903○○	LLSCN3T3	LLP23	DCK2211	DCS2	DC0520T	TKY15F
6800 01411211	L -13080 - 09	13	80	56	20	32	16	30,500	CNG○						
6800 01511111	C5 -DCLN R -17090 - 12	17	90	65	25	40	15	34,500	CNM○ 1204○○	LLSCN42	LLP14	DCK2613	DCS1	DC0621T	TKY20F
6800 01511211	L -17090 - 12	17	90	65	25	40	15	34,500	CNG○						
6800 01611111	C6 -DCLN R -27140 - 12	27	140	113	40	50	10	40,000							
6800 01611211	L -27140 - 12	27	140	113	40	50	10	40,000							

1. チップは付属しません。標準ISOチップをご使用ください。
2. D1寸法は最小加工径を示します。
1. Inserts are not included. Please use ISO Standard inserts.
2. The D1 dimension shows the smallest cutting diameter.

ご注文例 Ordering Example

C4 - DCLN R - 13 080 - 09

シャンクサイズ Shank size	型式 Model	勝手 Hand	F寸法 F	L寸法 L	切刃長 Face Length
C4	DCLN	R	13	080	09

DDUN

● Wクランプ / 内径・倣い加工

Double Clamp / For Interior · Profile Machining

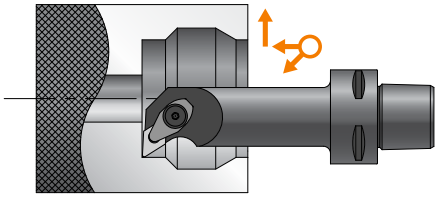

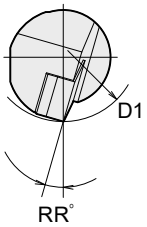

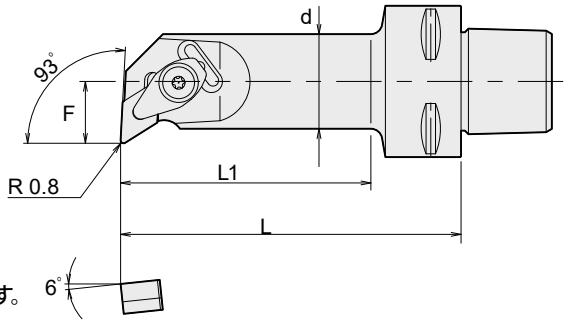

本図は右勝手 (R) を示します。
Right-hand drawing shown.

商品コード Code	型式 Model	F	L	L1	d	D1	RR	—	対応チップ Insert	付属品 Accessory (included) シート Sheet	シート止ピン Sheet Stopper Pin	クランプ駒 Clamp Bridge	スプリング Spring	クランプネジ Clamp Screw	レンチ Wrench
6800 01423111	C4 -DDUN R -17090 - 11	17	90	66	25	40	16	30,500	DNM○ 1104○○	LLSDN32	LLP23	DCK2211	DCS2	DC0520T	TKY15F
6800 01423211	L -17090 - 11	17	90	66	25	40	16	30,500	DNG○						
6800 01523111	C5 -DDUN R -27140 - 15	27	140	117	40	50	12	34,500	DNM○ 1504○○	LLSDN43	LLP24	DCK2613	DCS1	DC0621T	TKY20F
6800 01523211	L -27140 - 15	27	140	117	40	50	12	34,500	DNG○						
6800 01623111	C6 -DDUN R -27140 - 15	27	140	113	40	50	12	40,000							
6800 01623211	L -27140 - 15	27	140	113	40	50	12	40,000							

1. チップは付属しません。標準ISOチップをご使用ください。
2. D1寸法は最小加工径を示します。
1. Inserts are not included. Please use ISO Standard inserts.
2. The D1 dimension shows the smallest cutting diameter.

ご注文例 Ordering Example

C4 - DDUN R - 17 090 - 11

シャンクサイズ Shank size	型式 Model	勝手 Hand	F寸法 F	L寸法 L	切刃長 Face Length
C4	DDUN	R	17	090	11

SVQB

● スクリューオン / ヌスミ・倣い加工

Screw-On / For Undercut Machining

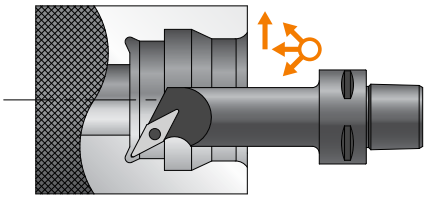

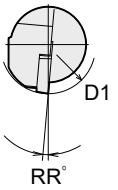

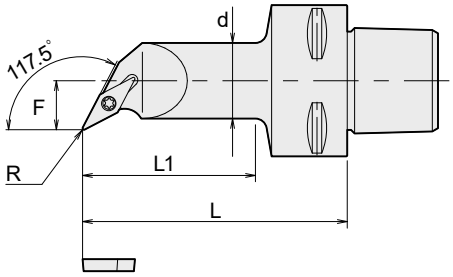

本図は右勝手 (R) を示します。
Right-hand drawing shown.

商品コード Code	型式 Model	F	L	L1	d	D1	RR	R	—	対応チップ Insert		付属品 Accessory (included) クランプネジ Clamp Screw	付属品 Accessory (included) レンチ Wrench
6800 03339111	C3 -SVQB R -13070 - 11	13	70	49	16	22	8	0.4	37,500	VBM○	1103○○	TS25	TKY08F
6800 03339211	L -13070 - 11	13	70	49	16	22	8	0.4	37,500	VBG○			
6800 03439111	C4 -SVQB R -13070 - 11	13	70	46	20	25	5	0.4	37,500	VBM○	1103○○	TS43	TKY15F
6800 03439211	L -13070 - 11	13	70	46	20	25	5	0.4	37,500	VBG○			
6800 03539111	C5 -SVQB R -22110 - 16	22	110	86	32	40	7	0.8	42,000	VBM○	1604○○		
6800 03539211	L -22110 - 16	22	110	86	32	40	7	0.8	42,000	VBG○			
6800 03639111	C6 -SVQB R -27145 - 16	27	145	118	40	50	5	0.8	48,000				
6800 03639211	L -27145 - 16	27	145	118	40	50	5	0.8	48,000				

1. チップは付属しません。標準ISOチップをご使用ください。
2. D1寸法は最小加工径を示します。
1. Inserts are not included. Please use ISO Standard inserts.
2. The D1 dimension shows the smallest cutting diameter.

ご注文例 Ordering Example

C4 - SVQB R - 13 070 - 11

シャンクサイズ Shank size	型式 Model	勝手 Hand	F寸法 F	L寸法 L	切刃長 Face Length

SDZC

● スクリューオン / バックボーリング加工

Screw-On / For Back Boring Machining

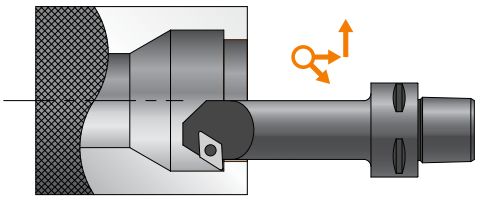

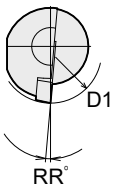

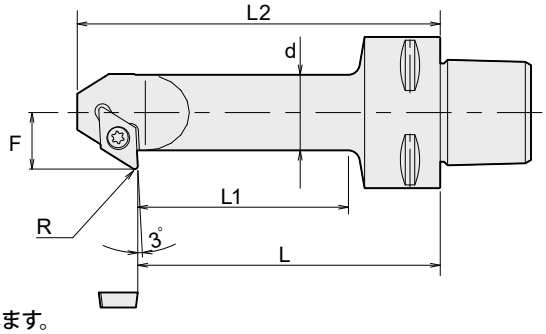

本図は右勝手 (R) を示します。
Right-hand drawing shown.

商品コード Code	型式 Model	F	L	L1	L2	d	D1	RR	R	—	対応チップ Insert		付属品 Accessory (included) クランプネジ Clamp Screw	付属品 Accessory (included) レンチ Wrench
6800 03325111	C3 -SDZC R -15080 - 11	15	80	59	96	20	27	5	0.8	37,500	DCM○	11T3○○	TS43	TKY15F
6800 03325211	L -15080 - 11	15	80	59	96	20	27	5	0.8	37,500	DCG○			
6800 03425111	C4 -SDZC R -15080 - 11	15	80	56	96	20	27	5	0.8	37,500				
6800 03425211	L -15080 - 11	15	80	56	96	20	27	5	0.8	37,500				
6800 03525111	C5 -SDZC R -18090 - 11	18	90	65	106	25	32	8	0.8	42,000				
6800 03525211	L -18090 - 11	18	90	65	106	25	32	8	0.8	42,000				

1. チップは付属しません。標準ISOチップをご使用ください。
2. D1寸法は最小加工径を示します。
1. Inserts are not included. Please use ISO Standard inserts.
2. The D1 dimension shows the smallest cutting diameter.

ご注文例 Ordering Example

C4 - SDZC R - 15 080 - 11

シャンクサイズ Shank size	型式 Model	勝手 Hand	F寸法 F	L寸法 L	切刃長 Face Length

STFC

● スクリューオン / 汎用ボーリング加工

Screw-On / For General Boring Machining

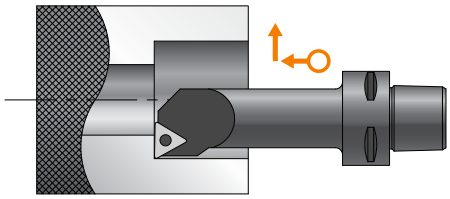

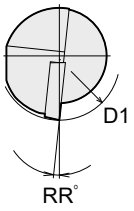

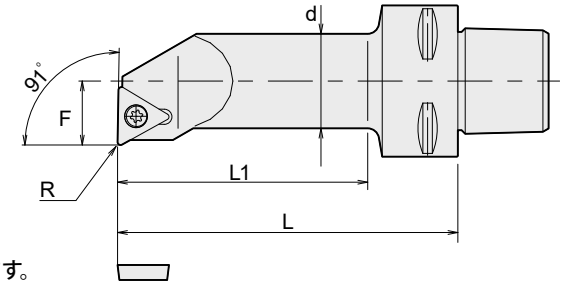

本図は右勝手 (R) を示します。
Right-hand drawing shown.

商品コード Code	型式 Model	F	L	L1	d	D1	RR	R	—	対応チップ Insert	付属品 Accessory (included) クランプネジ Clamp Screw	付属品 Accessory (included) レンチ Wrench
6800 03341111	C3 -STFC R -13075 - 16	13	75	54	20	25	7	0.8	31,000	TCM○ TCG○ 16T3○○	TS43	TKY15F
6800 03341211	L -13075 - 16	13	75	54	20	25	7	0.8	31,000			
6800 03441111	C4 -STFC R -17090 - 16	17	90	66	25	32	6	0.8	31,000			
6800 03441211	L -17090 - 16	17	90	66	25	32	6	0.8	31,000			
6800 03541111	C5 -STFC R -22110 - 16	22	110	86	32	40	5	0.8	34,500			
6800 03541211	L -22110 - 16	22	110	86	32	40	5	0.8	34,500			

1. チップは付属しません。標準ISOチップをご使用ください。
2. D1寸法は最小加工径を示します。
1. Inserts are not included. Please use ISO Standard inserts.
2. The D1 dimension shows the smallest cutting diameter.

ご注文例 Ordering Example

C4 - STFC R - 17 090 - 16

C4	STFC	R	17	090	16
シャンクサイズ Shank size	型式 Model	勝手 Hand	F寸法 F	L寸法 L	切刃長 Face Length

MEMO

U T S

UTSシリーズ ツーリングシステム
UTS TOOLING SYSTEM

価格改定版 Revised price version
2022.08.01



CT·SA

スーパータイトロックミーリングチャック
Super tite-lock Milling Chuck

細身設計でありながら重切削を可能にした口元締まりの特殊スリット採用。
Slim design milling chuck. Specially designed slits enables heavy endmilling.

Type1

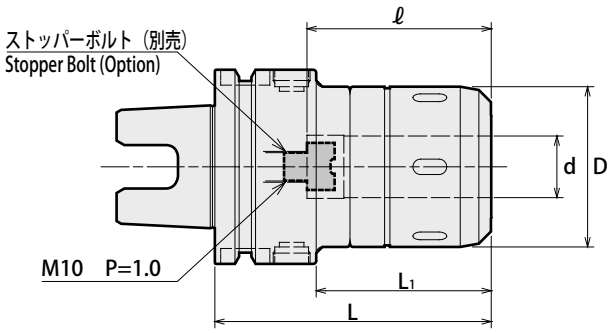

Type2

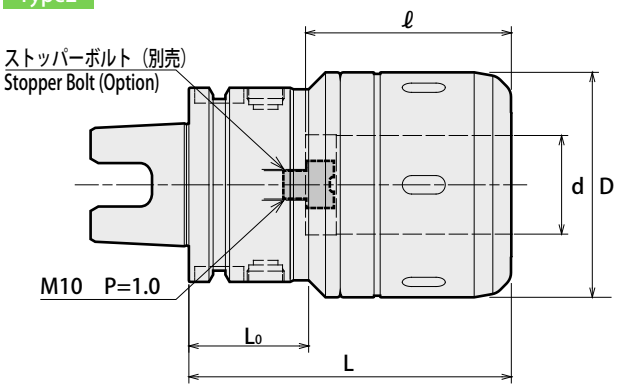

刃物取り外し時の注意事項
刃物が抜けた状態からさらに1回転以上締め付けリングを緩めてください。
Caution
Please rotate the clamping ring counterclockwise more than 360 degrees after a cutting tool is removed.

商品コード Code	型式 Model			Type	d	D	L	L_1	ℓ	L_0	Max. min^{-1}	kg	—	スパナ Spanner
1360 41116090	**UTS5040**	**-CT16SA - 90 -H**	＊1	1	16	45	90	60	60	-	16,000	1.1	54,430	HS-1-16
1360 41120090		**-CT20SA - 90 -H**	＊5	2	20	52	90	60	60	35	14,000	1.3	54,430	HS-2-20
1360 41120105		**- 105 -H**	＊1	2	20	52	105	75	75	50	12,000	1.5	60,100	
1360 41125105		**-CT25SA - 105 -H**	＊1	2	25	61	105	75	75	35	10,000	1.8	60,100	HS-2.5-25
1360 4 ※ 216090	**UTS6350**	**-CT16SA - 90**		1	16	45	90	57	65	-	20,000	1.5	60,100	HS-1-16
1360 4 ※ 220090		**-CT20SA - 90**	＊5	1	20	52	90	57	65	-	18,000	1.6	62,370	HS-2-20
1360 4 ※ 220105		**- 105**		1	20	52	105	72	75	-	17,000	1.8	62,370	
1360 4 ※ 220135		**- 135**		1	20	52	135	102	80	-	15,000	2.2	63,500	
1360 4 ※ 225105		**-CT25SA - 105**		1	25	61	105	72	75	-	15,000	2.1	63,500	HS-2.5-25
1360 4 ※ 225120		**- 120**		1	25	61	120	87	75	-	14,000	2.5	63,500	
1360 4 ※ 225135		**- 135**		1	25	61	135	102	80	-	12,000	2.8	63,500	
1360 4 ※ 232105		**-CT32SA - 105**	＊2	2	32	73	105	72	80	39	11,000	2.5	65,770	HS-3-32
1360 4 ※ 232120		**- 120**	＊2	2	32	73	120	87	90	54	10,000	2.8	68,040	
1360 4 ※ 232150		**- 150**	＊1	2	32	73	150	117	120	84	10,000	3.3	69,170	
1360 4 ※ 316090	**UTS10080**	**-CT16SA - 90**		1	16	45	90	56	65	-	12,500	3.0	69,170	HS-1-16
1360 4 ※ 316105		**- 105**		1	16	45	105	71	65	-	12,500	3.4	69,170	
1360 4 ※ 320090		**-CT20SA - 90**	＊5	1	20	52	90	56	65	-	12,500	3.2	71,440	HS-2-20
1360 4 ※ 320105		**- 105**	＊3	1	20	52	105	71	70	-	12,500	3.5	71,440	
1360 4 ※ 320120		**- 120**		1	20	52	120	86	80	-	12,500	3.9	72,570	
1360 4 ※ 320135		**- 135**		1	20	52	135	101	80	-	12,500	4.2	72,570	
1360 4 ※ 320150		**- 150**		1	20	52	150	116	80	-	12,500	4.6	72,570	
1360 4 ※ 325105		**-CT25SA - 105**	＊4	1	25	61	105	71	70	-	12,500	3.8	75,970	HS-2.5-25
1360 4 ※ 325120		**- 120**		1	25	61	120	86	80	-	12,500	4.1	75,970	
1360 4 ※ 325135		**- 135**		1	25	61	135	101	80	-	12,500	4.5	75,970	
1360 4 ※ 325150		**- 150**		1	25	61	150	116	80	-	12,500	5.0	78,240	
1360 4 ※ 332105		**-CT32SA - 105**	＊5	1	32	73	105	71	70	-	12,000	4.2	78,240	HS-3-32
1360 4 ※ 332120		**- 120**	＊2	1	32	73	120	86	85	-	12,000	4.6	78,240	
1360 4 ※ 332135		**- 135**	＊1	1	32	73	135	101	100	-	12,000	5.0	78,240	
1360 4 ※ 332150		**- 150**	＊1	1	32	73	150	116	115	-	12,000	5.4	80,510	
1360 4 ※ 342120		**-CT42SA - 120**	＊5	1	42	88	120	86	85	-	10,000	5.4	85,050	HS-4-42
1360 4 ※ 342135		**- 135**	＊5	1	42	88	135	101	100	-	10,000	6.0	91,850	
1360 4 ※ 342150		**- 150**	＊5	1	42	88	150	116	110	-	10,000	6.6	91,850	
1360 4 ※ 342165		**- 165**	＊1	1	42	88	165	131	120	-	10,000	7.2	94,120	

商品コードの※は低圧用では 0、高圧用では 1 となります。

1. スパナは別売です。詳細は P.403 をご覧ください。
2. h7 公差の刃具シャンクをご使用下さい。
3. UTS5040 は高圧用のみになります。
4. 許容回転数は機械主軸の剛性および刃具バランスに大きく影響されます。ご使用の際は低い回転数から徐々に上げ、適正な回転数でご使用ください。

1. Spanner sold separately. Refer to P.403 for details.
2. Tolerance of cutting tool shank must be h7.
3. Only high pressure type is available for UTS5040.
4. Permissible speed is greatly affected by the stiffness of the machine spindle and the balance of the cutting tool. Gradually increase from a low speed, and use at the proper speed.

アクセサリ対応表 Accessories

ディメンション内で＊1～＊5の付いている商品はℓ寸法が短く、使用できないアクセサリがあります。
Models with ＊1 - ＊5 cannot be used with some accessories due to short ℓ length.

	ストッパーボルト Stopper Bolt 	ストレートコレット Straight Collet 		モールステーパアダプタ Morse Taper Adapter 		ジャコブスアダプタ Jacobs Adapter 	
	BL (P. 403)	MC (P. 402)	MCA (P. 403)	MA (P. 404)	MAB (P. 404)	JA (P. 405)	JAB (P. 405)
＊1	BL16 only	○	×	○	○	○	○
＊2	BL16 only	○	×	×	○	×	○
＊3	BL16 only	○	○	○	×	○	×
＊4	BL16 only	○	○	×	×	○	×
＊5	BL16 only	○	×	×	×	×	×

最低挿入長 Min. chucking length

MC コレット未使用時　Without MC collet

ホルダ内径 I.D.of Milling Chuck	最低挿入長 Min. chucking length
16、20	40
25、32、42	50

MC コレット使用時　With MC collet

コレット内径 Collet I.D.	最低挿入長　Min. chucking length	
	MC	MC-C、MC-OH
6、8	30	30
10、12	40	40
16、20	45	45
25	50	50
32	50	60

ご注文例 Ordering Example

低圧用　Low pressure type
0 ～ 1.0MPa（UTS10080 : 0 ～ 2.0MPa）

UTS6350 - CT32SA - 105

シャンクサイズ Shank size	内径 (d) I.D.	突き出し長さ (L) Projection length

ご注文例 Ordering Example

高圧用　High pressure type
1.1 ～ 7.0MPa（UTS10080 : 2.1 ～ 7.0MPa）

UTS6350 - CT32SA - 105 - H

シャンクサイズ Shank size	内径 (d) I.D.	突き出し長さ (L) Projection length	高圧の場合 High pressure type



CT·A タイトロックミーリングチャック Tite-lock Milling Chuck

締め付け完了時にカチッと音の鳴る細身設計ミーリングチャックです。
Slim design milling chuck. Clicking sound tells completion of clamping.

Type1

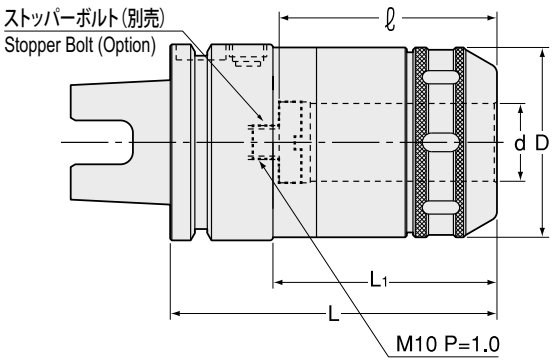

Type2

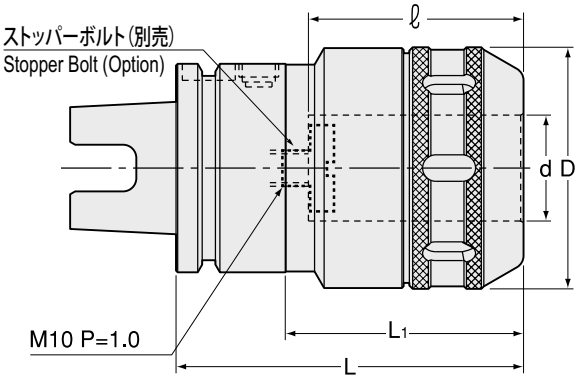

刃物取り外し時の注意事項
刃物が抜けた状態からさらに1回転以上締め付けリングを緩めてください。
Caution
Please rotate the clamping ring counterclockwise more than 360 degrees after a cutting tool is removed.

商品コード Code	型式 Model			Type	d	D	L	L1	ℓ	kg	—	スパナ Spanner
1280 01116090	**UTS5040**	**-CT16A**	**90-H ＊ 1**	1	16	45	90	60	60	1.1	54,640	HS-1-16
1280 01120105		**-CT20A**	**105-H ＊ 1**	2	20	52	105	75	75	1.4	57,380	HS-2-20
1280 01125105		**-CT25A**	**105-H ＊ 1**	2	25	61	105	75	75	1.7	60,110	HS-2.5-25
1280 0 ※ 216090	**UTS6350**	**-CT16A**	**-90**	1	16	45	90	57	65	—	60,110	HS-1-16
1280 0 ※ 220105		**-CT20A**	**-105**	1	20	52	105	72	75	1.7	62,840	HS-2-20
1280 0 ※ 220135			**-135**	1	20	52	135	102	80	2.2	64,270	
1280 0 ※ 225105		**-CT25A**	**-105**	1	25	61	105	72	75	2.1	64,270	HS-2.5-25
1280 0 ※ 225135			**-135**	1	25	61	135	102	80	2.7	64,270	
1280 0 ※ 232120		**-CT32A**	**-120 ＊ 2**	2	32	73	120	87	90	2.7	68,310	HS-3-32
1280 0 ※ 232150			**-150 ＊ 1**	2	32	73	150	117	120	3.2	69,730	
1280 0 ※ 316090	**UTS10080**	**-CT16A**	**-90**	1	16	45	90	56	65	—	71,280	HS-1-16
1280 0 ※ 316105			**-105**	1	16	45	105	71	65	3.0	73,650	
1280 0 ※ 320105		**-CT20A**	**-105 ＊ 3**	1	20	52	105	71	70	3.2	73,770	HS-2-20
1280 0 ※ 320135			**-135**	1	20	52	135	101	80	—	73,770	
1280 0 ※ 320150			**-150**	1	20	52	150	116	80	—	75,200	
1280 0 ※ 325105		**-CT25A**	**-105 ＊ 4**	1	25	61	105	71	70	3.5	79,230	HS-2.5-25
1280 0 ※ 325135			**-135**	1	25	61	135	101	80	4.2	79,230	
1280 0 ※ 325150			**-150**	1	25	61	150	116	80	—	80,660	
1280 0 ※ 332105		**-CT32A**	**-105 ＊ 5**	1	32	73	105	71	70	3.9	80,660	HS-3-32
1280 0 ※ 332135			**-135 ＊ 1**	1	32	73	135	101	100	3.9	80,660	
1280 0 ※ 332150			**-150 ＊ 1**	1	32	73	150	116	115	5.2	81,970	
1280 0 ※ 342135		**-CT42A**	**-135 ＊ 5**	1	42	88	135	101	100	5.7	94,320	HS-4-42
1280 0 ※ 342150			**-150 ＊ 5**	1	42	88	150	116	110	—	94,320	
1280 0 ※ 342165			**-165 ＊ 1**	1	42	88	165	131	120	—	95,630	

商品コードの※は低圧用では 0、高圧用では 1 となります。

1.スパナは別売です。詳細は P.403 をご覧ください。
2.h7 公差の刃具シャンクをご使用下さい。
3.UTS5040 は高圧用のみになります。
1.Spanner sold separately. Refer to P.403 for details.
2.Tolerance of cutting tool shank must be h7.
3.Only high pressure type is available for UTS5040.

アクセサリ対応表 Accessories

ディメンション内で＊1～＊5の付いている商品はℓ寸法が短く、使用できないアクセサリがあります。
Models with ＊1 - ＊5 cannot be used with some accessories due to short ℓ length.

	ストッパーボルト Stopper Bolt 	ストレートコレット Straight Collet 		モールステーパアダプタ Morse Taper Adapter 		ジャコブスアダプタ Jacobs Adapter 	
	BL（P. 403）	MC（P. 402）	MCA（P. 403）	MA（P. 404）	MAB（P. 404）	JA（P. 405）	JAB（P. 405）
＊1	BL16 only	○	×	○	○	○	○
＊2	BL16 only	○	×	×	○	×	○
＊3	BL16 only	○	○	○	×	○	×
＊4	BL16 only	○	○	×	×	○	×
＊5	BL16 only	○	×	×	×	×	×

最低把握長さ Min. chucking length

MC コレット未使用時　Without MC collet

ホルダ内径 I.D.of Milling Chuck	最低把握長さ Min. chucking length
16	40
20、25	45
32、42	60

MC コレット使用時　With MC collet

コレット内径 Collet I.D.	最低把握長さ Min. chucking length
6、8	30
10、12	40
16、20	45
25	55
32	60

ご注文例 Ordering Example

低圧用　Low pressure type
0～1.0MPa（UTS10080 のみ 0～2.0MPa）

UTS6350 - CT32A - 120

シャンクサイズ Shank size	内径 (d) I.D.	突き出し長さ (L) Projection length

ご注文例 Ordering Example

高圧用　High pressure type
1.1～7.0MPa（UTS10080 のみ 2.1～7.0MPa）

UTS6350 - CT32A - 120 - H

シャンクサイズ Shank size	内径 (d) I.D.	突き出し長さ (L) Projection length	高圧の場合 High pressure type

ミーリングチャックアクセサリ
Miling Chuck Accessories

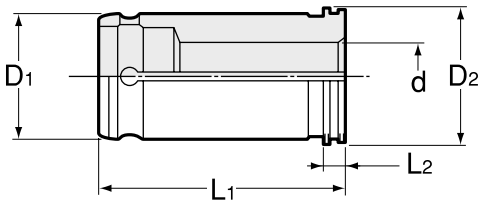

MC ストレートコレット Straight Collet



ご注文例 Ordering Example

MC42 - 32

サイズ Size　d

商品コード Code	型式 Model	D1	D2	L1	L2	d	–
0711 000016 ※※	**MC 16 - d**	16	19	50	4	6、8、10、12	3,920
0711 000020 ※※	**MC 20 - d**	20	24	60	4	6、8、10、12、16	3,920
0711 000025 ※※	**MC 25 - d**	25	29	60	4	6、8、10、12、16、20	4,400
0711 000032 ※※	**MC 32 - d**	32	36	72	4	6、8、10、12、16、20、25	4,530
0711 000042 ※※	**MC 42 - d**	42	47	85	4	6、8、10、12、16、20、25、32	4,920

1. ホルダサイズによりご使用できない場合があります。ご使用するミーリングチャックのページを参照ください。
2. 商品コードの※※には d 寸法が入ります。
1. Not applicable for some holder sizes. Please see milling chuck pages.
2. Replace ※※ in the code with the “d” dimension.

MC-OH クーラント用コレット（クーラント穴付刃具用） Coolant Collet (for tool with coolant hole)



ご注文例 Ordering Example

MC42 - 32 - OH

サイズ Size　d

商品コード Code	型式 Model	D1	D2	L1	L2	d	–
0711 000516 ※※	**MC 16 - d - OH**	16	19	50	4	6、8、10、12	4,750
0711 000520 ※※	**MC 20 - d - OH**	20	24	60	4	6、8、10、12、16	4,750
0711 000525 ※※	**MC 25 - d - OH**	25	29	60	4	6、8、10、12、16、20	5,310
0711 000532 ※※	**MC 32 - d - OH**	32	36	72	4	6、8、10、12、16、20、25	5,440
0711 000542 ※※	**MC 42 - d - OH**	42	47	85	4	6、8、10、12、16、20、25、32	5,960

1. ホルダサイズによりご使用できない場合があります。ご使用するミーリングチャックのページを参照ください。
2. 商品コードの※※には d 寸法が入ります。
1. Not applicable for some holder sizes. Please see milling chuck pages.
2. Replace ※※ in the code with the “d” dimension.

MC-C クーラント用コレット（コレットスルー刃具用） Coolant Collet (for tool without coolant hole)



ご注文例 Ordering Example

MC42 - 32 - C

サイズ Size　d

商品コード Code	型式 Model	D1	D2	L1	L2	d	–
0711 000616 ※※	**MC 16 - d - C**	16	19	50	4	6、8、10、12	7,120
0711 000620 ※※	**MC 20 - d - C**	20	24	60	4	6、8、10、12、16	7,120
0711 000625 ※※	**MC 25 - d - C**	25	29	60	4	6、8、10、12、16、20	8,030
0711 000632 ※※	**MC 32 - d - C**	32	36	72	4	6、8、10、12、16、20、25	8,160
0711 000642 ※※	**MC 42 - d - C**	42	47	85	4	6、8、10、12、16、20、25、32	8,940

1. ホルダサイズによりご使用できない場合があります。ご使用するミーリングチャックのページを参照ください。
2. 商品コードの※※には d 寸法が入ります。
1. Not applicable for some holder sizes. Please see milling chuck pages.
2. Replace ※※ in the code with the “d” dimension.

MCA ストレートコレット Straight Collet



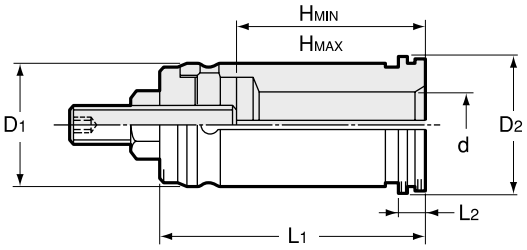

型式 Model \ d	HMIN							
	6	8	10	12	16	20	25	32
MCA 16	30	30	40	40	—	—	—	—
MCA 20	30	34	40	40	45	—	—	—
MCA 25	30	34	40	40	45	45	—	—
MCA 32	34	34	40	40	45	45	50	—
MCA 42	34	38	40	45	45	45	50	50

商品コード Code	型式 Model	D1	D2	L1	L2	HMAX	d	—
0711 010016 ※※	MCA 16 - d	16	19	55	4	45	6、8、10、12	4,270
0711 010020 ※※	MCA 20 - d	20	24	65	4	55	6、8、10、12、16	4,270
0711 010025 ※※	MCA 25 - d	25	29	65	4	55	6、8、10、12、16、20	4,790
0711 010032 ※※	MCA 32 - d	32	36	79	4	66	6、8、10、12、16、20、25	4,920
0711 010042 ※※	MCA 42 - d	42	47	92	4	79	6、8、10、12、16、20、25、32	5,310

1. ホルダサイズによりご使用できない場合があります。ご使用するミーリングチャックのページを参照ください。
2. 商品コードの※※には d 寸法が入ります。
1. Not applicable for some holder sizes. Please see milling chuck pages.
2. Replace ※※ in the code with the “d” dimension.

ご注文例 Ordering Example

MCA42 - 32

サイズ Size　d

BL ストッパーボルト（UTS用） Stopper Bolt (for UTS)



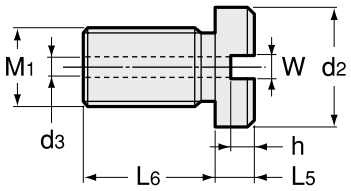

商品コード Code	型式 Model	M1 P=1.0	L5	L6	W	h	d2	d3	チャック型式 Chucks	—
0711 040016 ※※	BL 16 - L5	10	5、15、25	14	5	3.5	15	4.5	CT16 ～ 42	1,940

1. L5 寸法はシャンク内径深さと最低挿入長を確認し選定してください。
2. 商品コードの※※には L5 寸法が入ります。
1. Choose right L5 dimension by checking minimum insertion length and shank I.D. depth.
2. Replace ※※ in the code with the “L5” dimension.

ご注文例 Ordering Example

BL16 - 15

サイズ Size　L5

HS スパナ Spanner

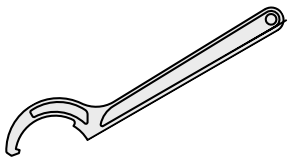

商品コード Code	型式 Model	対応チャック型式 Chucks	—
0711 00001016	HS - 1 - 16	CT16SA, CT16A	2,300
0711 00002020	HS - 2 - 20	CT20SA, CT20A	2,450
0711 00002525	HS - 2.5 - 25	CT25SA, CT25A, CTZ25SA	2,300
0711 00003032	HS - 3 - 32	CT32SA, CT32A, CTZ32SA	3,000
0711 00004042	HS - 4 - 42	CT42SA, CT42A, CTZ42SA	4,000

ご注文例 Ordering Example

HS - 1 - 16

サイズ Size

MA モールステーパアダプタ（専用Trナット付）
Morse Taper Adapter (with Tr. nut)



Type 1

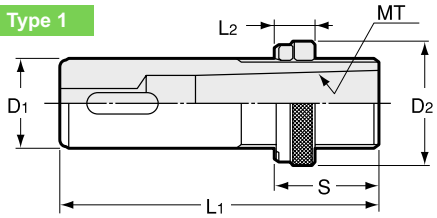

Type 2

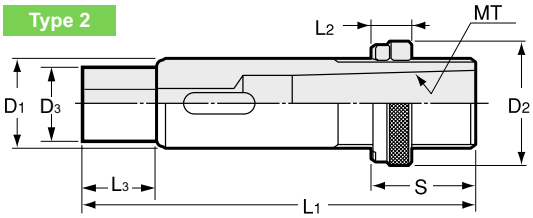

商品コード Code	型式 Model	Type	D1	MT	D2	D3	L1	L2	L3	S	–
0714 02000161	**MA 16 -MT1**	1	16	1	24.6	—	76	16	—	16 ~ 32	5,830
0714 02000201	**20 -MT1**	1	20	1	31.6	—	85	16	—	16 ~ 37	5,830
0714 02000251	**25 -MT1**	1	25	1	35.6	—	89	16	—	16 ~ 37	5,830
0714 02000252	**-MT2**	1	25	2	35.6	—	89	16	—	16 ~ 37	5,830
0714 02000321	**32 -MT1**	2	32	1	44.6	25	119	19	30	19 ~ 39	5,830
0714 02000322	**-MT2**	2	32	2	44.6	25	119	19	30	19 ~ 39	5,830
0714 02000323	**-MT3**	2	32	3	44.6	25	119	19	30	19 ~ 39	5,830
0714 02000421	**42 -MT1**	1	42	1	55.6	—	135	19	—	19 ~ 48	6,370
0714 02000422	**-MT2**	1	42	2	55.6	—	135	19	—	19 ~ 48	6,370
0714 02000423	**-MT3**	1	42	3	55.6	—	135	19	—	19 ~ 48	6,370
0714 02000424	**-MT4**	1	42	4	55.6	—	135	19	—	19 ~ 48	6,370

ホルダサイズによりご使用できない場合があります。
ご使用するミーリングチャックのページを参照ください。

Not applicable for some holder sizes. Please see milling chuck pages.

ご注文例 Ordering Example

MA16 - MT1

サイズ Size　　MT No.

MAB モールステーパアダプタ
Morse Taper Adapter



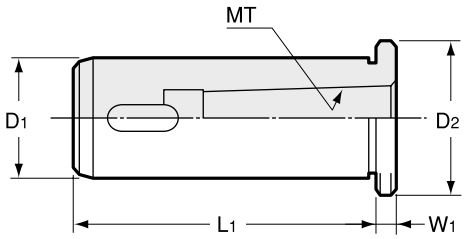

商品コード Code	型式 Model	D1	MT	L1	D2	W1	–
0711 02100161	**MAB 16 -MT1**	16	1	60	19	15	3,670
0711 02100201	**20 -MT1**	20	1	75	24	5	3,670
0711 02100251	**25 -MT1**	25	1	75	29	5	3,670
0711 02100252	**-MT2**	25	2	75	29	20	3,670
0711 02100321	**32 -MT1**	32	1	75	36	5	3,670
0711 02100322	**-MT2**	32	2	75	36	20	3,670
0711 02100323	**-MT3**	32	3	75	36	35	3,670
0711 02100421	**42 -MT1**	42	1	115	47	5	4,210
0711 02100422	**-MT2**	42	2	115	47	5	4,210
0711 02100423	**-MT3**	42	3	115	47	5	4,210
0711 02100424	**-MT4**	42	4	115	47	20	4,210

ホルダサイズによりご使用できない場合があります。
ご使用するミーリングチャックのページを参照ください。

Not applicable for some holder sizes. Please see milling chuck pages.

ご注文例 Ordering Example

MAB16 - MT1

サイズ Size　　MT No.

JA ジャコブスアダプタ （専用Trナット付）
Jacobs Adapter (with Tr. nut)



Type 1

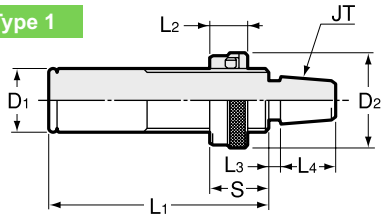

Type 2

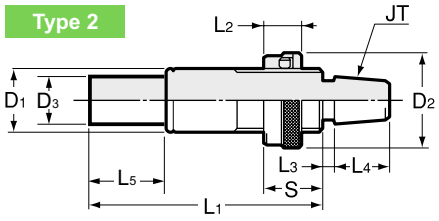

商品コード Code	型式 Model	Type	D1	JT	D2	D3	L1	L2	S	L3	L4	L5	—
0714 03000162	JA 16 -JT2S	1	16	2S	24.6	—	76	16	16 ~ 32	3	18	—	5,400
0714 03000202	20 -JT2S	1	20	2S	31.6	—	85	16	16 ~ 37	3	18	—	5,400
0714 03000206	-JT6	1	20	6	31.6	—	85	16	16 ~ 37	4	24	—	5,400
0714 03000252	25 -JT2S	1	25	2S	35.6	—	85	16	16 ~ 37	3	18	—	5,400
0714 03000256	-JT6	1	25	6	35.6	—	85	16	16 ~ 37	4	24	—	5,400
0714 03000322	32 -JT2S	2	32	2S	44.6	25	119	19	19 ~ 39	3	18	30	5,400
0714 03000326	-JT6	2	32	6	44.6	25	119	19	19 ~ 39	4	24	30	5,400
0714 03000422	42 -JT2S	1	42	2S	55.6	—	135	19	19 ~ 48	3	18	—	5,940
0714 03000426	-JT6	1	42	6	55.6	—	135	19	19 ~ 48	4	24	—	5,940

ホルダサイズによりご使用できない場合があります。
ご使用するミーリングチャックのページを参照ください。
Not applicable for some holder sizes.
Please see milling chuck pages.

ご注文例 Ordering Example

JA16 - JT2S

サイズ Size　　JT No.

JAB ジャコブスアダプタ
Jacobs Adapter



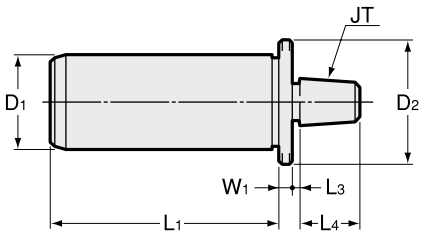

商品コード Code	型式 Model	D1	JT	L1	D2	W1	L3	L4	—
0711 03100162	JAB 16 -JT2S	16	2S	60	19	3	3	18	4,100
0711 03100202	20 -JT2S	20	2S	75	24	3	3	18	4,100
0711 03100206	-JT6	20	6	75	24	3	4	24	4,100
0711 03100252	25 -JT2S	25	2S	75	29	3	3	18	4,100
0711 03100256	-JT6	25	6	75	29	3	4	24	4,100
0711 03100322	32 -JT2S	32	2S	75	36	3	3	18	4,100
0711 03100326	-JT6	32	6	75	36	3	4	24	4,100
0711 03100422	42 -JT2S	42	2S	115	47	3	3	18	4,640
0711 03100426	-JT6	42	6	115	47	3	4	24	4,640

ホルダサイズによりご使用できない場合があります。
ご使用するミーリングチャックのページを参照ください。
Not applicable for some holder sizes.
Please see milling chuck pages.

ご注文例 Ordering Example

JAB16 - JT2S

サイズ Size　　JT No.



SDM

高さ調整式 ドリル用コレットホルダ
Drill Holder With Easy Tool Length Adjustment

ガイドリングを手で回すだけで突き出し長さを手軽に調整！

Simple length adjustment - all you have to do is turn the guide ring!

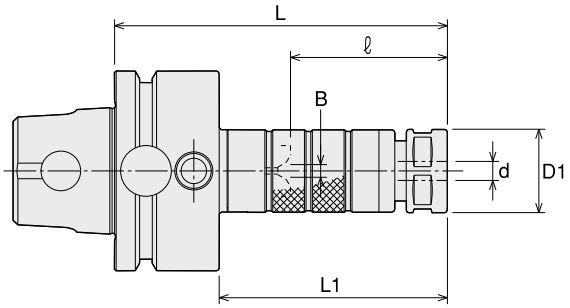

商品コード Code	型式 Model	d	L	ℓ	L1	B	D1	キャップナット Nut	kg	—	コレット Collet	スパナ Spanner
1380 01107090	UTS5040 -SDM07 -90-H	0.5 ～ 7.0	90	29 ～ 39	60	0 ～ 4	23	HDP-07A		57,130	FDC-07	S-0
1380 01107105	-105-H	0.5 ～ 7.0	105	29 ～ 54	75	0 ～ 4	23	HDP-07A		57,240		
1380 01107120	-120-H	0.5 ～ 7.0	120	29 ～ 54	90	0 ～ 4	23	HDP-07A		57,780		
1380 01109090	-SDM09 -90-H	2.5 ～ 9.0	90	28 ～ 38	60	0 ～ 4	26	HDP-09		56,480	FDC-09	S-1L
1380 01109105	-105-H	2.5 ～ 9.0	105	28 ～ 53	75	0 ～ 4	26	HDP-09		56,800		
1380 01109120	-120-H	2.5 ～ 9.0	120	28 ～ 53	90	0 ～ 4	26	HDP-09		57,130		
1380 01112105	-SDM12 -105-H	2.5 ～ 12.0	105	34 ～ 44	75	0 ～ 5	32	HDP-12		58,530	FDC-12	S-3L
1380 01112120	-120-H	2.5 ～ 12.0	120	34 ～ 59	90	0 ～ 5	32	HDP-12		60,040		
1380 01112135	-135-H	2.5 ～ 12.0	135	34 ～ 59	105	0 ～ 5	32	HDP-12		61,340		
1380 01112150	-150-H	2.5 ～ 12.0	150	34 ～ 59	120	0 ～ 5	32	HDP-12		62,850		
1380 01116105	-SDM16 -105-H	3.5 ～ 16.0	105	40 ～ 50	75	0 ～ 6	36	HDP-16		65,010	FDC-16	S-4L
1380 01116120	-120-H	3.5 ～ 16.0	120	40 ～ 65	90	0 ～ 6	36	HDP-16		66,520		
1380 01116135	-135-H	3.5 ～ 16.0	135	40 ～ 65	105	0 ～ 6	36	HDP-16		67,170		
1380 01116150	-150-H	3.5 ～ 16.0	150	40 ～ 65	120	0 ～ 6	36	HDP-16		67,820		
1380 01122120	-SDM22 -120-H	3.5 ～ 22.0	120	48 ～ 58	90	0 ～ 8	46	HDP-22		69,980	FDC-22	S-5L
1380 01122135	-135-H	3.5 ～ 22.0	135	48 ～ 73	105	0 ～ 8	46	HDP-22		75,600		
1380 01122150	-150-H	3.5 ～ 22.0	150	48 ～ 73	120	0 ～ 8	46	HDP-22		85,960		
1380 0 ※ 207090	UTS6350 -SDM07 -90	0.5 ～ 7.0	90	29 ～ 39	57	0 ～ 4	23	HDP-07A	1.0	61,560	FDC-07	S-0
1380 0 ※ 207105	-105	0.5 ～ 7.0	105	29 ～ 54	72	0 ～ 4	23	HDP-07A		62,420		
1380 0 ※ 207120	-120	0.5 ～ 7.0	120	29 ～ 54	87	0 ～ 4	23	HDP-07A	1.0	62,850		
1380 0 ※ 207135	-135	0.5 ～ 7.0	135	29 ～ 54	102	0 ～ 4	23	HDP-07A	1.1	63,500		
1380 0 ※ 207150	-150	0.5 ～ 7.0	150	29 ～ 54	117	0 ～ 4	23	HDP-07A	1.1	64,150		
1380 0 ※ 209090	-SDM09 -90	2.5 ～ 9.0	90	28 ～ 38	57	0 ～ 4	26	HDP-09		61,560	FDC-09	S-1L
1380 0 ※ 209105	-105	2.5 ～ 9.0	105	28 ～ 53	72	0 ～ 4	26	HDP-09	1.0	62,420		
1380 0 ※ 209120	-120	2.5 ～ 9.0	120	28 ～ 53	87	0 ～ 4	26	HDP-09	1.1	62,850		
1380 0 ※ 209135	-135	2.5 ～ 9.0	135	28 ～ 53	102	0 ～ 4	26	HDP-09	1.1	63,500		
1380 0 ※ 209150	-150	2.5 ～ 9.0	150	28 ～ 53	117	0 ～ 4	26	HDP-09	1.2	64,360		
1380 0 ※ 209180	-180	2.5 ～ 9.0	180	28 ～ 53	147	0 ～ 4	26	HDP-09	1.3	65,010		
1380 0 ※ 212105	-SDM12 -105	2.5 ～ 12.0	105	34 ～ 44	72	0 ～ 5	32	HDP-12	1.1	62,850	FDC-12	S-3L
1380 0 ※ 212120	-120	2.5 ～ 12.0	120	34 ～ 59	87	0 ～ 5	32	HDP-12	1.2	64,260		
1380 0 ※ 212135	-135	2.5 ～ 12.0	135	34 ～ 59	102	0 ～ 5	32	HDP-12	1.3	64,580		
1380 0 ※ 212150	-150	2.5 ～ 12.0	150	34 ～ 59	117	0 ～ 5	32	HDP-12	1.4	65,770		
1380 0 ※ 212180	-180	2.5 ～ 12.0	180	34 ～ 59	147	0 ～ 5	32	HDP-12	1.5	66,520		
1380 0 ※ 216105	-SDM16 -105	3.5 ～ 16.0	105	40 ～ 50	72	0 ～ 6	36	HDP-16	1.2	67,060	FDC-16	S-4L
1380 0 ※ 216120	-120	3.5 ～ 16.0	120	40 ～ 65	87	0 ～ 6	36	HDP-16	1.2	68,580		
1380 0 ※ 216135	-135	3.5 ～ 16.0	135	40 ～ 65	102	0 ～ 6	36	HDP-16	1.4	69,330		
1380 0 ※ 216150	-150	3.5 ～ 16.0	150	40 ～ 65	117	0 ～ 6	36	HDP-16	1.5	70,090		
1380 0 ※ 216180	-180	3.5 ～ 16.0	180	40 ～ 65	147	0 ～ 6	36	HDP-16	1.7	71,280		
1380 0 ※ 222120	-SDM22 -120	3.5 ～ 22.0	120	48 ～ 58	87	0 ～ 8	46	HDP-22	1.5	75,700	FDC-22	S-5L
1380 0 ※ 222135	-135	3.5 ～ 22.0	135	48 ～ 73	102	0 ～ 8	46	HDP-22	1.6	76,460		
1380 0 ※ 222150	-150	3.5 ～ 22.0	150	48 ～ 73	117	0 ～ 8	46	HDP-22	1.8	77,220		
1380 0 ※ 222180	-180	3.5 ～ 22.0	180	48 ～ 73	147	0 ～ 8	46	HDP-22	2.2	77,760		

特殊品もご用命ください。

Specials on request

商品コード Code	型式 Model	d	L	ℓ	L1	B	D1	キャップ Nut	kg	—	コレット Collet	スパナ Spanner
1380 0 ※ 307090	UTS10080 -SDM07 -90	0.5 ～ 7.0	90	29 ～ 39	56	0 ～ 4	23	HDP-07A		69,980	FDC-07	S-0
1380 0 ※ 307105	-105	0.5 ～ 7.0	105	29 ～ 54	71	0 ～ 4	23	HDP-07A		70,410		
1380 0 ※ 307120	-120	0.5 ～ 7.0	120	29 ～ 54	86	0 ～ 4	23	HDP-07A		71,490		
1380 0 ※ 307135	-135	0.5 ～ 7.0	135	29 ～ 54	101	0 ～ 4	23	HDP-07A		72,140		
1380 0 ※ 307150	-150	0.5 ～ 7.0	150	29 ～ 54	116	0 ～ 4	23	HDP-07A		73,000		
1380 0 ※ 307165	-165	0.5 ～ 7.0	165	29 ～ 54	131	0 ～ 4	23	HDP-07A		73,650		
1380 0 ※ 309090	-SDM09 -90	2.5 ～ 9.0	90	28 ～ 38	56	0 ～ 4	26	HDP-09		69,980	FDC-09	S-1L
1380 0 ※ 309105	-105	2.5 ～ 9.0	105	28 ～ 53	71	0 ～ 4	26	HDP-09		70,410		
1380 0 ※ 309120	-120	2.5 ～ 9.0	120	28 ～ 53	86	0 ～ 4	26	HDP-09		71,490		
1380 0 ※ 309135	-135	2.5 ～ 9.0	135	28 ～ 53	101	0 ～ 4	26	HDP-09		73,000		
1380 0 ※ 309150	-150	2.5 ～ 9.0	150	28 ～ 53	116	0 ～ 4	26	HDP-09		73,650		
1380 0 ※ 309180	-180	2.5 ～ 9.0	180	28 ～ 53	146	0 ～ 4	26	HDP-09		74,300		
1380 0 ※ 312105	-SDM12 -105	2.5 ～ 12.0	105	34 ～ 44	71	0 ～ 5	32	HDP-12		71,490	FDC-12	S-3L
1380 0 ※ 312120	-120	2.5 ～ 12.0	120	34 ～ 59	86	0 ～ 5	32	HDP-12		72,790		
1380 0 ※ 312135	-135	2.5 ～ 12.0	135	34 ～ 59	101	0 ～ 5	32	HDP-12		73,650		
1380 0 ※ 312150	-150	2.5 ～ 12.0	150	34 ～ 59	116	0 ～ 5	32	HDP-12		74,300		
1380 0 ※ 312180	-180	2.5 ～ 12.0	180	34 ～ 59	146	0 ～ 5	32	HDP-12	3.0	74,730		
1380 0 ※ 316105	-SDM16 -105	3.5 ～ 16.0	105	40 ～ 50	71	0 ～ 6	36	HDP-16	2.7	74,300	FDC-16	S-4L
1380 0 ※ 316120	-120	3.5 ～ 16.0	120	40 ～ 65	86	0 ～ 6	36	HDP-16	2.8	75,700		
1380 0 ※ 316135	-135	3.5 ～ 16.0	135	40 ～ 65	101	0 ～ 6	36	HDP-16		76,460		
1380 0 ※ 316150	-150	3.5 ～ 16.0	150	40 ～ 65	116	0 ～ 6	36	HDP-16		77,220		
1380 0 ※ 316180	-180	3.5 ～ 16.0	180	40 ～ 65	146	0 ～ 6	36	HDP-16	3.2	77,970		
1380 0 ※ 322120	-SDM22 -120	3.5 ～ 22.0	120	48 ～ 58	86	0 ～ 8	46	HDP-22	3.0	82,940	FDC-22	S-5L
1380 0 ※ 322135	-135	3.5 ～ 22.0	135	48 ～ 73	101	0 ～ 8	46	HDP-22	3.1	83,370		
1380 0 ※ 322150	-150	3.5 ～ 22.0	150	48 ～ 73	116	0 ～ 8	46	HDP-22		84,240		
1380 0 ※ 322180	-180	3.5 ～ 22.0	180	48 ～ 73	146	0 ～ 8	46	HDP-22		85,530		
1380 0 ※ 322210	-210	3.5 ～ 22.0	210	48 ～ 73	176	0 ～ 8	46	HDP-22	4.0	86,610		

商品コードの※は低圧用では 0、高圧用では 1 となります。
UTS5040 は高圧用のみになります。

1. コレット、スパナは別途ご注文下さい。
2. ℓは、キャップ端面からプリセットスクリュー上端面までの寸法になります。
3. キャップの締め付けトルクに関しては、P. 554 を参照ください。

1. Collet and spanner are sold separately.
2. ℓ is the dimension between the nut end and the preset screw top end.
3. See P. 554 for standard tightening torque.

コレット Collet P. 092
スパナ Spanner P. 098





ご注文例 Ordering Example

低圧用　Low pressure type
0 ～ 1.0MPa（UTS10080 のみ 0 ～ 2.0MPa）

UTS6350 - SDM12 - 105

シャンクサイズ Shank size	最大コレット内径 Max. collet I.D.	突き出し長さ (L) Projection length

ご注文例 Ordering Example

高圧用　High pressure type
1.1 ～ 7.0MPa（UTS10080 のみ 2.1 ～ 7.0MPa）

UTS6350 - SDM12 - 105 - H

シャンクサイズ Shank size	最大コレット内径 Max. collet I.D.	突き出し長さ (L) Projection length	高圧の場合 High pressure type



HDC·A-R

高精度コレットホルダ RCキャップ仕様
High-Precision Collet Holder with RC Nut

New

ドリル加工、リーマ加工、仕上エンドミル加工に最適。
Suitable for drilling, reaming and finish endmilling.

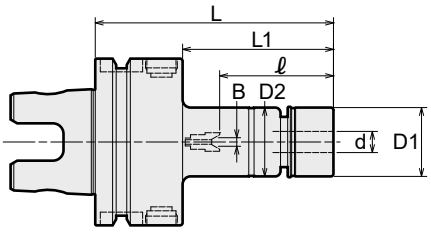

商品コード Code	型式 Model	d	L	L1	B	ℓ	D1	D2	キャップ Nut	kg	—	コレット Collet	レンチ Wrench
1267 11107075	UTS5040 -HDC07A - 75-H(R)	0.5 ~ 7.0	75	45	0 ~ 4	22 ~ 38	20	23	HDP-07R	0.6	51,580		
1267 11107090	- 90-H(R)	0.5 ~ 7.0	90	60	0 ~ 4	22 ~ 45	20	23	HDP-07R	0.6	52,250	FDC-07	S-0R
1267 11107120	-120-H(R)	0.5 ~ 7.0	120	90	0 ~ 4	22 ~ 45	20	23	HDP-07R	0.7	52,810		
1267 11109075	-HDC09A - 75-H(R)	2.5 ~ 9.0	75	45	0 ~ 4	27 ~ 31	26	26	HDP-09R	0.7	50,250		
1267 11109090	- 90-H(R)	2.5 ~ 9.0	90	60	0 ~ 4	27 ~ 47	26	26	HDP-09R	0.7	51,580	FDC-09	S-1R
1267 11109120	-120-H(R)	2.5 ~ 9.0	120	90	0 ~ 4	27 ~ 61	26	26	HDP-09R	0.8	52,250		
1267 11112090	-HDC12A - 90-H(R)	2.5 ~ 12.0	90	60	0 ~ 5	33 ~ 42	30	32	HDP-12R	0.8	53,470		
1267 11112120	-120-H(R)	2.5 ~ 12.0	120	90	0 ~ 5	33 ~ 69	30	32	HDP-12R	0.9	54,810	FDC-12	S-3R
1267 11112150	-150-H(R)	2.5 ~ 12.0	150	120	0 ~ 5	33 ~ 71	30	32	HDP-12R	1.1	57,360		
1267 11116090	-HDC16A - 90-H(R)	3.5 ~ 16.0	90	60	0 ~ 6	38 ~ 50	35	36	HDP-16R	0.8	59,250		
1267 11116120	-120-H(R)	3.5 ~ 16.0	120	90	0 ~ 6	38 ~ 65	35	36	HDP-16R	1.0	60,590	FDC-16	S-4R
1267 11116150	-150-H(R)	3.5 ~ 16.0	150	120	0 ~ 6	38 ~ 82	35	36	HDP-16R	1.2	61,810		
1267 11122090	-HDC22A - 90-H(R)	3.5 ~ 22.0	90	60	—	60	46	46	HDP-22R	0.9	62,480		
1267 11122120	-120-H(R)	3.5 ~ 22.0	120	90	0 ~ 8	47 ~ 63	46	46	HDP-22R	1.2	63,700	FDC-22	S-5R
1267 11122150	-150-H(R)	3.5 ~ 22.0	150	120	0 ~ 8	47 ~ 93	46	46	HDP-22R	1.5	66,930		
1267 1 ※ 207075	UTS6350 -HDC07A - 75(R)	0.5 ~ 7.0	75	42	0 ~ 4	22 ~ 34	20	23	HDP-07R	1.0	54,810		
1267 1 ※ 207090	- 90(R)	0.5 ~ 7.0	90	57	0 ~ 4	22 ~ 45	20	23	HDP-07R	1.0	56,140	FDC-07	S-0R
1267 1 ※ 207120	-120(R)	0.5 ~ 7.0	120	87	0 ~ 4	22 ~ 45	20	23	HDP-07R	1.0	57,360		
1267 1 ※ 209075	-HDC09A - 75(R)	2.5 ~ 9.0	75	42	0 ~ 4	27 ~ 34	26	26	HDP-09R	1.0	54,810		
1267 1 ※ 209090	- 90(R)	2.5 ~ 9.0	90	57	0 ~ 4	27 ~ 42	26	26	HDP-09R	1.1	56,140	FDC-09	S-1R
1267 1 ※ 209120	-120(R)	2.5 ~ 9.0	120	87	0 ~ 4	27 ~ 57	26	26	HDP-09R	1.2	57,360		
1267 1 ※ 212090	-HDC12A - 90(R)	2.5 ~ 12.0	90	57	0 ~ 5	33 ~ 47	30	32	HDP-12R	1.1	57,360		
1267 1 ※ 212120	-120(R)	2.5 ~ 12.0	120	87	0 ~ 5	33 ~ 69	30	32	HDP-12R	1.3	58,590	FDC-12	S-3R
1267 1 ※ 212150	-150(R)	2.5 ~ 12.0	150	117	0 ~ 5	33 ~ 69	30	32	HDP-12R	1.4	59,920		
1267 1 ※ 216090	-HDC16A - 90(R)	3.5 ~ 16.0	90	57	0 ~ 6	38 ~ 48	35	36	HDP-16R	1.2	61,140		
1267 1 ※ 216120	-120(R)	3.5 ~ 16.0	120	87	0 ~ 6	38 ~ 62	35	36	HDP-16R	1.4	62,480	FDC-16	S-4R
1267 1 ※ 216150	-150(R)	3.5 ~ 16.0	150	117	0 ~ 6	38 ~ 62	35	36	HDP-16R	1.5	63,810		
1267 1 ※ 222090	-HDC22A - 90(R)	3.5 ~ 22.0	90	57	—	63	46	46	HDP-22R	1.3	67,590		
1267 1 ※ 222120	-120(R)	3.5 ~ 22.0	120	87	0 ~ 8	47 ~ 63	46	46	HDP-22R	1.6	68,820	FDC-22	S-5R
1267 1 ※ 222150	-150(R)	3.5 ~ 22.0	150	117	0 ~ 8	47 ~ 93	46	46	HDP-22R	1.9	70,150		
1267 1 ※ 307075	UTS10080 -HDC07A - 75(R)	0.5 ~ 7.0	75	41	0 ~ 4	22 ~ 26	20	23	HDP-07R		62,480		
1267 1 ※ 307090	- 90(R)	0.5 ~ 7.0	90	56	0 ~ 4	22 ~ 45	20	23	HDP-07R		63,700	FDC-07	S-0R
1267 1 ※ 307120	-120(R)	0.5 ~ 7.0	120	86	0 ~ 4	22 ~ 45	20	23	HDP-07R	2.6	65,040		
1267 1 ※ 309075	-HDC09A - 75(R)	2.5 ~ 9.0	75	41	0 ~ 4	27 ~ 32	26	26	HDP-09R		62,480		
1267 1 ※ 309090	- 90(R)	2.5 ~ 9.0	90	56	0 ~ 4	27 ~ 47	26	26	HDP-09R		63,700	FDC-09	S-1R
1267 1 ※ 309120	-120(R)	2.5 ~ 9.0	120	86	0 ~ 4	27 ~ 57	26	26	HDP-09R	2.6	65,040		
1267 1 ※ 312090	-HDC12A - 90(R)	2.5 ~ 12.0	90	56	0 ~ 5	33 ~ 42	30	32	HDP-12R		65,040		
1267 1 ※ 312120	-120(R)	2.5 ~ 12.0	120	86	0 ~ 5	33 ~ 60	30	32	HDP-12R	2.8	66,260	FDC-12	S-3R
1267 1 ※ 312150	-150(R)	2.5 ~ 12.0	150	116	0 ~ 5	33 ~ 70	30	32	HDP-12R	2.9	67,590		
1267 1 ※ 316090	-HDC16A - 90(R)	3.5 ~ 16.0	90	56	0 ~ 6	38 ~ 42	35	36	HDP-16R		67,590		
1267 1 ※ 316120	-120(R)	3.5 ~ 16.0	120	86	0 ~ 6	38 ~ 60	35	36	HDP-16R	2.9	68,820	FDC-16	S-4R
1267 1 ※ 316150	-150(R)	3.5 ~ 16.0	150	116	0 ~ 6	38 ~ 70	35	36	HDP-16R	3.0	70,150		
1267 1 ※ 322090	-HDC22A - 90(R)	3.5 ~ 22.0	90	56	—	66	46	46	HDP-22R	2.7	73,940		
1267 1 ※ 322120	-120(R)	3.5 ~ 22.0	120	86	0 ~ 8	47 ~ 59	46	46	HDP-22R	3.1	75,270	FDC-22	S-5R
1267 1 ※ 322150	-150(R)	3.5 ~ 22.0	150	116	0 ~ 8	47 ~ 82	46	46	HDP-22R	3.4	76,490		

商品コードの※は低圧用では 0、高圧用では 1 となります。

1. コレット、レンチ、六角穴付プリセットスクリュー、セミドライ加工用プリセットスクリューは別途ご注文下さい。
   一部を除き、標準仕様プリセットスクリューは付属しております。※ B 寸法が「ー」となっている型式はプリセットスクリュー非対応です。
2. クーラントコレット（FDC-OH、C、MS）とタング付刃具併用時の最低挿入長は P. 097 を参照下さい。
3. ℓはプリセットスクリューを使用した時の値です。
4. UTS5040 は高圧用のみになります。
5. キャップの締め付けトルクに関しては、P. 554 を参照ください。

1. Collet, wrench, hexagon head preset screw, preset screw for semi-dry processing are sold separately.
   A preset screw is included except for some models. * The model with B dimension " -" is not compatible with the preset screw.
2. Refer to P. 097 for minimum tool insertion length in case of using our coolant collets (FDC-OH,C or MS).
3. ℓ indicates dimension when using with a preset screw.
4. Only high pressure type is available for UTS5040.
5. See P. 554 for standard tightening torque.

コレット Collet	レンチ Wrench	プリセットスクリュー Preset screw
P. 092	P. 098	P. 100
		

ご注文例 Ordering Example

低圧用　Low pressure type
0 ～ 1.0MPa（UTS10080 のみ 0 ～ 2.0MPa）

UTS6350 - HDC16A - 120 (R)

シャンクサイズ Shank size	最大コレット内径 Max. collet I.D.	突き出し長さ (L) Projection length	RCキャップ仕様 with RC Nut

ご注文例 Ordering Example

高圧用　High pressure type
1.1 ～ 7.0MPa（UTS10080 のみ 2.1 ～ 7.0MPa）

UTS6350 - HDC16A - 120 - H (R)

シャンクサイズ Shank size	最大コレット内径 Max. collet I.D.	突き出し長さ (L) Projection length	高圧の場合 High pressure type	RCキャップ仕様 with RC Nut



HDC-A

高精度コレットホルダ
High-Precision Collet Holder

ドリル加工、リーマ加工、仕上エンドミル加工に最適。
Suitable for drilling, reaming and finish endmilling.

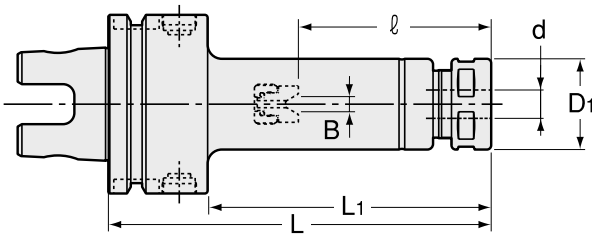

商品コード Code	型式 Model	d	L	L1	B	ℓ	D1	キャップ Nut	kg	—	コレット Collet	スパナ Spanner
1260 11107075	UTS5040 -HDC07A -75-H	0.5 ～ 7.0	75	45	0 ～ 4	22 ～ 38	23	HDP-07A	0.6	51,580		
1260 11107090	-90-H	0.5 ～ 7.0	90	60	0 ～ 4	22 ～ 45	23	HDP-07A	0.6	52,250	FDC-07	S-0
1260 11107120	-120-H	0.5 ～ 7.0	120	90	0 ～ 4	22 ～ 45	23	HDP-07A	0.7	52,810		
1260 11109075	-HDC09A -75-H	2.5 ～ 9.0	75	45	0 ～ 4	27 ～ 31	26	HDP-09	0.7	50,250		
1260 11109090	-90-H	2.5 ～ 9.0	90	60	0 ～ 4	27 ～ 47	26	HDP-09	0.7	51,580	FDC-09	S-1L
1260 11109120	-120-H	2.5 ～ 9.0	120	90	0 ～ 4	27 ～ 61	26	HDP-09	0.8	52,250		
1260 11112090	-HDC12A -90-H	2.5 ～ 12.0	90	60	0 ～ 5	33 ～ 42	32	HDP-12	0.8	53,470		
1260 11112120	-120-H	2.5 ～ 12.0	120	90	0 ～ 5	33 ～ 69	32	HDP-12	0.9	54,810	FDC-12	S-3L
1260 11112150	-150-H	2.5 ～ 12.0	150	120	0 ～ 5	33 ～ 71	32	HDP-12	1.1	57,360		
1260 11116090	-HDC16A -90-H	3.5 ～ 16.0	90	60	0 ～ 6	38 ～ 50	36	HDP-16	0.8	59,250		
1260 11116120	-120-H	3.5 ～ 16.0	120	90	0 ～ 6	38 ～ 65	36	HDP-16	1.0	60,590	FDC-16	S-4L
1260 11116150	-150-H	3.5 ～ 16.0	150	120	0 ～ 6	38 ～ 82	36	HDP-16	1.2	61,810		
1260 11122090	-HDC22A -90-H	3.5 ～ 22.0	90	60	—	60	46	HDP-22	0.9	62,480		
1260 11122120	-120-H	3.5 ～ 22.0	120	90	0 ～ 8	47 ～ 63	46	HDP-22	1.2	63,700	FDC-22	S-5L
1260 11122150	-150-H	3.5 ～ 22.0	150	120	0 ～ 8	47 ～ 93	46	HDP-22	1.5	66,930		
1260 1 ※ 207075	UTS6350 -HDC07A -75	0.5 ～ 7.0	75	42	0 ～ 4	22 ～ 34	23	HDP-07A	1.0	54,810		
1260 1 ※ 207090	-90	0.5 ～ 7.0	90	57	0 ～ 4	22 ～ 45	23	HDP-07A	1.0	56,140	FDC-07	S-0
1260 1 ※ 207120	-120	0.5 ～ 7.0	120	87	0 ～ 4	22 ～ 45	23	HDP-07A	1.0	57,360		
1260 1 ※ 209075	-HDC09A -75	2.5 ～ 9.0	75	42	0 ～ 4	27 ～ 34	26	HDP-09	1.0	54,810		
1260 1 ※ 209090	-90	2.5 ～ 9.0	90	57	0 ～ 4	27 ～ 42	26	HDP-09	1.1	56,140	FDC-09	S-1L
1260 1 ※ 209120	-120	2.5 ～ 9.0	120	87	0 ～ 4	27 ～ 57	26	HDP-09	1.2	57,360		
1260 1 ※ 212090	-HDC12A -90	2.5 ～ 12.0	90	57	0 ～ 5	33 ～ 47	32	HDP-12	1.1	57,360		
1260 1 ※ 212120	-120	2.5 ～ 12.0	120	87	0 ～ 5	33 ～ 69	32	HDP-12	1.3	58,590	FDC-12	S-3L
1260 1 ※ 212150	-150	2.5 ～ 12.0	150	117	0 ～ 5	33 ～ 69	32	HDP-12	1.4	59,920		
1260 1 ※ 216090	-HDC16A -90	3.5 ～ 16.0	90	57	0 ～ 6	38 ～ 48	36	HDP-16	1.2	61,140		
1260 1 ※ 216120	-120	3.5 ～ 16.0	120	87	0 ～ 6	38 ～ 62	36	HDP-16	1.4	62,480	FDC-16	S-4L
1260 1 ※ 216150	-150	3.5 ～ 16.0	150	117	0 ～ 6	38 ～ 62	36	HDP-16	1.5	63,810		
1260 1 ※ 222090	-HDC22A -90	3.5 ～ 22.0	90	57	—	63	46	HDP-22	1.3	67,590		
1260 1 ※ 222120	-120	3.5 ～ 22.0	120	87	0 ～ 8	47 ～ 63	46	HDP-22	1.6	68,820	FDC-22	S-5L
1260 1 ※ 222150	-150	3.5 ～ 22.0	150	117	0 ～ 8	47 ～ 93	46	HDP-22	1.9	70,150		
1260 1 ※ 307075	UTS10080 -HDC07A -75	0.5 ～ 7.0	75	41	0 ～ 4	22 ～ 26	23	HDP-07A		62,480		
1260 1 ※ 307090	-90	0.5 ～ 7.0	90	56	0 ～ 4	22 ～ 45	23	HDP-07A		63,700	FDC-07	S-0
1260 1 ※ 307120	-120	0.5 ～ 7.0	120	86	0 ～ 4	22 ～ 45	23	HDP-07A	2.6	65,040		
1260 1 ※ 309075	-HDC09A -75	2.5 ～ 9.0	75	41	0 ～ 4	27 ～ 32	26	HDP-09		62,480		
1260 1 ※ 309090	-90	2.5 ～ 9.0	90	56	0 ～ 4	27 ～ 47	26	HDP-09		63,700	FDC-09	S-1L
1260 1 ※ 309120	-120	2.5 ～ 9.0	120	86	0 ～ 4	27 ～ 57	26	HDP-09	2.6	65,040		
1260 1 ※ 312090	-HDC12A -90	2.5 ～ 12.0	90	56	0 ～ 5	33 ～ 42	32	HDP-12		65,040		
1260 1 ※ 312120	-120	2.5 ～ 12.0	120	86	0 ～ 5	33 ～ 60	32	HDP-12	2.8	66,260	FDC-12	S-3L
1260 1 ※ 312150	-150	2.5 ～ 12.0	150	116	0 ～ 5	33 ～ 70	32	HDP-12	2.9	67,590		
1260 1 ※ 316090	-HDC16A -90	3.5 ～ 16.0	90	56	0 ～ 6	38 ～ 42	36	HDP-16		67,590		
1260 1 ※ 316120	-120	3.5 ～ 16.0	120	86	0 ～ 6	38 ～ 60	36	HDP-16	2.9	68,820	FDC-16	S-4L
1260 1 ※ 316150	-150	3.5 ～ 16.0	150	116	0 ～ 6	38 ～ 70	36	HDP-16	3.0	70,150		
1260 1 ※ 322090	-HDC22A -90	3.5 ～ 22.0	90	56	—	66	46	HDP-22	2.7	73,940		
1260 1 ※ 322120	-120	3.5 ～ 22.0	120	86	0 ～ 8	47 ～ 59	46	HDP-22	3.1	75,270	FDC-22	S-5L
1260 1 ※ 322150	-150	3.5 ～ 22.0	150	116	0 ～ 8	47 ～ 82	46	HDP-22	3.4	76,490		

商品コードの※は低圧用では 0、高圧用では 1 となります。

特殊品もご用命ください。

Specials on request

1. コレット、スパナ、六角穴付プリセットスクリュー、セミドライ加工用プリセットスクリューは別途ご注文下さい。
   一部を除き、標準仕様プリセットスクリューは付属しております。※ B 寸法が「ー」となっている型式はプリセットスクリュー非対応です。
2. クーラントコレット（FDC-OH、C、MS）とタング付刃具併用時の最低挿入長は P. 097 を参照下さい。
3. ℓはプリセットスクリューを使用した時の値です。
4. UTS5040 は高圧用のみになります。
5. キャップの締め付けトルクに関しては、P. 554 を参照ください。

1. Collet, spanner, hexagon head preset screw, preset screw for semi-dry processing are sold separately.
   A preset screw is included except for some models. * The model with B dimension " -" is not compatible with the preset screw.
2. Refer to P. 097 for minimum tool insertion length in case of using our coolant collets (FDC-OH,C or MS).
3. ℓ indicates dimension when using with a preset screw.
4. Only high pressure type is available for UTS5040.
5. See P. 554 for standard tightening torque.

コレット Collet P. 092
スパナ Spanner P. 098
プリセットスクリュー Preset screw P. 100





ご注文例 Ordering Example

低圧用　Low pressure type
0 ～ 1.0MPa（UTS10080 のみ 0 ～ 2.0MPa）

UTS6350 - HDC16A - 120

シャンクサイズ Shank size	最大コレット内径 Max. collet I.D.	突き出し長さ (L) Projection length

ご注文例 Ordering Example

高圧用　High pressure type
1.1 ～ 7.0MPa（UTS10080 のみ 2.1 ～ 7.0MPa）

UTS6350 - HDC16A - 120 - H

シャンクサイズ Shank size	最大コレット内径 Max. collet I.D.	突き出し長さ (L) Projection length	高圧の場合 High pressure type



ERC 小径コレットホルダ Collet Holder For Small Diameters

干渉が厳しいドリル加工用に最適。
For drilling in tight space.

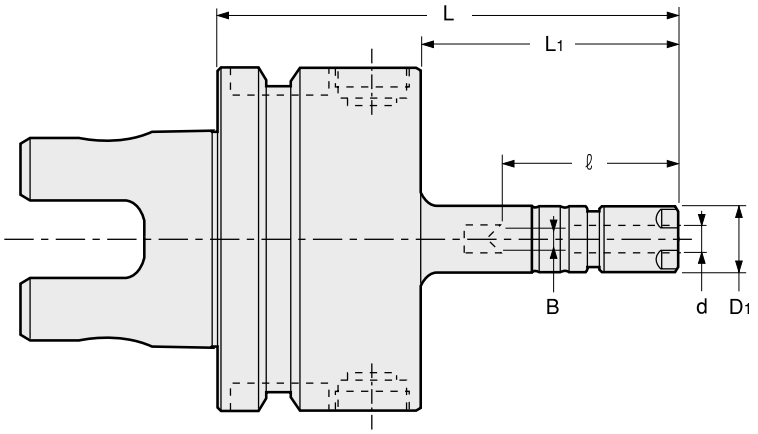

商品コード Code	型式 Model	d	L	L1	B	ℓ	D1	キャップ Nut	kg	—	コレット Collet	スパナ Spanner
1340 01108075	**UTS5040 -ERC8 -75H**	0.5 ～ 5.0	75	45	— (0 ～ 2.4)	34 (19 ～ 24)	12	ERP-8	0.5	57,240	ER8	S-8E
1340 01108105	**-105H**	0.5 ～ 5.0	105	75	— (0 ～ 2.4)	34 (19 ～ 31)	12	ERP-8	0.6	57,670		
1340 01110075	**-ERC11S -75H**	0.5 ～ 7.0	75	45	0 ～ 4	22 ～ 32	16	ERP-11S	0.6	56,160	FDC-07	S-11E
1340 01110105	**-105H**	0.5 ～ 7.0	105	75	0 ～ 4	22 ～ 45	16	ERP-11S	0.6	56,480		
1340 0 ※ 208075	**UTS6350 -ERC8 -75**	0.5 ～ 5.0	75	42	— (0 ～ 2.4)	34 (19 ～ 24)	12	ERP-8	0.9	57,880	ER8	S-8E
1340 0 ※ 208105	**-105**	0.5 ～ 5.0	105	72	— (0 ～ 2.4)	34 (19 ～ 31)	12	ERP-8	1.0	58,320		
1340 0 ※ 210075	**-ERC11S -75**	0.5 ～ 7.0	75	42	0 ～ 4	22 ～ 34	16	ERP-11S	1.0	56,160	FDC-07	S-11E
1340 0 ※ 210105	**-105**	0.5 ～ 7.0	105	72	0 ～ 4	22 ～ 45	16	ERP-11S	1.0	57,240		

商品コードの※は低圧用では 0、高圧用では 1 となります。

1. コレット、スパナは別途ご注文下さい。
2. ERC8 用プリセットスクリュー ES8 は別売になります。ERC11S には標準プリセットスクリュー HDS-07A-ES11 が付属しています。
3. 「B」,「ℓ」の（）内の数値はプリセットスクリュー ES8 を使用した時の値です。
4. クーラントコレットをご使用になる場合の最低挿入長は P. 097 を参照下さい。
5. UTS5040 は高圧用のみになります。
6. キャップの締め付けトルクに関しては、P. 554 を参照ください。

1. Collet and spanner are sold separately.
2. ES8, a preset screw for ERC8, is sold separately. ERC11S includes a standard preset screw HDS-07A-ES11.
3. " B " and "ℓ " dimensions in brackets are for using ES8 preset screw.
4. Refer to P. 097 for minimum tool insertion length in case of using our coolant collets.
5. Only high pressure type is available for UTS5040.
6. See P. 554 for standard tightening torque.

FDC コレット FDC Collet P. 092
ER コレット ER Collet P. 096
スパナ Spanner P. 098
プリセットスクリュー Preset screw P. 100






ご注文例 Ordering Example

低圧用　Low pressure type
0 ～ 1.0MPa

UTS6350 - ERC8 - 75
シャンクサイズ Shank size
突き出し長さ (L) Projection length

ご注文例 Ordering Example

高圧用　High pressure type
1.1 ～ 7.0MPa

UTS6350 - ERC8 - 75 H
シャンクサイズ Shank size
突き出し長さ (L) Projection length
高圧の場合 High pressure type

特殊品もご用命ください。
Specials on request



ERC-T

テーパータイプ 小径コレットホルダ
Collet Holder For Small Diameters (Taper Type)

干渉が厳しいドリル加工用に最適。
For drilling in tight space.

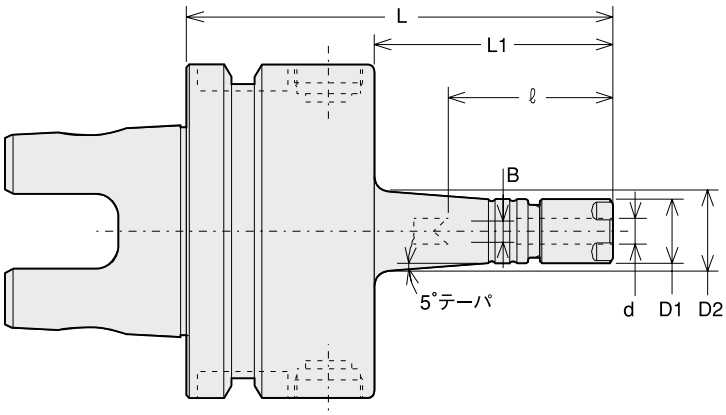

商品コード Code	型式 Model	d	L	L1	B	ℓ	D1	D2	キャップ Nut	kg	¥	コレット Collet	スパナ Spanner
1340 11108075	UTS5040 -ERC8 -75TH	0.5 ～ 5.0	75	45	— (0 ～ 2.4)	34 (19 ～ 24)	12	16	ERP-8	0.6	57,240	ER8	S-8E
1340 11108105	-105TH	0.5 ～ 5.0	105	75	— (0 ～ 2.4)	34 (19 ～ 31)	12	21	ERP-8	0.6	57,670		
1340 11110075	-ERC11S -75TH	0.5 ～ 7.0	75	45	0 ～ 4	22 ～ 32	16	19.5	ERP-11S	0.6	56,160	FDC-07	S-11E
1340 11110105	-105TH	0.5 ～ 7.0	105	75	0 ～ 4	22 ～ 45	16	25	ERP-11S	0.7	56,480		
1340 1 ※ 208075	UTS6350 -ERC8 -75T	0.5 ～ 5.0	75	42	— (0 ～ 2.4)	34 (19 ～ 24)	12	15.5	ERP-8	0.9	57,880	ER8	S-8E
1340 1 ※ 208105	-105T	0.5 ～ 5.0	105	72	— (0 ～ 2.4)	34 (19 ～ 31)	12	20.5	ERP-8	1.0	58,320		
1340 1 ※ 210075	-ERC11S -75T	0.5 ～ 7.0	75	42	0 ～ 4	22 ～ 34	16	19	ERP-11S	1.0	56,160	FDC-07	S-11E
1340 1 ※ 210105	-105T	0.5 ～ 7.0	105	72	0 ～ 4	22 ～ 45	16	24.5	ERP-11S	1.0	57,240		

商品コードの※は低圧用では 0、高圧用では 1 となります。

1. コレット、スパナは別途ご注文下さい。
2. ERC8-T 用プリセットスクリュー ES8 は別売になります。ERC11S-T には標準プリセットスクリュー HDS-07A-ES11 が付属しています。
3. 「B」,「ℓ」の（）内の数値はプリセットスクリュー ES8 を使用した時の値です。
4. クーラントコレットをご使用になる場合の最低挿入長は P. 097 を参照下さい。
5. UTS5040 は高圧用のみになります。
6. キャップの締め付けトルクに関しては、P. 554 を参照ください。

1. Collet and spanner are sold separately.
2. ES8, a preset screw for ERC8-T, is sold separately. ERC11S-T includes a standard preset screw HDS-07A-ES11.
3. " B " and " ℓ " dimensions in brackets are for using ES8 preset screw.
4. Refer to P. 097 for minimum tool insertion length in case of using our coolant collets.
5. Only high pressure type is available for UTS5040.
6. See P. 554 for standard tightening torque.

FDC コレット FDC Collet P. 092
ER コレット ER Collet P. 096
スパナ Spanner P. 098
プリセットスクリュー Preset screw P. 100

ご注文例 Ordering Example

低圧用　Low pressure type
0 ～ 1.0MPa

UTS6350 - ERC8 - 105T

- UTS6350: シャンクサイズ Shank size
- ERC8: 突き出し長さ (L) Projection length
- 105T: 突き出し長さ (L) Projection length

ご注文例 Ordering Example

高圧用　High pressure type
1.1 ～ 7.0MPa

UTS6350 - ERC8 - 105T H

- UTS6350: シャンクサイズ Shank size
- ERC8: 突き出し長さ (L) Projection length
- 105T: 突き出し長さ (L) Projection length
- H: 高圧の場合 High pressure type

特殊品もご用命ください。　Specials on request



CTZ-SA

大径用"R"ゼロホルダ
"R" Zero Holder for Large Diamater

刃先の振れを限りなくゼロにセット。大径リーマでの仕上げ加工に最適。
Runout of the cutting edge can be adjusted as close as to zero. Suitable for large diameter reaming.

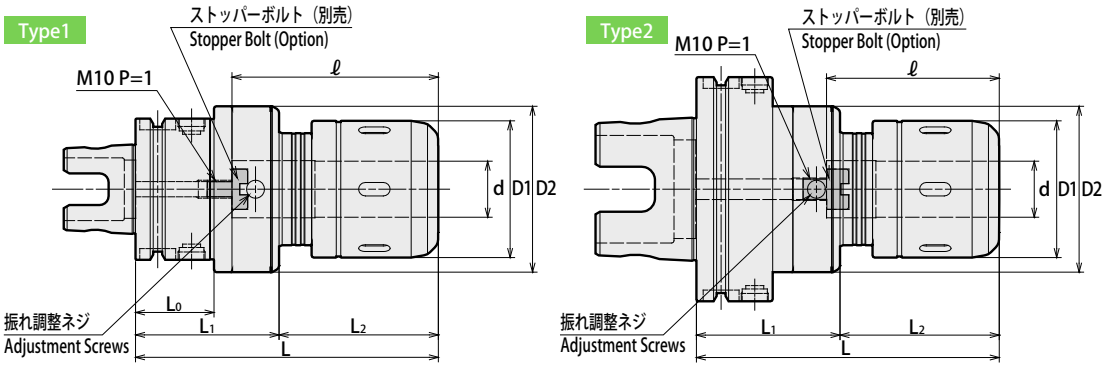

刃物取り外し時の注意事項
刃物が抜けた状態からさらに1回転以上締め付けリングを緩めてください。
Caution
Please rotate the clamping ring counterclockwise more than 360 degrees after a cutting tool is removed.

商品コード Code	型式 Model	Type	d	L	L1	L2	D1	D2	L0	ℓ	G P=1.0	kg	Max. min⁻¹	—	スパナ Spanner	調整レンチ Wrench
1730 4 ※ 225135	UTS6350 -CTZ25SA -135	1	25	135	64	71	61	74	35	80	10	2.9	12,000	75,060	HS-2.5-25	L-6L（付属）(Included)
1730 4 ※ 225150	-150	1	25	150	64	86	61	74	35	80	10	3.1	12,000	75,600		
1730 4 ※ 232135	-CTZ32SA -135 ＊1	1	32	135	64	71	68	80	35	105	10	3.0	10,000	77,760	HS-3-32	
1730 4 ※ 232150	-150 ＊1	1	32	150	64	86	68	80	35	120	10	3.2	10,000	81,000		
1730 4 ※ 325135	UTS10080 -CTZ25SA -135	2	25	135	64	71	61	74	—	80	10	4.4	12,500	86,940	HS-2.5-25	
1730 4 ※ 325150	-150	2	25	150	64	86	61	74	—	80	10	4.6	12,500	89,640		
1730 4 ※ 332135	-CTZ32SA -135 ＊1	2	32	135	64	71	68	80	—	100	10	4.5	12,000	91,800	HS-3-32	
1730 4 ※ 332150	-150 ＊1	2	32	150	64	86	68	80	—	115	10	4.8	12,000	95,040		
1730 4 ※ 342135	-CTZ42SA -135 ＊2	2	42	135	65	70	88	99	—	100	10	5.9	10,000	103,680	HS-4-42	
1730 4 ※ 342150	-150 ＊2	2	42	150	65	85	88	99	—	110	10	6.1	10,000	106,920		

商品コードの※は低圧用では0、高圧用では1となります。
Please replace ※ in the code with 0 for low pressure type and 1 for high pressure type.

1. スパナは別売です。詳細は P.403 をご覧ください。
2. レンチは付属しています。
3. ＊1、＊2 の商品は使用できないアクセサリがあります。アクセサリについては下表を参照ください。
4. h7 公差の刃具シャンクをご使用下さい。

1. Spanner sold separately. Refer to P.403 for details.
2. A wrench is included.
3. The model with " ＊ 1" and " ＊ 2" are not compatible with some accessories. For more information about the accessories, please refer below chart.
4. Tolerance of cutting tool shank must be h7.

アクセサリ対応表 Accessories

ディメンション内で＊1～＊2の付いている商品はℓ寸法が短く、使用できないアクセサリがあります。
Models with ＊1 - ＊2 cannot be used with some accessories due to short ℓ length.

	ストッパーボルト Stopper Bolt	ストレートコレット Straight Collet		モールステーパアダプタ Morse Taper Adapter		ジャコブスアダプタ Jacobs Adapter	
	BL (P. 403)	MC (P. 402)	MCA (P. 403)	MA (P. 404)	MAB (P. 404)	JA (P. 405)	JAB (P. 405)
＊1	BL16 only	○	×	○	○	○	○
＊2	BL16 only	○	×	×	×	×	×

ご注文例 Ordering Example

低圧用 Low pressure type 0～1.0MPa（UTS10080 のみ 0～2.0MPa）

UTS6350 - CTZ32SA - 135

シャンクサイズ Shank size　内径 I.D.　突き出し長さ (L) Projection length

ご注文例 Ordering Example

高圧用 High pressure type 1.1～7.0MPa（UTS10080 のみ 2.1～7.0MPa）

UTS6350 - CTZ32SA - 135 - H

シャンクサイズ Shank size　内径 I.D.　突き出し長さ (L) Projection length　高圧の場合 High pressure type

最低把握長さ Min. chucking length

MC コレット未使用時 Direct Chucking (without MC Collet)

ホルダ内径 I.D.of Chuck	最低把握長さ Min. chucking length
25, 32, 42	50

MC コレット使用時 With MC Collet

コレット内径 Collet I.D.	最低把握長さ Min. chucking length	
	MC	MC-C、MC-OH
6, 8	30	30
10, 12	40	40
16, 20	45	45
25	50	50
32	50	60

MEMO



HDZ-R

"R"ゼロホルダ RCキャップ仕様
"R" Zero Holder with RC Nut

New

刃先の振れを限りなく「ゼロ」に調整できる画期的なホルダです。
Runout accuracy of the cutting edge can be adjusted as closely as to zero.

Type1

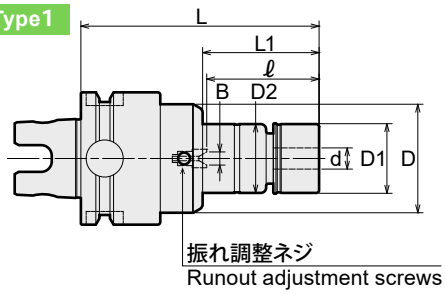

Type2

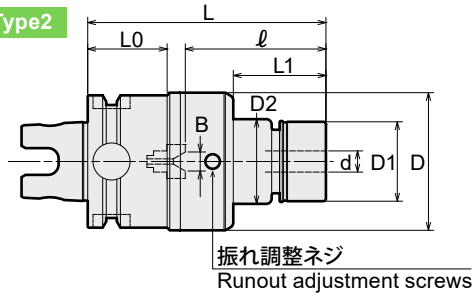

商品コード Code	型式 Model	Type	d	L	ℓ	B	D	L1	L0	D1	D2	キャップ Nut	kg	-	コレット Collet	レンチ Wrench	振れ調整レンチ Adjustment wrench
1257 01107075	UTS5040 -HDZ07 - 75-H(R)	1	0.5 ~ 7.0	75	22 ~ 32	0 ~ 4	41	29	–	20	23	HDP-07R		61,140			
1257 01107090	- 90-H(R)	1	0.5 ~ 7.0	90	22 ~ 45	0 ~ 4	41	44	–	20	23	HDP-07R		62,480	FDC-07	S-0R	L-3T
1257 01107120	-120-H(R)	1	0.5 ~ 7.0	120	22 ~ 45	0 ~ 4	41	74	–	20	23	HDP-07R		63,140			
1257 01109075	-HDZ09 - 75-H(R)	1	2.5 ~ 9.0	75	27 ~ 31	0 ~ 4	41	29	–	26	26	HDP-09R	0.7	59,920			
1257 01109090	- 90-H(R)	1	2.5 ~ 9.0	90	27 ~ 47	0 ~ 4	41	44	–	26	26	HDP-09R		61,140	FDC-09	S-1R	L-3T
1257 01109120	-120-H(R)	1	2.5 ~ 9.0	120	27 ~ 61	0 ~ 4	41	74	–	26	26	HDP-09R		62,480			
1257 01112090	-HDZ12 - 90-H(R)	2	2.5 ~ 12.0	90	33 ~ 41	0 ~ 5	52	35	30	30	32	HDP-12R		63,700			
1257 01112120	-120-H(R)	2	2.5 ~ 12.0	120	33 ~ 70	0 ~ 5	52	65	30	30	32	HDP-12R	1.1	65,040	FDC-12	S-3R	L-4T
1257 01112150	-150-H(R)	2	2.5 ~ 12.0	150	33 ~ 73	0 ~ 5	52	95	30	30	32	HDP-12R		68,150			
1257 01116090	-HDZ16 - 90-H(R)	2	3.5 ~ 16.0	90	38 ~ 49	0 ~ 6	56	35	30	35	36	HDP-16R	1	70,710			
1257 01116120	-120-H(R)	2	3.5 ~ 16.0	120	38 ~ 64	0 ~ 6	56	65	30	35	36	HDP-16R		72,040	FDC-16	S-4R	L-4T
1257 01116150	-150-H(R)	2	3.5 ~ 16.0	150	38 ~ 85	0 ~ 6	56	95	30	35	36	HDP-16R		73,940			
1257 0※207075	UTS6350 -HDZ07 - 75(R)	1	0.5 ~ 7.0	75	22 ~ 34	0 ~ 4	41	26	–	20	23	HDP-07R		65,040			
1257 0※207090	- 90(R)	1	0.5 ~ 7.0	90	22 ~ 45	0 ~ 4	41	41	–	20	23	HDP-07R	1.1	66,930	FDC-07	S-0R	L-3T
1257 0※207120	-120(R)	1	0.5 ~ 7.0	120	22 ~ 45	0 ~ 4	41	71	–	20	23	HDP-07R	1.2	68,150			
1257 0※209075	-HDZ09 - 75(R)	1	2.5 ~ 9.0	75	27 ~ 34	0 ~ 4	45	26	–	26	26	HDP-09R	1.1	65,040			
1257 0※209090	- 90(R)	1	2.5 ~ 9.0	90	27 ~ 42	0 ~ 4	45	41	–	26	26	HDP-09R	1.1	66,930	FDC-09	S-1R	L-3T
1257 0※209120	-120(R)	1	2.5 ~ 9.0	120	27 ~ 57	0 ~ 4	45	71	–	26	26	HDP-09R	1.3	68,150			
1257 0※212090	-HDZ12 - 90(R)	1	2.5 ~ 12.0	90	33 ~ 47 (33 ~ 44)	0 ~ 5	52	37	–	30	32	HDP-12R	1.3	68,150			
1257 0※212120	-120(R)	1	2.5 ~ 12.0	120	33 ~ 69	0 ~ 5	52	67	–	30	32	HDP-12R	1.4	70,150	FDC-12	S-3R	L-4T
1257 0※212150	-150(R)	1	2.5 ~ 12.0	150	33 ~ 69	0 ~ 5	52	97	–	30	32	HDP-12R	1.6	71,380			
1257 0※216090	-HDZ16 - 90(R)	1	3.5 ~ 16.0	90	38 ~ 47 (38 ~ 44)	0 ~ 6	56	37	–	35	36	HDP-16R	1.3	72,710			
1257 0※216120	-120(R)	1	3.5 ~ 16.0	120	38 ~ 61	0 ~ 6	56	67	–	35	36	HDP-16R	1.5	74,600	FDC-16	S-4R	L-4T
1257 0※216150	-150(R)	1	3.5 ~ 16.0	150	38 ~ 61	0 ~ 6	56	97	–	35	36	HDP-16R	1.7	75,940			
1257 1※222120	-HDZ22A -120(R)	2	3.5 ~ 22.0	120	47 ~ 62	0 ~ 8	69	58	33	46	46	HDP-22R	2	82,280	FDC-22	S-5R	L-6T
1257 1※222150	-150(R)	2	3.5 ~ 22.0	150	47 ~ 92	0 ~ 8	69	88	33	46	46	HDP-22R		96,410			
1257 0※307075	UTS10080 -HDZ07 - 75(R)	1	0.5 ~ 7.0	75	22 ~ 26	0 ~ 4	41	25	–	20	23	HDP-07R		74,600			
1257 0※307090	- 90(R)	1	0.5 ~ 7.0	90	22 ~ 45	0 ~ 4	41	40	–	20	23	HDP-07R		75,940	FDC-07	S-0R	L-3T
1257 0※307120	-120(R)	1	0.5 ~ 7.0	120	22 ~ 45	0 ~ 4	41	70	–	20	23	HDP-07R		77,160			
1257 0※309075	-HDZ09 - 75(R)	1	2.5 ~ 9.0	75	27	0 ~ 4	45	25	–	26	26	HDP-09R		74,600			
1257 0※309090	- 90(R)	1	2.5 ~ 9.0	90	27 ~ 47	0 ~ 4	45	40	–	26	26	HDP-09R		75,940	FDC-09	S-1R	L-3T
1257 0※309120	-120(R)	1	2.5 ~ 9.0	120	27 ~ 57	0 ~ 4	45	70	–	26	26	HDP-09R	2.7	77,160			
1257 0※312090	-HDZ12 - 90(R)	1	2.5 ~ 12.0	90	33 ~ 41	0 ~ 5	56	36	–	30	32	HDP-12R		74,600			
1257 0※312120	-120(R)	1	2.5 ~ 12.0	120	33 ~ 59	0 ~ 5	56	66	–	30	32	HDP-12R	3	78,500	FDC-12	S-3R	L-4T
1257 0※312150	-150(R)	1	2.5 ~ 12.0	150	33 ~ 69	0 ~ 5	56	96	–	30	32	HDP-12R	3.1	79,720			
1257 0※316090	-HDZ16 - 90(R)	1	3.5 ~ 16.0	90	38 ~ 41	0 ~ 6	62	36	–	35	36	HDP-16R	2.9	79,720			
1257 0※316120	-120(R)	1	3.5 ~ 16.0	120	38 ~ 59	0 ~ 6	62	66	–	35	36	HDP-16R	3.1	80,940	FDC-16	S-4R	L-4T
1257 0※316150	-150(R)	1	3.5 ~ 16.0	150	38 ~ 69	0 ~ 6	62	96	–	35	36	HDP-16R	3.3	82,280			
1257 1※322090	-HDZ22A - 90(R)	1	3.5 ~ 22.0	90	56	0 ~ 8	76	32	–	46	46	HDP-22R	3.2	93,980			
1257 1※322120	-120(R)	1	3.5 ~ 22.0	120	47 ~ 58	0 ~ 8	76	62	–	46	46	HDP-22R	3.5	95,280	FDC-22	S-5R	L-6T
1257 1※322150	-150(R)	1	3.5 ~ 22.0	150	47 ~ 82	0 ~ 8	76	92	–	46	46	HDP-22R		96,710			

商品コードの※は低圧用では 0、高圧用では 1 となります。

1. コレット、レンチ、六角穴付プリセットスクリュー、セミドライ加工用プリセットスクリューは別途ご注文下さい。
   標準仕様プリセットスクリューは付属しております。
2. クーラントコレット（FDC-OH、C、MS）とタング付刃具併用時の最低挿入長はP. 097を参照下さい。
3. ℓはプリセットスクリューを使用した時の値です。（）の値は別売の六角穴付きプリセットスクリューを使用した場合の値です。
4. UTS5040は高圧用のみになります。
5. キャップの締め付けトルクに関しては、P. 554を参照ください。

1. Collet, wrench, hexagon head preset screw, preset screw for semi-dry processing are sold separately. Standard preset screw is included.
2. Refer to P. 097 for minimum tool insertion length in case of using our coolant collets (FDC-OH,C or MS).
3. ℓ indicates dimension when using with a preset screw. The value within () indicates the value when using a preset screw with a hex hole (sold separately).
4. Only high pressure type is available for UTS5040.
5. See P. 554 for standard tightening torque.

コレット Collet	レンチ Wrench	プリセットスクリュー Preset screw	振れ調整レンチ Adjustment wrench
P. 092	P. 098	P. 100	P. 099
			

ご注文例 Ordering Example

低圧用　Low pressure type
0 ～ 1.0MPa（UTS10080 のみ 0 ～ 2.0MPa）

UTS6350	-	HDZ12	-	90	(R)
シャンクサイズ Shank size		最大コレット内径 Max. collet I.D.		突き出し長さ (L) Projection length	RCキャップ仕様 with RC Nut

ご注文例 Ordering Example

高圧用　High pressure type
1.1 ～ 7.0MPa（UTS10080 のみ 2.1 ～ 7.0MPa）

UTS6350	-	HDZ12	-	90	-	H	(R)
シャンクサイズ Shank size		最大コレット内径 Max. collet I.D.		突き出し長さ (L) Projection length		高圧の場合 High pressure type	RCキャップ仕様 with RC Nut



HDZ

"R"ゼロホルダ
"R" Zero Holder

刃先の振れを限りなく「ゼロ」に調整できる画期的なホルダです。
Runout accuracy of the cutting edge can be adjusted as closely as to zero.

Type1

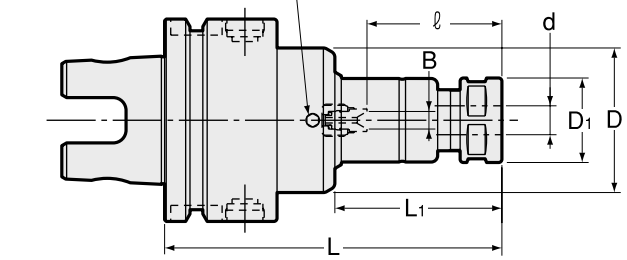

Type2

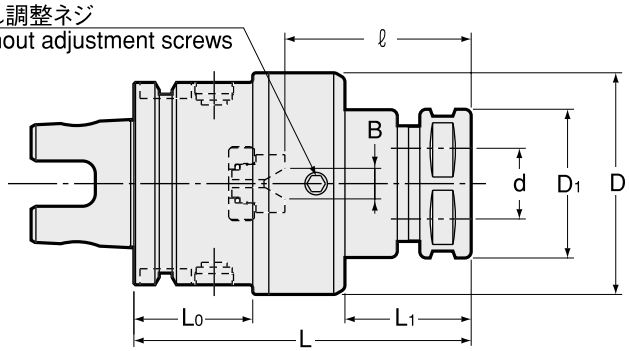

商品コード Code	型式 Model	Type	d	L	ℓ	B	D	L1	L0	D1	キャップ Nut	kg	—	コレット Collet	スパナ Spanner	レンチ Wrench
1250 01107075	UTS5040 -HDZ07 -75-H	1	0.5 ~ 7.0	75	22 ~ 32	0 ~ 4	41	29	—	23	HDP-07A		61,140			
1250 01107090	-90-H	1	0.5 ~ 7.0	90	22 ~ 45	0 ~ 4	41	44	—	23	HDP-07A		62,480	FDC-07	S-0	L-3T
1250 01107120	-120-H	1	0.5 ~ 7.0	120	22 ~ 45	0 ~ 4	41	74	—	23	HDP-07A		63,140			
1250 01109075	-HDZ09 -75-H	1	2.5 ~ 9.0	75	27 ~ 31	0 ~ 4	41	29	—	26	HDP-09	0.7	59,920			
1250 01109090	-90-H	1	2.5 ~ 9.0	90	27 ~ 47	0 ~ 4	41	44	—	26	HDP-09		61,140	FDC-09	S-1L	L-3T
1250 01109120	-120-H	1	2.5 ~ 9.0	120	27 ~ 61	0 ~ 4	41	74	—	26	HDP-09		62,480			
1250 01112090	-HDZ12 -90-H	2	2.5 ~ 12.0	90	33 ~ 41	0 ~ 5	52	35	30	32	HDP-12		63,700			
1250 01112120	-120-H	2	2.5 ~ 12.0	120	33 ~ 70	0 ~ 5	52	65	30	32	HDP-12	1.1	65,040	FDC-12	S-3L	L-4T
1250 01112150	-150-H	2	2.5 ~ 12.0	150	33 ~ 73	0 ~ 5	52	95	30	32	HDP-12		68,150			
1250 01116090	-HDZ16 -90-H	2	3.5 ~ 16.0	90	38 ~ 49	0 ~ 6	56	35	30	36	HDP-16	1.0	70,710			
1250 01116120	-120-H	2	3.5 ~ 16.0	120	38 ~ 64	0 ~ 6	56	65	30	36	HDP-16		72,040	FDC-16	S-4L	L-4T
1250 01116150	-150-H	2	3.5 ~ 16.0	150	38 ~ 85	0 ~ 6	56	95	30	36	HDP-16		73,940			
1250 0 ※ 207075	UTS6350 -HDZ07 -75	1	0.5 ~ 7.0	75	22 ~ 34	0 ~ 4	41	26	—	23	HDP-07A		65,040			
1250 0 ※ 207090	-90	1	0.5 ~ 7.0	90	22 ~ 45	0 ~ 4	41	41	—	23	HDP-07A	1.1	66,930	FDC-07	S-0	L-3T
1250 0 ※ 207120	-120	1	0.5 ~ 7.0	120	22 ~ 45	0 ~ 4	41	71	—	23	HDP-07A	1.2	68,150			
1250 0 ※ 209075	-HDZ09 -75	1	2.5 ~ 9.0	75	27 ~ 34	0 ~ 4	45	26	—	26	HDP-09	1.1	65,040			
1250 0 ※ 209090	-90	1	2.5 ~ 9.0	90	27 ~ 42	0 ~ 4	45	41	—	26	HDP-09	1.1	66,930	FDC-09	S-1L	L-3T
1250 0 ※ 209120	-120	1	2.5 ~ 9.0	120	27 ~ 57	0 ~ 4	45	71	—	26	HDP-09	1.3	68,150			
1250 0 ※ 212090	-HDZ12 -90	1	2.5 ~ 12.0	90	33 ~ 47 (33 ~ 44)	0 ~ 5	52	37	—	32	HDP-12	1.3	68,150			
1250 0 ※ 212120	-120	1	2.5 ~ 12.0	120	33 ~ 69	0 ~ 5	52	67	—	32	HDP-12	1.4	70,150	FDC-12	S-3L	L-4T
1250 0 ※ 212150	-150	1	2.5 ~ 12.0	150	33 ~ 69	0 ~ 5	52	97	—	32	HDP-12	1.6	71,380			
1250 0 ※ 216090	-HDZ16 -90	1	3.5 ~ 16.0	90	38 ~ 47 (38 ~ 44)	0 ~ 6	56	37	—	36	HDP-16	1.3	72,710			
1250 0 ※ 216120	-120	1	3.5 ~ 16.0	120	38 ~ 61	0 ~ 6	56	67	—	36	HDP-16	1.5	74,600	FDC-16	S-4L	L-4T
1250 0 ※ 216150	-150	1	3.5 ~ 16.0	150	38 ~ 61	0 ~ 6	56	97	—	36	HDP-16	1.7	75,940			
1250 1 ※ 222120	-HDZ22A-120	2	3.5 ~ 22.0	120	47 ~ 62	0 ~ 8	69	58	33	46	HDP-22	2.0	74,600			
1250 1 ※ 222150	-150	2	3.5 ~ 22.0	150	47 ~ 92	0 ~ 8	69	88	33	46	HDP-22		75,940	FDC-22	S-5L	L-6T

特殊品もご用命ください。

Specials on request

商品コード Code	型式 Model	Type	d	L	ℓ	B	D	L1	L0	D1	キャップ Nut	kg	—	コレット Collet	スパナ Spanner	レンチ Wrench
1250 0 ※ 307075	UTS10080 -HDZ07 -75	1	0.5 ~ 7.0	75	22 ~ 26	0 ~ 4	41	25	—	23	HDP-07A		77,160			
1250 0 ※ 307090	-90	1	0.5 ~ 7.0	90	22 ~ 45	0 ~ 4	41	40	—	23	HDP-07A		74,600	FDC-07	S-0	L-3T
1250 0 ※ 307120	-120	1	0.5 ~ 7.0	120	22 ~ 45	0 ~ 4	41	70	—	23	HDP-07A		75,940			
1250 0 ※ 309075	-HDZ09 -75	1	2.5 ~ 9.0	75	27	0 ~ 4	45	25	—	26	HDP-09		77,160			
1250 0 ※ 309090	-90	1	2.5 ~ 9.0	90	27 ~ 47	0 ~ 4	45	40	—	26	HDP-09		74,600	FDC-09	S-1L	L-3T
1250 0 ※ 309120	-120	1	2.5 ~ 9.0	120	27 ~ 57	0 ~ 4	45	70	—	26	HDP-09	2.7	78,500			
1250 0 ※ 312090	-HDZ12 -90	1	2.5 ~ 12.0	90	33 ~ 41	0 ~ 5	56	36	—	32	HDP-12		79,720			
1250 0 ※ 312120	-120	1	2.5 ~ 12.0	120	33 ~ 59	0 ~ 5	56	66	—	32	HDP-12	3.0	79,720	FDC-12	S-3L	L-4T
1250 0 ※ 312150	-150	1	2.5 ~ 12.0	150	33 ~ 69	0 ~ 5	56	96	—	32	HDP-12	3.1	80,940			
1250 0 ※ 316090	-HDZ16 -90	1	3.5 ~ 16.0	90	38 ~ 41	0 ~ 6	62	36	—	36	HDP-16	2.9	82,280			
1250 0 ※ 316120	-120	1	3.5 ~ 16.0	120	38 ~ 59	0 ~ 6	62	66	—	36	HDP-16	3.1	82,280	FDC-16	S-4L	L-4T
1250 0 ※ 316150	-150	1	3.5 ~ 16.0	150	38 ~ 69	0 ~ 6	62	96	—	36	HDP-16	3.3	96,410			
1250 1 ※ 322090	-HDZ22A -90	1	3.5 ~ 22.0	90	56	0 ~ 8	76	32	—	46	HDP-22	3.2	93,980			
1250 1 ※ 322120	-120	1	3.5 ~ 22.0	120	47 ~ 58	0 ~ 8	76	62	—	46	HDP-22	3.5	95,280	FDC-22	S-5L	L-6T
1250 1 ※ 322150	-150	1	3.5 ~ 22.0	150	47 ~ 82	0 ~ 8	76	92	—	46	HDP-22		96,710			

商品コードの※は低圧用では 0、高圧用では 1 となります。

1. コレット、スパナ、六角穴付プリセットスクリュー、セミドライ加工用プリセットスクリューは別途ご注文下さい。
   標準仕様プリセットスクリューは付属しております。
2. クーラントコレット（FDC-OH、C、MS）とタング付刃具併用時の最低挿入長はP. 097を参照下さい。
3. ℓはプリセットスクリューを使用した時の値です。 () の値は別売の六角穴付きプリセットスクリューを使用した場合の値です。
4. UTS5040は高圧用のみになります。
5. キャップの締め付けトルクに関しては、P. 554を参照ください。

1. Collet, spanner, hexagon head preset screw, preset screw for semi-dry processing are sold separately. Standard preset screw is included.
2. Refer to P. 097 for minimum tool insertion length in case of using our coolant collets (FDC-OH,C or MS).
3. ℓ indicates dimension when using with a preset screw. The value within () indicates the value when using a preset screw with a hex hole (sold separately).
4. Only high pressure type is available for UTS5040.
5. See P. 554 for standard tightening torque.

コレット Collet P. 092
スパナ Spanner P. 098
プリセットスクリュー Preset screw P. 100
振れ調整レンチ Adjustment wrench P. 099



ご注文例 Ordering Example

低圧用　Low pressure type
0 ～ 1.0MPa（UTS10080 のみ 0 ～ 2.0MPa）

UTS6350 - HDZ12 - 90

シャンクサイズ Shank size / 最大コレット内径 Max. collet I.D. / 突き出し長さ (L) Projection length

ご注文例 Ordering Example

高圧用　High pressure type
1.1 ～ 7.0MPa（UTS10080 のみ 2.1 ～ 7.0MPa）

UTS6350 - HDZ12 - 90 - H

シャンクサイズ Shank size / 最大コレット内径 Max. collet I.D. / 突き出し長さ (L) Projection length / 高圧の場合 High pressure type



ERZ

小径"R"ゼロホルダ
"R"Zero Holder For Small Diameters

干渉が厳しいドリル加工用に最適な振れ調整ホルダです。
Holder with runout adjustment mechanism. Suitable for drilling in tight space.

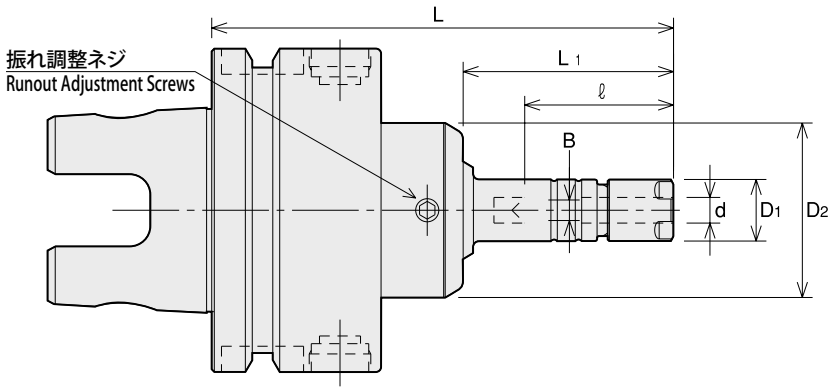

商品コード Code	型式 Model	d	L	L1	B	ℓ	D1	D2	キャップ Nut	—	コレット Collet	スパナ Spanner	レンチ Wrench
1350 01108075	UTS5040 -ERZ8 -75H	0.5 ～ 5.0	75	29	— (0 ～ 3.1)	33 (19 ～ 22)	12	34	ERP-8	68,580	ER8	S-8E	L-3T
1350 01108090	-90H	0.5 ～ 5.0	90	44	— (0 ～ 3.1)	33 (19 ～ 29)	12	34	ERP-8	69,660			
1350 01108105	-105H	0.5 ～ 5.0	105	59	— (0 ～ 3.1)	33 (19 ～ 29)	12	34	ERP-8	69,660			
1350 01110075	-ERZ11S -75H	0.5 ～ 7.0	75	29	0 ～ 4	22 ～ 29	16	34	ERP-11S	67,060	FDC-07	S-11E	L-3T
1350 01110090	-90H	0.5 ～ 7.0	90	44	0 ～ 4	22 ～ 42	16	34	ERP-11S	67,930			
1350 01110105	-105H	0.5 ～ 7.0	105	59	0 ～ 4	22 ～ 42	16	34	ERP-11S	67,930			
1350 0 ※ 208075	UTS6350 -ERZ8 -75	0.5 ～ 5.0	75	26	— (0 ～ 3.1)	33 (19 ～ 22)	12	34	ERP-8	66,520	ER8	S-8E	L-3T
1350 0 ※ 208090	-90	0.5 ～ 5.0	90	41	— (0 ～ 3.1)	33 (19 ～ 29)	12	34	ERP-8	67,060			
1350 0 ※ 208120	-120	0.5 ～ 5.0	120	71	— (0 ～ 3.1)	33 (19 ～ 29)	12	34	ERP-8	68,140			
1350 0 ※ 210075	-ERZ11S -75	0.5 ～ 7.0	75	26	0 ～ 4	22 ～ 31	16	34	ERP-11S	64,580	FDC-07	S-11E	L-3T
1350 0 ※ 210090	-90	0.5 ～ 7.0	90	41	0 ～ 4	22 ～ 42	16	34	ERP-11S	65,660			
1350 0 ※ 210120	-120	0.5 ～ 7.0	120	71	0 ～ 4	22 ～ 42	16	34	ERP-11S	66,310			

商品コードの※は低圧用では 0、高圧用では 1 となります。

1. コレット、スパナ、振れ調整レンチは別途ご注文下さい。
2. ERZ11S には標準プリセットスクリュー HDS-07A-ES11 が付属しています。
   ERZ8 用プリセットスクリュー ES8 は別売になります。
3. 「B」,「ℓ」の（）内の数値はプリセットスクリュー ES8 を使用した時の値です。
4. クーラントコレットとタング付刃具併用時の最低挿入長は P. 097 を参照下さい。
5. UTS5040 は高圧用のみになります。
6. キャップの締め付けトルクに関しては、P. 554 を参照ください。

1. Collet ,spanner and adjustment wrench are sold separately.
2. ES8, a preset screw for ERZ8, is sold separately.
   ERZ11S includes a standard preset screw HDS-07A-ES11.
3. " B " and " ℓ " dimensions in brackets are for using ES8 preset screw.
4. Refer to P. 097 for minimum tool insertion length in case of using our coolant collets.
5. Only high pressure type is available for UTS5040.
6. See P. 554 for standard tightening torque.

FDC コレット FDC Collet P. 092
ER コレット ER Collet P. 096
スパナ Spanner P. 098
プリセットスクリュー Preset screw P. 100
振れ調整レンチ Adjustment wrench P. 099







ご注文例 Ordering Example

低圧用　Low pressure type
0 ～ 1.0MPa

UTS6350 - ERZ8 - 75

シャンクサイズ Shank size
突き出し長さ (L) Projection length

ご注文例 Ordering Example

高圧用　High pressure type
1.1 ～ 7.0MPa

UTS6350 - ERZ8 - 75 H

シャンクサイズ Shank size
突き出し長さ (L) Projection length
高圧の場合 High pressure type

特殊品もご用命ください。
Specials on request



PHC·SB-C

スリムハイドロチャックブラスター
Slim Hydro Chuck Blaster

New

干渉のあるワークのドリル加工･リーマ加工だけでなく、5軸仕上エンドミル加工等にも最適なチャックです。
Perfect choice for tight space applications, such as endmill finishing, drilling and reaming on 5-axis machines.

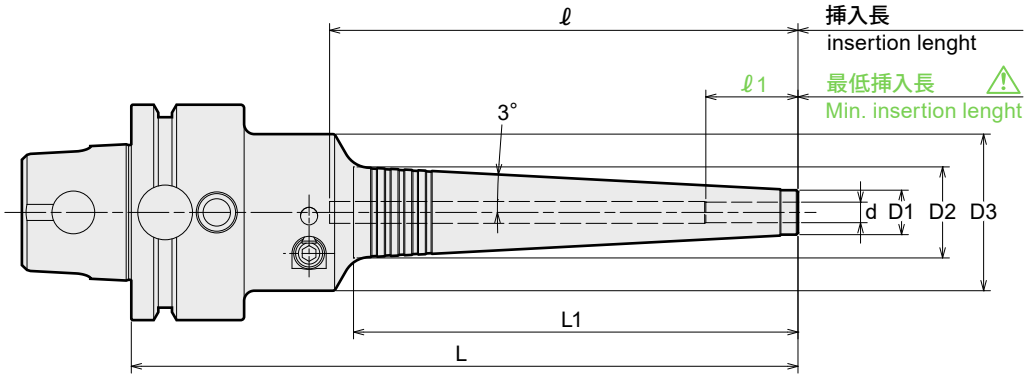

⚠ 注意 Caution
必ず、刃物シャンクを最低挿入長以上に挿入して使用してください。
Strictly keep the min insertion length.

商品コード Code	型式 Model	d	L	L1	D1	D2	D3	ℓ	ℓ1	Max min^{-1}	kg	—	レンチ（別売） Wrench(Option)
1460 21103090	UTS5040 -PHC03SB - 90-C -H	3	90	37	12	15.9	46	78	16	25,000	0.7	73,130	L-4T
1460 21103135	-135-C -H	3	135	84	12	20.9	46	123	16	21,000	1.0	74,670	
1460 21104090	-PHC04SB - 90-C -H	4	90	37	12	15.9	46	78	19	25,000	0.7	69,010	
1460 21104135	-135-C -H	4	135	84	12	20.9	46	123	19	21,000	1.0	70,550	
1460 21106090	-PHC06SB - 90-C -H	6	90	38	14	18.0	46	51	27	25,000	1.0	63,860	
1460 21106150	-150-C -H	6	150	99	14	24.4	46	107	27	20,000	1.2	63,860	
1460 21108090	-PHC08SB - 90-C -H	8	90	38	16	20.0	46	51	27	24,000	1.1	65,400	
1460 21108150	-150-C -H	8	150	99	16	26.4	46	107	27	19,000	1.2	65,920	
1460 21110105	-PHC10SB -105-C -H	10	105	53	18	23.6	46	66	33	23,000	1.1	65,920	
1460 21110150	-150-C -H	10	150	99	18	28.4	46	107	33	19,000	1.2	66,430	
1460 21112105	-PHC12SB -105-C -H	12	105	53	20	25.6	46	66	36	22,000	1.1	66,430	
1460 21112150	-150-C -H	12	150	99	20	30.4	46	107	36	18,000	1.2	66,950	
1460 2※203100	UTS6350 -PHC03SB -100-C	3	100	37	12	15.9	46	88	16	20,000	1.1	74,670	
1460 2※203145	-145-C	3	145	84	12	20.9	46	133	16	20,000	1.4	75,700	
1460 2※204100	-PHC04SB -100-C	4	100	37	12	15.9	46	88	19	20,000	1.1	71,070	
1460 2※204145	-145-C	4	145	84	12	20.9	46	133	19	20,000	1.4	72,610	
1460 2※206105	-PHC06SB -105-C	6	105	38	14	18.0	46	55	27	20,000	1.4	64,890	
1460 2※206150	-150-C	6	150	84	14	22.9	46	92	27	20,000	1.5	64,890	
1460 2※208105	-PHC08SB -105-C	8	105	38	16	20.0	46	55	27	20,000	1.5	65,920	
1460 2※208150	-150-C	8	150	84	16	24.9	46	92	27	20,000	1.5	66,430	
1460 2※210120	-PHC10SB -120-C	10	120	53	18	23.6	46	69	33	20,000	1.5	66,430	
1460 2※210150	-150-C	10	150	84	18	26.9	46	92	33	20,000	1.6	66,950	
1460 2※212120	-PHC12SB -120-C	12	120	53	20	25.6	46	69	36	20,000	1.5	67,980	
1460 2※212150	-150-C	12	150	84	20	28.9	46	92	36	19,000	1.6	68,490	
1460 2※216150	-PHC16SB -150-C	16	150	84	24	32.9	52.5	91	40	18,000	1.8	84,970	
1460 2※216180	-180-C	16	180	114	24	36.0	52.5	120	40	12,000	1.8	85,490	
1460 2※220150	-PHC20SB -150-C	20	150	84	29	37.9	60	91	40	18,000	2.0	86,000	L-5T
1460 2※220195	-195-C	20	195	129	29	42.6	60	135	40	12,000	2.4	86,520	
1460 2※225150	-PHC25SB -150-C	25	150	84	38	46.9	60	91	50	16,000	2.2	87,030	
1460 2※225195	-195-C	25	195	129	38	51.6	60	135	50	12,000	2.5	87,550	

商品コードの※は低圧用では 0、高圧用では 1 となります。

1. 刃物のシャンクはh6公差範囲内のシャンクを使用してください。
2. UTS5040 は高圧用のみになります。
3. 許容回転数は機械主軸の剛性および刃具バランスに大きく影響されます。
   ご使用の際は低い回転数から徐々に上げ、適正な回転数でご使用ください。
4. ℓ 寸法はプリセットスクリューを使用しない場合の寸法です。

1. Tool shank diameter tolerance must be within h6.
2. Only high pressure type is available for UTS5040.
3. Permissible speed is greatly affected by the stiffness of the machine spindle and the balance of the cutting tool. Gradually increase from a low speed, and use at the proper speed.
4. ℓ indicates dimension when using without a preset screw.

ご注文例 Ordering Example

低圧用　Low pressure type
0~1.0MPa

UTS6350 - PHC16SB - 150 - C

シャンクサイズ Shank size	内径 (d) I.D.	突き出し長さ (L) Projection length

ご注文例 Ordering Example

高圧用　High pressure type
1.1~7.0MPa

UTS6350 - PHC16SB - 150 - C - H

シャンクサイズ Shank size	内径 (d) I.D.	突き出し長さ (L) Projection length	高圧の場合 High pressure type

レンチ Hex. wrench	プリセットスクリュー Preset Screw
P. 119	P. 424


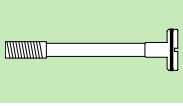

特殊品もご用命ください。

Specials on request



PHC-SB スリムハイドロチャック Slim Hydro Chuck

New

干渉のあるワークのドリル加工・リーマ加工だけでなく、5軸仕上エンドミル加工等にも最適なチャックです。
Perfect choice for tight space applications, such as endmill finishing, drilling and reaming on 5-axis machines.

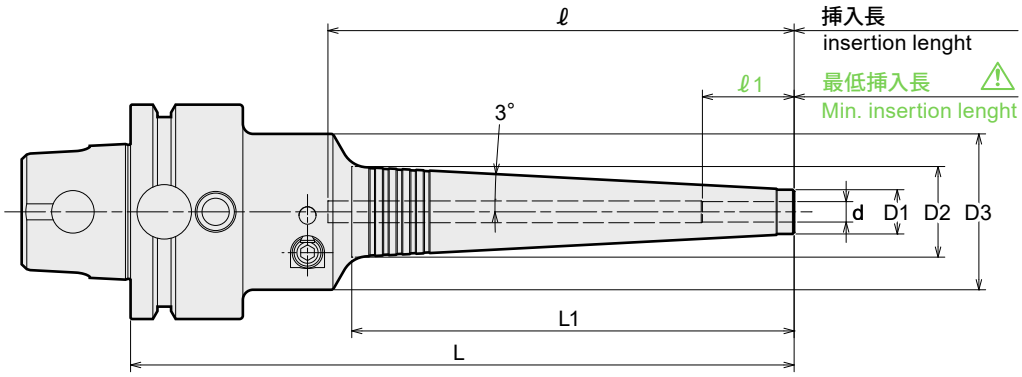

⚠ **注意：**必ず、刃物シャンクを最低挿入長以上に挿入して使用してください。 ⚠ **Caution：** Strictly keep the min insertion length.

商品コード Code	型式 Model	d	L	L1	D1	D2	D3	ℓ	ℓ1	min^{-1}	kg	—	レンチ（別売） Wrench(Option)
1490 21103080	**UTS5040 -PHC03SB -80 -H**	3	80	28	11	14.0	46	68	16	25,000	0.7	65,400	
1490 21103090	**-90 -H**	3	90	37	11	14.9	46	78	16	25,000	0.7	65,920	
1490 21103135	**-135 -H**	3	135	84	11	19.9	46	123	16	21,000	1.0	67,980	
1490 21104080	**-PHC04SB -80 -H**	4	80	28	11	14.0	46	68	19	25,000	0.7	61,280	
1490 21104090	**-90 -H**	4	90	37	11	14.9	46	78	19	25,000	0.7	61,800	
1490 21104135	**-135 -H**	4	135	84	11	19.9	46	123	19	21,000	1.0	63,340	
1490 21106090	**-PHC06SB -90 -H**	6	90	38	13	17.0	46	51	27	25,000	1.0	56,650	
1490 21106150	**-150 -H**	6	150	99	13	23.4	46	107	27	20,000	1.2	57,680	
1490 21106165	**-165 -H**	6	165	114	13	25.0	46	122	27	15,000	1.2	58,710	
1490 21106180	**-180 -H**	6	180	130	13	26.7	46	137	27	12,000	1.3	59,740	
1490 21107090	**-PHC07SB -90 -H**	7	90	38	14	18.0	46	51	27	24,000	1.1	56,650	
1490 21107150	**-150 -H**	7	150	99	14	24.4	46	107	27	20,000	1.2	57,680	
1490 21107165	**-165 -H**	7	165	114	14	26.0	46	122	27	15,000	1.2	58,710	
1490 21107180	**-180 -H**	7	180	130	14	27.7	46	137	27	12,000	1.3	59,740	
1490 21108090	**-PHC08SB -90 -H**	8	90	38	15	19.0	46	51	27	24,000	1.1	57,680	
1490 21108150	**-150 -H**	8	150	99	15	25.4	46	107	27	19,000	1.2	57,680	
1490 21108165	**-165 -H**	8	165	114	15	27.0	46	122	27	15,000	1.2	58,710	
1490 21108180	**-180 -H**	8	180	130	15	28.7	46	137	27	12,000	1.3	59,740	L-4T
1490 21109105	**-PHC09SB -105 -H**	9	105	53	16	21.6	46	66	33	23,000	1.1	57,680	
1490 21109150	**-150 -H**	9	150	99	16	26.4	46	107	33	19,000	1.2	57,680	
1490 21109165	**-165 -H**	9	165	114	16	28.0	46	122	33	15,000	1.3	58,710	
1490 21109180	**-180 -H**	9	180	130	16	29.7	46	137	33	12,000	1.3	59,740	
1490 21110105	**-PHC10SB -105 -H**	10	105	53	17	22.6	46	66	33	23,000	1.1	58,710	
1490 21110150	**-150 -H**	10	150	99	17	27.4	46	107	33	19,000	1.2	58,710	
1490 21110165	**-165 -H**	10	165	114	17	29.0	46	122	33	15,000	1.3	59,740	
1490 21110180	**-180 -H**	10	180	130	17	30.7	46	137	33	12,000	1.3	60,770	
1490 21111105	**-PHC11SB -105 -H**	11	105	53	18	23.6	46	66	36	23,000	1.1	58,710	
1490 21111150	**-150 -H**	11	150	99	18	28.4	46	107	36	18,000	1.2	58,710	
1490 21111165	**-165 -H**	11	165	114	18	30.0	46	122	36	14,000	1.3	59,740	
1490 21111180	**-180 -H**	11	180	130	18	31.7	46	137	36	11,000	1.4	60,770	
1490 21112105	**-PHC12SB -105 -H**	12	105	53	19	24.6	46	66	36	22,000	1.1	59,740	
1490 21112150	**-150 -H**	12	150	99	19	29.4	46	107	36	18,000	1.2	59,740	
1490 21112165	**-165 -H**	12	165	114	19	31.0	46	122	36	14,000	1.3	60,770	
1490 21112180	**-180 -H**	12	180	130	19	32.7	46	137	36	11,000	1.4	61,800	

商品コード Code	型式 Model	d	L	L1	D1	D2	D3	ℓ	ℓ1	min⁻¹	kg	—	レンチ（別売） Wrench(Option)
1490 2※203090	UTS6350 -PHC03SB -90	3	90	28	11	14.0	46	78	16	20,000	1.1	67,460	
1490 2※203100	-100	3	100	37	11	14.9	46	88	16	20,000	1.1	67,460	
1490 2※203145	-145	3	145	84	11	19.9	46	133	16	20,000	1.4	68,490	
1490 2※204090	-PHC04SB -90	4	90	28	11	14.0	46	78	19	20,000	1.1	62,830	
1490 2※204100	-100	4	100	37	11	14.9	46	88	19	20,000	1.1	63,340	
1490 2※204145	-145	4	145	84	11	19.9	46	133	19	20,000	1.4	64,370	
1490 2※206105	-PHC06SB -105	6	105	38	13	17.0	46	55	27	20,000	1.4	56,650	
1490 2※206150	-150	6	150	84	13	21.9	46	92	27	20,000	1.5	57,680	
1490 2※206165	-165	6	165	99	13	23.4	46	107	27	15,000	1.6	58,710	
1490 2※206180	-180	6	180	114	13	25.0	46	122	27	12,000	1.6	59,220	
1490 2※206195	-195	6	195	130	13	26.7	46	137	27	10,000	1.7	59,740	
1490 2※207105	-PHC07SB -105	7	105	38	14	18.0	46	55	27	20,000	1.4	56,650	
1490 2※207150	-150	7	150	84	14	22.9	46	92	27	20,000	1.5	57,680	
1490 2※207165	-165	7	165	99	14	24.4	46	107	27	15,000	1.6	58,710	
1490 2※207180	-180	7	180	114	14	26.0	46	122	27	12,000	1.6	59,220	
1490 2※207195	-195	7	195	130	14	27.7	46	137	27	10,000	1.7	59,740	
1490 2※208105	-PHC08SB -105	8	105	38	15	19.0	46	55	27	20,000	1.5	58,710	
1490 2※208150	-150	8	150	84	15	23.9	46	92	27	20,000	1.5	58,710	
1490 2※208165	-165	8	165	99	15	25.4	46	107	27	15,000	1.6	59,740	
1490 2※208180	-180	8	180	114	15	27.0	46	122	27	12,000	1.6	60,250	
1490 2※208195	-195	8	195	130	15	28.7	46	137	27	10,000	1.7	60,770	
1490 2※209120	-PHC09SB -120	9	120	53	16	21.6	46	69	33	20,000	1.5	58,710	L-4T
1490 2※209150	-150	9	150	84	16	24.9	46	92	33	20,000	1.5	58,710	
1490 2※209165	-165	9	165	99	16	26.4	46	107	33	15,000	1.6	59,740	
1490 2※209180	-180	9	180	114	16	28.0	46	122	33	12,000	1.7	60,250	
1490 2※209195	-195	9	195	130	16	29.7	46	137	33	10,000	1.7	60,770	
1490 2※210120	-PHC10SB -120	10	120	53	17	22.6	46	69	33	20,000	1.5	59,740	
1490 2※210150	-150	10	150	84	17	25.9	46	92	33	20,000	1.6	59,740	
1490 2※210165	-165	10	165	99	17	27.4	46	107	33	15,000	1.6	60,770	
1490 2※210180	-180	10	180	114	17	29.0	46	122	33	12,000	1.7	61,280	
1490 2※210195	-195	10	195	130	17	30.7	46	137	33	10,000	1.7	61,800	
1490 2※211120	-PHC11SB -120	11	120	53	18	23.6	46	69	36	20,000	1.5	59,740	
1490 2※211150	-150	11	150	84	18	26.9	46	92	36	19,000	1.6	59,740	
1490 2※211165	-165	11	165	99	18	28.4	46	107	36	15,000	1.6	60,770	
1490 2※211180	-180	11	180	114	18	30.0	46	122	36	12,000	1.7	61,280	
1490 2※211195	-195	11	195	130	18	31.7	46	137	36	10,000	1.8	61,800	
1490 2※212120	-PHC12SB -120	12	120	53	19	24.6	46	69	36	20,000	1.5	60,770	
1490 2※212150	-150	12	150	84	19	27.9	46	92	36	19,000	1.6	60,770	
1490 2※212165	-165	12	165	99	19	29.4	46	107	36	15,000	1.6	61,800	
1490 2※212180	-180	12	180	114	19	31.0	46	122	36	12,000	1.7	62,310	
1490 2※212195	-195	12	195	130	19	32.7	46	137	36	10,000	1.8	62,830	
1490 2※216150	-PHC16SB -150	16	150	84	23	31.9	52.5	91	40	18,000	1.6	77,250	
1490 2※216180	-180	16	180	114	23	35.0	52.5	120	40	12,000	1.8	77,760	
1490 2※216195	-195	16	195	129	23	36.6	52.5	135	40	10,000	1.9	78,280	
1490 2※220150	-PHC20SB -150	20	150	84	28	36.9	60	91	40	18,000	2.1	78,280	
1490 2※220180	-180	20	180	114	28	40.0	60	120	40	14,000	2.3	78,790	
1490 2※220195	-195	20	195	129	28	41.6	60	135	40	12,000	2.4	79,310	
1490 2※225150	-PHC25SB -150	25	150	84	37	45.9	60	91	50	16,000	2.1	79,310	L-5T
1490 2※225180	-180	25	180	114	37	49.0	60	120	50	14,000	2.4	79,820	
1490 2※225195	-195	25	195	129	37	50.6	60	135	50	12,000	2.6	80,340	

商品コードの※は低圧用では 0、高圧用では 1 となります。

1. 刃物のシャンクはh6公差範囲内のシャンクを使用してください。
2. UTS5040 は高圧用のみになります。
3. 許容回転数は機械主軸の剛性および刃具バランスに大きく影響されます。
   ご使用の際は低い回転数から徐々に上げ、適正な回転数でご使用ください。
4. ℓ 寸法はプリセットスクリューを使用しない場合の寸法です。

1. Tool shank diameter tolerance must be within h6.
2. Only high pressure type is available for UTS5040.
3. Permissible speed is greatly affected by the stiffness of the machine spindle and the balance of the cutting tool. Gradually increase from a low speed, and use at the proper speed.
4. ℓ indicates dimension when using without a preset screw.

レンチ Hex. wrench P. 119



プリセットスクリュー Preset Screw P. 424

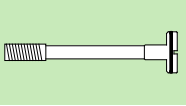

ご注文例 Ordering Example

低圧用　Low pressure type

0~1.0MPa

UTS6350 - PHC16SB - 150

シャンクサイズ Shank size	内径 (d) I.D.	突き出し長さ (L) Projection length

ご注文例 Ordering Example

高圧用　High pressure type

1.1~7.0MPa

UTS6350 - PHC16SB - 150 - H

シャンクサイズ Shank size	内径 (d) I.D.	突き出し長さ (L) Projection length	高圧の場合 High pressure type

UTS スリムハイドロチャック用プリセットスクリュー
Preset Screw for Slim Hydro Chuck

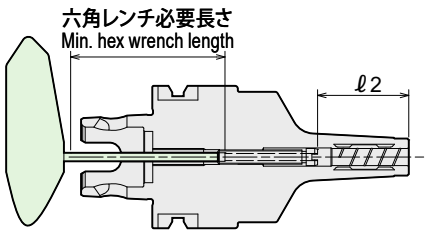

シャンクサイズ Shank size	把握径 Chuck ID	六角レンチ 必要長さ Min. hex wrench length
UTS5040	ø6 ~ ø12	66mm
UTS6350	ø3 ~ ø4	111mm
	ø6 ~ ø12	90mm

Type1

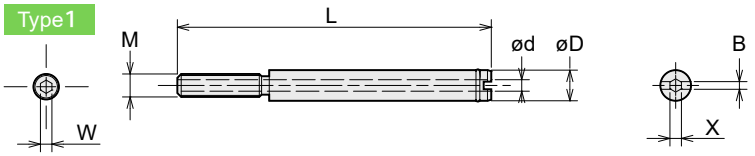

Type2

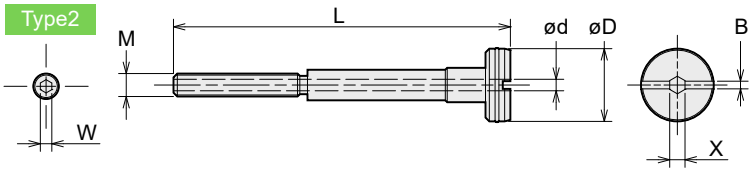

Type3

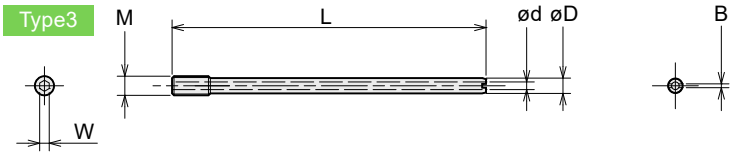

プリセットスクリュー preset screw 商品コード Code	型式 Model	適合ホルダ型式 Matched chuck	調整範囲 Adjustment range ℓ2 PHC·SB PHC·SB-C	調整量 Adjustment amount	Type	W	X	B	D	d	L	M
3704 01060010	**PHCSB -P06 -01**	UTS5040 -PHC06SB-90, -90-C -H	27 ~ 46	19	1	2.5	—	2	6	2.5	35	
3704 01060030	**PHCSB -P06 -03**	-150, -150-C -H	27 ~ 57	30	1	2.5	—	2	5.5	2.5	89	
3704 01060040	**PHCSB -P06 -04**	-165 -H	27 ~ 57	30	1	2.5	—	2	5.5	2.5	104	
3704 01060050	**PHCSB -P06 -05**	-180 -H	27 ~ 61	34	1	2.5	—	2	5.5	2.5	115	
3704 01060010	**PHCSB -P06 -01**	-PHC07SB-90 -H	27 ~ 46	19	1	2.5	—	2	6	2.5	35	
3704 01070030	**PHCSB -P07 -03**	-150 -H	27 ~ 56	29	2	2.5	—	2	6.5	2	90	
3704 01070040	**PHCSB -P07 -04**	-165 -H	27 ~ 56	29	2	2.5	—	2	6.5	2	105	
3704 01070050	**PHCSB -P07 -05**	-180 -H	27 ~ 61	34	2	2.5	—	2	6.5	2	115	
3704 01060010	**PHCSB -P06 -01**	-PHC08SB-90, -90-C -H	27 ~ 46	19	1	2.5	—	2	6	2.5	35	
3704 01080030	**PHCSB -P08 -03**	-150, -150-C -H	27 ~ 56	29	2	2.5	3	2	7.5	2	90	
3704 01080040	**PHCSB -P08 -04**	-165 -H	27 ~ 56	29	2	2.5	3	2	7.5	2	105	
3704 01080050	**PHCSB -P08 -05**	-180 -H	27 ~ 61	34	2	2.5	3	2	7.5	2	115	
3704 01090010	**PHCSB -P09 -01**	-PHC09SB-105 -H	33 ~ 55	22	1	2.5	3	2	9	2.5	45	
3704 01090030	**PHCSB -P09 -03**	-150 -H	33 ~ 62	29	2	2.5	3	2	8.5	2.5	84	M5 P=0.8
3704 01090040	**PHCSB -P09 -04**	-165 -H	33 ~ 62	29	2	2.5	3	2	8.5	2.5	99	
3704 01090050	**PHCSB -P09 -05**	-180 -H	33 ~ 66	33	2	2.5	3	2	8.5	2.5	110	
3704 01090010	**PHCSB -P09 -01**	-PHC10SB-105, -105-C -H	33 ~ 55	22	1	2.5	3	2	9	2.5	45	
3704 01100030	**PHCSB -P10 -03**	-150, -150-C -H	33 ~ 62	29	2	2.5	3	2	9.5	2.5	84	
3704 01100040	**PHCSB -P10 -04**	-165 -H	33 ~ 62	29	2	2.5	3	2	9.5	2.5	99	
3704 01100050	**PHCSB -P10 -05**	-180 -H	33 ~ 66	33	2	2.5	3	2	9.5	2.5	110	
3704 01090010	**PHCSB -P09 -01**	-PHC11SB-105 -H	36 ~ 55	19	1	2.5	3	2	9	2.5	45	
3704 01110030	**PHCSB -P11 -03**	-150 -H	36 ~ 64	28	2	2.5	3	2	10.5	2.5	82	
3704 01110040	**PHCSB -P11 -04**	-165 -H	36 ~ 64	28	2	2.5	3	2	10.5	2.5	97	
3704 01110050	**PHCSB -P11 -05**	-180 -H	36 ~ 68	32	2	2.5	3	2	10.5	2.5	108	
3704 01090010	**PHCSB -P09 -01**	-PHC12SB-105, -105-C -H	36 ~ 55	19	1	2.5	3	2	9	2.5	45	
3704 01120030	**PHCSB -P12 -03**	-150, -150-C -H	36 ~ 64	28	2	2.5	3	2	11.5	2.5	82	
3704 01120040	**PHCSB -P12 -04**	-165 -H	36 ~ 64	28	2	2.5	3	2	11.5	2.5	97	
3704 01120050	**PHCSB -P12 -05**	-180 -H	36 ~ 68	32	2	2.5	3	2	11.5	2.5	108	

プリセットスクリュー preset screw		適合ホルダ型式 Matched chuck	調整範囲 Adjustment range ℓ2	調整量 Adjustment amount	Type	W	X	B	D	d	L	M
商品コード Code	型式 Model		PHC・SB PHC・SB-C									
3704 01030073	**PHCSB -P03 -07C**	UTS6350 -PHC03SB-90 -H	16 ~ 38	22	3	2.5	—	1	3.2	1.5	33	
3704 01030073	**PHCSB -P03 -07C**	-100, -100-C -H	16 ~ 38	22	3	2.5	—	1	3.2	1.5	33	
3704 01030083	**PHCSB -P03 -08C**	-145, -145-C -H	16 ~ 38	22	3	2.5	—	1	3.2	1.5	54	
3704 01040073	**PHCSB -P04 -07C**	-PHC04SB-90 -H	19 ~ 41	22	3	2.5	—	1	3.8	2	26	
3704 01040073	**PHCSB -P04 -07C**	-100, -100-C -H	19 ~ 41	22	3	2.5	—	1	3.8	2	26	
3704 01040083	**PHCSB -P04 -08C**	-145, -145-C -H	19 ~ 41	22	3	2.5	—	1	3.8	2	51	
3704 01060010	**PHCSB -P06 -01**	-PHC06SB-105, -105-C -H	27 ~ 50	23	1	2.5	—	2	6	2.5	35	
3704 01060020	**PHCSB -P06 -02**	-150, -150-C -H	27 ~ 61	34	1	2.5	—	2	5.5	2.5	74	
3704 01060030	**PHCSB -P06 -03**	-165 -H	27 ~ 57	30	1	2.5	—	2	5.5	2.5	89	
3704 01060040	**PHCSB -P06 -04**	-180 -H	27 ~ 57	30	1	2.5	—	2	5.5	2.5	104	
3704 01060050	**PHCSB -P06 -05**	-195 -H	27 ~ 61	34	1	2.5	—	2	5.5	2.5	115	
3704 01060010	**PHCSB -P06 -01**	-PHC07SB-105 -H	27 ~ 50	23	1	2.5	—	2	6	2.5	35	
3704 01070020	**PHCSB -P07 -02**	-150 -H	27 ~ 61	34	2	2.5	—	2	6.5	2	75	
3704 01070030	**PHCSB -P07 -03**	-165 -H	27 ~ 56	29	2	2.5	—	2	6.5	2	90	
3704 01070040	**PHCSB -P07 -04**	-180 -H	27 ~ 56	29	2	2.5	—	2	6.5	2	105	
3704 01070050	**PHCSB -P07 -05**	-195 -H	27 ~ 61	34	2	2.5	—	2	6.5	2	115	
3704 01060010	**PHCSB -P06 -01**	-PHC08SB-105, -105-C -H	27 ~ 50	23	1	2.5	—	2	6	2.5	35	
3704 01080020	**PHCSB -P08 -02**	-150, -150-C -H	27 ~ 61	34	2	2.5	3	2	7.5	2	75	
3704 01080030	**PHCSB -P08 -03**	-165 -H	27 ~ 56	29	2	2.5	3	2	7.5	2	90	
3704 01080040	**PHCSB -P08 -04**	-180 -H	27 ~ 56	29	2	2.5	3	2	7.5	2	105	
3704 01080050	**PHCSB -P08 -05**	-195 -H	27 ~ 61	34	2	2.5	3	2	7.5	2	115	
3704 01090010	**PHCSB -P09 -01**	-PHC09SB-120 -H	33 ~ 58	25	1	2.5	3	2	9	2.5	45	M5 P=0.8
3704 01090020	**PHCSB -P09 -02**	-150 -H	33 ~ 66	33	2	2.5	3	2	8.5	2.5	69	
3704 01090030	**PHCSB -P09 -03**	-165 -H	33 ~ 62	29	2	2.5	3	2	8.5	2.5	84	
3704 01090040	**PHCSB -P09 -04**	-180 -H	33 ~ 62	29	2	2.5	3	2	8.5	2.5	99	
3704 01090050	**PHCSB -P09 -05**	-195 -H	33 ~ 66	33	2	2.5	3	2	8.5	2.5	110	
3704 01090010	**PHCSB -P09 -01**	-PHC10SB-120, -120-C -H	33 ~ 58	25	1	2.5	3	2	9	2.5	45	
3704 01100020	**PHCSB -P10 -02**	-150, -150-C -H	33 ~ 66	33	2	2.5	3	2	9.5	2.5	69	
3704 01100030	**PHCSB -P10 -03**	-165 -H	33 ~ 62	29	2	2.5	3	2	9.5	2.5	84	
3704 01100040	**PHCSB -P10 -04**	-180 -H	33 ~ 62	29	2	2.5	3	2	9.5	2.5	99	
3704 01100050	**PHCSB -P10 -05**	-195 -H	33 ~ 66	33	2	2.5	3	2	9.5	2.5	110	
3704 01090010	**PHCSB -P09 -01**	-PHC11SB-120 -H	36 ~ 58	22	1	2.5	3	2	9	2.5	45	
3704 01110020	**PHCSB -P11 -02**	-150 -H	36 ~ 68	32	2	2.5	3	2	10.5	2.5	67	
3704 01110030	**PHCSB -P11 -03**	-165 -H	36 ~ 64	28	2	2.5	3	2	10.5	2.5	82	
3704 01110040	**PHCSB -P11 -04**	-180 -H	36 ~ 64	28	2	2.5	3	2	10.5	2.5	97	
3704 01110050	**PHCSB -P11 -05**	-195 -H	36 ~ 68	32	2	2.5	3	2	10.5	2.5	108	
3704 01090010	**PHCSB -P09 -01**	-PHC12SB-120, -120-C -H	36 ~ 58	22	1	2.5	3	2	9	2.5	45	
3704 01120020	**PHCSB -P12 -02**	-150, -150-C -H	36 ~ 68	32	2	2.5	3	2	11.5	2.5	67	
3704 01120030	**PHCSB -P12 -03**	-165 -H	36 ~ 64	28	2	2.5	3	2	11.5	2.5	82	
3704 01120040	**PHCSB -P12 -04**	-180 -H	36 ~ 64	28	2	2.5	3	2	11.5	2.5	97	
3704 01120050	**PHCSB -P12 -05**	-195 -H	36 ~ 68	32	2	2.5	3	2	11.5	2.5	108	
3704 01160010	**PHCSB -P16 -01**	-PHC16SB-150, -150-C -H	40 ~ 80	40	1	2.5	3	2	15.5	2.5	60	
3704 01160020	**PHCSB -P16 -02**	-180, -180-C -H	40 ~ 82	42	2	2.5	3	2	15.5	2.5	87	
3704 01160030	**PHCSB -P16 -03**	-195 -H	40 ~ 82	42	2	2.5	3	2	15.5	2.5	102	
3704 01200010	**PHCSB -P20 -01**	-PHC20SB-150, -150-C -H	40 ~ 85	45	1	3	3	2	19	3	57	
3704 01200020	**PHCSB -P20 -02**	-180 -H	40 ~ 90	50	2	3	3	2	19.5	3	86	
3704 01200030	**PHCSB -P20 -03**	-195, -195-C -H	40 ~ 90	50	2	3	3	2	19.5	3	101	M6 P=1
3704 01250010	**PHCSB -P25 -01**	-PHC25SB-150, -150-C -H	50 ~ 85	35	1	3	3	2	24.5	3	47	
3704 01250020	**PHCSB -P25 -02**	-180 -H	50 ~ 99	49	2	3	3	2	24.5	3	76	
3704 01250030	**PHCSB -P25 -03**	-195, -195-C -H	50 ~ 100	50	2	3	3	2	24.5	3	91	

1. 低圧用と高圧用は共用となります。
2. UTS5040のPHC03SA,PHC04SAにはプリセットスクリューは使用いただけません。
1. Compatible with both high pressure and low pressure.
2. For UTS5040-PHC03SA and UTS5040-PHC04SA, a preset screw cannot be used.



PHC·H ハイドロチャックオメガ Hydro Chuck Omega

荒加工の高効率化に最適な高剛性ハイドロチャック。
High Rigidity Hydro Chuck is the best holder for high efficiency rough machining.

Type1

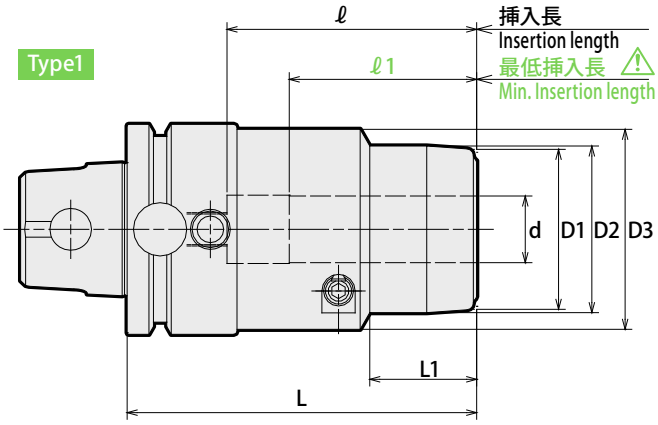

Type2

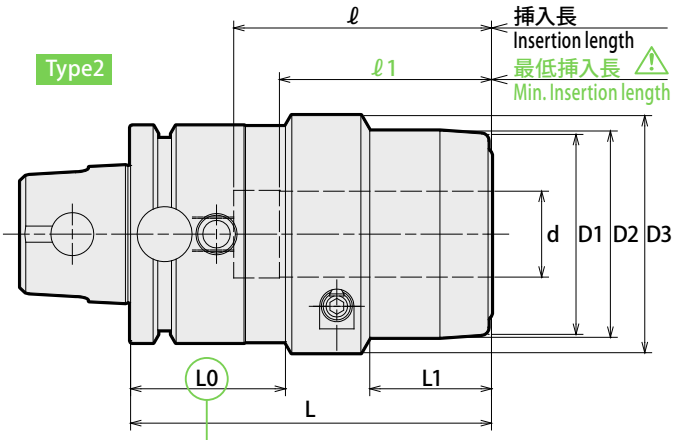

⚠ 注意 Caution

必ず、刃物シャンクを最低挿入長以上に挿入して使用してください。
Strictly keep the min insertion length.

⚠ 注意 Caution

ATC アーム及びマガジン内での干渉にご注意ください。
Take caution against A.T.C. arm and tool magazine interference.

商品コード Code	型式 Model			Type	d	L	L1	D1	D2	D3	L0	ℓ	ℓ1	Max. min^{-1}	kg	—	レンチ(別売) Wrench (Option)
1440 0※216075	UTS6350	-PHC16H	- 75	1	16	75	25	42	44	56	—	51	45	20,000	1.4	62,640	L-4T
1440 0※220105		-PHC20H	-105	1	20	105	32	48	50	60	—	75	50	20,000	2.0	64,800	
1440 0※225105		-PHC25H	-105	2	25	105	35	58	60	69	44	75	55	20,000	2.3	64,800	L-5T
1440 0※232105		-PHC32H	-105	2	32	105	39	63	65	75	44	78	65	20,000	2.3	64,800	
1440 0※232135			-135	2	32	135	47	63	65	75	44	105	65	18,000	3.1	68,040	
1440 0※316105	UTS10080	-PHC16H	-105	1	16	105	27	42	44	56	—	70	45	12,500	3.4	76,680	L-4T
1440 0※320105		-PHC20H	-105	1	20	105	32	48	50	60	—	75	50	12,500	3.5	78,840	
1440 0※325105		-PHC25H	-105	1	25	105	35	58	60	69	—	75	55	12,500	3.8	78,840	L-5T
1440 0※325135			-135	1	25	135	35	58	60	69	—	105	55	12,500	4.6	79,920	
1440 0※332105		-PHC32H	-105	1	32	105	47	63	65	75	—	78	65	12,500	3.8	78,840	
1440 0※332135			-135	1	32	135	47	63	65	75	—	100	65	12,500	4.7	79,920	
1440 0※342135		-PHC42H	-135	1	42	135	52	78	80	90	—	110	73	12,500	5.5	86,400	L-6T

商品コードの※は低圧用では 0、高圧用では 1 となります。

1. 刃物シャンク部がh7公差範囲内の刃物を使用して下さい。
   新規に刃物を製作される場合は、h6公差または$^{0}_{-0.01}$公差で製作されることをお勧めします。
2. PHC20H、PHC32Hにはスリップ防止ピン付コレット装着用の穴が開いています。
3. 許容回転数は機械主軸の剛性および刃具バランスに大きく影響されます。
   ご使用の際は低い回転数から徐々に上げ、適正な回転数でご使用ください。

1. Tool shank diameter tolerance must be within h7.
   h6 or 0/-0.01 tolerance is recommended when newly making a cutting tool.
2. PHC20H and PHC32H have pin holes for collet with stopper pin on its body.
3. Permissible speed is greatly affected by the stiffness of the machine spindle and the balance of the cutting tool. Gradually increase from a low speed, and use at the proper speed.

レンチ Hex. wrench P. 119
PHS・H コレット PHS・H Collet P. 121
ストッパーボルト Stopper Bolt P. 121


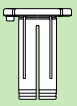
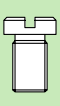

ご注文例 Ordering Example

低圧用 Low pressure type
0 ～ 1.0MPa

UTS6350 - PHC16H - 75

シャンクサイズ Shank size	内径 (d) I.D.	突き出し長さ (L) Pojection length

ご注文例 Ordering Example

高圧用 High pressure type
1.1 ～ 7.0MPa

UTS6350 - PHC16H - 75 - H

シャンクサイズ Shank size	内径 (d) I.D.	突き出し長さ (L) Pojection length	高圧の場合 High pressure type

特殊品もご用命ください。

Specials on request



PHC·A

パワーハイドロチャック
Power Hydro Chuck

コレットホルダのように使える手軽なハイドロチャックです。高精度加工に最適。
Hydro chuck with collet holder flexibility. Suitable for high precision cutting.

ストッパーボルト Stopper bolt

PHC03A、PHC04Aにはストッパーボルトは付属しておりません。
特殊品対応（別売）にて承ります。
For PHC03A & PHC04A, the stopper bolt is not included. Please order separately (Special item).

Type1

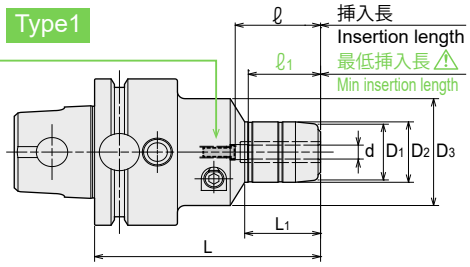

Type2

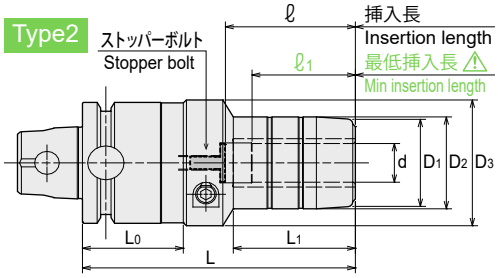

⚠ **注意：**必ず、刃物シャンクを最低挿入長以上に挿入して使用してください。 **Caution：** Strictly keep the min insertion length.

商品コード Code	型式 Model	Type	d	L	L1	D1	D2	D3	L0	ℓ	ℓ1	Max. min-1	Kg	—	レンチ（別売） Wrench (Option)
1390 11103070	UTS5040 -PHC03A - 70 -H	1	3	70	19.8	—	24	46	—	27	18	25,000	0.8	71,280	
1390 11104075	-PHC04A - 75 -H	1	4	75	25.1	—	25	46	—	29	24	25,000	0.8	64,800	
1390 11106090	-PHC06A - 90 -H	1	6	90	30	24	26	46	—	34	29	25,000	1.0	63,500	
1390 11107090	-PHC07A - 90 -H	1	7	90	30	26	28	46	—	34	29	25,000	1.0	63,500	
1390 11108090	-PHC08A - 90 -H	1	8	90	30	26	28	46	—	34	29	25,000	1.0	63,500	
1390 11109105	-PHC09A - 105 -H	2	9	105	44	28	30	52	38	50	40	25,000	1.1	60,910	
1390 11110105	-PHC10A - 105 -H	2	10	105	44	28	30	52	38	50	40	25,000	1.1	60,910	
1390 11111105	-PHC11A - 105 -H	2	11	105	45	30	32	52	38	50	40	25,000	1.1	60,910	L-4T
1390 11112105	-PHC12A - 105 -H	2	12	105	45	30	32	52	38	50	40	25,000	1.1	64,150	
1390 11113105	-PHC13A - 105 -H	2	13	105	46	34	36	52	38	50	40	25,000	1.2	60,910	
1390 11114105	-PHC14A - 105 -H	2	14	105	46	34	36	52	38	50	40	25,000	1.2	60,910	
1390 11115105	-PHC15A - 105 -H	2	15	105	46	36	38	52	38	50	40	25,000	1.2	60,910	
1390 11116105	-PHC16A - 105 -H	2	16	105	46	36	38	52	38	50	40	25,000	1.2	60,910	
1390 11120105	-PHC20A - 105 -H	1	20	105	49	40	42	46	—	50	40	25,000	1.2	64,150	
1390 1※203075	UTS6350 -PHC03A - 75	1	3	75	19.8	—	24	46	—	27	18	20,000	1.2	71,280	
1390 1※204080	-PHC04A - 80	1	4	80	25.1	—	25	46	—	29	24	20,000	1.2	64,800	
1390 1※206090	-PHC06A - 90	1	6	90	30	24	26	46	—	34	29	20,000	1.3	63,500	
1390 1※207090	-PHC07A - 90	1	7	90	30	26	28	46	—	34	29	20,000	1.3	63,500	
1390 1※208090	-PHC08A - 90	1	8	90	30	26	28	46	—	34	29	20,000	1.3	63,500	
1390 1※209105	-PHC09A - 105	1	9	105	44	28	30	52	—	50	40	20,000	1.5	60,910	
1390 1※210105	-PHC10A - 105	1	10	105	44	28	30	52	—	50	40	20,000	1.5	60,910	
1390 1※211105	-PHC11A - 105	1	11	105	45	30	32	52	—	50	40	20,000	1.5	60,910	L-4T
1390 1※212105	-PHC12A - 105	1	12	105	45	30	32	52	—	50	40	20,000	1.5	64,150	
1390 1※213105	-PHC13A - 105	1	13	105	46	34	36	52	—	50	40	20,000	1.5	60,910	
1390 1※214105	-PHC14A - 105	1	14	105	46	34	36	52	—	50	40	20,000	1.5	60,910	
1390 1※215105	-PHC15A - 105	1	15	105	46	36	38	52	—	50	40	20,000	1.6	60,910	
1390 1※216105	-PHC16A - 105	1	16	105	46	36	38	52	—	50	40	20,000	1.6	60,910	
1390 1※220105	-PHC20A - 105	1	20	105	49	40	42	46	—	50	40	20,000	1.8	64,150	
1390 1※225120	-PHC25A - 120	1	25	120	59	50	52	59	—	60	50	20,000	2.1	63,180	L-6T

商品コードの※は低圧用では 0、高圧用では 1 となります。

1. 刃物シャンク部が下記公差範囲内の刃物を使用して下さい。
   刃物シャンク径がø6未満・・・h6公差範囲内
   刃物シャンク径がø6以上・・・h7公差範囲内
   新規に刃物を製作される場合は、h6公差または$^{0}_{-0.01}$公差で製作されることをお勧めします。
2. PHC12A、PHC20Aにはスリップ防止ピン付コレット装着用の穴が開いています。
3. UTS5040は高圧用のみになります。
4. 許容回転数は機械主軸の剛性および刃具バランスに大きく影響されます。
   ご使用の際は低い回転数から徐々に上げ、適正な回転数でご使用ください。

1. Cutting tool shank must be within tolerances specified below ;
   Shank diameter less than 6mm : Within h6 tolerance
   Shank diameter 6mm and over : Within h7 tolerance
   h6 or 0/-0.01 tolerance is recommended when newly making a cutting tool.
2. PHC12A and PHC20A have pin holes for collet with stopper pin on its body.
3. Only high pressure type is available for UTS5040.
4. Permissible speed is greatly affected by the stiffness of the machine spindle and the balance of the cutting tool. Gradually increase from a low speed, and use at the proper speed.

PHS コレット PHS Collet P. 127
レンチ Hex. wrench P. 119

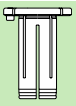



d	ストッパーボルト用六角レンチサイズ Hex wrench size for stopper bolt
6~8	2.5mm
9~32	3mm

ご注文例 Ordering Example

低圧用 Low pressure type
0 ～ 1.0MPa

UTS6350 - PHC12A- 105

シャンクサイズ Shank size	内径 (d) I.D.	突き出し長さ (L) Pojection length

ご注文例 Ordering Example

高圧用 High pressure type
1.1 ～ 7.0MPa

UTS6350 - PHC12A- 105 - H

シャンクサイズ Shank size	内径 (d) I.D.	突き出し長さ (L) Pojection length	高圧の場合 High pressure type



SRS

スリムタイプ シュリンカーチャック
Shrink Fit (Slim Type)

加熱・冷却により刃具を装着する方式で、精度、把握力に優れています。(スリムタイプ)

Shrinkage method sets a cutting tool firmly by heating and cooling the chuck. High precision and strong chucking. (Slim Type)

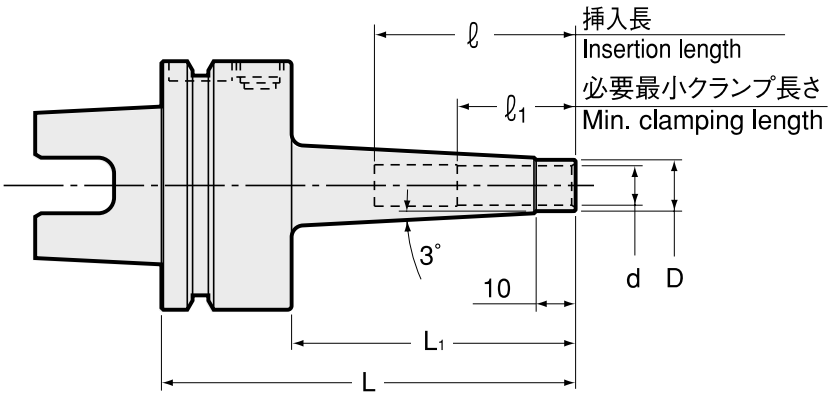

商品コード Code	型式 Model			d	L	L1	D	ℓ1	ℓ	-
1300 31106090	**UTS5040**	**-SRS6A**	**-90-H**	6	90	60	9	26	26 ～ 36	45,930
1300 31106120			**-120-H**	6	120	90	9	26	26 ～ 36	48,200
1300 31108090		**-SRS8A**	**-90-H**	8	90	60	11	26	26 ～ 50	48,200
1300 31108120			**-120-H**	8	120	90	11	26	26 ～ 50	50,460
1300 31110105		**-SRS10A**	**-105-H**	10	105	75	13	32	32 ～ 50	43,090
1300 31110135			**-135-H**	10	135	105	13	32	32 ～ 50	43,660
1300 31112105		**-SRS12A**	**-105-H**	12	105	75	15	37	37 ～ 65	43,090
1300 31112135			**-135-H**	12	135	105	15	37	37 ～ 70	43,660
1300 31116105		**-SRS16A**	**-105-H**	16	105	75	20	40	40 ～ 80	42,530
1300 31116135			**-135-H**	16	135	105	20	40	40 ～ 80	44,790
1300 31120105		**-SRS20A**	**-105-H**	20	105	75	26	42	42 ～ 80	42,530
1300 31120135			**-135-H**	20	135	105	26	42	42 ～ 100	44,790
1300 3 ※ 206105	**UTS6350**	**-SRS6A**	**-105**	6	105	72	9	26	26 ～ 36	45,930
1300 3 ※ 206135			**-135**	6	135	102	9	26	26 ～ 36	48,200
1300 3 ※ 206165			**-165**	6	165	132	9	26	26 ～ 36	52,730
1300 3 ※ 208105		**-SRS8A**	**-105**	8	105	72	11	26	26 ～ 50	48,200
1300 3 ※ 208135			**-135**	8	135	102	11	26	26 ～ 50	50,460
1300 3 ※ 208165			**-165**	8	165	132	11	26	26 ～ 50	52,730
1300 3 ※ 210105		**-SRS10A**	**-105**	10	105	72	13	32	32 ～ 50	41,390
1300 3 ※ 210135			**-135**	10	135	102	13	32	32 ～ 50	43,660
1300 3 ※ 210165			**-165**	10	165	132	13	32	32 ～ 50	45,930
1300 3 ※ 212105		**-SRS12A**	**-105**	12	105	72	15	37	37 ～ 70	42,530
1300 3 ※ 212135			**-135**	12	135	102	15	37	37 ～ 70	44,790
1300 3 ※ 212165			**-165**	12	165	132	15	37	37 ～ 70	47,060
1300 3 ※ 216105		**-SRS16A**	**-105**	16	105	72	20	40	40 ～ 75	42,530
1300 3 ※ 216135			**-135**	16	135	102	20	40	40 ～ 80	44,790
1300 3 ※ 216165			**-165**	16	165	132	20	40	40 ～ 80	47,060
1300 3 ※ 220105		**-SRS20A**	**-105**	20	105	72	26	42	42 ～ 75	42,530
1300 3 ※ 220135			**-135**	20	135	102	26	42	42 ～ 100	44,790
1300 3 ※ 220165			**-165**	20	165	132	26	42	42 ～ 100	47,060
1300 3 ※ 306105	**UTS10080**	**-SRS6A**	**-105**	6	105	71	9	26	26 ～ 36	52,160
1300 3 ※ 306135			**-135**	6	135	101	9	26	26 ～ 36	54,430
1300 3 ※ 306165			**-165**	6	165	131	9	26	26 ～ 36	58,400
1300 3 ※ 308105		**-SRS8A**	**-105**	8	105	71	11	26	26 ～ 50	52,160
1300 3 ※ 308135			**-135**	8	135	101	11	26	26 ～ 50	54,430
1300 3 ※ 308165			**-165**	8	165	131	11	26	26 ～ 50	59,540
1300 3 ※ 310105		**-SRS10A**	**-105**	10	105	71	13	32	32 ～ 50	47,060
1300 3 ※ 310135			**-135**	10	135	101	13	32	32 ～ 50	48,760
1300 3 ※ 310165			**-165**	10	165	131	13	32	32 ～ 50	52,730
1300 3 ※ 310195			**-195**	10	195	161	13	32	32 ～ 50	55,560

特殊品もご用命ください。

Specials on request

商品コード Code	型式 Model			d	L	L1	D	ℓ1	ℓ	-
1300 3 ※ 312105	**UTS10080**	**-SRS12A**	**-105**	12	105	71	15	37	37 ～ 70	47,060
1300 3 ※ 312135			**-135**	12	135	101	15	37	37 ～ 70	48,760
1300 3 ※ 312165			**-165**	12	165	131	15	37	37 ～ 70	52,730
1300 3 ※ 312195			**-195**	12	195	161	15	37	37 ～ 70	55,560
1300 3 ※ 316105		**-SRS16A**	**-105**	16	105	71	20	40	40 ～ 70	48,200
1300 3 ※ 316135			**-135**	16	135	101	20	40	40 ～ 80	49,890
1300 3 ※ 316165			**-165**	16	165	131	20	40	40 ～ 80	53,870
1300 3 ※ 316195			**-195**	16	195	161	20	40	40 ～ 80	56,700
1300 3 ※ 320105		**-SRS20A**	**-105**	20	105	71	26	42	42 ～ 70	48,200
1300 3 ※ 320135			**-135**	20	135	101	26	42	42 ～ 100	49,890
1300 3 ※ 320165			**-165**	20	165	131	26	42	42 ～ 100	53,870
1300 3 ※ 320195			**-195**	20	195	161	26	42	42 ～ 100	56,700

商品コードの※は低圧用では 0、高圧用では 1 となります。

1. 超硬シャンク（h6 公差）刃具をご使用下さい。
2. UTS5040 は高圧用のみになります。
1. Always use carbide shank tools with h6 tolerance.
2. Only high pressure type is available for UTS5040.

加熱装置対応表
Heating device chart

加熱装置 heating device	ホルダ holder	
	SRS ø6 ～ 8	SRS ø10 ～ 20
ISG3430	○	○
SRK-HA1,HB2	×	○

ご注文例 Ordering Example

低圧用　Low pressure type
0 ～ 1.0MPa（UTS10080 のみ 0 ～ 2.0MPa）

UTS6350 - SRS10A - 105

シャンクサイズ Shank size	内径 (d) I.D.	突き出し長さ (L) Projection length

ご注文例 Ordering Example

高圧用　High pressure type
1.1 ～ 7.0MPa（UTS10080 のみ 2.1 ～ 7.0MPa）

UTS6350 - SRS10A - 105 - H

シャンクサイズ Shank size	内径 (d) I.D.	突き出し長さ (L) Projection length	高圧の場合 High pressure type



SRK

ヘビータイプ シュリンカーチャック
Shrink Fit (Heavy Type)

加熱・冷却により刃具を装着する方式で、精度、剛性、把握力に優れています。(ヘビータイプ)

Shrinkage method sets a cutting tool firmly by heating and cooling the chuck. High precision, rigidity and strong chucking. (Heavy Type)

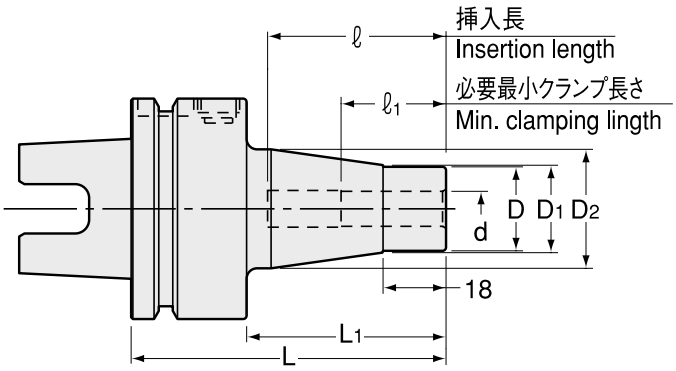

商品コード Code	型式 Model	d	L	L1	D	D1	D2	ℓ1	ℓ	-
1300 01106090	UTS5040 -SRK 6A -90-H	6	90	60	16	17	30	26	26 ～ 36	48,200
1300 01108090	-SRK 8A -90-H	8	90	60	19	20	32	26	26 ～ 50	48,200
1300 01110085	-SRK10A -85-H	10	85	55	24	25	34	32	32 ～ 50	41,390
1300 01112090	-SRK12A -90-H	12	90	60	28	29	34	37	37 ～ 65	41,390
1300 01116095	-SRK16A -95-H	16	95	65	32	33	34	40	40 ～ 70	42,530
1300 01120100	-SRK20A -100-H	20	100	70	36	37	42	42	42 ～ 75	44,220
1300 0 ※ 206090	UTS6350 -SRK 6A -90	6	90	57	16	17	30	26	26 ～ 36	55,000
1300 0 ※ 208090	-SRK 8A -90	8	90	57	19	20	32	26	26 ～ 50	50,460
1300 0 ※ 210085	-SRK10A -85	10	85	52	24	25	34	32	32 ～ 50	46,490
1300 0 ※ 212090	-SRK12A -90	12	90	57	28	29	34	37	37 ～ 63	46,490
1300 0 ※ 216095	-SRK16A -95	16	95	62	32	33	34	40	40 ～ 65	48,200
1300 0 ※ 220100	-SRK20A -100	20	100	67	36	37	42	42	42 ～ 72	49,330
1300 0 ※ 225115	-SRK25A -115	25	115	82	46	47	53	48	48 ～ 89	52,160
1300 0 ※ 306090	UTS10080 -SRK 6A -90	6	90	56	16	17	30	26	26 ～ 36	53,290
1300 0 ※ 308090	-SRK 8A -90	8	90	56	19	20	32	26	26 ～ 50	51,030
1300 0 ※ 310090	-SRK10A -90	10	90	56	24	25	34	32	32 ～ 50	53,290
1300 0 ※ 312095	-SRK12A -95	12	95	61	28	29	34	37	37 ～ 62	53,290
1300 0 ※ 316100	-SRK16A -100	16	100	66	32	33	34	40	40 ～ 65	54,430
1300 0 ※ 320105	-SRK20A -105	20	105	71	36	37	42	42	42 ～ 70	56,130
1300 0 ※ 325115	-SRK25A -115	25	115	81	46	47	53	48	48 ～ 80	57,270
1300 0 ※ 332120	-SRK32A -120	32	120	86	56	57	70	51	51 ～ 85	59,540

商品コードの※は低圧用では 0、高圧用では 1 となります。

1. 超硬シャンク（h6 公差）刃具をご使用下さい。
2. UTS5040 は高圧用のみになります。
1. Always use carbide shank tools with h6 tolerance.
2. Only high pressure type is available for UTS5040.

加熱装置対応表 Heating device chart

加熱装置 heating device	ホルダ holder	
	SRK ø6 ～ 8	SRK ø10 ～ 32
ISG3430 *	○	○
SRK-HA1,HB2	×	○

＊ISG3430 をご使用の場合、ø32 の加熱には専用コイル ISG3200-3.1 が必要となります。
＊ISG3200-3.1 coil is necessary in case of heating ø32 chucks with ISG3430.

ご注文例 Ordering Example

低圧用　Low pressure type
0 ～ 1.0MPa（UTS10080 のみ 0 ～ 2.0MPa）

UTS6350 - SRK10A - 85

シャンクサイズ Shank size　内径 (d) I.D.　突き出し長さ (L) Projection length

ご注文例 Ordering Example

高圧用　High pressure type
1.1 ～ 7.0MPa（UTS10080 のみ 2.1 ～ 7.0MPa）

UTS6350 - SRK10A - 85 - H

シャンクサイズ Shank size　内径 (d) I.D.　突き出し長さ (L) Projection length　高圧の場合 High pressure type

MEMO



STM

高さ調整式 シンクロ用タップホルダ
Synchronous Tap Holder With Easy Tool Length Adjustment

刃先突き出し長さの調整はホルダ外周部を回すだけで完了
Projection length of the cutting tool can be adjusted by simply turning circumference of the holder.

P. 433 参照　Refer to P. 433.

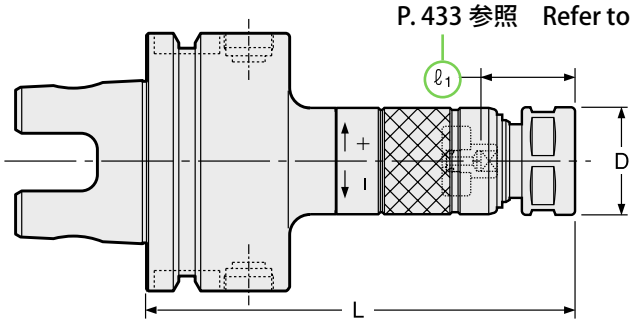

⚠ タップサイズの数値は、J型（旧 JIS）規格に基づきます。
Tap sizes are based on old JIS standard.

（注）STM8 のキャップ外径寸法は ø19.0 です。
（NOTE）Nut O.D. of STM8 is 19mm.

商品コード Code	型式 Model	タップサイズ Tap Size	L	D	キャップ Nut	kg	—	コレット Collet	プリセットドライバ Preset Driver	スパナ Spanner
1370 00400090	UTS5040 -STM8 -90H	J型タップ(Old JIS Taps) M4 ~ 8 U No8 ~ 5/16 OSGシンクロタップ (OSG Synchro Taps) M4 ~ 6	90	21	KDP-1414	0.6	47,400	FDC-07	STS-8	市販品二面巾 17mm Flat 17mm width
1370 00400105	-105H		105	21	KDP-1414		47,400			
1370 00400120	-120H		120	21	KDP-1414	0.6	47,520			
1370 10400090	-STM12 -90H	J型タップ(Old JIS Taps) M4 ~ 12 U No8 ~ 7/16 PT1/8 OSGシンクロタップ (OSG Synchro Taps) M4 ~ 10	90	26	HTP-09	0.6	47,400	FSC-09	STS-12	S-1L
1370 10400105	-105H		105	26	HTP-09	1.1	47,400			
1370 10400120	-120H		120	26	HTP-09	0.7	47,520			
1370 30400105	-STM18 -105H	J型タップ(Old JIS Taps) M14 ~ 18 U1/2 ~ 3/4 PT1/4 ~ 3/8 OSGシンクロタップ (OSG Synchro Taps) M12 ~ 14	105	36	HTP-16	0.8	48,420	FSC-16	STS-18	S-4L
1370 30400120	-120H		120	36	HTP-16	0.9	48,420			
1370 30400135	-135H		135	36	HTP-16		48,530			
1370 30400150	-150H		150	36	HTP-16	3.0	48,530			
1370 40400120	-STM30 -120H	J型タップ(Old JIS Taps) M20 ~ 30 U7/8 ~ 1-1/8 PT1/2 ~ 3/4 OSGシンクロタップ (OSG Synchro Taps) M16 ~ 27	120	46	HTP-22	1.1	54,090	FSC-22	STS-30	S-5L
1370 40400135	-135H		135	46	HTP-22		54,200			
1370 40400150	-150H		150	46	HTP-22		54,200			
1370 00※00090	UTS6350 -STM8 -90＊	J型タップ(Old JIS Taps) M4 ~ 8 U No8 ~ 5/16 OSGシンクロタップ (OSG Synchro Taps) M4 ~ 6	90	21	KDP-1414	0.9	48,300	FDC-07	STS-8	市販品二面巾 17mm Flat 17mm width
1370 00※00105	-105		105	21	KDP-1414	1.0	48,530			
1370 00※00120	-120		120	21	KDP-1414	1.0	48,650			
1370 00※00135	-135		135	21	KDP-1414	1.0	48,760			
1370 00※00150	-150		150	21	KDP-1414	1.1	48,880			
1370 10※00090	-STM12 -90＊	J型タップ(Old JIS Taps) M4 ~ 12 U No8 ~ 7/16 PT1/8 OSGシンクロタップ (OSG Synchro Taps) M4 ~ 10	90	26	HTP-09	1.0	48,300	FSC-09	STS-12	S-1L
1370 10※00105	-105		105	26	HTP-09	1.1	48,530			
1370 10※00120	-120		120	26	HTP-09	1.1	48,650			
1370 10※00135	-135		135	26	HTP-09	1.1	48,760			
1370 10※00150	-150		150	26	HTP-09	2.8	48,880			
1370 10※00180	-180		180	26	HTP-09	1.3	49,100			
1370 30※00105	-STM18 -105	J型タップ(Old JIS Taps) M14 ~ 18 U1/2 ~ 3/4 PT1/4 ~ 3/8 OSGシンクロタップ (OSG Synchro Taps) M12 ~ 14	105	36	HTP-16	1.2	52,840	FSC-16	STS-18	S-4L
1370 30※00120	-120		120	36	HTP-16	1.3	52,960			
1370 30※00135	-135		135	36	HTP-16	1.4	53,070			
1370 30※00150	-150		150	36	HTP-16	3.0	53,190			
1370 30※00180	-180		180	36	HTP-16	1.7	53,410			
1370 40※00120	-STM30 -120	J型タップ(Old JIS Taps) M20 ~ 30 U7/8 ~ 1-1/8 PT1/2 ~ 3/4 OSGシンクロタップ (OSG Synchro Taps) M16 ~ 27	120	46	HTP-22	1.5	58,510	FSC-22	STS-30	S-5L
1370 40※00135	-135		135	46	HTP-22	1.6	58,630			
1370 40※00150	-150		150	46	HTP-22	1.8	58,740			
1370 40※00180	-180		180	46	HTP-22		59,080			
1370 00※00090	UTS10080 -STM8 -90＊	J型タップ(Old JIS Taps) M4 ~ 8 U No8 ~ 5/16 OSGシンクロタップ (OSG Synchro Taps) M4 ~ 6	90	21	KDP-1414		51,480	FDC-07	STS-8	市販品二面巾 17mm Flat 17mm width
1370 00※00105	-105		105	21	KDP-1414	2.5	51,820			
1370 00※00120	-120		120	21	KDP-1414	2.5	52,160			
1370 00※00135	-135		135	21	KDP-1414		52,500			
1370 00※00150	-150		150	21	KDP-1414		52,960			
1370 00※00165	-165		165	21	KDP-1414		53,640			
1370 10※00090	-STM12 -90＊	J型タップ(Old JIS Taps) M4 ~ 12 U No8 ~ 7/16 PT1/8 OSGシンクロタップ (OSG Synchro Taps) M4 ~ 10	90	26	HTP-09		51,480	FSC-09	STS-12	S-1L
1370 10※00105	-105		105	26	HTP-09	1.1	51,820			
1370 10※00120	-120		120	26	HTP-09	2.6	52,160			
1370 10※00135	-135		135	26	HTP-09	2.6	52,500			
1370 10※00150	-150		150	26	HTP-09	2.8	52,960			
1370 10※00180	-180		180	26	HTP-09	2.8	53,640			

商品コード Code	型式 Model	タップサイズ Tap Size	L	D	キャップ Nut	kg	—	コレット Collet	プリセットドライバ Preset Driver	スパナ Spanner
1370 30※00105	UTS10080 -STM18 -105	J型タップ(Old JIS Taps) M14 ~ 18 U1/2 ~ 3/4 PT1/4 ~ 3/8 OSGシンクロタップ (OSG Synchro Taps) M12 ~ 14	105	36	HTP-16	2.7	56,130	FSC-16	STS-18	S-4L
1370 30※00120	-120		120	36	HTP-16	2.8	56,470			
1370 30※00135	-135		135	36	HTP-16	2.9	56,920			
1370 30※00150	-150		150	36	HTP-16	3.0	57,270			
1370 30※00180	-180		180	36	HTP-16	3.2	57,950			
1370 40※00120	-STM30 -120	J型タップ(Old JIS Taps) M20 ~ 30 U7/8 ~ 1-1/8 PT1/2 ~ 3/4 OSGシンクロタップ (OSG Synchro Taps) M16 ~ 27	120	46	HTP-22	2.9	62,140	FSC-22	STS-30	S-5L
1370 40※00135	-135		135	46	HTP-22		62,480			
1370 40※00150	-150		150	46	HTP-22	3.3	62,820			
1370 40※00180	-180		180	46	HTP-22		63,500			
1370 40※00210	-210		210	46	HTP-22	4.0	64,300			

商品コードの※には以下の数字が入ります。
UTS6350 低圧用…2、UTS10080 低圧用…3、UTS5040 高圧用…4、UTS6350 高圧用…5、UTS1080 高圧用…6

1. コレット、スパナ、プリセットドライバは別途ご注文下さい。
2. ℓ1寸法は下記表を参照ください。＊のサイズについては、ℓ1寸法表の＊欄を参照ください。
3. M4 未満のタップサイズについてはSTM8 サイズにて加工していただくことが可能です。
   使用するコレットは以下の通りです。
   M1 ～ M2.6 使用コレット FDC-03007-※※　M3 ～ M3.5 使用コレット FDC-04007-※※
   なお上記の使用方法ではタップ四角部を使用したドライブ機能はありません。
4. UTS5040は高圧用のみになります。

Collet, spanner and preset driver are sold separatey.
Please see below for ℓ1 dimension. For models with ＊, please see ℓ1 (＊) row in the below chart.
Tap holes smaller than M4 can be made by STM8. Collets to be used are as follows.
M1-M2.6: FDC-03007-※※　M3-M3.5: FDC-04007-※※
Tap drive will not be used for the above usages.

Only high pressure type is available for UTS5040.

ご注文例 Ordering Example

低圧用　Low pressure type
0 ～ 1.0MPa（UTS10080 のみ 0 ～ 2.0MPa）

UTS6350 - STM12 - 90

シャンクサイズ Shank size	ホルダサイズ Holder size	突き出し長さ (L) Projection length

ご注文例 Ordering Example

高圧用　High pressure type
1.1 ～ 7.0MPa（UTS10080 のみ 2.1 ～ 7.0MPa）

UTS6350 - STM12 - 90 - H

シャンクサイズ Shank size	ホルダサイズ Holder size	突き出し長さ (L) Projection length	高圧の場合 High pressure type

STM ℓ1寸法　ℓ1 Dimension for STM

	J型タップ Old JIS Taps					OSG高速シンクロタップ OSG Synchro Taps			YAMAWA Xシリーズ YAMAWA X Series		
	タップサイズ Tap sizes			ℓ1	ℓ1(＊)	タップサイズ Tap sizes	ℓ1	ℓ1(＊)	タップサイズ Tap sizes	ℓ1	ℓ1(＊)
センタースルーしない場合 Without center through coolant	M 4 ~ 6	U No.8 ~ 1/4	—	21 ~ 35	21 ~ 26	M 4 ~ 6	21 ~ 35	21 ~ 26	M6, M8	23 ~ 37	23 ~ 28
	M 7 ~ 12	U 5/16 ~ U7/16	PT1/8	23 ~ 37	23 ~ 28	M 8 ~ 10	23 ~ 37	23 ~ 28	M10, M12	28 ~ 42	—
	M13 ~ 15	U 1/2 ~ 5/8	PT1/4	28 ~ 42	—	M12 ~ 14	28 ~ 42	—	—	—	—
	M16 ~ 17	—	—	32 ~ 46	—	M16 ~ 27	33 ~ 47	—	—	—	—
	M18 ~ 27	U 3/4 ~ U1	PT3/8 ~ 5/8	33 ~ 47	—	—	—	—	—	—	—
	M30	U1 ~ 1/8	PT3/4	38 ~ 52	—	—	—	—	—	—	—
STM8 センタースルー使用時 With center through coolant	M4 ~ 6	U No.8 ~ 1/4	—	25 ~ 35	25 ~ 26	M4 ~ 6	25 ~ 35	25 ~ 26	M6	26 ~ 37	26 ~ 28
	M7 ~ 8	U5/16	—	26 ~ 37	26 ~ 28	—	—	—	—	—	—
STM12 ~ STM30 センタースルー使用時 With center through coolant	M 4 ~ 6	U No.8 ~ 1/4	—	24 ~ 35	24 ~ 26	M 4 ~ 6	24 ~ 35	24 ~ 26	M6	25 ~ 37	25 ~ 28
	M 7 ~ 10	U 5/16 ~ 3/8	—	25 ~ 37	25 ~ 28	M 8 ~ 10	26 ~ 37	26 ~ 28	M8	26 ~ 37	26 ~ 28
	M11 ~ 12	U 7/16	PT 1/8	26 ~ 37	26 ~ 28	M12	33 ~ 42	—	M10	33 ~ 42	—
	—	U1/2	—	32 ~ 42	—	M14	34 ~ 42	—	M12	34 ~ 42	—
	M13 ~ 15	U9/16	—	33 ~ 42	—	M16 ~ 20	40 ~ 47	—			
	—	U5/8	PT1/4	34 ~ 42	—	M22 ~ 27	44 ~ 47	—			
	M16	—	—	35 ~ 46	—						
	M18	U 3/4	PT3/8	36 ~ 47	—						
	M20 ~ 21	—	PT1/2	40 ~ 47	—						
	M22	U 7/8	—	41 ~ 47	—						
	M23	—	—	42 ~ 47	—						
	M24 ~ 25	—	PT5/8	43 ~ 47	—						
	M26 ~ 27	U1	—	44 ~ 47	—						
	M28	—	—	45 ~ 52	—						
	M30	—	PT3/4	46 ~ 52	—						
	—	U 1 ~ 1/8	—	48 ~ 52	—						

コレット Collet	プリセットドライバ Preset driver	スパナ Spanner
FDC P. 092 FSC P. 140	P. 142	P. 142







FMH·A

オイルホール穴付カッター用 フェイスミルアーバ
Face Mill Arbor (For Cutters with Oil Hole)

ホルダインロー端面部からオイルホール穴付カッターへクーラント供給できます。
Coolant flows from the end face of centering location to cutter with oil hole.

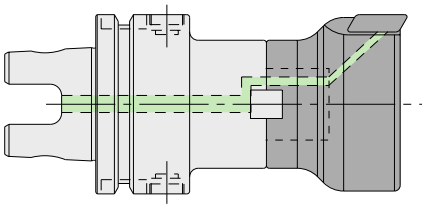

Type1

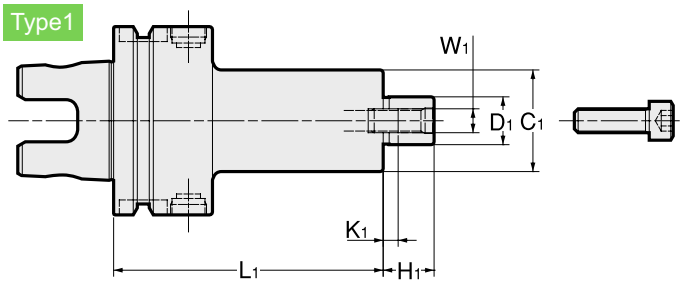

Type2

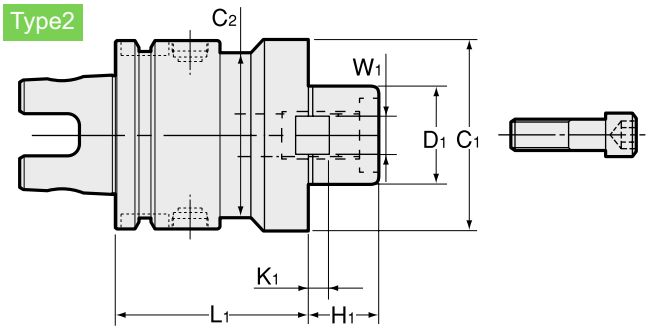

Type3

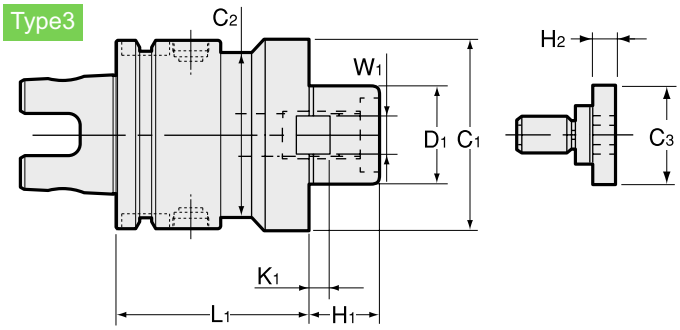

商品コード Code	型式 Model	Type	D1 (h6)	L1	C1	C2	H1	W1	K1	C3	H2	kg	—	締付ボルト Clamp bolt
1320 51116060	UTS5040 -FMH16A -34 -60-H	1	16	60	34	—	17	8	5	—	—		28,860	M8
1320 51122060	-FMH22A -47 -60-H	1	22	60	47	—	18	10	5	—	—	0.9	28,860	M10
1320 51123060	-FMH22.225A -47 -60-H	1	22.225	60	47	—	17	8	3.5	—	—		28,860	
1320 51125060	-FMH25.4A -60 -60-H	2	25.4	60	60	50	22	9.5	5	—	—		29,100	M12
1320 51127060	-FMH27A -60 -60-H	2	27	60	60	50	20	12	6	—	—		29,100	
1320 5※216060	UTS6350 -FMH16A -34 -60	1	16	60	34	—	17	8	5	—	—	1.1	28,860	M8
1320 5※216090	-90	1	16	90	34	—	17	8	5	—	—	1.3	28,860	
1320 5※216120	-120	1	16	120	34	—	17	8	5	—	—	1.5	29,100	
1320 5※222060	-FMH22A -47 -60	1	22	60	47	—	18	10	5	—	—	1.3	28,860	M10
1320 5※222090	-90	1	22	90	47	—	18	10	5	—	—	1.7	29,100	
1320 5※222120	-120	1	22	120	47	—	18	10	5	—	—	2.0	29,580	
1320 5※222060	-60	1	22	60	60	—	18	10	5	—	—	1.3	28,860	
1320 5※222090	-90	1	22	90	60	—	18	10	5	—	—	1.7	29,100	
1320 5※222120	-120	1	22	120	60	—	18	10	5	—	—	2.0	29,580	
1320 5※223060	-FMH22.225A -47 -60	1	22.225	60	47	—	17	8	3.5	—	—	1.3	28,860	
1320 5※223090	-90	1	22.225	90	47	—	17	8	3.5	—	—	1.7	29,100	
1320 5※223120	-120	1	22.225	120	47	—	17	8	3.5	—	—	2.0	29,580	
1320 5※223060	-60	1	22.225	60	60	—	17	8	3.5	—	—	1.3	28,860	
1320 5※223090	-90	1	22.225	90	60	—	17	8	3.5	—	—	1.7	29,100	
1320 5※223120	-120	1	22.225	120	60	—	17	8	3.5	—	—	2.0	29,580	
1320 5※225060	-FMH25.4A -60 -60	1	25.4	60	60	—	22	9.5	5	—	—	1.5	34,800	M12
1320 5※225090	-90	1	25.4	90	60	—	22	9.5	5	—	—	2.2	35,280	
1320 5※225120	-120	1	25.4	120	60	—	22	9.5	5	—	—	2.8	35,280	
1320 5※227060	-FMH27A -60 -60	1	27	60	60	—	20	12	6	—	—	1.5	34,800	
1320 5※227090	-90	1	27	90	60	—	20	12	6	—	—	2.2	35,280	
1320 5※227120	-120	1	27	120	60	—	20	12	6	—	—	2.8	35,280	
1320 5※227060	-76 -60	2	27	60	76	63	20	12	6	—	—	1.5	34,800	
1320 5※227090	-90	2	27	90	76	63	20	12	6	—	—	2.2	35,280	
1320 5※227120	-120	2	27	120	76	63	20	12	6	—	—	2.8	35,280	
1320 5※231060	-FMH31.75A -76 -60	2	31.75	60	76	63	30	12.7	7	—	—	1.9	34,800	M16
1320 5※231090	-90	2	31.75	90	76	63	30	12.7	7	—	—	2.6	35,280	
1320 5※231120	-120	2	31.75	120	76	63	30	12.7	7	—	—	3.3	35,280	
1320 5※231060	-96 -60	2	31.75	60	96	63	30	12.7	7	—	—	1.9	34,800	
1320 5※231090	-90	2	31.75	90	96	63	30	12.7	7	—	—	2.6	35,280	
1320 5※231120	-120	2	31.75	120	96	63	30	12.7	7	—	—	3.3	35,280	
1320 5※232060	-FMH32A -96 -60	2	32	60	96	63	22	14	7	—	—	2.3	34,800	
1320 5※232090	-90	2	32	90	96	63	22	14	7	—	—	3.1	35,280	
1320 5※232120	-120	2	32	120	96	63	22	14	7	—	—	3.8	35,280	

商品コード Code	型式 Model			Type	D1 (h6)	L1	C1	C2	H1	W1	K1	C3	H2	kg	—	締付ボルト Clamp bolt
1320 5※316075	UTS10080 -FMH16A	-34	-75	1	16	75	34	—	17	8	5	—	—		48,350	
1320 5※316105			-105	1	16	105	34	—	17	8	5	—	—		48,700	M8
1320 5※316135			-135	1	16	135	34	—	17	8	5	—	—	3.1	49,420	
1320 5※322075	-FMH22A	-47	-75	1	22	75	47	—	18	10	5	—	—		49,420	
1320 5※322105			-105	1	22	105	47	—	18	10	5	—	—	3.3	49,890	
1320 5※322135			-135	1	22	135	47	—	18	10	5	—	—	3.7	50,490	
1320 5※322075		-60	-75	1	22	75	60	—	18	10	5	—	—		49,420	
1320 5※322105			-105	1	22	105	60	—	18	10	5	—	—	3.3	49,890	
1320 5※322135			-135	1	22	135	60	—	18	10	5	—	—	3.7	50,490	M10
1320 5※323075	-FMH22.225A	-47	-75	1	22.225	75	47	—	17	8	3.5	—	—		49,420	
1320 5※323105			-105	1	22.225	105	47	—	17	8	3.5	—	—		49,890	
1320 5※323135			-135	1	22.225	135	47	—	17	8	3.5	—	—		50,490	
1320 5※323075		-60	-75	1	22.225	75	60	—	17	8	3.5	—	—		49,420	
1320 5※323105			-105	1	22.225	105	60	—	17	8	3.5	—	—		49,890	
1320 5※323135			-135	1	22.225	135	60	—	17	8	3.5	—	—		50,490	
1320 5※325075	-FMH25.4A	-60	-75	1	25.4	75	60	—	22	9.5	5	—	—	3.3	49,420	
1320 5※325105			-105	1	25.4	105	60	—	22	9.5	5	—	—		49,890	
1320 5※325135			-135	1	25.4	135	60	—	22	9.5	5	—	—		50,490	
1320 5※327075	-FMH27A	-60	-75	1	27	75	60	—	20	12	6	—	—		49,420	
1320 5※327105			-105	1	27	105	60	—	20	12	6	—	—		49,890	M12
1320 5※327135			-135	1	27	135	60	—	20	12	6	—	—		50,490	
1320 5※327075		-76	-75	1	27	75	76	—	20	12	6	—	—		49,420	
1320 5※327105			-105	1	27	105	76	—	20	12	6	—	—		49,890	
1320 5※327135			-135	1	27	135	76	—	20	12	6	—	—		50,490	
1320 5※331075	-FMH31.75A	-76	-75	1	31.75	75	76	—	30	12.7	7	—	—	4.0	49,420	
1320 5※331105			-105	1	31.75	105	76	—	30	12.7	7	—	—	5.0	49,890	
1320 5※331135			-135	1	31.75	135	76	—	30	12.7	7	—	—		50,490	
1320 5※331075		-96	-75	1	31.75	75	96	—	30	12.7	7	—	—	4.0	49,420	
1320 5※331105			-105	1	31.75	105	96	—	30	12.7	7	—	—	5.0	49,890	M16
1320 5※331135			-135	1	31.75	135	96	—	30	12.7	7	—	—		50,490	
1320 5※332075	-FMH32A	-96	-75	1	32	75	96	—	22	14	7	—	—		49,420	
1320 5※332105			-105	1	32	105	96	—	22	14	7	—	—		49,890	
1320 5※332135			-135	1	32	135	96	—	22	14	7	—	—		50,490	
1320 5※338075	-FMH38.1A	-80	-75	3	38.1	75	80	80	34	15.9	9	50	14		49,420	
1320 5※338105			-105	3	38.1	105	80	80	34	15.9	9	50	14		49,890	
1320 5※338135			-135	3	38.1	135	80	80	34	15.9	9	50	14		50,490	
1320 5※338075		-100	-75	3	38.1	75	100	100	34	15.9	9	50	14		49,420	
1320 5※338105			-105	3	38.1	105	100	100	34	15.9	9	50	14		49,890	MBAH-M20
1320 5※338135			-135	3	38.1	135	100	100	34	15.9	9	50	14		50,490	
1320 5※340075	-FMH40A	-100	-75	3	40	75	100	100	26	16	8.5	50	14	5.2	49,420	
1320 5※340105			-105	3	40	105	100	100	26	16	8.5	50	14		49,890	
1320 5※340135			-135	3	40	135	100	100	26	16	8.5	50	14		50,490	
1320 5※350075	-FMH50.8A	-100	-75	3	50.8	75	100	100	36	19.05	10	65	14		49,420	
1320 5※350105			-105	3	50.8	105	100	100	36	19.05	10	65	14	7.4	49,890	MBAH-M24
1320 5※350135			-135	3	50.8	135	100	100	36	19.05	10	65	14		50,490	

商品コードの※は低圧用では 0、高圧用では 1 となります。

1. 締付ボルトは付属しています。
2. UTS5040 は高圧用のみになります。
1. Clamp bolt is Included.
2. Only high pressure type is available for UTS5040.

ご注文例 Ordering Example

低圧用　Low pressure type
0 ～ 1.0MPa（UTS10080 のみ 0 ～ 2.0MPa）

UTS6350 - FMH25.4A - 60 - 60

シャンクサイズ Shank size	インロー径 D1	フランジ径 C1	突き出し長さ(L1) Projection length

ご注文例 Ordering Example

高圧用　High pressure type
1.1 ～ 7.0MPa（UTS10080 のみ 2.1 ～ 7.0MPa）

UTS6350 - FMH25.4A - 60 - 60 - H

シャンクサイズ Shank size	インロー径 D1	フランジ径 C1	突き出し長さ(L1) Projection length	高圧の場合 High pressure type



FMA-A フェイスミルアーバ Face Mill Arbor

JIS B4113 正面フライス用。
For JIS B4113 face mill.

Type1

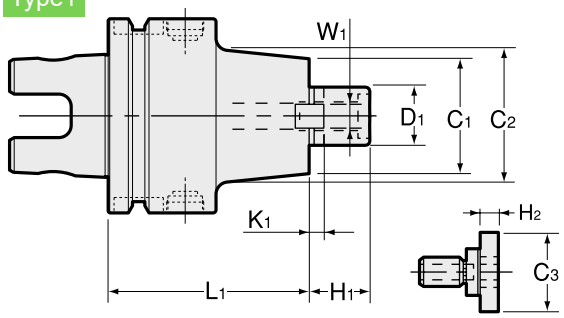

Type2

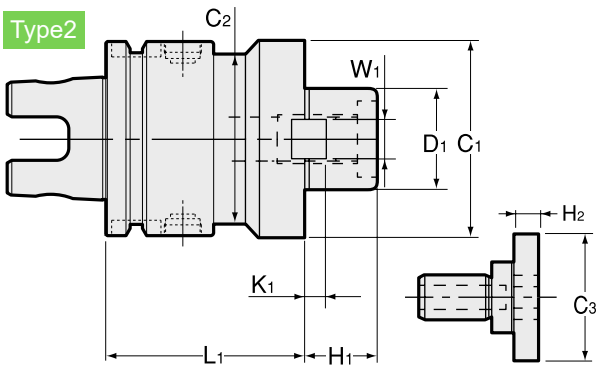

商品コード Code	型式 Model	Type	D1	L1	H1	C1	C2	W1	K1	C3	H2	kg	—	締付ボルト Clamp Bolt	参考カッター径 Cutter dia. Example
1320 41125060	**UTS5040 -FMA25.4A -60-H**	1	25.4	60	22	50	50	9.5	5	33	10		23,760	MBA-M12	75
1320 4 ※ 225060	**UTS6350 -FMA25.4A -60**	1	25.4	60	22	50	50	9.5	5	33	10	1.4	27,320		
1320 4 ※ 225090	**-90**	1	25.4	90	22	50	50	9.5	5	33	10	1.8	28,740	MBA-M12	75
1320 4 ※ 225120	**-120**	1	25.4	120	22	50	50	9.5	5	33	10	2.3	28,740		
1320 4 ※ 231060	**-FMA31.75A -60**	1	31.75	60	30	60	60	12.7	7	40	10	1.6	27,320		
1320 4 ※ 231090	**-90**	1	31.75	90	30	60	60	12.7	7	40	10	2.3	28,740	MBA-M16	100
1320 4 ※ 231120	**-120**	1	31.75	120	30	60	60	12.7	7	40	10		28,740		
1320 4 ※ 238060	**-FMA38.1A -60**	2	38.1	60	34	80	63	15.9	9	50	14	2.3	31,480		
1320 4 ※ 238090	**-90**	2	38.1	90	34	80	63	15.9	9	50	14	3.1	32,780	MBA-M20	125
1320 4 ※ 238120	**-120**	2	38.1	120	34	80	63	15.9	9	50	14	4.2	32,780		
1320 4 ※ 325075	**UTS10080 -FMA25.4A -75**	1	25.4	75	22	50	85	9.5	5	33	10	3.6	39,670		
1320 4 ※ 325105	**-105**	1	25.4	105	22	50	85	9.5	5	33	10		42,410	MBA-M12	75
1320 4 ※ 325135	**-135**	1	25.4	135	22	50	85	9.5	5	33	10		45,020		
1320 4 ※ 331075	**-FMA31.75A -75**	1	31.75	75	30	60	85	12.7	7	40	10	3.9	39,670		
1320 4 ※ 331105	**-105**	1	31.75	105	30	60	85	12.7	7	40	10		42,410	MBA-M16	100
1320 4 ※ 331135	**-135**	1	31.75	135	30	60	85	12.7	7	40	10		45,020		
1320 4 ※ 338075	**-FMA38.1A -75**	1	38.1	75	34	80	85	15.9	9	50	14		39,670		
1320 4 ※ 338105	**-105**	1	38.1	105	34	80	85	15.9	9	50	14	5.7	42,410	MBA-M20	125
1320 4 ※ 338135	**-135**	1	38.1	135	34	80	85	15.9	9	50	14		45,020		
1320 4 ※ 350075	**-FMA50.8A -75**	1	50.8	75	36	99	99	19.05	10	65	14	5.6	39,670		
1320 4 ※ 350105	**-105**	1	50.8	105	36	99	99	19.05	10	65	14		42,410	MBA-M24	150
1320 4 ※ 350135	**-135**	1	50.8	135	36	99	99	19.05	10	65	14		45,020		

商品コードの※は低圧用では 0、高圧用では 1 となります。

1. 締付ボルトは付属しています。
2. UTS5040 は高圧用のみになります。
2. Clamp bolt is Included.
2. Only high pressure type is available for UTS5040.

ご注文例 Ordering Example

低圧用　Low pressure type
0 ～ 1.0MPa（UTS10080 のみ 0 ～ 2.0MPa）

UTS6350 - FMA25.4A - 60

シャンクサイズ Shank size　インロー径 D1　L1

ご注文例 Ordering Example

高圧用　High pressure type
1.1 ～ 7.0MPa（UTS10080 のみ 2.1 ～ 7.0MPa）

UTS6350 - FMA25.4A - 60 - H

シャンクサイズ Shank size　インロー径 D1　L1　高圧の場合 High pressure type

UTS 参考資料 ツールシャンク規格
Tool Shank Dimensions For UTS

UTS 型シャンク　　UTS shank

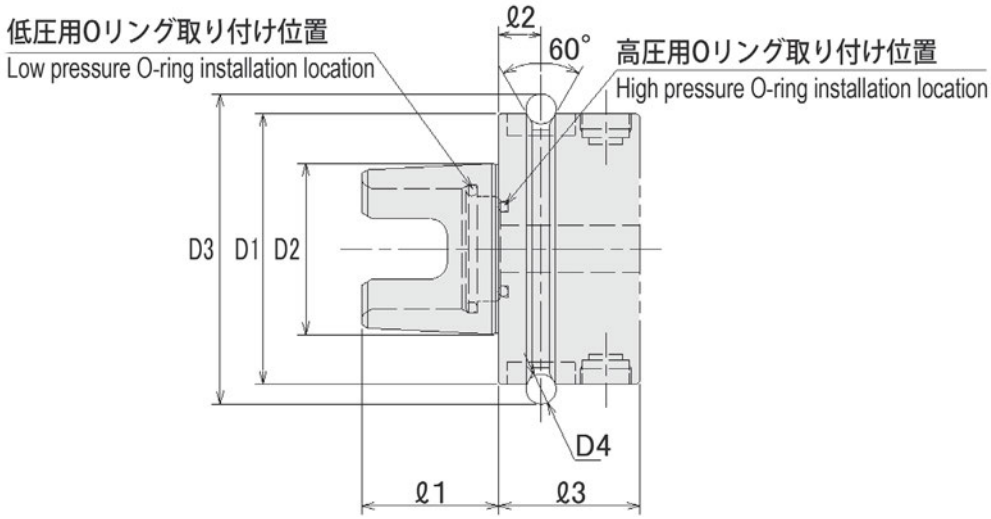

シャンクサイズ Shunk size	D1	D2	D3	D4	ℓ1	ℓ2	ℓ3	Oリングサイズ O-ring size
UTS5040-H	50	30	59.4	7	25	9	30	JASO 2012 4D-HS90
UTS6350	63	40	72.4	7	32	9.9	33	AS568120　4D-HS90
UTS6350-H	63	40	72.4	7	32	9.9	33	JASO 2017 4D-HS90
UTS10080	100	64	109.4	7	45	11	34	AS568224　4D-HS90
UTS10080-H	100	64	109.4	7	45	11	34	P-34 4D-HS90

1. -H規格は、高圧クーラント仕様です。-Hの記載がない規格は、低圧クーラント仕様です。
2. 高圧クーラント仕様のOリングの交換は、弊社までご用命ください。

1. "-H" indicates the high-pressure type. If "-H" is not included, then it is the low-pressure type.
2. When switching O-rings, please contact NT TOOL to place an order.

MEMO

S T

STシャンク
ST Shank



ST-HDC・A フレックスチャック Flex Chuck

干渉の厳しいドリル加工やミーリングチャックのサブホルダにご使用下さい。
For drilling in tight space. Also suitable as sub-holder of milling chuck.

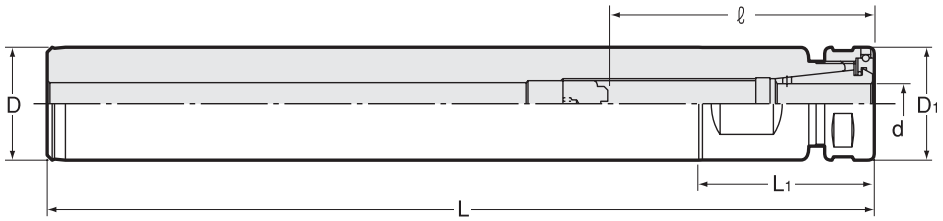

商品コード Code	型式 Model	d	D $^{0}_{-0.012}$	D1	L	L1	ℓ	キャップ Nut	kg	–	コレット Collet	スパナ Spanner
0400 12009175	**ST20 -HDC09A -175**	2.5 ～ 9.0	20	26	175	50	27 ～ 56	HDP-09	0.4	10,500	FDC-09	S-1L
0400 13212185	**ST32 -HDC12A -185**	2.5 ～ 12.0	32	32	185	51	34 ～ 70	HDP-12	1.0	14,000	FDC-12	S-3L
0400 13212235	**-235**	2.5 ～ 12.0	32	32	235	51	34 ～ 70	HDP-12	1.2	14,000		

1. コレット、スパナ、六角穴付プリセットスクリュー、セミドライ加工用プリセットスクリューは別途ご注文下さい。
   標準仕様プリセットスクリューは付属しております。
2. クーラントコレット（FDC-OH、C、MS）とタング付刃具併用時の最低挿入長は P.097 を参照下さい。
3. ℓはプリセットスクリューを使用した時の値です。
4. キャップの締め付けトルクに関しては、P. 554 を参照ください。

1. Collet, spanner, hexagon head preset screw, preset screw for semi-dry processing are sold separately.
   Standard preset screw is included.
2. Refer to P.097 for minimum tool insertion length in case of using our coolant collets (OH,C or MS) and tool with tang.
3. ℓ indicates dimension when using with a preset screw.
4. See P. 554 for standard tightening torque.

コレット Collet	スパナ Spanner	プリセットスクリュー Preset screw
P. 092	P. 098	P. 100
		

ご注文例 Ordering Example

ST20 - HDC09A - 175

シャンクサイズ Shank size	最大コレット内径 Max. collet I.D.	全長 (L)



ST-ERC 小径コレットホルダ Collet Holder For Small Diameters

干渉の厳しいドリル加工用に最適。
Suitable for machining in tight space.

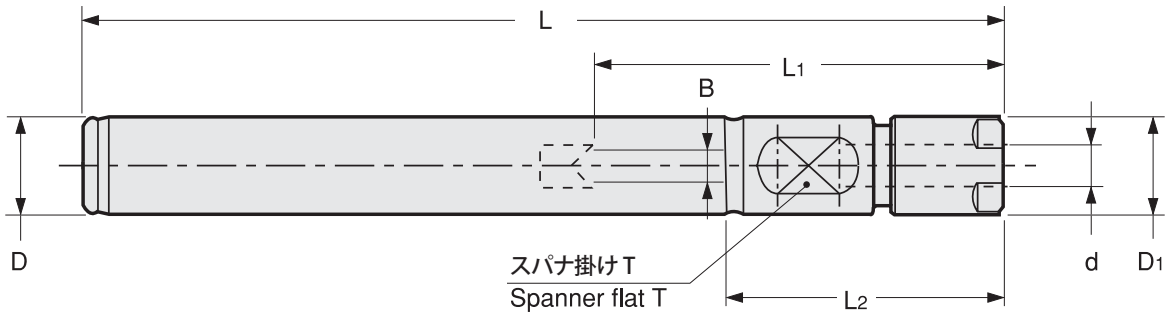

商品コード Code	型式 Model	d	L	B	L1	L2	D $^{0}_{-0.012}$	D1	T	キャップ Nut	kg	—	コレット Collet	スパナ Spanner
0410 01208075	ST12 -ERC8 -75	0.5 ~ 5.0	75	— (0 ~ 2.4)	34 (19 ~ 31)	32	12	12	10	ERP-8	0.05	18,000	ER8	S-8E
0410 01208105	-105	0.5 ~ 5.0	105	— (0 ~ 2.4)	34 (19 ~ 31)	32	12	12	10	ERP-8	0.07	19,000		
0410 01208135	-135	0.5 ~ 5.0	135	— (0 ~ 2.4)	34 (19 ~ 31)	32	12	12	10	ERP-8	0.1	20,000		
0410 01610105	ST16 -ERC11S -105	0.5 ~ 7.0	105	0 ~ 4	22 ~ 45	35	16	16	14	ERP-11S	0.2	18,500	FDC-07	S-11E
0410 01610135	-135	0.5 ~ 7.0	135	0 ~ 4	22 ~ 45	35	16	16	14	ERP-11S	0.2	19,500		
0410 01610165	-165	0.5 ~ 7.0	165	0 ~ 4	22 ~ 45	35	16	16	14	ERP-11S	0.2	20,500		

1. コレット、スパナは別途ご注文下さい。
2. ERC8 用プリセットスクリュー ES8 は別売になります。ERC11S には標準プリセットスクリュー HDS-07A-ES11 が付属しています。
3. 「B」,「L1」の（）内の数値はプリセットスクリュー ES8 を使用した時の値です。
4. クーラントコレットをご使用になる場合の最低挿入長は P.097 を参照下さい。
5. キャップの締め付けトルクに関しては、P. 554 を参照ください。

1. Collet and spanner are sold separately.
2. ES8, a preset screw for ERC8, is sold separately. ERC11S includes a standard preset screw HDS-07A-ES11.
3. " B " and " L1 " dimensions in brackets are for using ES8 preset screw.
4. Refer to P.097 for minimum tool insertion length in case of using our coolant collets.
5. See P. 554 for standard tightening torque.

FDC コレット FDC Collet	ER コレット ER Collet	スパナ Spanner	プリセットスクリュー Preset screw
P. 092	P. 096	P. 098	P. 100

ご注文例 Ordering Example

ST12 - ERC8 - 105

シャンクサイズ Shank size　　全長 (L)



ST-HDZ

"R"ゼロホルダ
"R"Zero Holder

干渉の厳しいドリル加工やミーリングチャックのサブホルダに使用できる振れ調整ホルダです。

Collet holder with a runout adjustment function. Suitable for drilling in tight space as well as use for sub-holder of milling chuck.

Type1

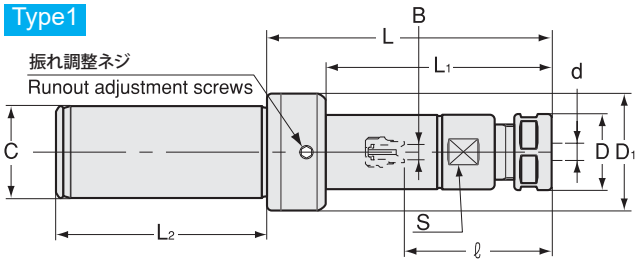

Type2

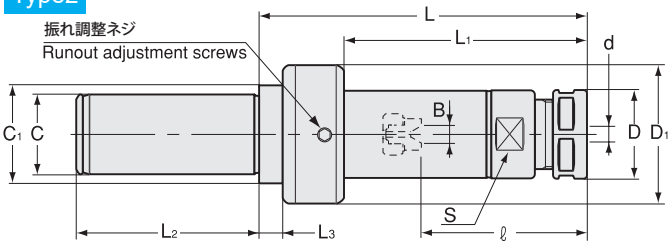

商品コード Code	型式 Model	Type	d	C $^{0}_{-0.012}$	C1	L	L1	L2	L3	B	ℓ	D	D1	S	kg	キャップ Nut	—	コレット Collet	スパナ Spanner	レンチ Wrench
3100 02007075	ST20 -HDZ07 -75	2	0.5 ~ 7.0	20	28	75	44	57	10	0 ~ 4	22 ~ 45	23	41	19	0.5	HDP-07A	17,000			
3100 02007120	-120	2	0.5 ~ 7.0	20	28	120	89	57	10	0 ~ 4	22 ~ 45	23	41	19	0.6	HDP-07A	18,000	FDC-07	S-0	L-3T
3100 02007165	-165	2	0.5 ~ 7.0	20	28	165	134	57	10	0 ~ 4	22 ~ 45	23	41	19	0.7	HDP-07A	19,000			
3100 02009075	-HDZ09 -75	2	2.5 ~ 9.0	20	28	75	44	57	10	0 ~ 4	27 ~ 60	26	41	24	0.5	HDP-09	20,000			
3100 02009120	-120	2	2.5 ~ 9.0	20	28	120	89	57	10	0 ~ 4	27 ~ 60	26	41	24	0.6	HDP-09	21,000	FDC-09	S-1L	L-3T
3100 02009165	-165	2	2.5 ~ 9.0	20	28	165	134	57	10	0 ~ 4	27 ~ 60	26	41	24	0.8	HDP-09	22,000			
3100 03207060	ST32 -HDZ07 -60	1	0.5 ~ 7.0	32	—	60	39	70	—	0 ~ 4	22 ~ 45	23	41	19	0.7	HDP-07A	20,000			
3100 03207105	-105	1	0.5 ~ 7.0	32	—	105	84	70	—	0 ~ 4	22 ~ 45	23	41	19	0.8	HDP-07A	21,000	FDC-07	S-0	L-3T
3100 03207150	-150	1	0.5 ~ 7.0	32	—	150	129	70	—	0 ~ 4	22 ~ 45	23	41	19	0.9	HDP-07A	22,000			
3100 03209075	-HDZ09 -75	1	2.5 ~ 9.0	32	—	75	54	70	—	0 ~ 4	27 ~ 60	26	41	24	0.7	HDP-09	21,000			
3100 03209120	-120	1	2.5 ~ 9.0	32	—	120	99	70	—	0 ~ 4	27 ~ 60	26	41	24		HDP-09	22,000	FDC-09	S-1L	L-3T
3100 03209165	-165	1	2.5 ~ 9.0	32	—	165	144	70	—	0 ~ 4	27 ~ 60	26	41	24	1.1	HDP-09	23,000			
3100 03212090	-HDZ12 -90	2	2.5 ~ 12.0	32	40	90	55	70	10	0 ~ 5	33 ~ 69	32	52	30	1.0	HDP-12	20,000			
3100 03212135	-135	2	2.5 ~ 12.0	32	40	135	100	70	10	0 ~ 5	33 ~ 69	32	52	30	1.3	HDP-12	23,000	FDC-12	S-3L	L-4T
3100 03212180	-180	2	2.5 ~ 12.0	32	40	180	145	70	10	0 ~ 5	33 ~ 69	32	52	30	1.6	HDP-12	26,000			
3100 03216090	-HDZ16 -90	2	3.5 ~ 16.0	32	40	90	55	70	10	0 ~ 6	38 ~ 82	36	56	30	1.1	HDP-16	29,000			
3100 03216135	-135	2	3.5 ~ 16.0	32	40	135	100	70	10	0 ~ 6	38 ~ 82	36	56	30	1.4	HDP-16	30,000	FDC-16	S-4L	L-4T
3100 03216180	-180	2	3.5 ~ 16.0	32	40	180	145	70	10	0 ~ 6	38 ~ 82	36	56	30	1.7	HDP-16	31,000			
3100 23222105	-HDZ22A-105	2	3.5 ~ 22.0	32	40	105	64	70	7	0 ~ 8	47 ~ 73	46	69	42	1.7	HDP-22	30,000			
3100 23222150	-150	2	3.5 ~ 22.0	32	40	150	109	70	7	0 ~ 8	47 ~ 103	46	69	42	2.2	HDP-22	31,000	FDC-22	S-5L	L-6T
3100 23222195	-195	2	3.5 ~ 22.0	32	40	195	154	70	7	0 ~ 8	47 ~ 103	46	69	42		HDP-22	33,000			
3100 04212090	ST42 -HDZ12 -90	1	2.5 ~ 12.0	42	—	90	65	75	—	0 ~ 5	33 ~ 69	32	52	30		HDP-12	29,000			
3100 04212135	-135	1	2.5 ~ 12.0	42	—	135	110	75	—	0 ~ 5	33 ~ 69	32	52	30		HDP-12	30,000	FDC-12	S-3L	L-4T
3100 04212180	-180	1	2.5 ~ 12.0	42	—	180	155	75	—	0 ~ 5	33 ~ 69	32	52	30		HDP-12	31,000			
3100 04216090	-HDZ16 -90	1	3.5 ~ 16.0	42	—	90	65	75	—	0 ~ 6	38 ~ 82	36	56	30		HDP-16	31,000			
3100 04216135	-135	1	3.5 ~ 16.0	42	—	135	110	75	—	0 ~ 6	38 ~ 82	36	56	30		HDP-16	32,000	FDC-16	S-4L	L-4T
3100 04216180	-180	1	3.5 ~ 16.0	42	—	180	155	75	—	0 ~ 6	38 ~ 82	36	56	30		HDP-16	33,000			
3100 24222105	-HDZ22A-105	2	3.5 ~ 22.0	42	52	105	64	75	7	0 ~ 8	47 ~ 103	46	69	42	2.1	HDP-22	32,000			
3100 24222150	-150	2	3.5 ~ 22.0	42	52	150	109	75	7	0 ~ 8	47 ~ 103	46	69	42		HDP-22	33,000	FDC-22	S-5L	L-6T
3100 24222195	-195	2	3.5 ~ 22.0	42	52	195	154	75	7	0 ~ 8	47 ~ 103	46	69	42		HDP-22	34,000			

1. コレット、スパナ、六角穴付プリセットスクリュー、セミドライ加工用プリセットスクリュー、振れ調整レンチは別途ご注文下さい。標準仕様プリセットスクリューは付属しております。
2. クーラントコレット（FDC-OH、C、MS）とタング付刃具併用時の最低挿入長は P.097 を参照下さい。
3. ℓはプリセットスクリューを使用した時の値です。
4. キャップの締め付けトルクに関しては、P. 554 を参照ください。

1. Collet, spanner, hexagon head preset screw, preset screw for semi-dry processing, and adjustment wrench are sold separately. Standard preset screw is included.
2. Refer to P.097 for minimum tool insertion length in case of using our coolant collets (OH,C or MS).
3. " ℓ " indicates dimension when using with a preset screw.
4. See P. 554 for standard tightening torque.

コレット Collet	スパナ Spanner	プリセットスクリュー Preset screw	振れ調整レンチ Adjustment wrench
P. 092	P. 098	P. 100	P. 099

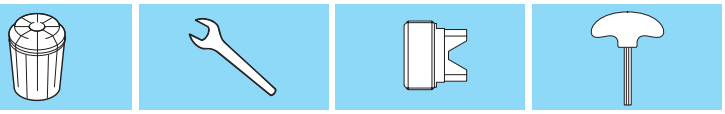

ご注文例 Ordering Example

ST32 - HDZ12 - 90

シャンクサイズ Shank size　最大コレット内径 Max. collet I.D.　全長 (L)

特殊品もご用命ください。

Specials on request



ST-PHC·SB スリムハイドロチャック Slim Hydro Chuck

New

干渉のあるワークのドリル加工·リーマ加工だけでなく、5軸仕上エンドミル加工等にも最適なチャックです。
Perfect choice for tight space applications, such as endmill finishing, drilling and reaming on 5-axis machines.

Type1

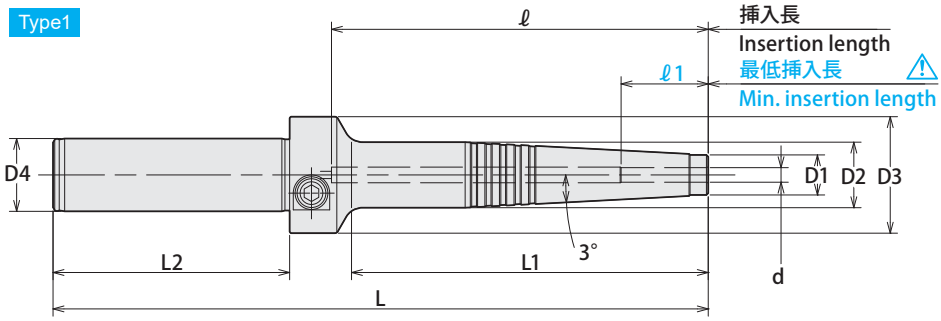

Type2

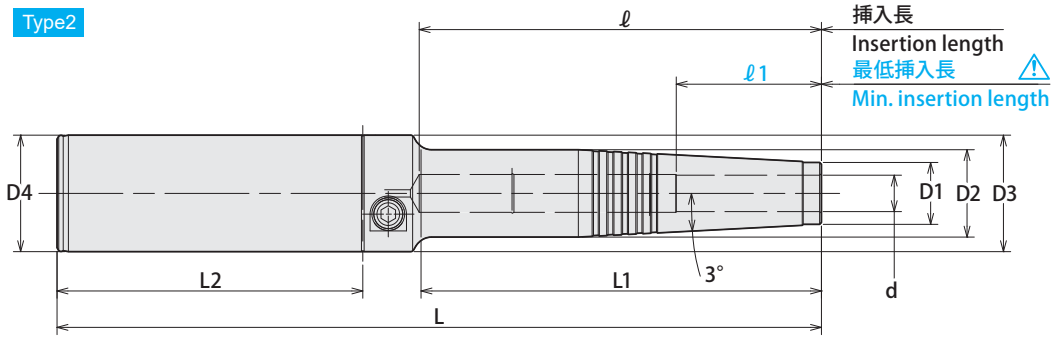

⚠ 注意 Caution
必ず、刃物シャンクを最低挿入長以上に挿入して使用してください。
Strictly keep the min insertion length.

Code	型式 Model	Type	d	L	L1	L2	D1	D2	D3	D4	ℓ	ℓ1	レンチ（別売） Wrench(Option)
0450 02003180	ST20 -PHC03SB -180	1	3	180	98	65	11	18	32	20	103	16	L-4T
0450 02004180	-PHC04SB -180	1	4	180	98	65	11	18	32	20	103	19	
0450 02006180	-PHC06SB -180	1	6	180	99	65	13	20	32	20	103	27	
0450 02008180	-PHC08SB -180	1	8	180	99	65	15	22	32	20	101	27	
0450 02010180	-PHC10SB -180	1	10	180	100	65	17	24	32	20	101	33	
0450 02012180	-PHC12SB -180	1	12	180	100	65	19	26	32	20	101	36	
0450 03206210	ST32 -PHC06SB -210	2	6	210	109	84	13	20	32	32	113	27	
0450 03208210	-PHC08SB -210	2	8	210	109	84	15	22	32	32	111	27	
0450 03210210	-PHC10SB -210	2	10	210	110	84	17	24	32	32	111	33	
0450 03212210	-PHC12SB -210	2	12	210	110	84	19	26	32	32	111	36	

1. 刃物のシャンクはh6公差範囲内のシャンクを使用してください。
2. 許容回転数は機械主軸の剛性および刃具バランスに大きく影響されます。
ご使用の際は低い回転数から徐々に上げ、適正な回転数でご使用ください。

1. Tool shank diameter tolerance must be within h6.
2. Permissible speed is greatly affected by the stiffness of the machine spindle and the balance of the cutting tool. Gradually increase from a low speed, and use at the proper speed.

ご注文例 Ordering Example

ST20 - PHC03SB - 180

シャンクサイズ Shank size	内径 (d) I.D.	全長 (L) Total length (L)

レンチ Hex. wrench P. 119





ST·L-PHC

CNC自動旋盤用ハイドロチャック
Hydro Chuck for CNC automatic lathe

New

狭い機内での刃具交換を効率化します。
Efficient tool changing in tight machines space!

Type1

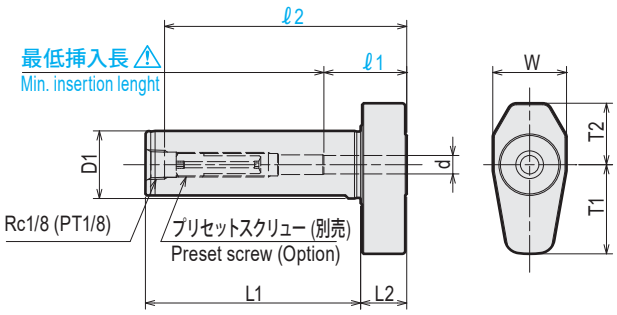

Type2

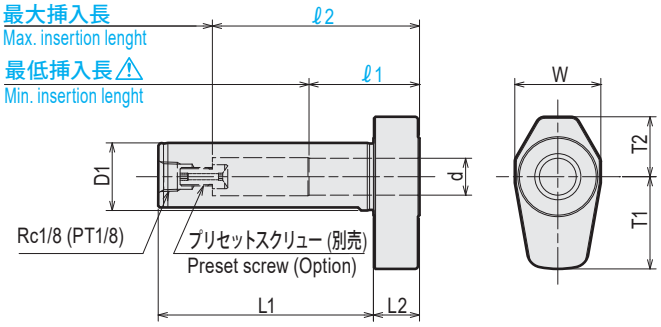

⚠ **注意：**必ず、刃物シャンクを最低挿入長以上に挿入して使用してください。 ⚠ **Caution：** Strictly keep the min insertion length.

Code	型式 Model	Type	d	D1	L1	L2	W	T1	T2	ℓ1	ℓ2	レンチ（別売） Wrench(Option)
0470 01603050	**ST16L -PHC03 -50**	1	3	16	50	15	22	23	17.5	16	58	L-4T
0470 01604050	**-PHC04 -50**	1	4	16	50	15	22	23	17.5	19	58	
0470 01606050	**-PHC06 -50**	1	6	16	50	15	22	24.5	18.5	27	58	
0470 01608050	**-PHC08 -50**	2	8	16	50	15	24	25.5	19.5	27	47	
0470 12403060	**ST19.05L -PHC03 -60**	1	3	19.05	60	15	22	23	17.5	16	68	L-4T
0470 12404060	**-PHC04 -60**	1	4	19.05	60	15	22	23	17.5	19	68	
0470 12406060	**-PHC06 -60**	1	6	19.05	60	15	22	24.5	18.5	27	68	
0470 12408060	**-PHC08 -60**	2	8	19.05	60	15	24	25.5	19.5	27	57	
0470 12410060	**-PHC10 -60**	2	10	19.05	60	15	26	26.5	20.5	33	60	
0470 02003070	**ST20L -PHC03 -70**	1	3	20	70	15	22	23	17.5	16	78	L-4T
0470 02004070	**-PHC04 -70**	1	4	20	70	15	22	23	17.5	19	78	
0470 02006070	**-PHC06 -70**	1	6	20	70	15	22	24.5	18.5	27	78	
0470 02008070	**-PHC08 -70**	2	8	20	70	15	24	25.5	19.5	27	64	
0470 02010070	**-PHC10 -70**	2	10	20	70	15	26	26.5	20.5	33	67	
0470 02203070	**ST22L -PHC03 -70**	1	3	22	70	15	24	23	17.5	16	78	L-4T
0470 02204070	**-PHC04 -70**	1	4	22	70	15	24	23	17.5	19	78	
0470 02206070	**-PHC06 -70**	1	6	22	70	15	24	24.5	18.5	27	78	
0470 02208070	**-PHC08 -70**	2	8	22	70	15	24	25.5	19.5	27	64	
0470 02210070	**-PHC10 -70**	2	10	22	70	15	26	26.5	20.5	33	67	
0470 02212070	**-PHC12 -70**	2	12	22	70	15	28	29	21.5	36	67	
0470 02503070	**ST25L -PHC03 -70**	1	3	25	70	15	28	23	17.5	16	78	L-4T
0470 02504070	**-PHC04 -70**	1	4	25	70	15	28	23	17.5	19	78	
0470 02505070	**-PHC06 -70**	1	6	25	70	15	28	24.5	18.5	27	78	
0470 02506070	**-PHC08 -70**	2	8	25	70	15	28	25.5	19.5	27	64	
0470 02510070	**-PHC10 -70**	2	10	25	70	15	28	26.5	20.5	33	67	
0470 02512070	**-PHC12 -70**	2	12	25	70	15	28	29	21.5	36	67	
0470 13203070	**ST25.4L -PHC03 -70**	1	3	25.4	70	15	28	23	17.5	16	78	L-4T
0470 13204070	**-PHC04 -70**	1	4	25.4	70	15	28	23	17.5	19	78	
0470 13206070	**-PHC06 -70**	1	6	25.4	70	15	28	24.5	18.5	27	78	
0470 13208070	**-PHC08 -70**	2	8	25.4	70	15	28	25.5	19.5	27	64	
0470 13210070	**-PHC10 -70**	2	10	25.4	70	15	28	26.5	20.5	33	67	
0470 13212070	**-PHC12 -70**	2	12	25.4	70	15	28	29	21.5	36	67	

1. 刃物のシャンクはh6公差範囲内のシャンクを使用してください。
2. チャックを刃物台に固定してから、刃具をクランプして下さい。

1. Tool shank diameter tolerance must be within h6.
2. Secure the chuck on the fixture before clamp a cutting tool.

ご注文例 Ordering Example

ST16L - PHC03 - 50

シャンク径 Shank size	内径サイズ I.D.	シャンク長 Shank length

レンチ Hex. wrench
P. 119



スリップ防止ピン付コレット　Collet with stopper pin

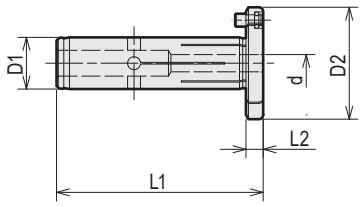

Code	型式 Model	D1	D2	L1	L2	d	—
3940 300512 d	PHS12 - d - OH	12	26	48	4	03, 04, 05, 06, 07, 08, 09, 10	8,600
3940 300612 d	PHS12 - d - C	12	26	48	4	03, 04, 05, 06, 07, 08, 09	8,800

コレットは PHC12 にのみご使用できます。
These collets can be used with PHC12 only.

プリセットスクリュー　Preset screw

Type1

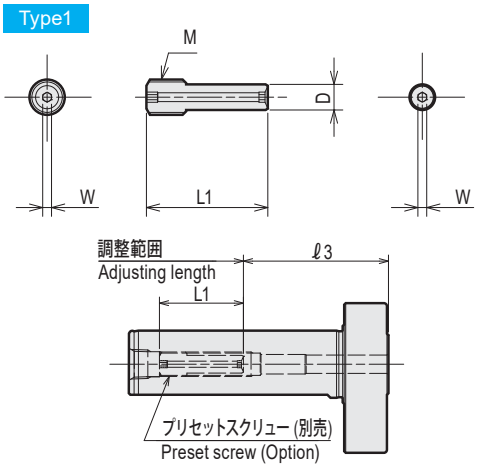

Type2

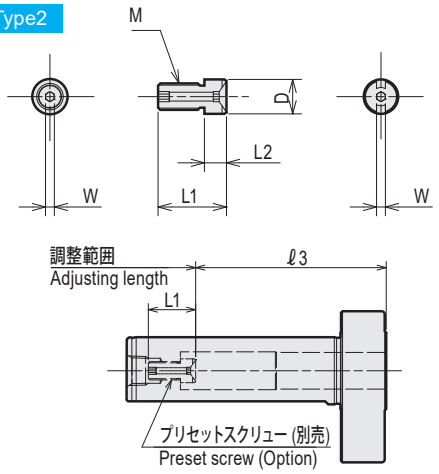

Code	型式 Model	Type	L1	L2	D	W	M	対象サイズ
0474 00004275	PHCL-P04-27.5	1	27.5	—	3.8	2	M8 P=1.25	PHC03 PHC04
0474 00006275	PHCL-P06-27.5	1	27.5	—	5.8	2		PHC06
0474 00008155	PHCL-P08-15.5	2	15.5	5	7.8	2	M6 P=1.0	PHC08 PHC10 PHC12
0474 00008205	PHCL-P08-20.5	2	20.5	10	7.8	2		
0474 00008255	PHCL-P08-25.5	2	25.5	15	7.8	2		
0474 00008305	PHCL-P08-30.5	2	30.5	20	7.8	2		
0474 00008355	PHCL-P08-35.5	2	35.5	25	7.8	2		
0474 00008405	PHCL-P08-40.5	2	40.5	30	7.8	2		

ご注文例 Ordering Example

PHCL - P04 - 27.5

P04: 内径 I.D.
27.5: 全長 (L1) Total length (L1)

プリセットスクリュー使用時の調整量一覧
Adjustment amount with preset screw

プリセットスクリュー型式 Model	適合ホルダ型式 Matched chuck	Type	L1	ℓ3
PHCL-P04-27.5	ST16L - PHC03 - 50	1	27.5	17 ~ 30
	- PHC04 - 50	1	27.5	19 ~ 30
	ST19.05L - PHC03 - 60	1	27.5	17 ~ 40
	- PHC04 - 60	1	27.5	19 ~ 40
	ST20L - PHC03 - 70	1	27.5	17 ~ 50
	- PHC04 - 70	1	27.5	19 ~ 50
	ST22L - PHC03 - 70	1	27.5	17 ~ 50
	- PHC04 - 70	1	27.5	19 ~ 50
	ST25L - PHC03 - 70	1	27.5	17 ~ 50
	- PHC04 - 70	1	27.5	19 ~ 50
	ST25.4L - PHC03 - 70	1	27.5	17 ~ 50
	- PHC04 - 70	1	27.5	19 ~ 50
PHCL-P06-27.5	ST16L - PHC06 - 50	1	27.5	27 ~ 30
	ST19.05L - PHC06 - 60	1	27.5	27 ~ 40
	ST20L - PHC06 - 70	1	27.5	27 ~ 50
	ST22L - PHC06 - 70	1	27.5	27 ~ 50
	ST25L - PHC06 - 70	1	27.5	27 ~ 50
	ST25.4L - PHC06 - 70	1	27.5	27 ~ 50

プリセットスクリュー型式 Model	適合ホルダ型式 Matched chuck	Type	調整量 = ℓ3 L1 =15.5	L1 =20.5	L1 =25.5	L1 =30.5	L1 =35.5	L1 =40.5
PHCL-P08- L1	ST16L - PHC08 - 50	2	35 ~ 42	30 ~ 37	27 ~ 32	—	—	—
	ST19.05L - PHC08 - 60	2	45 ~ 52	40 ~ 47	35 ~ 42	30 ~ 37	27 ~ 32	—
	- PHC10 - 60	2	49 ~ 52	44 ~ 47	39 ~ 42	34 ~ 37	—	—
	ST20L - PHC08 - 70	2	52 ~ 59	47 ~ 54	42 ~ 49	37 ~ 44	32 ~ 39	27 ~ 34
	- PHC10 - 70	2	56 ~ 62	51 ~ 57	46 ~ 52	41 ~ 47	36 ~ 42	33 ~ 37
	ST22L - PHC08 - 70	2	52 ~ 59	47 ~ 54	42 ~ 49	37 ~ 44	32 ~ 39	27 ~ 34
	- PHC10 - 70	2	56 ~ 62	51 ~ 57	46 ~ 52	41 ~ 47	36 ~ 42	33 ~ 37
	- PHC12 - 70	2	56 ~ 62	51 ~ 57	46 ~ 52	41 ~ 47	36 ~ 42	—
	ST25L - PHC08 - 70	2	52 ~ 59	47 ~ 54	42 ~ 49	37 ~ 44	32 ~ 39	27 ~ 34
	- PHC10 - 70	2	56 ~ 62	51 ~ 57	46 ~ 52	41 ~ 47	36 ~ 42	33 ~ 37
	- PHC12 - 70	2	56 ~ 62	51 ~ 57	46 ~ 52	41 ~ 47	36 ~ 42	—
	ST25.4L - PHC08 - 70	2	52 ~ 59	47 ~ 54	42 ~ 49	37 ~ 44	32 ~ 39	27 ~ 34
	- PHC10 - 70	2	56 ~ 62	51 ~ 57	46 ~ 52	41 ~ 47	36 ~ 42	33 ~ 37
	- PHC12 - 70	2	56 ~ 62	51 ~ 57	46 ~ 52	41 ~ 47	36 ~ 42	—



ST-SMH

シンクロフィットⅡ
SYNCHROFITⅡ

New

NT独自の弾性体構造によりタップ加工時の負荷を軽減し刃物の寿命が向上！
NT TOOL's unique elastic design reduces tapping stress and improves cutting tool life.

Type1

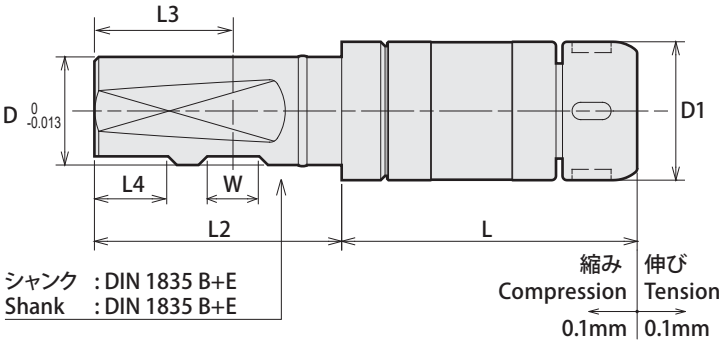

Type2

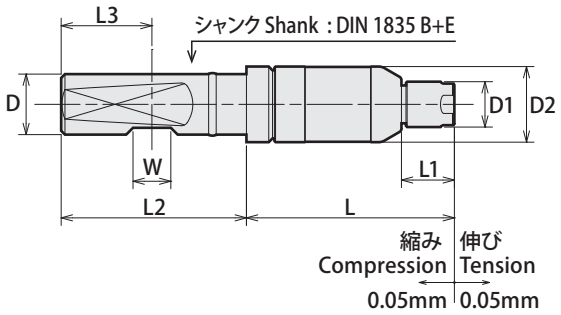

商品コード Code	型式 Model	Type	L	L1	L2	L3	L4	D	D1	D2	W	kg	—
0440 02008055	**ST20D -SMH 8 -55**	2	55	14	51	25	—	20	12	20	11	0.2	39,600
0440 02016068	**-SMH16 -68**	1	68	—	51	25	—	20	32	—	11	0.4	29,000
0440 02516068	**ST25D -SMH16 -68**	1	68	—	57	32	17	25	32	—	12	0.5	29,000

1. コレット、スパナは別途ご注文ください。
2. 対応タップサイズはタップコレットディメンションを参照ください。
3. シンクロ機能搭載の機械でご使用ください。
4. ST20DはL4フラット部分はありません。
1. Collet and spanner are sold separately.
2. For the corresponding tap size, refer to the tap collet dimension page.
3. Please use with a machine with synchronous function.
4. There is no L4 flat on ST20D.

ご注文例 Ordering Example

ST20D - SMH8 - 55

シャンクサイズ Shank size	ホルダサイズ Holder size	突き出し長さ(L) Projection length

アクセサリ対応表 Accessories

ホルダサイズ Holder Size	コレット Collet		キャップ Nut		スパナ Spanner		トルクレンチ用スパナヘッド Spanner head for torque wrwnch	
	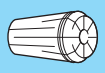 ER8 : P. 135 ER16,32 : P. 136						 P. 554	
	型式 Model	タップサイズ Tap Size	商品コード Code	型式 Model	商品コード Code	型式 Model	商品コード Code	型式 Model
SMH8	ER8	M1~M3.5 U no.0 ~ U no.6	2451 00000807	**ERP-8T**	0803 00000007	**S-8E**	3150 00001110	**SH-11-10**
SMH16	ER16GH	M3~M12 U no.5~U1/2 PT1/16・PT1/8	2451 00001607	**ERP-16T**	2454 00000032	**FKT-32L**	3150 00003415	**SH-34-15**
SMH32	ER32GH	M10~M20 U3/8~U13/16 PT1/16~PT3/8	2451 00003207	**ERP-32T**	2454 00000050	**FKT-50L**	3150 00005219	**SH-52-19**

スパナヘッドに対応するトルクレンチはP.554を参照ください。
Refer to P.554 for torque wrenches compatible with spanner heads.



FH-ST-HDC·A

コレット式フローティングホルダ
Collet Type Floating Holder

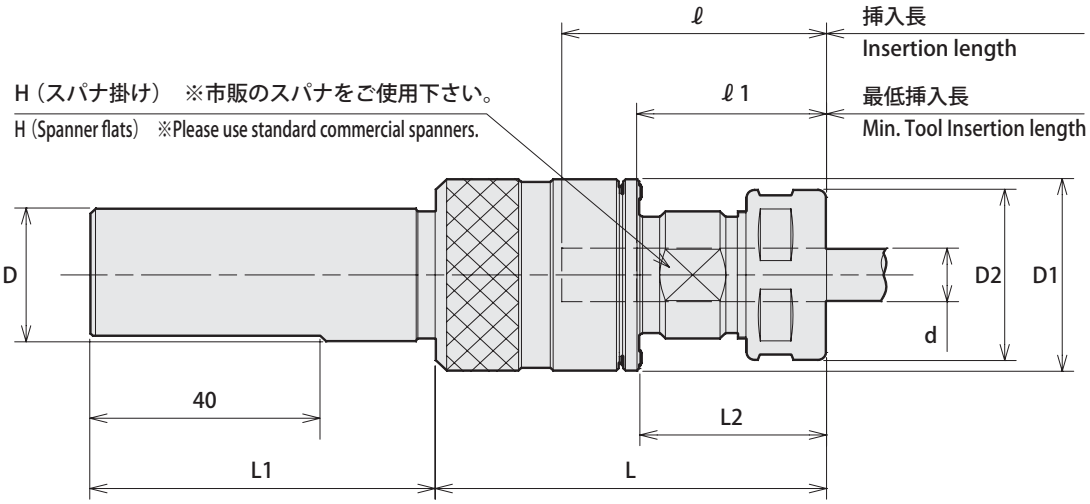

商品コード Code	型式 Model	d	フロート量 Float 平行フロート Radial	フロート量 Float 傾き角 Angular	D	D1	L	L1	ℓ	ℓ1	L2	D2	H	kg	—	コレット Collet	キャップ Nut	キャップ用スパナ Spanner for the nut	アジャスタブルピンレンチ Adjustable pin wrench
0180 10001407	**FH0 -ST25 -HDC07A**	0.5 ~ 7.0	0.4	1°	25	28	62	60	35	22	27	23	17	0.1	38,750	FDC-07	HDP-07A	S-0	—
0180 10011412	**FH1 -ST25 -HDC12A**	2.5 ~ 12.0	0 ~ 0.4 調整可能 Adjustable	0 ~ 1°	25	36	68	60	46	33	32	32	22	0.2	39,930	FDC-12	HDP-12	S-3L	GWA1
0180 10021422	**FH2 -ST25 -HDC22A**	3.5 ~ 22.0	0 ~ 0.6 調整可能 Adjustable	0 ~ 1°	25	55	95	60	68	47	44	46	35	0.5	46,820	FDC-22	HDP-22	S-5L	

1. センタースルークーラントでご使用される際は、事前に加工条件等を弊社にお問い合わせ下さい。
2. コレット、スパナ、アジャスタブルピンレンチは別途ご注文下さい。
3. キャップの締付けトルクに関しては、P. 554 を参照ください。
4. FH0 サイズのフロート量は平行フロート、傾き角共に固定です。
5. フロート量の調整はアジャスタブルピンレンチ GWA 型をご使用下さい。(P. 504)

1. For center through coolant feed, please contact NT TOOL beforehand for cutting conditions.
2. Collet, spanner and adjustable pin wrench are sold separately.
3. See P. 554 for standard tightening torque.
4. For FH0, floating amount and angle are fixed.
5. To adjust floating amount, please use adjustable pin wrench GWA. (P. 504)

Ordering Example

FH0 - ST25 - HDC 07 A

- ST25: シャンクサイズ Shank size
- 07: 最大コレット内径 Max. collet I.D.

コレット Collet P. 092
スパナ Spanner P. 098
アジャスタブルピンレンチ Adjustable pin wrench P. 504







ST-KLD

キーレスドリルチャック
Keyless Drill Chuck

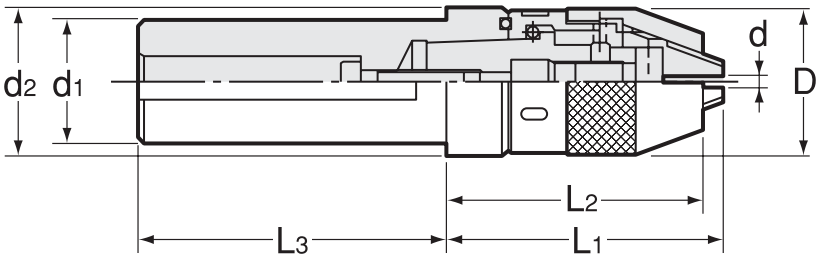

商品コード Code	型式 Model	d	D	d1	d2	L1	L2	L3	kg	-	スパナ Spanner
2684 20065065	ST20 -KLD6.5 -65	0.5～6.5	34	20	32	84	78	65	0.4	29,500	FS6.5LC
2684 25065065	ST25 -KLD6.5 -65	0.5～6.5	34	25	32	64	58	65	0.5	29,500	FS6.5LC
2684 25465065	ST25.4 -KLD6.5 -65	0.5～6.5	34	25.4	32	64	58	65	0.5	29,500	FS6.5LC
2684 32065065	ST32 -KLD6.5 -65	0.5～6.5	34	32	-	54	48	65	0.7	30,680	FS6.5LC
2684 32130065	-KLD13 -65	0.5～13	50	32	48	86	74	65	1.2	33,040	FS13LC
2684 38065075	ST38.1 -KLD6.5 -75	0.5～6.5	34	38.1	-	54	48	75	1.0	30,680	FS6.5LC
2684 38130075	-KLD13 -75	0.5～13	50	38.1	48	86	74	75	1.5	33,040	FS13LC
2684 40065075	ST40 -KLD6.5 -75	0.5～6.5	34	40	-	54	48	75	1.0	30,680	FS6.5LC
2684 40130075	-KLD13 -75	0.5～13	50	40	48	86	74	75	1.5	33,040	FS13LC
2684 42065080	ST42 -KLD6.5 -80	0.5～6.5	34	42	-	54	48	80	1.1	30,680	FS6.5LC
2684 42130080	-KLD13 -80	0.5～13	50	42	48	86	74	80	1.7	33,040	FS13LC
2684 50065085	ST50 -KLD6.5 -85	0.5～6.5	34	50	-	54	48	85	1.6	31,860	FS6.5LC
2684 50130085	-KLD13 -85	0.5～13	50	50	-	76	64	85	2.2	34,220	FS13LC

専用スパナ（別売） Spanner (option)

型式 Model	商品コード Code	_
FS6.5LC	2685 00000065	1,200
FS13LC	2685 00000130	1,500

ご注文例 Ordering Example

ST20 - KLD6.5 - 65

シャンクサイズ Shank size	最大把握径 Max. chucking dia.	突き出し長さ (L2) Projection length

専用機

専用機シリーズ ツーリングシステム
SPECIALIZED MACHINE SERIES TOOLING SYSTEM

クイックチェンジスタブホルダ
Quick Change Stub Holder

用　途

●スタブドリル、リーマ加工、エンドミル加工（KH-E）。
●専用機、トランスファーマシン…等にご使用下さい。

Application

● Stub drilling and reaming.
Endmilling possiblewith KH-E.
● For special purpose machines, transfer lines etc.

特　長

ジグ用ブシュ不要

スタブドリルは溝長が短く、剛性が高い。

シンプルなマシン設計

ブシュ不要の為、マシンの設計・製造コストが大幅減少。

工具費の低減

スタブドリルは刃先剛性が高く、寿命が長い。

楽な切屑の処理

ブシュレスおよびシンプルなホルダデザインのため、切削のまきつきもなく、切屑の処理は極めて容易になります。

確実なドリル保持

ドリルの芯振れを最少に押えた高精度コレット方式が、確実にドリルを保持。

段取り時間の短縮

ホルダの着脱がクイックチェンジ、刃具の突出し長さをプリセットスクリューで簡単に調整。

Feature

Bushless machining

Use of short stub drills increases rigidity.

Simple machine design

Bushless machining reduce cost fo machiner design and manufacturing.

Reduction of tool cost

Stub drills offer high rigidity and long tool life.

Easy disposal of chips

The simple stub holder design allows for easy chip removal.

Secure gripping of drill

NT's high precision collets assures maximum gripping power and precise hole location.

Reduction of preparation time

Insertion / removal of the stub holders is easily achieved by a single hand operation.
The projection length of stub drill can be adjusted by the preset screw.

錆びない
No Rust

特殊表面処理

●通常の使用条件では長期間錆びません。錆による精度低下がなく、メンテナンスの手間も要りません。

Special Surface Treatment
● Rust-free under normal use conditions. No loss of precision due to rust.
● Minimum maintenance required.

Stub Holder
KH-E



Stub Holder
KH-EC1
KH-EC2



Stub Holder
KH-A



従来の基本的ドリリング方式

●錆びやすく、メンテナンスの手間がかかる。
●ドリル、スピンドルの剛性が低く、ジグ用ブシュ必要。
●ジグ用ブシュ及びブシュプレート使用の為に、
切削処理の問題が生じ、マシン設計に長時間必要。
●工具交換に時間がかかる。
●ドリルの突出し量が長く精度に問題。
●ジグ用ブシュの定期的交換が必要。

Old Drilling Style

● Old holders tend to get rusty quickly, and require maintenance.
● Bushes are required due to low rigidity of drill and spindle.
● The use of bushes and bush plates limits chip disposal. Longer time is needed for machine design.
● Expensive MT shank drills are required to secure high gripping accuracy.
● It takes a longer time to replace the tools.
● Longer drill projections reduces accuracy.

KH-E

クイックチェンジ スタブホルダ
Quick Change Stub Holder

KH-E型の特徴

従来のスタブホルダではできなかったエンドミル切削が可能となりました。

◎高剛性……ホルダ内に、ロック機構が組込まれていますので一度スピンドルに装着すれば、確実にスピンドル端に密着します
◎高精度……高精度コレットの採用により、チャッキング精度（4D先端）10 μm以下

Feature

Endmilling, which was not available before, becomes possible.

High Rigidity Owing to the locking function incorporated, the holder doesn't come off spindle even though drawing force works.

High Precision As the high precision collet is employed, the runout is available within 10 microns at 4×D (4×tool shank dia. distance from the holder nose).

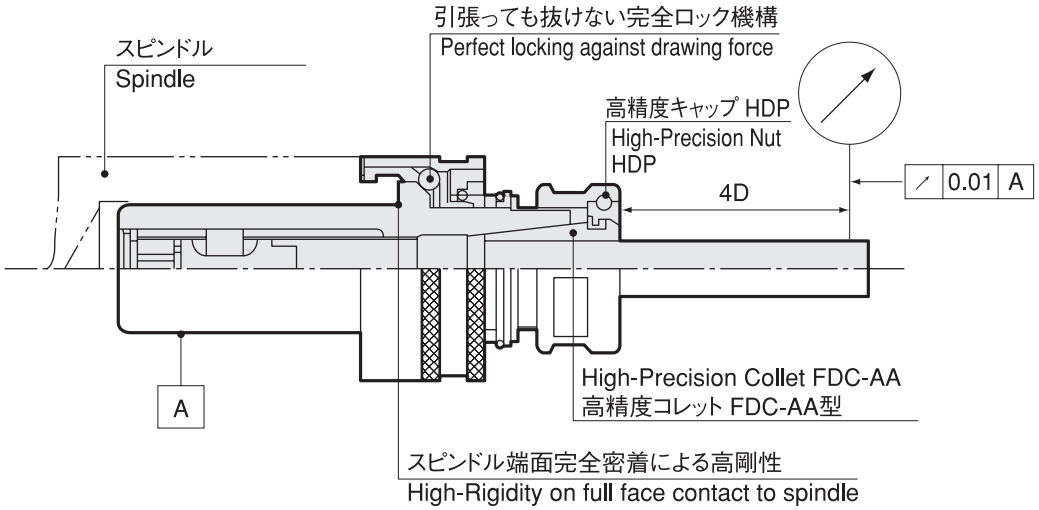

KH-E型と従来のスタブホルダとの大きな違い

引張っても伸びない
↓
エンドミル等のスパイラル刃による抜け力を確実にロック!!

Significant Difference between KH·E and other stub holders

Strong chucking prevents pull out of cutting tool
↓
Locking mechanism stops pulling force caused by spiral cutting tools such as end mill.

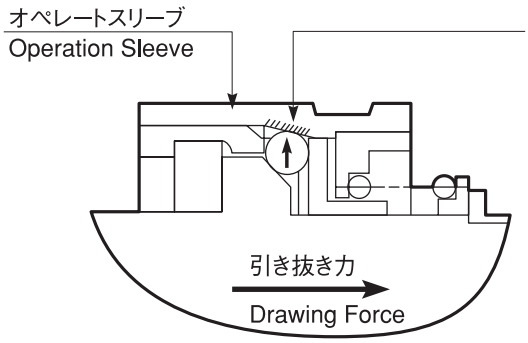

ロック機構拡大図
Enlarged Locking Function

エンドミル加工中には、刃具に抜け方向の力が加わります。その力によりボールが押し上がろうとしますが、オペレートスリーブの緩いテーパによりボールが食付き、ホルダがスピンドル端面に密着状態を保ちます。

Low-pitched taper on operation sleeve does not allow the holder to come off because steel balls which move to radial direction by drawing force are stuck on the taper.

注意

クーラントスルーでご使用になる場合はKH-EC型をご使用下さい。

Note ●For center-thru coolant feed, select KH-EC1 or KH-EC2 models on page

KH-E

クイックチェンジ スタブホルダ
Quick Change Stub Holder



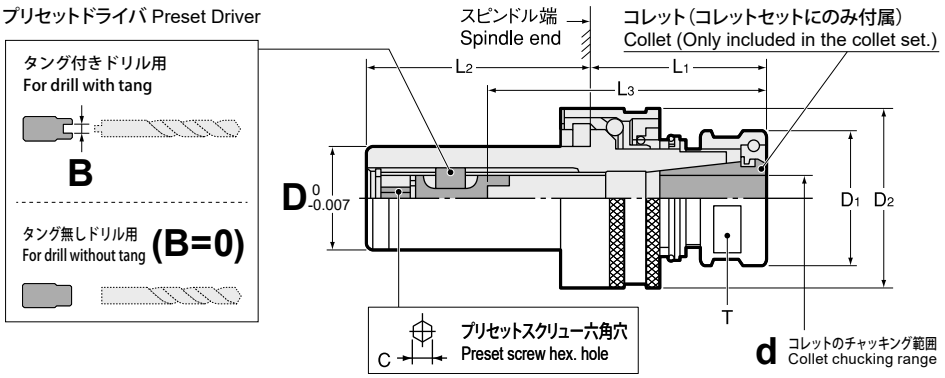

KH-E コレットセット Collet set

ホルダ Holder + プリセットドライバ Preset driver + コレット Collet + キャップ Nut

商品コード Code	ホルダ Holder サイズ Size	D	D1	D2	L1	L2	C	kg	プリセットドライバ KHS Preset Driver KHS No.	B	L3	コレット Collet 内径サイズ I.D.	型式 Model	d	キャップ Nut	—	スパナ Spanner
3050 12□□□※※※	KH-12E	12	23	24.3	34	35	3	0.1	00006	0	20 ~ 45	1.0 ~ 6.0		0.5 ~ 6.0			
									02406	2.4	24 ~ 48	3.5 ~ 5.0	FDC-07	3.1 ~ 5.0	HDP-07A	ø1.0 : 41,540 ø1.5 ~ 3.5 : 40,010 ø4.0 ~ 6.0 : 38,480	S-0
									03006	3.0	25 ~ 48	5.5 ~ 6.0		5.1 ~ 6.0			
3050 14□□□※※※	KH-14E	14	23	26.3	34	35	4	0.1	00007	0	20 ~ 45	0.5 ~ 7.0		0.5 ~ 7.0			
									02407	2.4	24 ~ 48	3.5 ~ 5.0	FDC-07	3.1 ~ 5.0	HDP-07A	ø1.0 : 41,540 ø1.5 ~ 3.5 : 40,010 ø4.0 ~ 7.0 : 38,480	S-0
									03007	3.0	25 ~ 48	5.5 ~ 6.0		5.1 ~ 6.0			
									04007	4.0	27 ~ 48	6.5 ~ 7.0		6.1 ~ 7.0			
3050 16□□□※※※	KH-16E	16	26	32	35	40	4	0.2	00009	0	29 ~ 46	3.0 ~ 9.0		2.6 ~ 9.0			
									02409	2.4	32 ~ 49	3.5 ~ 5.0	FDC-09	3.1 ~ 5.0	HDP-09	30,250	S-1L
									03009	3.0	34 ~ 51	5.5 ~ 6.0		5.1 ~ 6.0			
									04009	4.0	34 ~ 51	6.5 ~ 9.0		6.1 ~ 9.0			
3050 19□□□※※※	KH-19E	19	26	35	35	45	4	0.2	00009	0	29 ~ 51	3.0 ~ 9.0		2.6 ~ 9.0			
									02409	2.4	32 ~ 54	3.5 ~ 5.0	FDC-09	3.1 ~ 5.0	HDP-09	30,250	S-1L
3050 20□□□※※※	KH-20E	20	26	35	35	45	4	0.2	03009	3.0	34 ~ 56	5.5 ~ 6.0		5.1 ~ 6.0			
									04009	4.0	34 ~ 56	6.5 ~ 9.0		6.1 ~ 9.0			
3050 22□□□※※※	KH-22E	22	32	38	35	55	5	0.3	00012	0	35 ~ 62	3.0 ~ 12.0		2.6 ~ 12.0			
									02412	2.4	33 ~ 60	3.5 ~ 5.0		3.1 ~ 5.0			
									03012	3.0	33 ~ 60	5.5 ~ 6.0	FDC-12	5.1 ~ 6.0	HDP-12	30,720	S-3L
3050 24□□□※※※	KH-24E	24	32	40	35	55	5	0.3	04012	4.0	37 ~ 64	6.5 ~ 9.0		6.1 ~ 9.0			
									05012	5.0	37 ~ 64	9.5 ~ 12.0		9.1 ~ 12.0			
3050 25□□□※※※	KH-25E	25	36	44	35	60	6	0.4	00016	0	36 ~ 64(69)	4.0 ~ 16.0		3.6 ~ 16.0			
3050 26□□□※※※	KH-26E	26	36	44	35	60	6	0.4	02416	2.4	39 ~ 67(72)	4.0 ~ 5.0		3.6 ~ 5.0			
									03016	3.0	39 ~ 67(72)	5.5 ~ 6.0	FDC-16	5.1 ~ 6.0	HDP-16	33,300	S-4L
3050 28□□□※※※	KH-28E	28	36	47	35	65	6	0.5	04016	4.0	40 ~ 68(73)	6.5 ~ 9.0		6.1 ~ 9.0			
									05016	5.0	41 ~ 69(74)	9.5 ~ 12.0		9.1 ~ 12.0			
3050 30□□□※※※	KH-30E	30	36	47	35	65	6	0.5	06016	6.0	44 ~ 72(77)	12.5 ~ 16.0		12.1 ~ 16.0			
3050 32□□□※※※	KH-32E	32	46	51	40	80	6	0.7	00022	0	41 ~ 74	4.0 ~ 22.0		3.6 ~ 22.0			
									02422	2.4	39 ~ 75	4.0 ~ 5.0		3.6 ~ 5.0			
									03022	3.0	39 ~ 75	5.5 ~ 6.0		5.1 ~ 6.0			
3050 35□□□※※※	KH-35E	35	46	55	40	80	6	0.8	04022	4.0	42 ~ 78	6.5 ~ 9.0	FDC-22	6.1 ~ 9.0	HDP-22	37,190	S-5L
									05022	5.0	48 ~ 84	9.5 ~ 12.0		9.1 ~ 12.0			
3050 36□□□※※※	KH-36E	36	46	55	40	80	6	0.8	06022	6.0	54 ~ 90	12.5 ~ 16.0		12.1 ~ 16.0			
									08022	8.0	54 ~ 90	16.5 ~ 22.0		16.1 ~ 22.0			
3050 48□□□※※※	KH-48E	48	65	75	50	100	6	2.0	00032	0	66 ~ 87	20.5 ~ 32.0		20.1 ~ 32.0			
									08032	8.0	70 ~ 93	20.5 ~ 32.0	FDC-32	20.1 ~ 32.0	HDP-32	48,370	S-6
									12032	12.0	78 ~ 109	22.5 ~ 32.0		22.1 ~ 32.0			

特殊品もご用命ください。

Specials on request

KHB-E ホルダボディ Holder body

ホルダ Holder ＋ プリセットドライバ Preset driver ＋ キャップ Nut

商品コード Code	ホルダ Holder サイズ Size	D	D1	D2	L1	L2	T	kg	プリセットドライバ KHS Preset Driver KHS No.	B	L3	キャップ Nut	_	コレット Collet	スパナ Spanner
3054 12□□□000	KHB-12E	12	23	24.3	34	35	—	0.1	00006	0	20～45	HDP-07A	30,010	FDC-07	S-0
									02406	2.4	24～48				
									03006	3	25～48				
3054 14□□□000	KHB-14E	14	23	26.3	34	35	—	0.1	00007	0	20～45	HDP-07A	30,010	FDC-07	S-0
									02407	2.4	24～48				
									03007	3	25～48				
									04007	4	27～48				
3054 16□□□000	KHB-16E	16	26	32	35	40	24	0.2	00009	0	29～46	HDP-09	23,540	FDC-09	S-1L
									02409	2.4	32～49				
									03009	3	34～51				
									04009	4	34～51				
3054 19□□□000	KHB-19E	19	26	35	35	45	24	0.2	00009	0	29～51	HDP-09	23,540	FDC-09	S-1L
									02409	2.4	32～54				
3054 20□□□000	KHB-20E	20	26	35	35	45	24	0.2	03009	3	34～56				
									04009	4	34～56				
3054 22□□□000	KHB-22E	22	32	38	35	55	30	0.3	00012	0	35～62	HDP-12	23,540	FDC-12	S-3L
									02412	2.4	33～60				
									03012	3	33～60				
3054 24□□□000	KHB-24E	24	32	40	35	55	30	0.3	04012	4	37～64				
									05012	5	37～64				
3054 25□□□000	KHB-25E	25	36	44	35	60	33	0.4	00016	0	36～64 (69)	HDP-16	25,890	FDC-16	S-4L
									02416	2.4	39～67 (72)				
3054 26□□□000	KHB-26E	26	36	44	35	60	33	0.4	03016	3	39～67 (72)				
3054 28□□□000	KHB-28E	28	36	47	35	65	33	0.5	04016	4	40～68 (73)				
									05016	5	41～69 (74)				
3054 30□□□000	KHB-30E	30	36	47	35	65	33	0.5	06016	6	44～72 (77)				
3054 32□□□000	KHB-32E	32	46	51	40	80	42	0.6	00022	0	41～74	HDP-22	29,420	FDC-22	S-5L
									02422	2.4	39～75				
3054 35□□□000	KHB-35E	35	46	55	40	80	42	0.7	03022	3	39～75				
									04022	4	42～78				
									05022	5	48～84				
3054 36□□□000	KHB-36E	36	46	55	40	80	42	0.8	06022	6	54～90				
									08022	8	54～90				
3054 48□□□000	KHB-48E	48	65	75	50	100	—	1.8	00032	0	66～87	HDP-32	40,010	FDC-32	S-6
									08032	8	70～93				
									12032	12	78～109				

ご注文例 Ordering Example

コレットセット Collet set: **KH-20E / 04009 / 7.0**

ホルダボディ Holder Body: **KHB-20E / 04009**

- KHB-20E: ホルダサイズ Holder size
- 04009: プリセットドライバ No. Preset driver No.
- 7.0: コレット内径サイズ Collet I.D.

プリセットドライバ選定について
・刃物のタング巾に合わせて選定してください。
・タングなし刃物の場合は、B寸法が0のプリセットドライバを選定してください。

コレット選定について
・コレット内径サイズのバリエーションは0.5mm間隔です。(縮み代0.5mm)

About preset driver selection
・Please select a preset driver according to the tang size of the cutting tool.
・For a cutting tool without a tongue, the "B" dimension of the preset driver must be 0.

About collet selection
・Collet I.D. variation is 0.5 mm. Collets collapse by 0.5 mm.

1. L3（ ）寸法はKH-28E、KH-30E 選定時の最大寸法です。
2. スパナは別途ご注文下さい。
3. スピンドル形状についてはP. 462をご参照ください。
4. キャップの締め付けトルクに関しては、P. 554を参照ください。
1. L3 dimension in bracket stands for max. dimension of KH-28E & KH-30E.
2. Spanner is sold separately.
3. Refer to P. 462 for spindle dimension.
4. See P. 554 for standard tightening torque.

プリセットドライバ Preset driver	コレット Collet	スパナ Spanner
P. 461	P. 092	P. 098

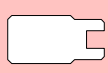



KH-EC1

高圧クーラント用 クイックチェンジスタブホルダ
Quick Change Stub Holder (For High Coolant Pressure)



プリセットドライバ Preset Driver

タング付きドリル用
For drill with tang

B

タング無しドリル用
For drill without tang (B=0)

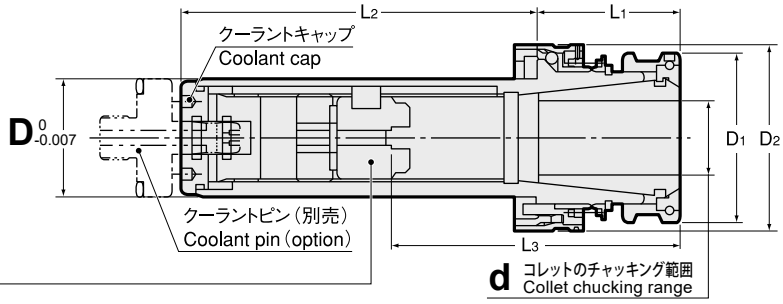

KHB-EC1

ホルダボディ
Holder body

ホルダ Holder ＋ プリセットドライバ Preset driver ＋ キャップ Nut

商品コード Code	ホルダ Holder サイズ Size	D	D1	D2	L1	L2	kg	許容クーラント圧 Max. Coolant	クーラントピン Coolant pin	プリセットドライバ KHS-OH Preset Driver KHS-OH No.	B	L3	d	–	コレット Collet
3055 14□□□000	KHB-14EC1	14	23	26.3	34	50	0.1	8MPa	KH-14EC-P	00007	0	20 ~ 45	3.0 ~ 7.0	39,010	FDC-07 OH or C
										02407	2.4	24 ~ 48	3.1 ~ 5.0		
										03007	3.0	25 ~ 48	5.1 ~ 6.0		
										04007	4.0	27 ~ 48	6.1 ~ 7.0		
3055 16□□□000	KHB-16EC1	16	26	32	35	55	0.2	8MPa	KH-16EC-P	00009	0	29 ~ 47	3.0 ~ 9.0	30,600	FDC-09 OH or C
										02409	2.4	32 ~ 50	3.1 ~ 5.0		
										03009	3.0	34 ~ 52	5.1 ~ 6.0		
										04009	4.0	34 ~ 52	6.1 ~ 9.0		
3055 19□□□000	KHB-19EC1	19	26	35	35	60	0.2	8MPa	KH-19EC-P	00009	0	29 ~ 52	3.0 ~ 9.0	30,600	FDC-09 OH or C
										02409	2.4	32 ~ 55	3.1 ~ 5.0		
										03009	3.0	34 ~ 57	5.1 ~ 6.0		
										04009	4.0	34 ~ 57	6.1 ~ 9.0		
3055 20□□□000	KHB-20EC1	20	26	35	35	60	0.2	8MPa	KH-20EC-P						
3055 22□□□000	KHB-22EC1	22	32	38	35	70	0.3	8MPa	KH-22EC-P	00012	0	35 ~ 62	3.0 ~ 12.0	30,600	FDC-12 OH or C
										02412	2.4	34 ~ 61	3.1 ~ 5.0		
										03012	3.0	35 ~ 61	5.1 ~ 6.0		
										04012	4.0	37 ~ 64	6.1 ~ 9.0		
										05012	5.0	37 ~ 64	9.1 ~ 12.0		
3055 24□□□000	KHB-24EC1	24	32	40	35	70	0.4	8MPa	KH-24EC-P						
3055 25□□□000	KHB-25EC1	25	36	44	35	80	0.4	8MPa	KH-25EC-P	00016	0	36 ~ 64 (69)	6.0 ~ 16.0	33,660	FDC-16 OH or C
3055 26□□□000	KHB-26EC1	26	36	44	35	80	0.4	8MPa	KH-26EC-P	03016	3.0	40 ~ 67 (72)	6.0		
3055 28□□□000	KHB-28EC1	28	36	47	35	85	0.5	8MPa	KH-28EC-P	04016	4.0	42 ~ 68 (73)	6.1 ~ 9.0		
3055 30□□□000	KHB-30EC1	30	36	47	35	85	0.6	8MPa	KH-30EC-P	05016	5.0	42 ~ 69 (74)	9.1 ~ 12.0		
										06016	6.0	44 ~ 72 (77)	12.1 ~ 16.0		
3055 32□□□000	KHB-32EC1	32	46	51	40	100	0.7	8MPa	KH-32EC-P	00022	0	43 ~ 79	6.0 ~ 22.0	38,250	FDC-22 OH or C
3055 35□□□000	KHB-35EC1	35	46	55	40	100	0.8	8MPa	KH-35EC-P	03022	3.0	47 ~ 82	6.0		
										04022	4.0	49 ~ 83	6.1 ~ 9.0		
										05022	5.0	49 ~ 84	9.1 ~ 12.0		
3055 36□□□000	KHB-36EC1	36	46	55	40	100	0.9	6MPa	KH-36EC-P	06022	6.0	54 ~ 90	12.1 ~ 16.0		
										08022	8.0	54 ~ 90	16.1 ~ 22.0		

1. L3 の ( ) は、KHB-28EC1、KHB-30EC1 選定時の最大寸法です。
2. クーラントピン、コレット、スパナは別途ご注文下さい。
3. L3 寸法調整は、アジャスタブルピンレンチ（別売）でクーラントキャップを取り外して行って下さい。
4. プリセットドライバは、刃物のタング巾に合わせて選定して下さい。（P. 461）
5. スピンドル形状についてはP. 462をご参照ください。

L3 in bracket stands for KHB-28EC1 KHB-30EC1.
Coolant pin, collet and spanner are sold separately.
After removing coolant cap by adjustable pin wrench(option), L3 dimension can be adjusted.
Please select preset driver according to tang size of cutting tool. (P. 461)
Refer to P. 462 for spindle dimension.

ご注文例 Ordering Example

ホルダボディ Holder Body: **KHB-20EC1** / **04009**

- KHB-20EC1: ホルダサイズ(高圧用) Holder size (High coolant pressure type)
- 04009: プリセットドライバ No. Preset driver No.

プリセットドライバ選定について
・刃物のタング巾に合わせて選定してください。
・タングなし刃物の場合は、B寸法が0のプリセットドライバを選定してください。

コレット選定について
・コレット内径サイズのバリエーションは0.1mm間隔です。（縮み代0.1mm）

About preset driver selection
• Please select a preset driver according to the tang size of the cutting tool.
• For a cutting tool without a tongue, the "B" dimension of the preset driver must be 0.

About collet selection
• Collet I.D. variation is 0.1 mm. Collets collapse by 0.1 mm.

プリセットドライバ Preset driver	コレット Collet	スパナ Spanner	クーラントピン Coolant Pin
P. 461	P. 093 ~ P. 094	P. 098	P. 456



アジャスタブルピンレンチ（別売）
adjustable pin wrench(option)

商品コード Code	型式 Model	ホルダサイズ Holder Size
0150 09300001	**GWA1**	KHB14 ～ KHB30
0150 09300040	**GWA40**	KHB32 ～ KHB36

KH-EC2

低圧クーラント用 クイックチェンジスタブホルダ
Quick Change Stub Holder (For Low Coolant Pressure)



プリセットドライバ Preset Driver

タング付きドリル用
For drill with tang

B

タング無しドリル用
For drill without tang (B=0)

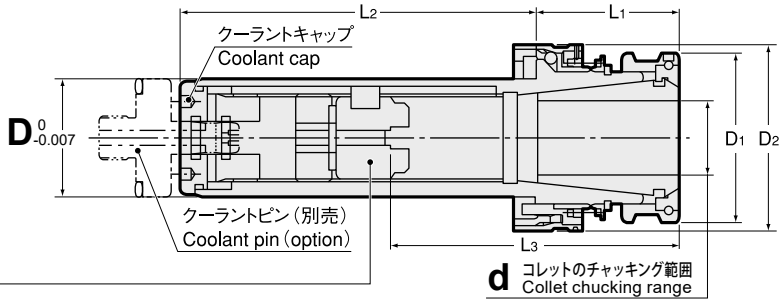

KHB-EC2

ホルダボディ
Holder body

ホルダ Holder ＋ プリセットドライバ Preset driver ＋ キャップ Nut

商品コード Code	ホルダ Holder サイズ Size	D	D1	D2	L1	L2	kg	許容クーラント圧 Max. Coolant	クーラントピン Coolant pin	プリセットドライバ KHS-OH Preset Driver KHS-OH No.	B	L3	d	–	コレット Collet
3056 14□□□000	KHB-14EC2	14	23	26.3	34	50	0.1	5MPa	KH-14EC-P	00007	0	20 ~ 45	3.0 ~ 7.0	39,010	FDC-07 OH or C
										02407	2.4	24 ~ 48	3.1 ~ 5.0		
										03007	3.0	25 ~ 48	5.1 ~ 6.0		
										04007	4.0	27 ~ 48	6.1 ~ 7.0		
3056 16□□□000	KHB-16EC2	16	26	32	35	55	0.2	5MPa	KH-16EC-P	00009	0	29 ~ 47	3.0 ~ 9.0	30,600	FDC-09 OH or C
										02409	2.4	32 ~ 50	3.1 ~ 5.0		
										03009	3.0	34 ~ 52	5.1 ~ 6.0		
										04009	4.0	34 ~ 52	6.1 ~ 9.0		
3056 19□□□000	KHB-19EC2	19	26	35	35	60	0.2	5MPa	KH-19EC-P	00009	0	29 ~ 52	3.0 ~ 9.0	30,600	FDC-09 OH or C
										02409	2.4	32 ~ 55	3.1 ~ 5.0		
										03009	3.0	34 ~ 57	5.1 ~ 6.0		
3056 20□□□000	KHB-20EC2	20	26	35	35	60	0.2	5MPa	KH-20EC-P	04009	4.0	34 ~ 57	6.1 ~ 9.0		
3056 22□□□000	KHB-22EC2	22	32	38	35	70	0.3	4MPa	KH-22EC-P	00012	0	35 ~ 62	3.0 ~ 12.0	30,600	FDC-12 OH or C
										02412	2.4	34 ~ 61	3.1 ~ 5.0		
										03012	3.0	35 ~ 61	5.1 ~ 6.0		
3056 24□□□000	KHB-24EC2	24	32	40	35	70	0.4	4MPa	KH-24EC-P	04012	4.0	37 ~ 64	6.1 ~ 9.0		
										05012	5.0	37 ~ 64	9.1 ~ 12.0		
3056 25□□□000	KHB-25EC2	25	36	44	35	80	0.4	3MPa	KH-25EC-P	00016	0	36 ~ 64 (69)	6.0 ~ 16.0	33,660	FDC-16 OH or C
3056 26□□□000	KHB-26EC2	26	36	44	35	80	0.4	3MPa	KH-26EC-P	03016	3.0	40 ~ 67 (72)	6.0		
3056 28□□□000	KHB-28EC2	28	36	47	35	85	0.5	3MPa	KH-28EC-P	04016	4.0	42 ~ 68 (73)	6.1 ~ 9.0		
3056 30□□□000	KHB-30EC2	30	36	47	35	85	0.6	3MPa	KH-30EC-P	05016	5.0	42 ~ 69 (74)	9.1 ~ 12.0		
										06016	6.0	44 ~ 72 (77)	12.1 ~ 16.0		
3056 32□□□000	KHB-32EC2	32	46	51	40	100	0.7	3MPa	KH-32EC-P	00022	0	43 ~ 79	6.0 ~ 22.0	38,250	FDC-22 OH or C
										03022	3.0	47 ~ 82	6.0		
3056 35□□□000	KHB-35EC2	35	46	55	40	100	0.8	3MPa	KH-35EC-P	04022	4.0	49 ~ 83	6.1 ~ 9.0		
										05022	5.0	49 ~ 84	9.1 ~ 12.0		
3056 36□□□000	KHB-36EC2	36	46	55	40	100	0.9	3MPa	KH-36EC-P	06022	6.0	54 ~ 90	12.1 ~ 16.0		
										08022	8.0	54 ~ 90	16.1 ~ 22.0		

1. L3 の ( ) は、KHB-28EC2、KHB-30EC2 選定時の最大寸法です。
2. クーラントピン、コレット、スパナは別途ご注文下さい。
3. L3 寸法調整は、アジャスタブルピンレンチ（別売）でクーラントキャップを取り外して行って下さい。
4. プリセットドライバは、刃物のタング巾に合わせて選定して下さい。（P. 461）
5. スピンドル形状についてはP. 462をご参照ください。

L3 in bracket stands for KHB-28EC1 KHB-30EC1.
Coolant pin, collet and spanner are sold separately.
After removing coolant cap by adjustable pin wrench(option), L3 dimension can be adjusted.
Please select preset driver according to tang size of cutting tool. (P. 461)
Refer to P. 462 for spindle dimension.

ご注文例 Ordering Example

ホルダボディ Holder Body: **KHB-20EC2** / **04009**

- KHB-20EC2: ホルダサイズ(低圧用) Holder size (Low coolant pressure type)
- 04009: プリセットドライバ No. Preset driver No.

プリセットドライバ選定について
- 刃物のタング巾に合わせて選定してください。
- タングなし刃物の場合は、B寸法が0のプリセットドライバを選定してください。

コレット選定について
- コレット内径サイズのバリエーションは0.1mm間隔です。（縮み代0.1mm）

About preset driver selection
- Please select a preset driver according to the tang size of the cutting tool.
- For a cutting tool without a tongue, the "B" dimension of the preset driver must be 0.

About collet selection
- Collet I.D. variation is 0.1 mm. Collets collapse by 0.1 mm.

プリセットドライバ Preset driver	コレット Collet	スパナ Spanner	クーラントピン Coolant Pin
P. 461	P. 093 ~ P. 094	P. 098	P. 456

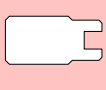




アジャスタブルピンレンチ（別売）
adjustable pin wrench(option)

商品コード Code	型式 Model	ホルダサイズ Holder Size
0150 09300001	**GWA1**	KHB14 ～ KHB30
0150 09300040	**GWA40**	KHB32 ～ KHB36

クーラントピン
Coolant pin

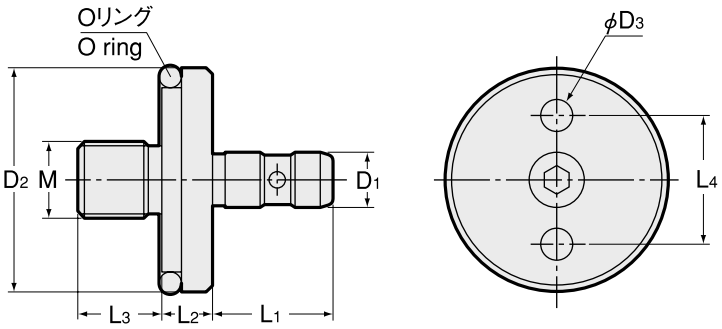

商品コード Code	型式 Model	D1	D2	D3	L1	L2	L3	L4	kg	M	O ring	—
3055 00001402	**KH-14EC-P**	5.7	13.9	3.5	15	8	13	9.6	0.01	M8 P=1	P-10A 1-B	4,120
3055 00001602	**KH-16EC-P**	5.7	15.9	3.5	15	8	13	11	0.02	M8 P=1	P-12 1-B	4,120
3055 00001902	**KH-19EC-P**	5.7	18.9	3.5	15	8	13	11	0.03	M8 P=1	P-15 1-B	4,120
3055 00002002	**KH-20EC-P**	5.7	19.9	3.5	15	8	13	11	0.03	M8 P=1	P-16 1-B	4,120
3055 00002202	**KH-22EC-P**	7.6	21.9	5.5	16.5	8	13	15.4	0.03	M10 P=1	P-18 1-B	4,120
3055 00002402	**KH-24EC-P**	7.6	23.9	5.5	16.5	8	13	15.4	0.04	M10 P=1	P-20 1-B	4,120
3055 00002502	**KH-25EC-P**	8.6	24.9	5.5	19	8	13	17	0.04	M12 P=1	P-21 1-B	4,120
3055 00002602	**KH-26EC-P**	8.6	25.9	5.5	19	8	13	17	0.04	M12 P=1	P-22 1-B	4,120
3055 00002802	**KH-28EC-P**	8.6	27.9	5.5	19	8	13	17	0.05	M12 P=1	P-22A 1-B	4,120
3055 00003002	**KH-30EC-P**	8.6	29.9	5.5	19	8	13	17	0.05	M12 P=1	P-24 1-B	4,120
3055 00003202	**KH-32EC-P**	8.6	31.9	5.5	19	8	13	20	0.06	M12 P=1	P-26 1-B	4,700
3055 00003502	**KH-35EC-P**	8.6	34.9	5.5	19	8	13	20	0.06	M12 P=1	P-29 1-B	4,700
3055 00003602	**KH-36EC-P**	8.6	35.9	5.5	19	8	13	20	0.06	M12 P=1	P-30 1-B	4,700

クーラントピンレンチ
Coolant pin wrench

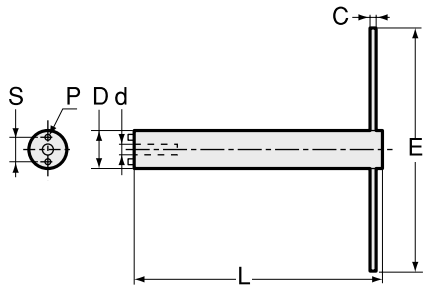

型式 Model	クーラントピン Coolant pin	d	D	S	P	L	C	E	kg	—
HDMC -14G	KH-14EC-P	6	13.5	9.6	3	120	6	120		5,280
-16G	KH-16EC-P KH-19EC-P KH-20EC-P	6	15.5	11	3	140	6	120		5,390
-22G	KH-22EC-P KH-24EC-P	8	21.5	15.4	5	160	10	160	0.5	6,270
-25G	KH-25EC-P KH-26EC-P KH-28EC-P KH-30EC-P	9	24.5	17	5	180	10	160	0.7	7,040
-32G	KH-32EC-P KH-35EC-P KH-36EC-P	9	31.5	20	5	200	12	200	1.4	8,030

クーラントピンの取付け、取外しには、クーラントピンレンチが必要になります。
Coolant pin wrench is necessary to replace coolant pin.

スタブホルダ KH-E エンドミル加工能力目安
Stub Holder KH-E Endmilling Guidelines

加工形状 Shape	材質 Material	刃具径 Cutter's dia	回転数 Rotation（min-1）	送り Feed（mm/min）	L Max. 加工量 Max. cutting length L			
					KH16E	KH22E	KH26E	KH35E
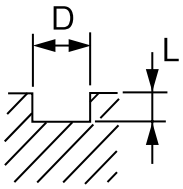	アルミ (AC4C) Aluminum	φ 6	4,000	387	1D	1D	—	—
		φ 12	3,150	400	—	1D	1D	—
		φ 16	2,000	345	—	—	0.75D	0.75D
		φ 20	1,000	315	—	—	—	0.5D
	鋳鉄 (FC25) Cast Iron	φ 6	2,240	150	0.75D	1D	—	—
		φ 12	1,000	190	—	0.75D	0.75D	—
		φ 16	800	170	—	—	1D	0.75D
		φ 20	630	160	—	—	—	0.5D
	鋼 (S45C) Steel	φ 6	1,000	48	1D	1D	—	—
		φ 12	450	60	—	0.75D	1D	—
		φ 16	355	60	—	—	0.5D	0.5D
		φ 20	280	56	—	—	—	0.5D
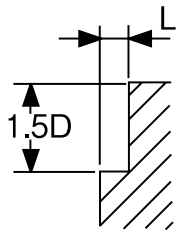	アルミ (AC4C) Aluminum	φ 6	9,000	1,000	0.3D	0.3D	—	—
		φ 12	4,000	1,180	—	0.3D	0.3D	—
		φ 16	3,150	1,060	—	—	0.3D	0.2D
		φ 20	2,500	1,000	—	—	—	0.1D
	鋳鉄 (FC25) Cast Iron	φ 6	2,650	355	0.1D	0.1D	—	—
		φ 12	1,180	450	—	0.2D	0.2D	—
		φ 16	950	400	—	—	0.2D	0.1D
		φ 20	750	375	—	—	—	0.1D
	鋼 (S45C) Steel	φ 6	1,320	125	0.2D	0.2D	—	—
		φ 12	600	160	—	0.2D	0.2D	—
		φ 16	470	160	—	—	0.2D	0.1D
		φ 20	375	150	—	—	—	0.1D

KH-A

クイックチェンジ スタブホルダ
Quick Change Stub Holder

● 専用機、トランスファーマシンでのスタブドリル加工用。
Stub drilling for special purpose machines and transfer machines.



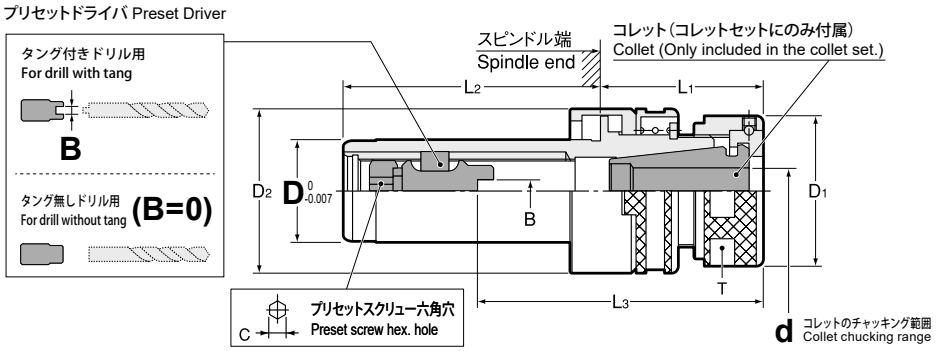

KH-A コレットセット Collet set

ホルダ Holder + プリセットドライバ Preset driver + コレット Collet + キャップ Nut

商品コード Code	ホルダ Holder サイズ Size	D	D1	D2	L1	L2	C	kg	プリセットドライバ KHS Preset Driver KHS No.	B	L3	コレット Collet 内径サイズ I.D.	型式 Model	d	キャップ Nut	–	スパナ Spanner
2340 121□□※※※	KH-12AR	12	19	20	34	35	3	0.1	00006	0	23 ~ 45	0.5 ~ 6.0	FDC-07	0.5 ~ 6.0	KDP-1414	ø 1.0 : 35,180	市販品 2面巾17 Flat 17mm width
									02406	2.4	26 ~ 48	3.5 ~ 5.0		3.1 ~ 5.0		ø 1.5 ~ 3.5 : 33,660	
									03006	3.0	26 ~ 48	5.5 ~ 6.0		5.1 ~ 6.0		ø 4.0 ~ 7.0 : 32,130	
2340 141□□※※※	KH-14AR	14	19	24.3	34	35	4	0.1	00007	0	23 ~ 45	0.5 ~ 7.0	FDC-07	0.5 ~ 7.0	KDP-1414	ø 1.0 : 35,180	市販品 2面巾17 Flat 17mm width
									02407	2.4	26 ~ 48	3.5 ~ 5.0		3.1 ~ 5.0		ø 1.5 ~ 3.5 : 33,660	
									03007	3.0	26 ~ 48	5.5 ~ 6.0		5.1 ~ 6.0		ø 4.0 ~ 7.0 : 32,130	
									04007	4.0	27 ~ 48	6.5 ~ 7.0		6.1 ~ 7.0			
2340 160□□※※※	KH-16A	16	26	29	35	40	4	0.2	00009	0	28 ~ 45	3.0 ~ 9.0	EDC-19	2.8 ~ 9.0	KDP-1916	22,950	S-1L
									02409	2.4	31 ~ 48	3.3 ~ 5.0		3.1 ~ 5.0			
									03009	3.0	33 ~ 50	5.5 ~ 6.0		5.1 ~ 6.0			
									04009	4.0	34 ~ 50	6.5 ~ 9.0		6.1 ~ 9.0			
2340 190□□※※※	KH-19A	19	26	32	35	45	4	0.2	00009	0	28 ~ 50	3.0 ~ 9.0	EDC-19	2.8 ~ 9.0	KDP-1916	22,950	S-1L
									02409	2.4	31 ~ 53	3.3 ~ 5.0		3.1 ~ 5.0			
2340 200□□※※※	KH-20A	20	26	32	35	45	4	0.2	03009	3.0	33 ~ 55	5.5 ~ 6.0		5.1 ~ 6.0			
									04009	4.0	34 ~ 55	6.5 ~ 9.0		6.1 ~ 9.0			
2340 220□□※※※	KH-22A	22	32	35	35	55	5	0.3	00012	0	34 ~ 61	3.0 ~ 12.0	EDC-24	2.8 ~ 12.0	KDP-2422	23,300	S-3L
									02412	2.4	32 ~ 59	3.3 ~ 5.0		3.1 ~ 5.0			
									03012	3.0	32 ~ 59	5.5 ~ 6.0		5.1 ~ 6.0			
2340 240□□※※※	KH-24A	24	32	37	35	55	5	0.3	04012	4.0	36 ~ 63	6.5 ~ 9.0		6.1 ~ 9.0			
									05012	5.0	39 ~ 63	9.5 ~ 12.0		9.1 ~ 12.0			
2340 250□□※※※	KH-25A	25	36	41	35	60	6	0.4	00016	0	41 ~ 60(65)	4.0 ~ 16.0	EDC-28	4.0 ~ 16.0	KDP-2825	25,660	S-4L
2340 260□□※※※	KH-26A	26	36	41	35	60	6	0.4	02416	2.4	36 ~ 58(63)	4.0 ~ 5.0		4.0 ~ 5.0			
2340 280□□※※※	KH-28A	28	36	44	35	65	6	0.5	03016	3.0	39 ~ 61(66)	5.5 ~ 6.0		5.1 ~ 6.0			
2340 300□□※※※	KH-30A	30	36	44	35	65	6	0.5	04016	4.0	42 ~ 64(69)	6.5 ~ 9.0		6.1 ~ 9.0			
									05016	5.0	47 ~ 69(74)	9.5 ~ 12.0		9.1 ~ 12.0			
									06016	6.0	51 ~ 72(77)	12.5 ~ 16.0		12.1 ~ 16.0			
2340 320□□※※※	KH-32A	32	46	48	40	80	6	0.7	00022	0	46 ~ 75	4.0 ~ 22.0	EDC-36	4.0 ~ 22.0	KDP-3632	30,120	S-5L
									02422	2.4	39 ~ 76	4.0 ~ 5.0		4.0 ~ 5.0			
2340 350□□※※※	KH-35A	35	46	52	40	80	6	0.8	03022	3.0	39 ~ 76	5.5 ~ 6.0		5.1 ~ 6.0			
									04022	4.0	42 ~ 79	6.5 ~ 9.0		6.1 ~ 9.0			
2340 360□□※※※	KH-36A	36	46	52	40	80	6	0.8	05022	5.0	48 ~ 85	9.5 ~ 12.0		9.1 ~ 12.0			
									06022	6.0	54 ~ 91	12.5 ~ 16.0		12.1 ~ 16.0			
									08022	8.0	58 ~ 91	16.5 ~ 22.0		16.1 ~ 22.0			
2340 480□□※※※	KH-48A	48	65	70	45	100	6	1.8	00032	0	66 ~ 83	20.5 ~ 32.0	FDC-32	20.1 ~ 32.0	HDP-32	42,370	S-6
									08032	8.0	70 ~ 89	20.5 ~ 22.0		20.1 ~ 22.0			
									12032	12.0	78 ~ 105	22.5 ~ 32.0		22.1 ~ 32.0			

KHB-A ホルダボディ Holder body

ホルダ Holder + プリセットドライバ Preset driver + キャップ Nut

商品コード Code	ホルダ Holder サイズ Size	D	D1	D2	L1	L2	C	T	kg	プリセットドライバ KHS Preset Driver KHS No.	B	L3	キャップ Nut	–	コレット Collet	スパナ Spanner
2340 121□□□06	KHB-12AR	12	19	20	34	35	3	17	0.1	00006	0	23 ~ 45	KDP-1414	24,240	FDC-07	市販品2面巾17 Flat 17mm width
										02406	2.4	26 ~ 48				
										03006	3.0	26 ~ 48				
2340 141□□□07	KHB-14AR	14	19	24.3	34	35	4	17	0.1	00007	0	23 ~ 45	KDP-1414	24,240	FDC-07	市販品2面巾17 Flat 17mm width
										02407	2.4	26 ~ 48				
										03007	3.0	26 ~ 48				
										04007	4.0	27 ~ 48				
2340 160□□□09	KHB-16A	16	26	29	35	40	4	24	0.2	00009	0	28 ~ 45	KDP-1916	20,000	EDC-19	S-1L
										02409	2.4	31 ~ 48				
										03009	3.0	33 ~ 50				
										04009	4.0	34 ~ 50				
2340 190□□□09	KHB-19A	19	26	32	35	45	4	24	0.2	00009	0	28 ~ 50	KDP-1916	20,000	EDC-19	S-1L
										02409	2.4	31 ~ 53				
2340 200□□□09	KHB-20A	20	26	32	35	45	4	24	0.2	03009	3.0	33 ~ 55				
										04009	4.0	34 ~ 55				
2340 220□□□12	KHB-22A	22	32	35	35	55	5	30	0.3	00012	0	34 ~ 61	KDP-2422	20,000	EDC-24	S-3L
										02412	2.4	32 ~ 59				
										03012	3.0	32 ~ 59				
2340 240□□□12	KHB-24A	24	32	37	35	55	5	30	0.3	04012	4.0	36 ~ 63				
										05012	5.0	39 ~ 63				
2340 250□□□16	KHB-25A	25	36	41	35	60	6	33	0.4	00016	0	41 ~ 60(65)	KDP-2825	22,360	EDC-28	S-4L
2340 260□□□16	KHB-26A	26	36	41	35	60	6	33	0.4	02416	2.4	36 ~ 58(63)				
2340 280□□□16	KHB-28A	28	36	44	35	65	6	33	0.5	03016	3.0	39 ~ 61(66)				
2340 300□□□16	KHB-30A	30	36	44	35	65	6	33	0.5	04016	4.0	42 ~ 64(69)				
										05016	5.0	47 ~ 69(74)				
										06016	6.0	51 ~ 72(77)				
2340 320□□□22	KHB-32A	32	46	48	40	80	6	42	0.6	00022	0	46 ~ 75	KDP-3632	25,420	EDC-36	S-5L
										02422	2.4	39 ~ 76				
										03022	3.0	39 ~ 76				
2340 350□□□22	KHB-35A	35	46	52	40	80	6	42	0.8	04022	4.0	42 ~ 79				
										05022	5.0	48 ~ 85				
2340 360□□□22	KHB-36A	36	46	52	40	80	6	42	0.8	06022	6.0	54 ~ 91				
										08022	8.0	58 ~ 91				
2340 480□□□32	KHB-48A	48	65	70	45	100	6	—	1.6	00032	0	66 ~ 83	HDP-32	35,310	FDC-32	S-6
										08032	8.0	70 ~ 89				
										12032	12.0	78 ~ 105				

ご注文例 Ordering Example

コレットセット Collet set: **KH-20A / 04009 / 7.0**

ホルダボディ Holder Body: **KHB-20A / 04009**

- KHB-20A: ホルダサイズ Holder size
- 04009: プリセットドライバ No. Preset driver No.
- 7.0: コレット内径サイズ Collet I.D.

プリセットドライバ選定について
- 刃物のタング巾に合わせて選定してください。
- タングなし刃物の場合は、B寸法が0のプリセットドライバを選定してください。

コレット選定について
FDCコレット：内径サイズのバリエーションは0.5mm間隔です。（縮み代0.5mm）
EDCコレット：内径サイズのバリエーションはP. 464をご覧ください。

About preset driver selection
- Please select a preset driver according to the tang size of the cutting tool.
- For a cutting tool without a tongue, the "B" dimension of the preset driver must be 0.

About collet selection
- FDC collet : Collet size variation is 0.5 mm. Collets collapse by 0.5 mm.
- EDC collet : Refer to P. 464 for collet size variation.

1. L3（ ）寸法は KH-28A、KH-30A 選定時の最大寸法です。
2. スパナは別途ご注文下さい。
3. スピンドル形状については P. 463 をご参照ください。
4. キャップの締め付けトルクに関しては、P. 554 を参照ください。
1. L3 dimension in bracket stands for max. dimension of KH-28E & KH-30E.
2. Spanner is sold separately.
3. Refer to P. 463 for spindle dimension.
4. See P. 554 for standard tightening torque.

プリセットドライバ Preset driver P. 461
コレット Collet P. 464
スパナ Spanner P. 466

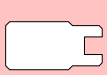
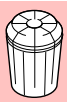


KH-A-NL

クイックチェンジ スタブタッパー

Quick Change Stub Tapper

用途 Applications

●スタブホルダ KH-A 型のスピンドルに装着可能。
●機械の送り機構に関わりなく使用可能。但しピッチ送り以外の機械では伸び勝手にご使用下さい。その場合、スタブタッパーの突き出し調整量は 1/2 以内にして下さい。

● Designed for use on KH-A spindle.
● Spindle Feed: All kinds of feed styles.For spindle feed other than pitch feed, use KH-A-NL in a condition where the tension feature always works a little. In this case, the length adjustment should be retained less than half.

特長 Feature

●突出し長さが短く、安定したタップ加工。
●突出し長さの調整可能。
●軸方向伸び機構付。
●タップアダプタのクイックチェンジが可能。
● Small projection length. Stable tapping.
● Projection length is adjustable
● Length compensation.
● Quick change

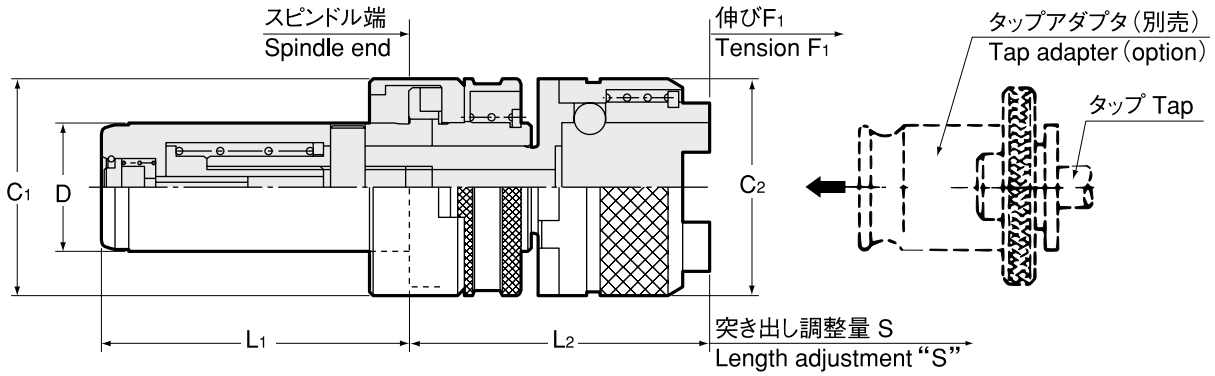

⚠ タップサイズの数値は、J 型（旧 JIS）規格に基づきます。
Tap sizes are based on old JIS standard.

商品コード Code	型式 Model	タップサイズ Tap Size	アダプタサイズ Adapter size	D	C1	C2	L1	L2	S Max	F1	kg	—
2940 00014006	**KH 14A-NL006**	M3 ～ M8（M10）U1/4 ～ U5/16（U3/8）	0	14	24.3	23	35	50+S	6	6 － S	0.13	23,540
2940 00016008	**KH 16A-NL008**		0	16	29	23	40	47+S	8	8 － S	0.18	23,540
2940 00019110	**KH 19A-NL110**	M3 ～ M12（M15）U1/4 ～ U7/16（U9/16）Pipe(PT,PS,PF)1/8 ～ 1/4	1	19	32	32	45	45+S	10	10 － S	0.25	27,070
2940 00020110	**KH 20A-NL110**		1	20	32	32	45	45+S	10	10 － S	0.26	27,070
2940 00022110	**KH 22A-NL110**		1	22	35	32	55	45+S	10	10 － S	0.33	27,070
2940 00024110	**KH 24A-NL110**		1	24	37	32	55	45+S	10	10 － S	0.37	27,070
2940 00025115	**KH 25A-NL115**		1	25	41	32	60	45+S	15	15 － S	0.42	30,600
2940 00026115	**KH 26A-NL115**		1	26	41	32	60	45+S	15	15 － S	0.44	30,600
2940 00028215	**KH 28A-NL215**	M8 ～ M22 U3/8 ～ U7/8 Pipe(PT,PS,PF)1/8 ～ 1/2	2	28	44	50	65	60+S	15	15 － S	0.74	30,600
2940 00030215	**KH 30A-NL215**		2	30	44	50	65	60+S	15	15 － S	0.79	30,600
2940 00032220	**KH 32A-NL220**		2	32	48	50	80	60+S	20	20 － S	0.95	35,310
2940 00035220	**KH 35A-NL220**		2	35	52	50	80	60+S	20	20 － S		35,310
2940 00036220	**KH 36A-NL220**		2	36	52	50	80	60+S	20	20 － S	1.12	35,310
2940 00048320	**KH 48A-NL320**	M16 ～ M38	3	48	70	72	100	90+S	20	20 － S	2.82	48,250

1.（ ）のタップサイズは、軽切削用です。
2.タップアダプタは別途ご注文下さい。
3.ツールレイアウトの際には L2 寸法微調整のため 1mm の余裕を持たせて下さい。
4.スピンドル形状については P. 463 をご参照ください。
1.Tap sizes in brackets are for light tapping only.
2.Tap adapter is sold separately.
3.We recommend you to have 1mm leeway in your tool layout, as L2 dimension is dispersed.
4.Refer to P. 463 for spindle dimension.

タップアダプタ Tap Adapter
P. 490

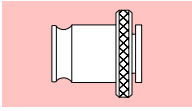

ご注文例 Ordering Example

KH-14A - NL 006

長さ調整量（S Max）
Length compensation (S Max)
アダプタサイズ
Adapter size

アクセサリ
Accessories

プリセットドライバ （KH-E、KH-A 用）
Preset driver（For KH-E、KH-A）

Type1
タング無し　without tang

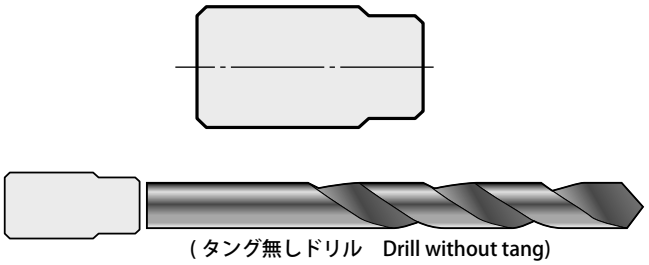

（タング無しドリル　Drill without tang）

Type2
タング有り　with tang

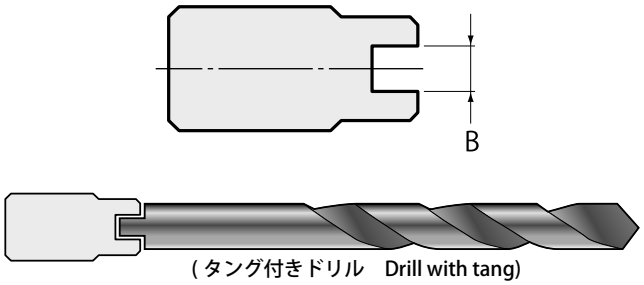

（タング付きドリル　Drill with tang）

型式 Model		ホルダ型式 Holder model	タイプ Type	B +0.4 +0.3	—
KHS	-00006	KH-12E KH-12AR	1	—	1,170
	-02406		2	2.4	1,170
	-03006		2	3	1,170
KHS	-00007	KH-14E KH-14AR KH-14R	1	—	1,170
	-02407		2	2.4	1,170
	-03007		2	3	1,170
	-04007		2	4	1,170
KHS	-00009	KH-16E,16A KH-19E,19A KH-20E,20A	1	—	1,170
	-02409		2	2.4	1,170
	-03009		2	3	1,170
	-04009		2	4	1,170
KHS	-00012	KH-22E,22A KH-24E,24A	1	—	1,170
	-02412		2	2.4	1,170
	-03012		2	3	1,170
	-04012		2	4	1,170
	-05012		2	5	1,170
KHS	-00016-OH	KH-25E,25A, KH-26E,26A KH-28E,28A, KH-30E,30A	1	—	1,580
	-02416-OH		2	2.4	1,580
	-03016-OH		2	3	1,580
	-04016-OH		2	4	1,580
	-05016-OH		2	5	1,580
	-06016-OH		2	6	1,580
KHS	-00022	KH-32E,32A, KH-35E,35A KH-36E,36A	1	—	1,880
	-02422		2	2.4	1,880
	-03022		2	3	1,880
	-04022		2	4	1,880
	-05022		2	5	1,880
	-06022		2	6	1,880
	-08022		2	8	1,880
KHS	-00032	KH-48E, KH-48A	1	—	2,350
	-08032		2	8	2,350
	-12032		2	12	2,350

プリセットドライバ （KH-EC 用）
Preset driver（For KH-EC）

Type1
タング無し　without tang

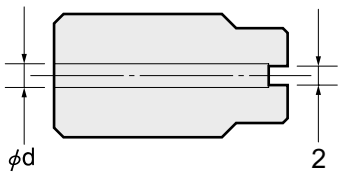

Type2
タング有り　with tang

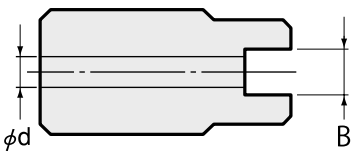

型式 Model		ホルダ型式 Holder Model	タイプ Type	B +0.4 +0.3	d	—
KHS	00007-OH	KHB-14EC1,2	2	2.4	2.5	1,660
	02407-OH		2	2.4	2.5	1,660
	03007-OH		2	3	2.5	1,660
	04007-OH		2	4	2.5	1,660
KHS	00009-OH	KHB-16EC1,2 KHB-19EC1,2 KHB-20EC1,2	2	2.4	2.5	1,580
	02409-OH		2	2.4	2.5	1,580
	03009-OH		2	3	3	1,580
	04009-OH		2	4	3	1,580
KHS	00012-OH	KHB-22EC1,2 KHB-24EC1,2	1	—	2.5	1,580
	02412-OH		2	2.4	2.5	1,580
	03012-OH		2	3	3	1,580
	04012-OH		2	4	4	1,580
	05012-OH		2	5	5	1,580
KHS	00016-OH	KHB-25EC1,2 KHB-26EC1,2 KHB-28EC1,2 KHB-30EC1,2	1	—	2.5	1,580
	03016-OH		2	3	3	1,580
	04016-OH		2	4	4	1,580
	05016-OH		2	5	5	1,580
	06016-OH		2	6	6	1,580
KHS	00022-OH	KHB-32EC1,2 KHB-35EC1,2 KHB-36EC1,2	1	—	2.5	2,040
	03022-OH		2	3	3	2,040
	04022-OH		2	4	4	2,040
	05022-OH		2	5	5	2,040
	06022-OH		2	6	6	2,040
	08022-OH		2	8	8	2,040

クイックチェンジスタブホルダ スピンドル規格
Spindle Dimensions For Quick Change Stub Holder

KH-E スピンドル寸法詳細
Dimension for KH-E spindle

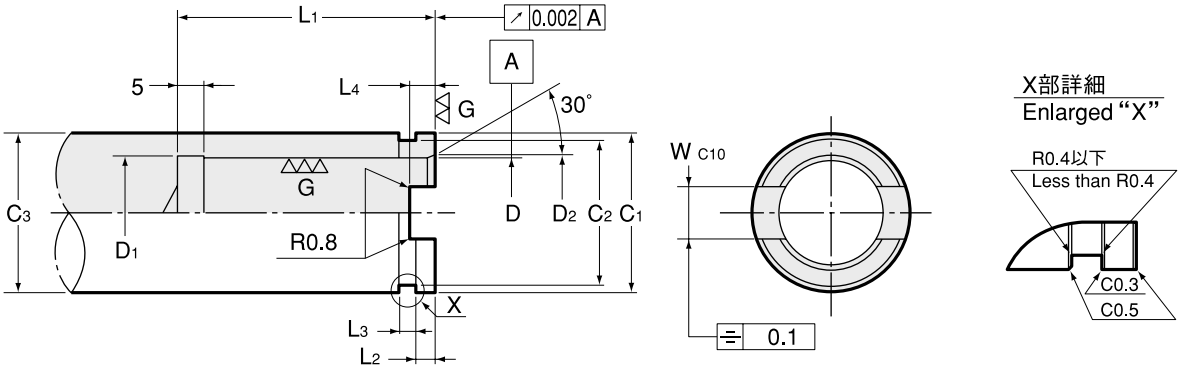

サイズ Size	D +0.010 +0.005	D1	D2	C1 0 -0.1	C2 0 -0.1	C3	L1	L2 +0.1 0	L3	L4	W C10
12E	12	12.4	13.5	18	16.5	C3 ≧ 18	38	2.5	2.5	3.5	6
14E	14	14.4	15.5	22	20	C3 ≧ 20	38	2.5	2.5	3.5	8
16E	16	16.4	17.5	26.4	24	C3 ≧ 25	43	3.5	3.0	4.5	8
19E	19	19.4	20.5	29.4	27	C3 ≧ 28	48	3.5	3.0	4.5	9
20E	20	20.4	21.5	29.4	27	C3 ≧ 28	48	3.5	3.0	4.5	9
22E	22	22.4	23.5	32.4	30	C3 ≧ 32	58	3.5	3.0	4.5	10
24E	24	24.4	25.5	34.4	32	C3 ≧ 32	58	3.5	3.0	4.5	10
25E	25	25.4	26.5	37.4	35	C3 ≧ 35	63	3.5	3.0	4.5	10
26E	26	26.4	27.5	37.4	35	C3 ≧ 35	63	3.5	3.0	4.5	10
28E	28	28.4	29.5	40.4	38	C3 ≧ 40	68	3.5	3.0	4.5	10
30E	30	30.4	31.5	40.4	38	C3 ≧ 40	68	3.5	3.0	4.5	10
32E	32	32.4	33.5	43.8	41	C3 ≧ 45	83	3.5	3.0	4.5	10
35E	35	35.4	36.5	47.8	45	C3 ≧ 45	83	3.5	3.0	4.5	10
36E	36	36.4	37.5	47.8	45	C3 ≧ 45	83	3.5	3.0	4.5	10
48E	48	48.4	49.5	65.4	62	C3 ≧ 65	103	4.5	4.0	5.5	11

指示なき鋭角部は C0.5 面取り加工をして下さい。
- スピンドル端材質：SCM415
- 熱処理硬度：HV613 ～ 697
- 浸炭深さ：0.4 ～ 0.6

All corners not specified should be chamfered to C0.5.
- Material of spindle end : SCM415
- Heat treatment : HV613 ～ 697
- Carburized depth : 0.4 ～ 0.6

KH-EC スピンドル寸法詳細
Dimension for KH-EC spindle

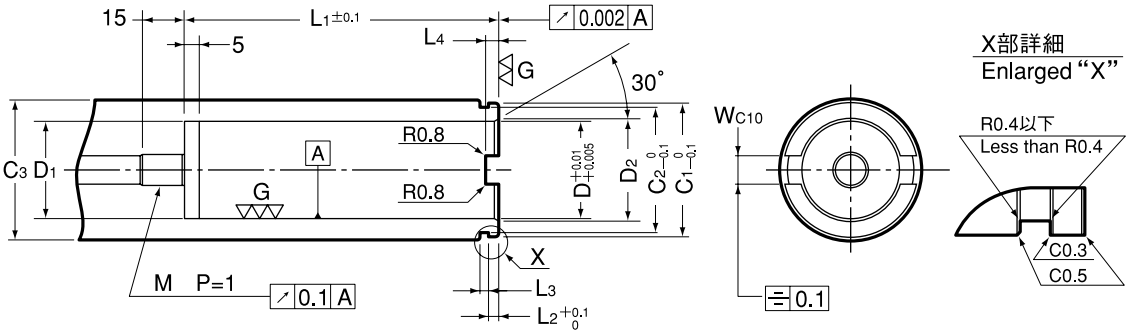

サイズ Size	D +0.010 +0.005	D1	D2	C1 0 -0.1	C2 0 -0.1	C3	L1	L2 +0.1 0	L3	W C10	L4	M
14EC	14	14.4	15.5	22	20	C3 ≧ 20	60	2.5	2.5	8	3.5	M8 P=1
16EC	16	16.4	17.5	26.4	24	C3 ≧ 25	65	3.5	3.0	8	4.5	M8 P=1
19EC	19	19.4	20.5	29.4	27	C3 ≧ 28	70	3.5	3.0	9	4.5	M8 P=1
20EC	20	20.4	21.5	29.4	27	C3 ≧ 28	70	3.5	3.0	9	4.5	M8 P=1
22EC	22	22.4	23.5	32.4	30	C3 ≧ 32	80	3.5	3.0	10	4.5	M10 P=1
24EC	24	24.4	25.5	34.4	32	C3 ≧ 32	80	3.5	3.0	10	4.5	M10 P=1
25EC	25	25.4	26.5	37.4	35	C3 ≧ 35	91	3.5	3.0	10	4.5	M12 P=1
26EC	26	26.4	27.5	37.4	35	C3 ≧ 35	91	3.5	3.0	10	4.5	M12 P=1
28EC	28	28.4	29.5	40.4	38	C3 ≧ 40	96	3.5	3.0	10	4.5	M12 P=1
30EC	30	30.4	31.5	40.4	38	C3 ≧ 40	96	3.5	3.0	10	4.5	M12 P=1
32EC	32	32.4	33.5	43.8	41	C3 ≧ 45	111	3.5	3.0	10	4.5	M12 P=1
35EC	35	35.4	36.5	47.8	45	C3 ≧ 45	111	3.5	3.0	10	4.5	M12 P=1
36EC	36	36.4	37.5	47.8	45	C3 ≧ 45	111	3.5	3.0	10	4.5	M12 P=1

指示なき鋭角部は C0.5 面取り加工をして下さい。
- スピンドル端材質：SCM415
- 熱処理硬度：HV613 ～ 697
- 浸炭深さ：0.4 ～ 0.6

All corners not specified should be chamfered to C0.5.
- Material of spindle end : SCM415
- Heat treatment : HV613 ～ 697
- Carburized depth : 0.4 ～ 0.6

KH-A スピンドル寸法詳細
Dimension for KH-A spindle

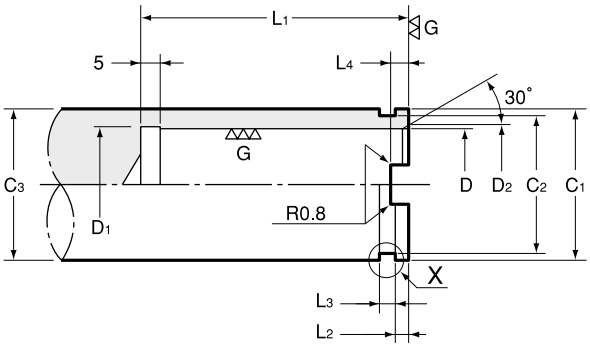

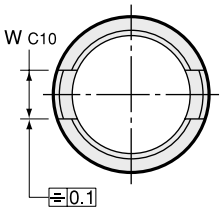

X部詳細
Enlarged "X"

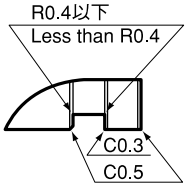

サイズ Size	D +0.015 +0.005	D1	D2	C1 0 -0.1	C2 0 -0.1	C3	L1	L2 +0.1 0	L3	W C10	L4
12AR	12	12.4	13.5	18	16.5	C3 ≧ 18	38	2.5	2.5	6	3.5
14AR	14	14.4	15.5	22	20	C3 ≧ 20	38	2.5	2.5	8	3.5
16A	16	16.4	17.5	26.4	24	C3 ≧ 25	43	3.5	3.0	8	4.5
19A	19	19.4	20.5	29.4	27	C3 ≧ 28	48	3.5	3.0	9	4.5
20A	20	20.4	21.5	29.4	27	C3 ≧ 28	48	3.5	3.0	9	4.5
22A	22	22.4	23.5	32.4	30	C3 ≧ 32	58	3.5	3.0	10	4.5
24A	24	24.4	25.5	34.4	32	C3 ≧ 32	58	3.5	3.0	10	4.5
25A	25	25.4	26.5	37.4	35	C3 ≧ 35	63	3.5	3.0	10	4.5
26A	26	26.4	27.5	37.4	35	C3 ≧ 35	63	3.5	3.0	10	4.5
28A	28	28.4	29.5	40.4	38	C3 ≧ 40	68	3.5	3.0	10	4.5
30A	30	30.4	31.5	40.4	38	C3 ≧ 40	68	3.5	3.0	10	4.5
32A	32	32.4	33.5	43.8	41	C3 ≧ 45	83	3.5	3.0	10	4.5
35A	35	35.4	36.5	47.8	45	C3 ≧ 45	83	3.5	3.0	10	4.5
36A	36	36.4	37.5	47.8	45	C3 ≧ 45	83	3.5	3.0	10	4.5
48A	48	48.4	49.5	65.4	62	C3 ≧ 65	103	4.5	4.0	11	5.5

1. この規格は KH-A 専用です。
   KH は別規格になります。
2. 指示なき鋭角部は C0.5 面取り加工をして下さい。
- スピンドル端材質：SCM415
- 熱処理硬度：HV613 ～ 697
- 浸炭深さ：0.4 ～ 0.6

1. Spindle dimension for KH-A only, not for KH.
2. All corners not specified should be chamfered to C0.5.
- Material of spindle end : SCM415
- Heat treatment : HV613 ～ 697
- Carburized depth : 0.4 ～ 0.6

EDC、FDC-07A、FDC-32B

コレット
Collet

刃具シャンク径 Cutter's shank dia.	型式 Model EDC-19	EDC-24	EDC-28	EDC-36
φ 2.8 ～ 3.0	EDC-0319	EDC-0324	—	—
φ 3.0 ～ 3.3	EDC-03319	EDC-03324	—	—
φ 3.3 ～ 3.6	EDC-03619	EDC-03624	—	—
φ 3.6 ～ 3.9	EDC-03919	EDC-03924	—	—
φ 3.9 ～ 4.2	EDC-04219	EDC-04224	EDC-04228	EDC-04236
φ 4.2 ～ 4.5	EDC-04519	EDC-04524	EDC-04528	EDC-04536
φ 4.5 ～ 5.0	EDC-0519	EDC-0524	EDC-0528	EDC-0536
φ 5.0 ～ 5.5	EDC-05519	EDC-05524	EDC-05528	EDC-05536
φ 5.5 ～ 6.0	EDC-0619	EDC-0624	EDC-0628	EDC-0636
φ 6.0 ～ 6.5	EDC-06519	EDC-06524	EDC-06528	EDC-06536
φ 6.5 ～ 7.0	EDC-0719	EDC-0724	EDC-0728	EDC-0736
φ 7.0 ～ 7.5	EDC-07519	EDC-07524	EDC-07528	EDC-07536
φ 7.5 ～ 8.0	EDC-0819	EDC-0824	EDC-0828	EDC-0836
φ 8.0 ～ 8.5	EDC-08519	EDC-08524	EDC-08528	EDC-08536
φ 8.5 ～ 9.0	EDC-0919	EDC-0924	EDC-0928	EDC-0936
φ 9.0 ～ 9.5	—	EDC-09524	EDC-09528	EDC-09536
φ 9.5 ～ 10.0	—	EDC-1024	EDC-1028	EDC-1036
φ 10.0 ～ 10.5	—	EDC-10524	EDC-10528	EDC-10536
φ 10.5 ～ 11.0	—	EDC-1124	EDC-1128	EDC-1136
φ 11.0 ～ 11.5	—	EDC-11524	EDC-11528	EDC-11536
φ 11.5 ～ 12.0	—	EDC-1224	EDC-1228	EDC-1236
φ 12.0 ～ 12.5	—	—	EDC-12528	EDC-12536
φ 12.5 ～ 13.0	—	—	EDC-1328	EDC-1336
φ 13.0 ～ 13.5	—	—	EDC-13528	EDC-13536
φ 13.5 ～ 14.0	—	—	EDC-1428	EDC-1436
φ 14.0 ～ 14.5	—	—	EDC-14528	EDC-14536
φ 14.5 ～ 15.0	—	—	EDC-1528	EDC-1536
φ 15.0 ～ 15.5	—	—	EDC-15528	EDC-15536
φ 15.5 ～ 16.0	—	—	EDC-1628	EDC-1636
φ 16.0 ～ 16.5	—	—	—	EDC-16536
φ 16.5 ～ 17.0	—	—	—	EDC-1736
φ 17.0 ～ 17.5	—	—	—	EDC-17536
φ 17.5 ～ 18.0	—	—	—	EDC-1836
φ 18.0 ～ 18.5	—	—	—	EDC-18536
φ 18.5 ～ 19.0	—	—	—	EDC-1936
φ 19.0 ～ 19.5	—	—	—	EDC-19536
φ 19.5 ～ 20.0	—	—	—	EDC-2036
φ 20.0 ～ 20.5	—	—	—	EDC-20536
φ 20.5 ～ 21.0	—	—	—	EDC-2136
φ 21.0 ～ 21.5	—	—	—	EDC-21536
φ 21.5 ～ 22.0	—	—	—	EDC-2236
—	2,750	3,080	3,080	4,400

刃具シャンク径 Cutter's shank dia.	型式 Model FDC-07A	
φ 0.5 ～ 1.0	FDC-01007A	
φ 1.0 ～ 1.5	FDC-01507A	
φ 1.5 ～ 2.0	FDC-02007A	
φ 2.0 ～ 2.5	FDC-02507A	
φ 2.5 ～ 3.0	FDC-03007A	
φ 3.0 ～ 3.5	FDC-03507A	
φ 3.5 ～ 4.0	FDC-04007A	
φ 4.0 ～ 4.5	FDC-04507A	
φ 4.5 ～ 5.0	FDC-05007A	
φ 5.0 ～ 5.5	FDC-05507A	
φ 5.5 ～ 6.0	FDC-06007A	
φ 6.0 ～ 6.5	FDC-06507A	
φ 6.5 ～ 7.0	FDC-07007A	
—	φ 1.0	9,300
	φ 1.5 ～ 3.5	8,000
	φ 4.0 ～ 7.0	6,700

刃具シャンク径 Cutter's shank dia.	型式 Model FDC-32B
φ 20.0 ～ 20.5	FDC-20532B
φ 20.5 ～ 21.0	FDC-21032B
φ 21.0 ～ 21.5	FDC-21532B
φ 21.5 ～ 22.0	FDC-22032B
φ 22.0 ～ 22.5	FDC-22532B
φ 22.5 ～ 23.0	FDC-23032B
φ 23.0 ～ 23.5	FDC-23532B
φ 23.5 ～ 24.0	FDC-24032B
φ 24.0 ～ 24.5	FDC-24532B
φ 24.5 ～ 25.0	FDC-25032B
φ 25.0 ～ 25.5	FDC-25532B
φ 25.5 ～ 26.0	FDC-26032B
φ 26.0 ～ 26.5	FDC-26532B
φ 26.5 ～ 27.0	FDC-27032B
φ 27.0 ～ 27.5	FDC-27532B
φ 27.5 ～ 28.0	FDC-28032B
φ 28.0 ～ 28.5	FDC-28532B
φ 28.5 ～ 29.0	FDC-29032B
φ 29.0 ～ 29.5	FDC-29532B
φ 29.5 ～ 30.0	FDC-30032B
φ 30.0 ～ 30.5	FDC-30532B
φ 30.5 ～ 31.0	FDC-31032B
φ 31.0 ～ 31.5	FDC-31532B
φ 31.5 ～ 32.0	FDC-32032B
—	6,000

EDC

ご注文例 Ordering Example

EDC - 065 19

最大把握径 19 シリーズ
MAX. chucking dia. 19 Series

FDC-07A

ご注文例 Ordering Example

FDC - 060 07 A

最大把握径 | 精度
MAX. chucking dia. | Accuracy
07 シリーズ
07 Series

FDC-32B

ご注文例 Ordering Example

FDC - 310 32 B

最大把握径 | 精度
MAX. chucking dia. | Accuracy
32 シリーズ
32 Series

特殊品もご用命ください。

Specials on request

EDC コレット寸法
EDC Collet Dimension

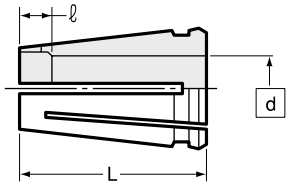

コレット Collet	EDC-d19						EDC-d24				EDC-d28								EDC-d36							
キャップ Nut	KDP-1916						KDP-2422				KDP-2825								KDP-3632							
L	25				20		25		30		25		40				30		25		45				40	
d ℓ	d	ℓ	d	ℓ	d	ℓ	d	ℓ	d	ℓ	d	ℓ	d	ℓ	d	ℓ	d	ℓ	d	ℓ	d	ℓ	d	ℓ	d	ℓ
	3.0	7.0	5.0	4.5	8.5	0	3.0	7.0	4.5	11.5	4.2	7.0	4.5	18.5	12.5	4.5	14.5	0	4.2	4.0	4.5	23.5	12.5	7.0	20.5	0
	3.3	7.0	5.5	4.0	9.0	0	3.3	7.0	5.0	9.5			5.0	16.5	13.0	4.0	15.0	0			5.0	21.5	13.0	6.5	21.0	0
	3.6	7.0	6.0	4.0			3.6	7.0	5.5	9.0			5.5	16.0	13.5	0	15.5	0			5.5	21.0	13.5	6.0	21.5	0
	3.9	7.0	6.5	4.0			3.9	7.0	6.0	8.5			6.0	13.0	14.0	0	16.0	0			6.0	17.0	14.0	6.0	22.0	0
	4.2	7.0	7.0	4.0			4.2	7.0	6.5	8.0			6.5	13.0							6.5	17.0	14.5	5.5		
	4.5	6.5	7.5	4.0					7.0	5.0			7.0	13.0							7.0	15.0	15.0	5.0		
			8.0	0					7.5	5.0			7.5	13.0							7.5	15.0	15.5	5.0		
									8.0	5.0			8.0	11.5							8.0	15.0	16.0	5.0		
									8.5	5.0			8.5	10.5							8.5	15.0	16.5	5.0		
									9.0	5.0			9.0	10.5							9.0	15.0	17.0	5.0		
									9.5	4.5			9.5	10.0							9.5	14.5	17.5	5.0		
									10.0	4.5			10.0	10.0							10.0	11.5	18.0	4.0		
									10.5	4.0			10.5	5.0							10.5	11.0	18.5	4.0		
									11.0	4.0			11.0	5.0							11.0	10.5	19.0	4.0		
									11.5	4.0			11.5	5.0							11.5	10.0	19.5	4.0		
									12.0	0			12.0	4.5							12.0	10.0	20.0	0		

縮み代：d が 4.5 以下では、0.3
d が 5.0 以上では、0.5
Shrinkage Allowance：0.3mm for d 4.5 or smaller
0.5mm for d 5.0 or bigger

KDP キャップ寸法
KDP Nut Dimension

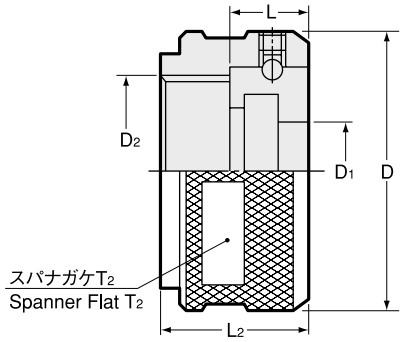

商品コード Code	型式 Model	コレット Collet	D	D1	D2	L	L2	T2
0070 00001916	**KDP -1916**	EDC-d 19	26	10	M19 P=1	6.7	14	24
0070 00002422	**KDP -2422**	EDC-d 24	32	12.5	M24 P=1	7.2	15	30
0070 00002825	**KDP -2825**	EDC-d 28	36	16.5	M28 P=1	7.5	15	33
0070 00003632	**KDP -3632**	EDC-d 36	46	23	M36 P=1	10.0	18.5	42

アクセサリの組合せ
Combination of accessories

コレット Collet		キャップ Nut		スパナ Spanner	
商品コード Code	型式 Model	商品コード Code	型式 Model	商品コード Code	型式 Model
2480 0120 ※※ 07	**FDC-07A**	0070 01001407	**KDP-1414**	–	**市販品 2 面巾 17 Flat17mmwidth**
0070 000190 ※※	**EDC-19**	0070 00001916	**KDP-1916**	0803 00000011	**S-1L**
0070 00024 ※※※	**EDC-24**	0070 00002422	**KDP-2422**	0803 00000013	**S-3L**
0070 00028 ※※※	**EDC-28**	0070 00002825	**KDP-2825**	0803 00000014	**S-4L**
0070 00036 ※※※	**EDC-36**	0070 00003632	**KDP-3632**	0803 00000015	**S-5L**
2480 003 ※※※ 32	**FDC-32B**	2544 00000032	**HDP-32**	0803 00000006	**S-6**

※には、コレット内径（MAX.）が入ります。

専用スパナ
Spanner

締めすぎによるコレットの破損を防止するために、専用スパナを規格化しております。
スパナガケ部が特殊な形状となっておりますので、市販のスパナは使用できません。
Use of NT spanners on NT products prevent over-tightening and breakage.
As NT spanner flats are made to NT specifications, conventional spanner may not fit properly on NT products.

コレットとキャップの着脱
Collet insertion and removal

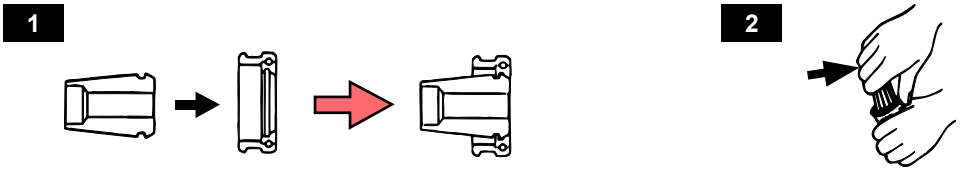

1.セット方法
KDP キャップの爪を EDC コレットのミゾへ確実に入れてからシャンクにセットして下さい。
2.はずし方
KDP キャップをつかみ、EDC コレットを横へ押しながら回転させて下さい。
1.To insert
Place EDC collet into threaded end of KDP nut. Press down on rear of the collet to "clip" the collet into the nut.
2.To remove
While holding KDP nut firmly in one hand grasp EDC collet in the other while pushing sideways.

コレット・キャップ組付寸法
Dimension for Collet and Nut

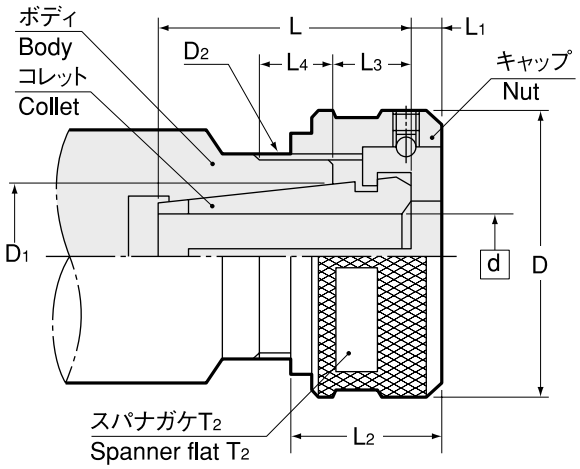

コレット Collet	キャップ Nut	スパナ Spanner	d	D	D1	D2	L	L1	L2	L3	L4 MIN	T2
EDC -d19	KDP-1916	S-1L	2.8 ～ 9	26	13.73	M19 P=1	(25)	2.5	14	3.5 ～ 7.0	8	24
EDC -d24	KDP-2422	S-3L	2.8 ～ 12	32	18.59	M24 P=1	(30)	3.0	15	3.5 ～ 7.0	8	30
EDC -d28	KDP-2825	S-4L	3.9 ～ 16	36	22.3	M28 P=1	(40)	3.0	15	4.0 ～ 7.5	8	33
EDC -d36	KDP-3632	S-5L	3.9 ～ 22	46	30.6	M36 P=1	(45)	4.3	18.5	5.5 ～ 9.0	10	42

L 寸法はコレットサイズにより異なる場合があります。
L dimension varies from size to size.

ボディ設計寸法
Dimension for body

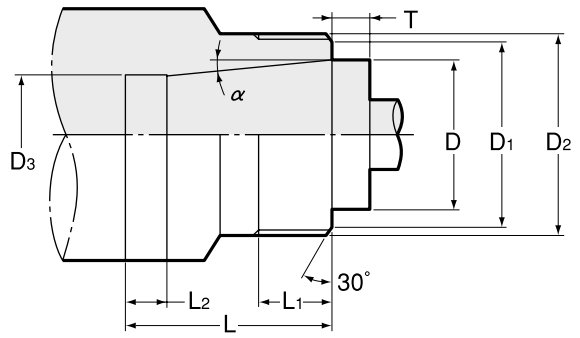

コレット Collet	キャップ Nut	D	T ± 0.1	D1	D2	D3	L	L1 MIN	(L2)	α
EDC -d19	KDP-1916	13.73	4.24	18	M19 P=1	(10.8)	21	8	(6.0)	5° 59′
EDC -d24	KDP-2422	18.59	4.19	23	M24 P=1	(14.8)	26	8	(6.6)	5° 59′
EDC -d28	KDP-2825	22.3	4.52	27	M28 P=1	(18.5)	35.5	8	(10)	5° 59′
EDC -d36	KDP-3632	30.6	5	35	M36 P=1	(24.8)	39	10	(10)	5° 59′

D3、L2 寸法は参考値です。必要に応じて変更して下さい。
αのテーパゲージについては、お問い合わせ下さい。
D3 and L2 are for reference only and can be changed to your designing.
Contact NT TOOL for taper gauge.

DS

ダストシール
Dust Seal

● 刃具シャンク径に合ったダストシールをキャップに装着することにより、切粉の浸入を防止します。キャップへ接着剤を塗布し、ダストシールを圧入するだけで取付けできます。
By installing a dust seal into nut, chips are prevented from entering. To insert dust seal, apply some adhesive to nut and press down on the dust seal to snap it into place.

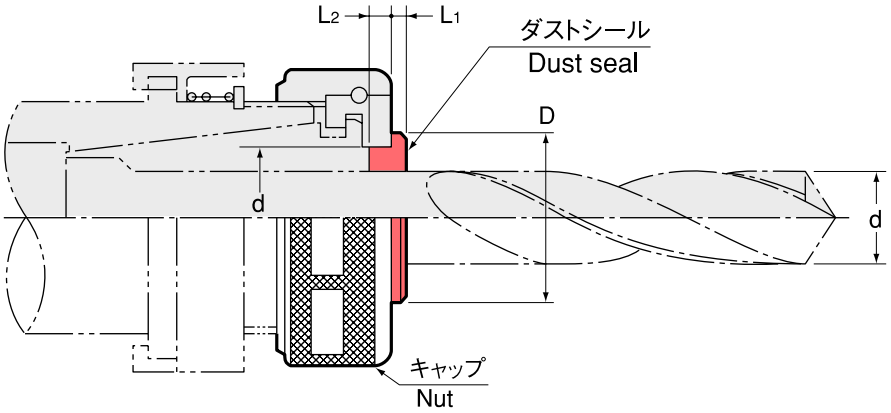

⚠ 本製品が取り付くキャップは KDP シリーズ及び HDP32 のみとなります。
Applicable only for KDP series and HDP32 nut.

商品コード Code	型式 Model	キャップ Nut	コレット Collet	d	D	d	L1	L2	—
0071 00009 ※※※	**DS 9 - d**	KDP-1916	EDC-19	2.8 ～ 9	15	10	1.5	2.3	別途見積 Quotation upon request separately
0071 00012 ※※※	**DS12 - d**	KDP-2422	EDC-24	2.8 ～ 11.5	18	12.5	1.5	2.7	別途見積 Quotation upon request separately
0071 00016 ※※※	**DS16 - d**	KDP-2825	EDC-28	4.0 ～ 15.5	22	16.5	2	2.7	別途見積 Quotation upon request separately
0071 00022 ※※※	**DS22 - d**	KDP-3632	EDC-36	4.0 ～ 22	30	23	2	4	別途見積 Quotation upon request separately
0071 00032 ※※※	**DS32 - d**	HDP-32	FDC-32B	20.0 ～ 32	40	33	2	4	別途見積 Quotation upon request separately

1.※※※には、刃具シャンク径が入ります。DS16-12.0 の商品コードは、0071 00016120 になります。
2.ダストシールのご注文時には、刃具シャンク径をご指定下さい。
1.Shank diameter of a cutting tool will be inserted in " ※※※ ". Product code for DS16-12.0 will be 0071 00016120 .
2.When ordering, please specify tool shank diameter.

ご注文例 Ordering Example

DS 16 - 12.0

ダストシール dust seal
ホルダの最大刃具シャンク径 Max. collet size
ご使用の刃具シャンク径 Tool shank dia. in use

MEMO

クイックチェンジタッピングチャック
Quick Change Tapping Chuck

海外での補充品調達

世界30ヶ国以上へ輸出されているので、殆んどの国で補充品調達ができます。
海外でタッピングチャックを使用される場合、一番心配なのは、補充品調達といわれていますが、BILZ/VT 製品をお求め頂ければ、この問題は解決されます。

Overseas procurement

BILZ/VT tapping chucks are available worldwide in over 30 countries. This high availability solves concern for difficulty of oversea procurement.

多品種・多サイズ

Many sizes and types

●全品目がタップアダプタのクイックチェンジ機能付。
●ユニークなラジアルフロート機能タイプ。
●軸方向補正機能タイプ。
●特に短いタイプ。
等…多品種、多サイズを取揃えています。
又、各タイプには、Trシャンク、MTシャンクの両方があり、あらゆる加工ニーズにお応えできます。

●All chucks come with tap adapter quick-change function.
●Unique radial float function
●Length compensation type
●particularly short type
etc. wide variety of types and sizes available.
Both Tr shank and MT shank available with all types of tapping chucks.

●クイックチェンジ機能（WF）
●Quick Change (WF)

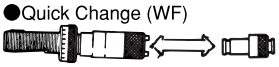

●軸方向補正機能（L）
●Length compensation type (L)

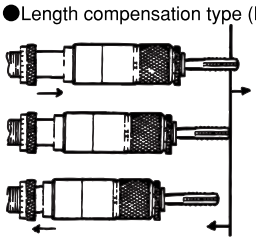

●ラジアルフロート機能（P）
●Radial float function (P)

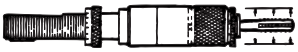

細身設計

Slim design

チャック外径を細く設計してありますので、多軸機で軸間ピッチの狭い加工に最適です。
Small outer diameter of the chuck body is ideal for multispindle machine with narrow spindle pitch.

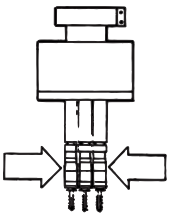

豊富なタップアダプタの種類

Wide variety of tap adapters available

●標準タイプ
●安全トルク装置付タイプ
●長さ調整タイプ
●ロングタイプ
●拡大タイプ
等…他に例のない豊富な種類を取揃えていますので、あらゆる加工ニーズにお応えできます。

●Basic model
●Safety torque clutch function
●Length compensation type
●Long type
●Enlarged type
etc. wide variety of models and sizes available.

サイズ別分類 Classification by size

Model	Size	Shank		タッピング能力 Tapping Capacity		
		Tr. Shank	MT Shank	Metric Tap	Inch Tap	Pipe Tap
WF,WFP,WFL, WFLP,WFLK·J	0	Tr.16×1.5	MT1	M3～M8（M10）	U 1/4～U 5/16（U 3/8）	–
WFL,WFLP	32	Tr.20×2	–	M3～M12（M15）	U 1/4～U 7/16（U 9/16）	P 1/8～P 1/4
WF,WFP,WFL, WFLP,WFLK·J	1		MT2			
WFP,WFL,WFLP	40	Tr.28×2	MT3	M6～M18	U 1/4～U 3/4	–
WF,WFP,WFL, WFLP,WFLK·J	2			M8～M22	U 3/8～U 7/8	P 1/8～P 1/2
WF,WFP,WFL, WFLP,WFLK·J	3	Tr.36×2	MT4	M16～M38	U 5/8～U 1 3/8	P 1/4～P 1 1/8
WFLK	4	Tr.36×2 Tr.48×2	MT5 MT6	M22～M48	U 7/8～U 1 3/4	P 3/4～P 1 1/2

※WFLKには、上記以外のシャンクサイズがあります。又、BTシャンクもあります。
※WFL40 、WFLP40 には、MT3 タイプはありません。
※タッピング能力の数値は、旧JIS規格に基づきます。

※Shank sizes not listed above are available for WFLK. BT shank is also available.
※No MT3 type is available for WFL40 and WFLP40.
※Tap sizes is based on JIS (old) standard.

仕様別分類 Classification by specifications

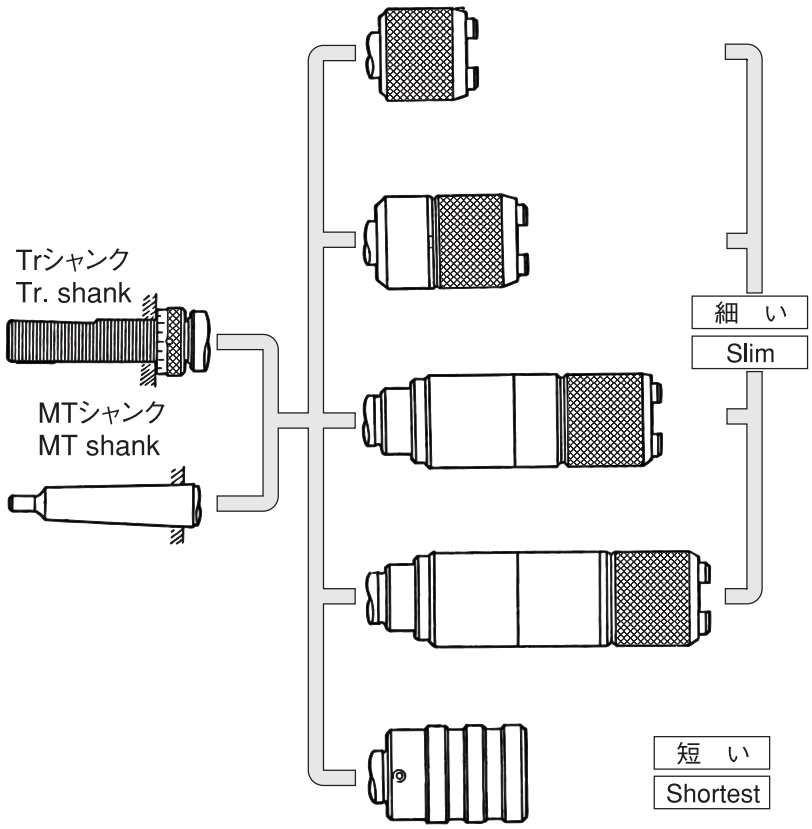

■WF
- ●クイックチェンジ
- ●Quick-change

■WFP
- ●クイックチェンジ
- ●ラジアルフロート
- ●Quick-change
- ●Radial float

■WFL
- ●クイックチェンジ
- ●軸方向「伸び+縮み」
- ●Quick-change
- ●Length compensation

■WFLP
- ●クイックチェンジ
- ●ラジアルフロート
- ●軸方向「伸び+縮み」
- ●Quick-change
- ●Radial float
- ●Length compensation

■WFLK·J
- ●世界で一番短い
- ●クイックチェンジ
- ●軸方向「伸び+縮み」
- ●World's shortest
- ●Quick-change
- ●Length compensation

WF

クイックチェンジ タッピングチャック

Quick Change Tapping Chuck

用途 Applications

●機械の送り：ピッチ送り
●専用機
●トランスファーマシン
●タッピングマシン
…等にご使用下さい。
● Spindle Feed : Pitch feed
● Designed for use on special-purpose machine, transfer machine, tapping machine etc.

特長 Feature

●細いチャック外径。
●タップアダプタの着脱がクイックチェンジ。
● Short length and small diameter
● Quick-change

WF/Tr

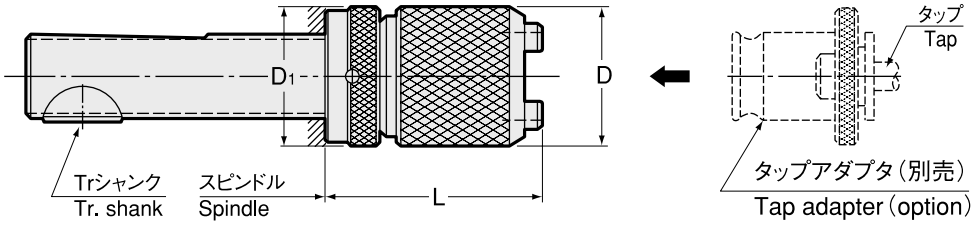

⚠ タップサイズの数値は、J型（旧JIS）規格に基づきます。
Tap sizes are based on old JIS standard.

商品コード Code	型式 Model	タップサイズ Tap Size	アダプタサイズ Adapter size	D	D1	L	kg	—
0110 01000000	**WF0/Tr.16×1.5**	M3 ～ M8（M10） U1/4 ～ U5/16（U3/8）	0	23	25	45 ～ 75	0.2	19,420
0110 01001000	**WF1/Tr.20×2**	M3 ～ M12（M15） U1/4 ～ U7/16（U9/16） Pipe(PT,PS,PF)1/8 ～ 1/4	1	32	32	49 ～ 79	0.4	19,420
0110 01002000	**WF2/Tr.28×2**	M8 ～ M22 U3/8 ～ U7/8 Pipe(PT,PS,PF)1/8 ～ 1/2	2	50	40	66 ～ 98	1.0	27,190
0110 01003000	**WF3/Tr.36×2**	M16 ～ M38 U5/8 ～ U1 3/8 Pipe(PT,PS,PF)1/4 ～ 1 1/8	3	72	50	97 ～ 136	2.5	46,600

ツールレイアウトの際には、L寸法微調整のため 3mm の余裕を持たせて下さい。
Add 3mm allowance to “L” for fine adjustment in your layout.

WF/MT

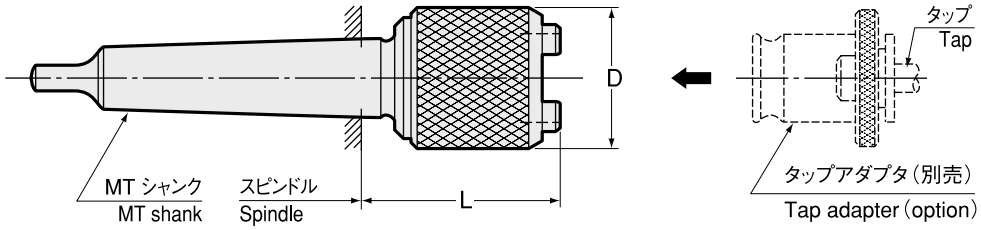

⚠ タップサイズの数値は、J 型（旧 JIS）規格に基づきます。
Tap sizes are based on old JIS standard.

商品コード Code	型式 Model	タップサイズ Tap Size	アダプタサイズ Adapter size	D	L	kg	—
0110 01100000	**WF0/MT1**	M3 ～ M8（M10） U1/4 ～ U5/16（U3/8）	0	23	39	0.2	12,940
0110 01101000	**WF1/MT2**	M3 ～ M12（M15） U1/4 ～ U7/16（U9/16） Pipe(PT,PS,PF)1/8 ～ 1/4	1	32	44	0.3	12,940
0110 01102000	**WF2/MT3**	M8 ～ M22 U3/8 ～ U7/8 Pipe(PT,PS,PF)1/8 ～ 1/2	2	50	61	0.8	18,120
0110 01103000	**WF3/MT4**	M16 ～ M38 U5/8 ～ U1 3/8 Pipe(PT,PS,PF)1/4 ～ 1 1/8	3	72	91	2.2	38,840

1.（ ）内のタップサイズは、軽切削用。
2.下穴とタップに芯ずれの心配がある場合は、WFP をご使用下さい。
3.タップアダプタ WE、WEN・B をご使用下さい。（安全トルク装置付タップアダプタの使用不可）
4.タップアダプタは別途ご注文下さい。
1.Tap size in brackets are for light tapping only.
2.In case of alignment discrepancy between pre-drilled hole and tap, use WFP.
3.Always use WE or WEN・B tap adapter. (Tap adapter with safety torque clutch cannot be used.)
4.Tap adapter is sold separately.

タップアダプタ
Tap Adapter
P. 490

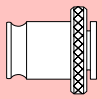

WF/Tr

ご注文例 Ordering Example

WF0 / **Tr.16X1.5**
アダプタサイズ Adapter size　シャンクサイズ Shank size

WF/MT

ご注文例 Ordering Example

WF2 / **MT3**
アダプタサイズ Adapter size　シャンクサイズ Shank size

WFP

クイックチェンジ タッピングチャック

Quick Change Tapping Chuck

用途 Applications

●機械の送り：ピッチ送り
●専用機
●トランスファーマシン
●タッピングマシン
…等にご使用下さい。
● Spindle Feed : Pitch feed
● Designed for use on special-purpose machine, transfer machine, tapping machine etc.

特長 Feature

●細いチャック外径。
●タップアダプタの着脱がクイックチェンジ。
●ラジアルフロート機構付き。下穴とタップの芯ずれを吸収します。
● Short length and small diameter
● Quick-change
● Ragial Float
corrects alignment discrepancies between pre-drilled hole and tap

WFP/Tr

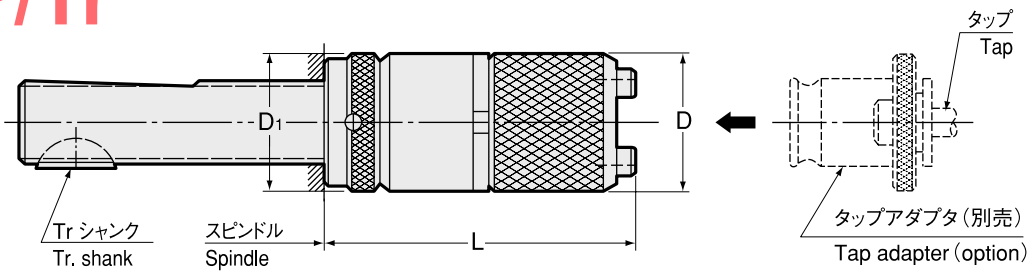

⚠ タップサイズの数値は、J 型（旧 JIS）規格に基づきます。
Tap sizes are based on old JIS standard.

商品コード Code	型式 Model	タップサイズ Tap Size	アダプタサイズ Adapter size	ラジアルフロート Radial float	D	D1	L	kg	—
0110 02000000	**WFP0/Tr.16×1.5**	M3 ～ M8（M10） U1/4 ～ U5/16（U3/8）	0	0.25	23	25	65 ～ 95	0.3	31,070
0110 02001000	**WFP1/Tr.20×2**	M3 ～ M12（M15） U1/4 ～ U7/16（U9/16） Pipe(PT,PS,PF)1/8 ～ 1/4	1	0.5	32	32	70 ～ 100	0.5	32,370
0110 02040000	**WFP40/Tr.28×2**	M6 ～ M18 U1/4 ～ U3/4	40	0.75	40	40	89 ～ 121	1.0	38,840
0110 02002000	**WFP2/Tr.28×2**	M8 ～ M22 U3/8 ～ U7/8 Pipe(PT,PS,PF)1/8 ～ 1/2	2	1	50	40	96 ～ 128	1.4	46,600
0110 02003000	**WFP3/Tr.36×2**	M16 ～ M38 U5/8 ～ U1 3/8 Pipe(PT,PS,PF)1/4 ～ 1 1/8	3	1.5	72	50	138 ～ 177	3.7	80,260

ツールレイアウトの際には、L 寸法微調整のため 3mm の余裕を持たせて下さい。
Add 3mm allowance to “L” for fine adjustment in your layout.

WFP/MT

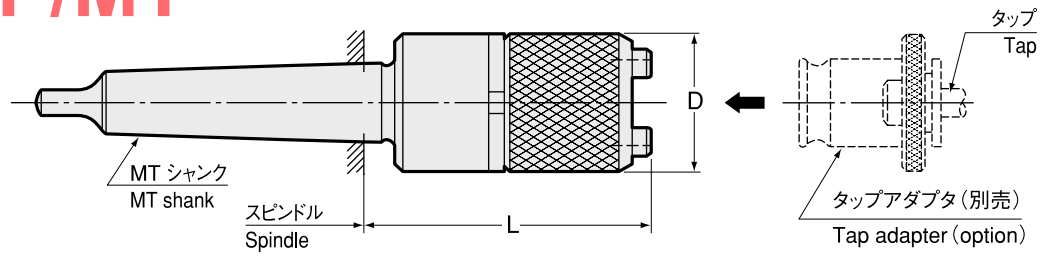

⚠ タップサイズの数値は、J 型（旧 JIS）規格に基づきます。
Tap sizes are based on old JIS standard.

商品コード Code	型式 Model	タップサイズ Tap Size	アダプタサイズ Adapter size	ラジアルフロート Radial float	D	L	kg	–
0110 02100000	**WFP0/MT1**	M3 ～ M8（M10） U1/4 ～ U5/16（U3/8）	0	0.25	23	59	0.2	23,300
0110 02101000	**WFP1/MT2**	M3 ～ M12（M15） U1/4 ～ U7/16（U9/16） Pipe(PT,PS,PF)1/8 ～ 1/2	1	0.5	32	65	0.4	24,590
0110 02140000	**WFP40/MT3**	M6 ～ M18 U1/4 ～ U3/4	40	0.75	40	84	0.8	29,770
0110 02102000	**WFP2/MT3**	M8 ～ M22 U3/8 ～ U7/8 Pipe(PT,PS,PF)1/8 ～ 1/2	2	1	50	91	1.2	33,660
0110 02103000	**WFP3/MT4**	M16 ～ M38 U5/8 ～ U1 3/8 Pipe(PT,PS,PF)1/4 ～ 1 1/8	3	1.5	72	132	3.3	71,210

1.（ ）内のタップサイズは、軽切削用。
2.タップアダプタ WE、WEN・B をご使用下さい。（安全トルク装置付タップアダプタの使用不可）
3.タップアダプタは別途ご注文下さい。
1.Tap size in brackets are for light tapping only.
2.Always use WE or WEN・B tap adapter. (Tap adapter with safety torque clutch cannot be used.)
3.Tap adapter is sold separately.

タップアダプタ
Tap Adapter
P. 490

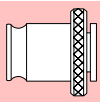

WFP/Tr

ご注文例 Ordering Example

WFP2 / **Tr.28X2**
アダプタサイズ Adapter size　シャンクサイズ Shank size

WFP/MT

ご注文例 Ordering Example

WFP1 / **MT2**
アダプタサイズ Adapter size　シャンクサイズ Shank size

WFL

クイックチェンジ タッピングチャック

Quick Change Tapping Chuck

用途 Applications

●機械の送り：送り機構に関わりなく使用可能。
但し、ピッチ送り以外の機械には、伸び機構付タイプを選定の上、伸び勝手にご使用下さい。
●専用機、トランスファーマシン、NC 工作機械、タッピングマシン …等にご使用下さい。
● Spindle Feed : All kinds of feed styles.
For spindle feeds other than pitch feed, use a tapping chuck with tension so that compression may not work.
● Designed for use on special-purpose machine, transfer machine, tapping machine etc.

特長 Feature

●細いチャック外径。
●タップアダプタの着脱がクイックチェンジ。
●軸方向補正機構付き。
タップとスピンドル送りのピッチ差を吸収します。
● Short length and small diameter
● Quick-change
● Length compensation allows for feed discrepancies between spindle and tap.

WFL/Tr

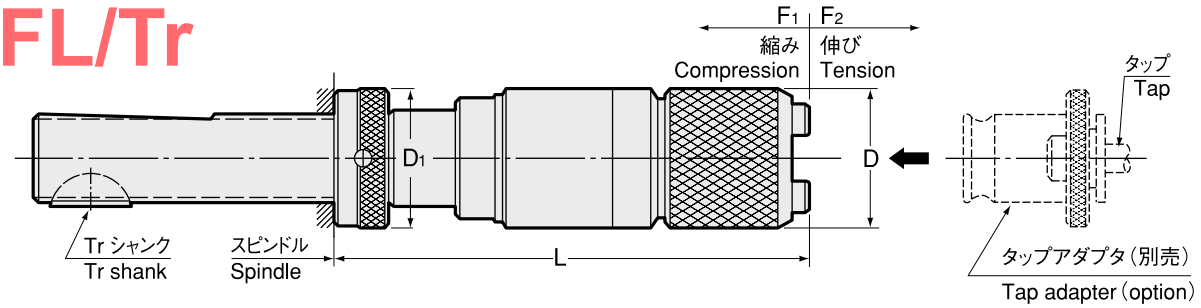

⚠ タップサイズの数値は、J 型（旧 JIS）規格に基づきます。
Tap sizes are based on old JIS standard.

商品コード Code	型式 Model	タップサイズ Tap Size	アダプタサイズ Adapter size	軸方向補正 Axial compensation F1 縮み Compression	F2 伸び Tension	D	D1	L	kg	—
0110 03000303	**WFL030 -30 /Tr.16×1.5**	M3 ～ M8（M10） U1/4 ～ U5/16（U3/8）	0	30	0	23	25	126 ～ 156	0.3	32,370
0110 03000302	**-20 /Tr.16×1.5**		0	20	10	23	25	116 ～ 146	0.3	32,370
0110 03000301	**-15 /Tr.16×1.5**		0	15	15	23	25	111 ～ 141	0.3	32,370
0110 03000300	**-0 /Tr.16×1.5**		0	0	30	23	25	96 ～ 126	0.3	32,370
0110 03032404	**WFL32.40 -40 /Tr.20×2**	M3 ～ M12（M15） U1/4 ～ U7/16（U9/16） Pipe(PT,PS,PF)1/8 ～ 1/4	1	40	0	32	32	158 ～ 188	0.7	33,660
0110 03032402	**-20 /Tr.20×2**		1	20	20	32	32	138 ～ 168	0.7	33,660
0110 03032400	**-0 /Tr.20×2**		1	0	40	32	32	118 ～ 148	0.7	33,660
0110 03001404	**WFL140 -40 /Tr.20×2**	M3 ～ M12（M15） U1/4 ～ U7/16（U9/16） Pipe(PT,PS,PF)1/8 ～ 1/4	1	40	0	35	32	158 ～ 188	0.8	33,660
0110 03001403	**-30 /Tr.20×2**		1	30	10	35	32	148 ～ 178	0.8	33,660
0110 03001402	**-20 /Tr.20×2**		1	20	20	35	32	138 ～ 168	0.8	33,660
0110 03001400	**-0 /Tr.20×2**		1	0	40	35	32	118 ～ 148	0.8	33,660
0110 03040404	**WFL40.40 -40 /Tr.28×2**	M6 ～ M18 U1/4 ～ U3/4	40	40	0	40	40	175 ～ 207	1.4	38,840
0110 03040402	**-20 /Tr.28×2**		40	20	20	40	40	155 ～ 187	1.4	38,840
0110 03040400	**-0 /Tr.28×2**		40	0	40	40	40	135 ～ 167	1.4	38,840
0110 03002404	**WFL240 -40 /Tr.28×2**	M8 ～ M22 U3/8 ～ U7/8 Pipe(PT,PS,PF)1/8 ～ 1/2	2	40	0	50	40	182 ～ 214	1.8	46,600
0110 03002403	**-30 /Tr.28×2**		2	30	10	50	40	172 ～ 204	1.8	46,600
0110 03002402	**-20 /Tr.28×2**		2	20	20	50	40	162 ～ 194	1.8	46,600
0110 03002400	**-0 /Tr.28×2**		2	0	40	50	40	142 ～ 174	1.8	46,600
0110 03003404	**WFL340 -40 /Tr.36×2**	M16 ～ M38 U5/8 ～ U1 3/8 Pipe(PT,PS,PF)1/4 ～ 1 1/8	3	40	0	72	50	230 ～ 269	4.8	80,260
0110 03003403	**-30 /Tr.36×2**		3	30	10	72	50	220 ～ 259	4.8	80,260
0110 03003402	**-20 /Tr.36×2**		3	20	20	72	50	210 ～ 249	4.8	80,260
0110 03003400	**-0 /Tr.36×2**		3	0	40	72	50	190 ～ 229	4.8	80,260

ツールレイアウトの際には、L 寸法微調整のため 3mm の余裕を持たせて下さい。
Add 3mm allowance to “L” for fine adjustment in your layout.

WFL/MT

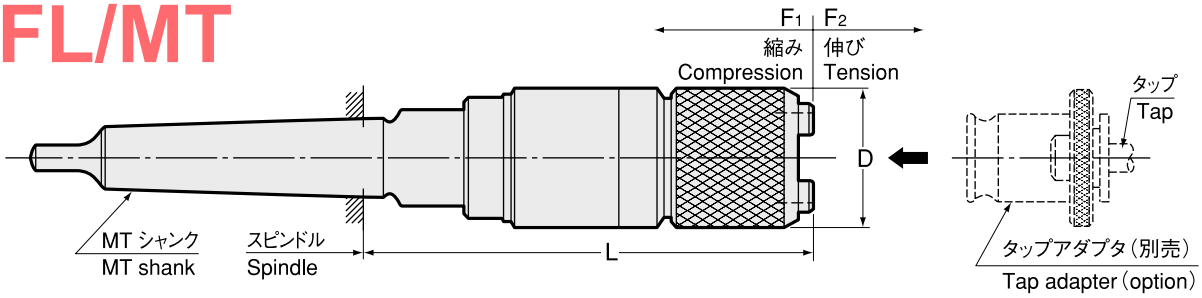

⚠ タップサイズの数値は、J型（旧JIS）規格に基づきます。
Tap sizes are based on old JIS standard.

商品コード Code	型式 Model	タップサイズ Tap Size	アダプタサイズ Adapter size	軸方向補正 Axial compensation F1	軸方向補正 Axial compensation F2	D	L	kg	–
0110 03100303	WFL030 -30 /MT1	M3 ～ M8（M10）U1/4 ～ U5/16（U3/8）	0	30	0	23	120	0.3	25,890
0110 03100302	-20 /MT1		0	20	10	23	110	0.3	25,890
0110 03100301	-15 /MT1		0	15	15	23	105	0.3	25,890
0110 03100300	0 /MT1		0	0	30	23	90	0.3	25,890
0110 03101404	WFL140 -40 /MT2	M3 ～ M12（M15）U1/4 ～ U7/16（U9/16）Pipe(PT,PS,PF)1/8 ～ 1/4	1	40	0	35	153	0.7	27,190
0110 03101403	-30 /MT2		1	30	10	35	143	0.7	27,190
0110 03101402	-20 /MT2		1	20	20	35	133	0.7	27,190
0110 03101400	0 /MT2		1	0	40	35	113	0.7	27,190
0110 03102404	WFL240 -40 /MT3	M8 ～ M22 U3/8 ～ U7/8 Pipe(PT,PS,PF)1/8 ～ 1/2	2	40	0	50	177	1.7	37,540
0110 03102403	-30 /MT3		2	30	10	50	167	1.7	37,540
0110 03102402	-20 /MT3		2	20	20	50	157	1.7	37,540
0110 03102400	0 /MT3		2	0	40	50	137	1.7	37,540
0110 03103404	WFL340 -40 /MT4	M16 ～ M38 U5/8 ～ U1 3/8 Pipe(PT,PS,PF)1/4 ～ 1 1/8	3	40	0	72	224	4.4	71,210
0110 03103403	-30 /MT4		3	30	10	72	214	4.4	71,210
0110 03103402	-20 /MT4		3	20	20	72	204	4.4	71,210
0110 03103400	0 /MT4		3	0	40	72	184	4.4	71,210

1.（ ）内のタップサイズは、軽切削用。
2.下穴とタップに芯ずれの心配がある場合は、WFLP をご使用下さい。
3.安全トルク装置付きタップアダプタとの併用で、タップ折損防止が可能です。縮み量はタップ加工深さに近いタイプがおすすめです。
4.タップアダプタは別途ご注文下さい。
1.Tap size in brackets are for light tapping only.
2.In case of alignment discrepancy between predrilled hole and tap, use WFLP.
3.Tap can be protected against breakage by using tap adapter with safety torque clutch. We recommend length of compression is as close as tapping depth.
4.Tap adapter is sold separately.

タップアダプタ Tap Adapter P. 490

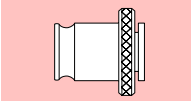

WFL/Tr

ご注文例 Ordering Example

WFL2 40-30 / Tr.20X2

アダプタサイズ Adapter size　シャンクサイズ Shank size

伸び縮み量の合計 40、縮み 30
40 = F1 + F2 (F1 = 30)
Total of tension and compression 40, compression 30

WFL/MT

ご注文例 Ordering Example

WFL2 40-30 / MT3

アダプタサイズ Adapter size　シャンクサイズ Shank size

伸び縮み量の合計 40、縮み 30
40 = F1 + F2 (F1 = 30)
Total of tension and compression 40, compression 30

WFLP

クイックチェンジ タッピングチャック

Quick Change Tapping Chuck

用途 Applications

●機械の送り：送り機構に関わりなく使用可能。
但し、ピッチ送り以外の機械には、伸び機構付タイプを選定の上、伸び勝手にご使用下さい。
●専用機、トランスファーマシン、NC 工作機械、タッピングマシン …等にご使用下さい。
● Spindle Feed : All kinds of feed styles.
For spindle feeds other than pitch feed, use a tapping chuck with tension so that compression may not work.
● Designed for use on special-purpose machine, transfer machine, tapping machine etc.

特長 Feature

●細いチャック外径。
●タップアダプタの着脱がクイックチェンジ。
●軸方向補正機構付き。
タップとスピンドル送りのピッチ差を吸収します。
●ラジアルフロート機構付き。下穴とタップの芯ずれを吸収します。
● Short length and small diameter
● Quick-change
● Length compensation allows for feed discrepancies between spindle and tap.
● Ragial Float
corrects alignment discrepancies between pre-drilled hole and tap.

WFLP/Tr

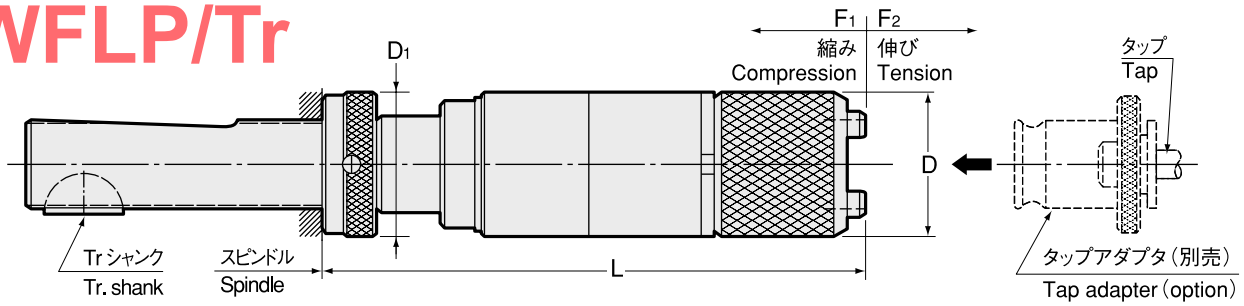

⚠ タップサイズの数値は、J 型（旧 JIS）規格に基づきます。
Tap sizes are based on old JIS standard.

商品コード Code	型式 Model	タップサイズ Tap Size	アダプタサイズ Adapter size	ラジアルフロート Radial float	軸方向補正 Axial compensation F1 縮み Compression	軸方向補正 Axial compensation F2 伸び Tension	D	D1	L	kg	—
0110 04000303	**WFLP030 -30 /Tr.16×1.5**	M3 ～ M8（M10）U1/4 ～ U5/16（U3/8）	0	0.25	30	0	23	25	148 ～ 178	0.4	42,720
0110 04000302	**-20 /Tr.16×1.5**		0	0.25	20	10	23	25	138 ～ 168	0.4	42,720
0110 04000301	**-15 /Tr.16×1.5**		0	0.25	15	15	23	25	133 ～ 163	0.4	42,720
0110 04000300	**-0 /Tr.16×1.5**		0	0.25	0	30	23	25	118 ～ 148	0.4	42,720
0110 04032404	**WFLP32.40 -40 /Tr.20×2**	M3 ～ M12（M15）U1/4 ～ U7/16（U9/16）Pipe(PT,PS,PF)1/8 ～ 1/4	1	0.5	40	0	32	32	173 ～ 203	0.8	44,020
0110 04032402	**-20 /Tr.20×2**		1	0.5	20	20	32	32	153 ～ 183	0.8	44,020
0110 04032400	**-0 /Tr.20×2**		1	0.5	0	40	32	32	133 ～ 163	0.8	44,020
0110 04001404	**WFLP140 -40 /Tr.20×2**	M3 ～ M12（M15）U1/4 ～ U7/16（U9/16）Pipe(PT,PS,PF)1/8 ～ 1/4	1	0.5	40	0	35	32	173 ～ 203	0.9	44,020
0110 04001403	**-30 /Tr.20×2**		1	0.5	30	10	35	32	163 ～ 193	0.9	44,020
0110 04001402	**-20 /Tr.20×2**		1	0.5	20	20	35	32	153 ～ 183	0.9	44,020
0110 04001400	**-0 /Tr.20×2**		1	0.5	0	40	35	32	133 ～ 163	0.9	44,020
0110 04040404	**WFLP40.40 -40 /Tr.28×2**	M6 ～ M18 U1/4 ～ U3/4	40	0.75	40	0	40	40	199 ～ 231	1.6	49,200
0110 04040402	**-20 /Tr.28×2**		40	0.75	20	20	40	40	179 ～ 211	1.6	49,200
0110 04040400	**-0 /Tr.28×2**		40	0.75	0	40	40	40	159 ～ 191	1.6	49,200
0110 04002404	**WFLP240 -40 /Tr.28×2**	M8 ～ M22 U3/8 ～ U7/8 Pipe(PT,PS,PF)1/8 ～ 1/2	2	1	40	0	50	40	206 ～ 238	2.3	59,550
0110 04002403	**-30 /Tr.28×2**		2	1	30	10	50	40	196 ～ 228	2.3	59,550
0110 04002402	**-20 /Tr.28×2**		2	1	20	20	50	40	186 ～ 218	2.3	59,550
0110 04002400	**-0 /Tr.28×2**		2	1	0	40	50	40	166 ～ 198	2.3	59,550
0110 04003404	**WFLP340 -40 /Tr.36×2**	M16 ～ M38 U5/8 ～ U1 3/8 Pipe(PT,PS,PF)1/4 ～ 1 1/8	3	1.5	40	0	72	50	264 ～ 303	6.0	103,570
0110 04003403	**-30 /Tr.36×2**		3	1.5	30	10	72	50	254 ～ 293	6.0	103,570
0110 04003402	**-20 /Tr.36×2**		3	1.5	20	20	72	50	244 ～ 283	6.0	103,570
0110 04003400	**-0 /Tr.36×2**		3	1.5	0	40	72	50	224 ～ 263	6.0	103,570

ツールレイアウトの際には、L 寸法微調整のため 3mm の余裕を持たせて下さい。
Add 3mm allowance to “L” for fine adjustment in your layout.

WFLP/MT

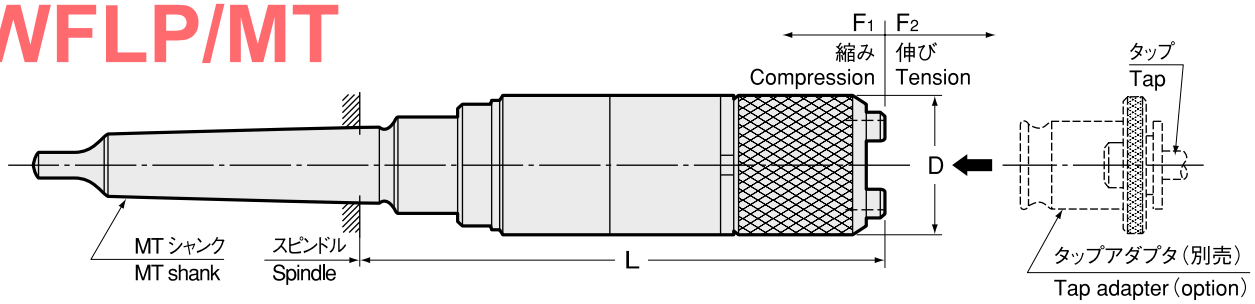

⚠ タップサイズの数値は、J 型（旧 JIS）規格に基づきます。
Tap sizes are based on old JIS standard.

商品コード Code	型式 Model	タップサイズ Tap Size	アダプタサイズ Adapter size	ラジアルフロート Radial float	軸方向補正 Axial compensation F1 縮み Compression	軸方向補正 Axial compensation F2 伸び Tension	D	L	kg	—
0110 04100303	**WFLP030 -30 /MT1**	M3 ～ M8（M10） U1/4 ～ U5/16（U3/8）	0	0.25	30	0	23	142	0.4	36,250
0110 04100302	**-20 /MT1**		0	0.25	20	10	23	132	0.4	36,250
0110 04100301	**-15 /MT1**		0	0.25	15	15	23	127	0.4	36,250
0110 04100300	**-0 /MT1**		0	0.25	0	30	23	112	0.4	36,250
0110 04101404	**WFLP140 -40 /MT2**	M3 ～ M12（M15） U1/4 ～ U7/16（U9/16） Pipe(PT,PS,PF)1/8 ～ 1/4	1	0.5	40	0	35	168	0.8	37,540
0110 04101403	**-30 /MT2**		1	0.5	30	10	35	158	0.8	37,540
0110 04101402	**-20 /MT2**		1	0.5	20	20	35	148	0.8	37,540
0110 04101400	**-0 /MT2**		1	0.5	0	40	35	128	0.8	37,540
0110 04102404	**WFLP240 -40 /MT3**	M8 ～ M22 U3/8 ～ U7/8 Pipe(PT,PS,PF)1/8 ～ 1/2	2	1	40	0	50	201	2.1	51,780
0110 04102403	**-30 /MT3**		2	1	30	10	50	191	2.1	51,780
0110 04102402	**-20 /MT3**		2	1	20	20	50	181	2.1	51,780
0110 04102400	**-.0 /MT3**		2	1	0	40	50	161	2.1	51,780
0110 04103404	**WFLP340 -40 /MT4**	M16 ～ M38 U5/8 ～ U1 3/8 Pipe(PT,PS,PF)1/4 ～ 1 1/8	3	1.5	40	0	72	258	5.6	98,390
0110 04103403	**-30 /MT4**		3	1.5	30	10	72	248	5.6	98,390
0110 04103402	**-20 /MT4**		3	1.5	20	20	72	238	5.6	98,390
0110 04103400	**-0 /MT4**		3	1.5	0	40	72	218	5.6	98,390

1.（ ）内のタップサイズは、軽切削用。
2.安全トルク装置付きタップアダプタとの併用で、タップ折損防止が可能です。縮み量はタップ加工深さに近いタイプがおすすめです。
3.タップアダプタは別途ご注文下さい。
1.Tap size in brackets are for light tapping only.
2.Tap can be protected against breakage by using tap adapter with safety torque clutch. We recommend length of compression is as close as tapping depth.
3.Tap adapter is sold separately.

タップアダプタ Tap Adapter
P. 490

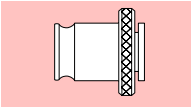

WFLP/Tr

ご注文例 Ordering Example

WFLP2 40-30 / Tr.20X2

アダプタサイズ Adapter size ／ シャンクサイズ Shank size

伸び縮み量の合計 40、縮み 30
40 = F1 + F2 (F1 = 30)
Total of tension and compression 40, compression 30

WFLP/MT

ご注文例 Ordering Example

WFLP2 40-30 / MT3

アダプタサイズ Adapter size ／ シャンクサイズ Shank size

伸び縮み量の合計 40、縮み 30
40 = F1 + F2 (F1 = 30)
Total of tension and compression 40, compression 30

WFLK・J

クイックチェンジ タッピングチャック

Quick Change Tapping Chuck

用途 Applications

●機械の送り：送り機構に関わりなく使用可能。
但し、ピッチ送り以外の機械には、伸び機構付タイプを選定の上、伸び勝手にご使用下さい。
●専用機、トランスファーマシン、NC 工作機械、タッピングマシン …等にご使用下さい。
● Spindle Feed : All kinds of feed styles.
For spindle feeds other than pitch feed, use a tapping chuck with tension so that compression may not work.
● Designed for use on special-purpose machine, transfer machine, tapping machine etc.

特長 Feature

●世界最短クラスの突出し長さ。ターレットマシンに最適。
●タップアダプタの着脱がクイックチェンジ。
●軸方向補正機構付き。
タップとスピンドル送りのピッチ差を吸収します。
● World's shortest class projection length.Perfect for turret machine.
● Quick-change
● Length compensation allows for feed discrepancies between spindle and tap.

WFLK・J/Tr

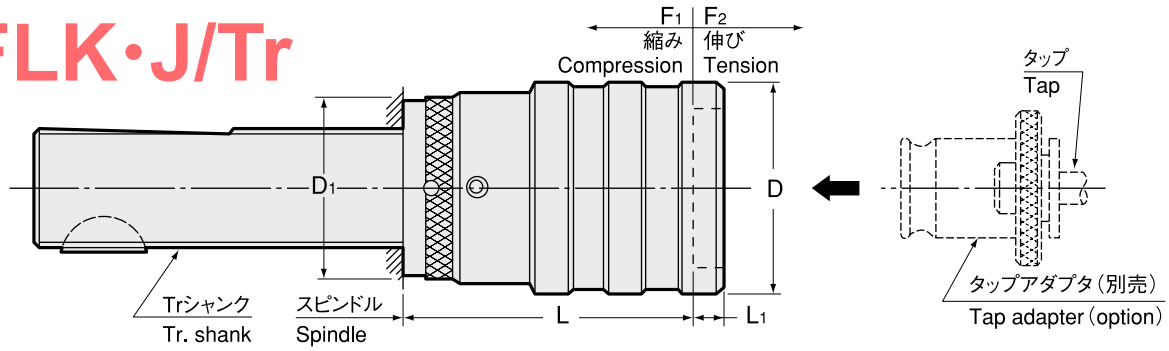

⚠ タップサイズの数値は、J 型（旧 JIS）規格に基づきます。
Tap sizes are based on old JIS standard.

⚠ WES・B,WESN・B の使用不可
Don't use WES・B and WESN・B

商品コード Code	型式 Model	タップサイズ Tap Size	アダプタサイズ Adapter size	軸方向補正 Axial compensation F1 縮み Compression	F2 伸び Tension	D	D1	L1	L	kg	—
0114 07201216	WFLK012J -3 /Tr.16×1.5	M3 ～ M8（M10） U1/4 ～ U5/16（U3/8）	0	3	9	25.5	25	4	45 ～ 75	0.3	37,540
0114 17201216	-0 /Tr.16×1.5		0	0	9	25.5	25	4	42 ～ 72	0.3	37,540
0114 07201220	-3 /Tr.20×2		0	3	9	25.5	32	4	45 ～ 75	0.4	37,540
0114 17201220	-0 /Tr.20×2		0	0	9	25.5	32	4	42 ～ 72	0.4	37,540
0114 07211516	WFLK115J -3 /Tr.16×1.5	M3 ～ M12（M15） U1/4 ～ U7/16（U9/16） Pipe(PT,PS,PF)1/8 ～ 1/4	1	3	12	36	25	4.5	46.5 ～ 76.5	0.4	38,840
0114 17211516	-0 /Tr.16×1.5		1	0	12	36	25	4.5	43.5 ～ 73.5	0.4	38,840
0114 07211520	-3 /Tr.20×2		1	3	12	36	32	4.5	46.5 ～ 76.5	0.4	38,840
0114 17211520	-0 /Tr.20×2		1	0	12	36	32	4.5	43.5 ～ 73.5	0.4	38,840
0114 07211528	-3 /Tr.28×2		1	3	12	36	40	4.5	46.5 ～ 78.5	0.7	41,420
0114 17211528	-0 /Tr.28×2		1	0	12	36	40	4.5	43.5 ～ 75.5	0.7	41,420
0114 07211536	-3 /Tr.36×2		1	3	12	36	50	4.5	48.5 ～ 87.5	1.2	41,420
0114 17211536	-0 /Tr.36×2		1	0	12	36	50	4.5	45.5 ～ 84.5	1.2	41,420
0114 07222520	WFLK225J -12.5 /Tr.20×2	M8 ～ M22 U3/8 ～ U7/8 Pipe(PT,PS,PF)1/8 ～ 1/2	2	12.5	12.5	53	32	5.5	75 ～ 105	0.9	42,720
0114 17222520	-0 /Tr.20×2		2	0	20	53	32	5.5	62.5 ～ 92.5	0.9	42,720
0114 07222528	-12.5 /Tr.28×2		2	12.5	12.5	53	40	5.5	75 ～ 107	1.1	45,320
0114 17222528	-0 /Tr.28×2		2	0	20	53	40	5.5	62.5 ～ 94.5	1.1	45,320
0114 07222536	-12.5 /Tr.36×2		2	12.5	12.5	53	50	5.5	77 ～ 116	1.6	45,320
0114 17222536	-0 /Tr.36×2		2	0	20	53	50	5.5	64.5 ～ 103.5	1.6	45,320
0114 07234028	WFLK340J -20 /Tr.28×2	M16 ～ M38 U5/8 ～ U1 3/8 Pipe(PT,PS,PF)1/4 ～ 1 1/8	3	20	20	78	40	6	108 ～ 140	2.3	71,210
0114 17234028	-0 /Tr.28×2		3	0	40	78	40	6	88 ～ 120	2.3	71,210
0114 07234036	-20 /Tr.36×2		3	20	20	78	50	6	110 ～ 149	2.8	71,210
0114 17234036	-0 /Tr.36×2		3	0	40	78	50	6	90 ～ 129	2.8	71,210
0114 07234048	-20 /Tr.48×2		3	20	20	78	67	6	114 ～ 164	4.0	73,790
0114 17234048	-0 /Tr.48×2		3	0	40	78	67	6	94 ～ 144	4.0	73,790
0114 07244536	WFLK445J -22.5 /Tr.36×2	M22 ～ M48 U7/8 ～ U1 3/4 Pipe(PT,PS,PF)3/4 ～ 1 1/2	4	22.5	22.5	96	50	13	121 ～ 160	4.0	103,570
0114 17244536	-0 /Tr.36×2		4	0	45	96	50	13	98.5 ～ 137.5	4.0	103,570
0114 07244548	-22.5 /Tr.48×2		4	22.5	22.5	96	67	13	125 ～ 175	4.9	106,160
0114 17244548	-0 /Tr.48×2		4	0	45	96	67	13	102.5 ～ 152.5	4.9	106,160

ツールレイアウトの際には、L 寸法微調整のため 3mm の余裕を持たせて下さい。
Add 3mm allowance to “L” for fine adjustment in your layout.

WFLK・J/MT

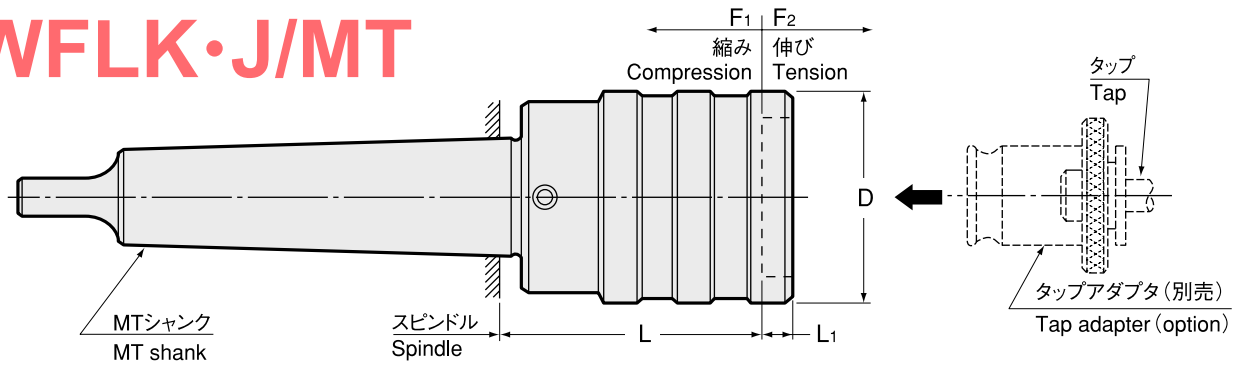

⚠ タップサイズの数値は、J型（旧JIS）規格に基づきます。
Tap sizes are based on old JIS standard.

⚠ WES・B,WESN・Bの使用不可
Don't use WES・B and WESN・B

商品コード Code	型式 Model	タップサイズ Tap Size	アダプタサイズ Adapter size	軸方向補正 Axial compensation F1 縮み Compression	F2 伸び Tension	D	L1	L	kg	—
0114 07301202	WFLK012J -3 /MT2	M3～M8（M10） U1/4～U5/16（U3/8）	0	3	9	25.5	4	40	0.2	31,070
0114 17301202	-0 /MT2		0	0	9	25.5	4	37	0.2	31,070
0114 07311502	WFLK115J -3 /MT2	M3～M12（M15） U1/4～U7/16（U9/16） Pipe(PT,PS,PF)1/8～1/4	1	3	12	36	4.5	41.5	0.3	32,370
0114 17311502	-0 /MT2		1	0	12	36	4.5	38.5	0.3	32,370
0114 07311503	-3 /MT3		1	3	12	36	4.5	41.5	0.5	32,370
0114 17311503	-0 /MT3		1	0	12	36	4.5	38.5	0.5	32,370
0114 07322503	WFLK225J -12.5 /MT3	M8～M22 U3/8～U7/8 Pipe(PT,PS,PF)1/8～1/2	2	12.5	12.5	53	5.5	70	0.9	37,540
0114 17322503	-0 /MT3		2	0	20	53	5.5	57.5	0.9	37,540
0114 07322504	-12.5 /MT4		2	12.5	12.5	53	5.5	71	1.2	37,540
0114 17322504	-0 /MT4		2	0	20	53	5.5	58.5	1.2	37,540
0114 07334004	WFLK340J -20 /MT4	M16～M38 U5/8～U1 3/8 Pipe(PT,PS,PF)1/4～1 1/8	3	20	20	78	6	104	2.4	64,730
0114 17334004	-0 /MT4		3	0	40	78	6	84	2.4	64,730
0114 07334005	-20 /MT5		3	20	20	78	6	104.5	3.3	64,730
0114 17334005	-0 /MT5		3	0	40	78	6	84.5	3.3	64,730
0114 07344505	WFLK445J -22.5 /MT5	M22～M48 U7/8～U1 3/4 Pipe(PT,PS,PF)3/4～1 1/2	4	22.5	22.5	96	13	115.5	4.6	97,100
0114 17344505	-0 /MT5		4	0	45	96	13	93	4.6	97,100
0114 07344506	-22.5 /MT6		4	22.5	22.5	96	13	117.5	7.0	97,100
0114 17344506	-0 /MT6		4	0	45	96	13	95	7.0	97,100

1.（ ）内のタップサイズは、軽切削用。
2.タップアダプタ WE, WEN・B をご使用下さい。（安全トルク装置付タップアダプタ WES・B、WESN・B の使用不可）
3.タップアダプタは別途ご注文下さい。
1.Tap size in brackets are for light tapping only.
2.Always use WE or WEN・B tap adapter.(Tap adapter with safety torque clutch cannnot be used)
3.Tap adapter is sold separately.

タップアダプタ Tap Adapter P. 490

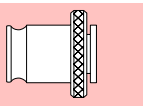

WFLK・J/Tr

ご注文例 Ordering Example

WFLK2 25 J - 12.5 / Tr.20X2

アダプタサイズ Adapter size　縮み 12.5 F1=12.5 Compression12.5　シャンクサイズ Shank size

WFLK・J/MT

ご注文例 Ordering Example

WFLK2 25 J - 12.5 / MT3

アダプタサイズ Adapter size　縮み 12.5 F1=12.5 Compression12.5　シャンクサイズ Shank size

アジャスタブルシャンク寸法詳細（DIN 仕様）
Dimension for Adjustable Shank (DIN Standard)

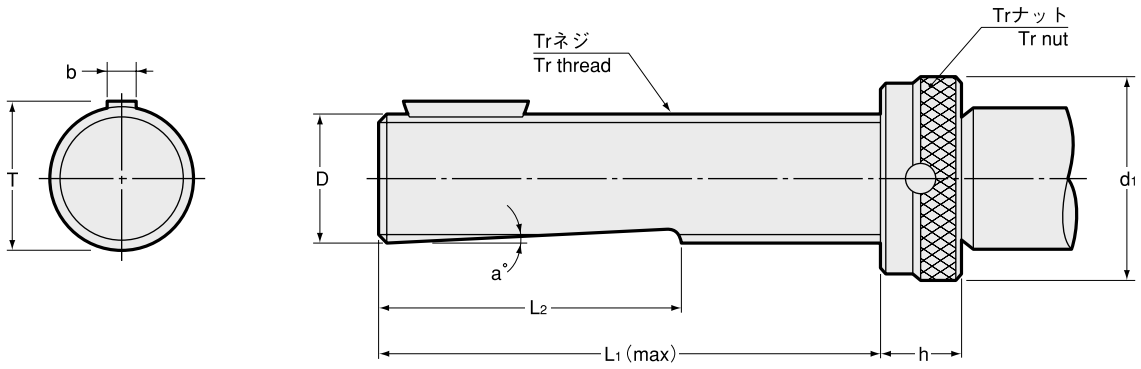

Tr ネジ寸法 Tr thread size	D h6	d1	T	b h9	L1	L2	h	a°
Tr.16×1.5	16	25	17.1 $^{0}_{-0.25}$	5	73	43	12	2
Tr.20×2	20	32	21.1 $^{0}_{-0.25}$	5	76	46	12	2
Tr.28×2	28	40	29.5 $^{0}_{-0.25}$	6	83	51	12	2
Tr.36×2	36	50	37.5 $^{0}_{-0.35}$	8	104	65	14	2
Tr.48×2	48	67	49.9 $^{0}_{-0.35}$	10	126	76	18	2

DIN 仕様スピンドル規格
DIN Spindle Dimension

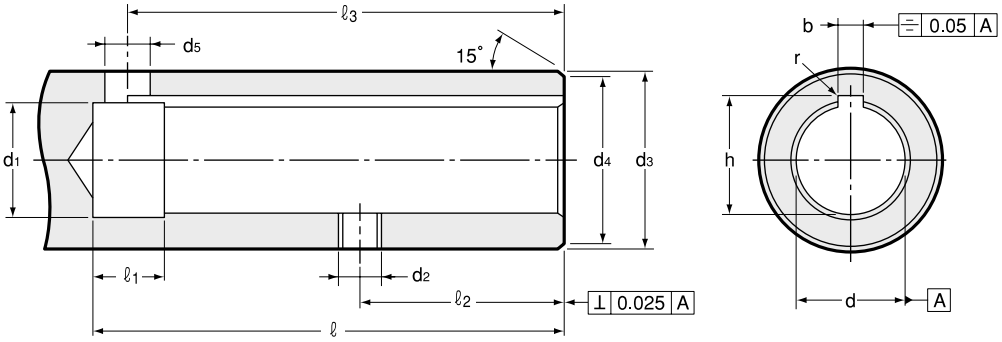

寸法 Size	d H6	ℓ (min)	d1	d2	d3 g6	d4	d5	ℓ1	ℓ2 ± 0.1	ℓ3	b	h + 0.1 0	r
16	16	74	16.6	M6	25	24	6	8	34	70	5 $^{+0.145}_{+0.070}$	17.3	0.2
20	20	77	20.6	M6	32	31	6	8	34	73	5 $^{+0.145}_{+0.070}$	21.3	0.2
28	28	85	28.6	M8	40	39	8	10	38	80	6 $^{+0.145}_{+0.070}$	29.7	0.4
36	36	106	36.8	M8	50	49	10	10	45	101	8 $^{+0.170}_{+0.080}$	37.7	0.4
48	48	129	48.8	M10	67	66	12	12	57	123	10 $^{+0.170}_{+0.080}$	50.1	0.4

WL/Tr

クイックチェンジ タッピングチャック

Quick Change Tapping Chuck

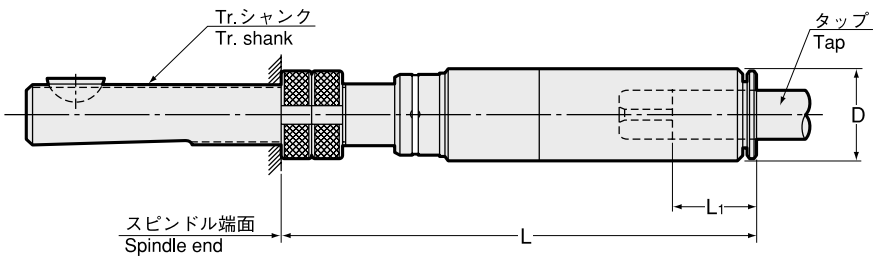

特長 Feature

- ●機械の送り：送り機構に関わりなく使用可能。但しピッチ送り以外の機械では、伸び機構付きタイプを選定の上、伸び勝手にご使用下さい。
- ●軸間ピッチが小さい加工に最適。
- ●タップアダプタ不要、タップの着脱がクイックチェンジ。
- ●軸方向補正機構付き。タップとスピンドル送りのピッチ差を吸収します。
- ● Spindle feed : All kinds of feedings. Note that for non-pitch-feed, only tension mechanism shall be utilized.
- ● For narrow spindle pitch processing.
- ● No need for a tap adapter. Quick tap change function.
- ● Axial length compensation function absorbs machine feed discrepancies between spindle and tap.

⚠ タップサイズの数値は、J型（旧 JIS）規格に基づきます。
Tap sizes are based on old JIS standard.

商品コード Code	型式 Model	タップサイズ Tap Size		軸方向補正 Axial compensation		D	L1	L	kg	—
		サイズ（旧 JIS） size	シャンク径 φ d1	縮み Compression	伸び Tension					
0110 054220 ※※	**WL14.20 -20 /Tr.8×1**	M3 ～ M6（M8）	4 ～ 6.2	20	0	13.5	15	109 ～ 123	0.10	38,840
0110 054215 ※※	**-15 /Tr.8×1**			15	5	13.5	15	104 ～ 118	0.10	38,840
0110 054210 ※※	**-10 /Tr.8×1**			10	10	13.5	15	99 ～ 113	0.10	38,840
0110 054205 ※※	**-5 /Tr.8×1**			5	15	13.5	15	94 ～ 108	0.10	38,840
0110 054200 ※※	**-0 /Tr.8×1**			0	20	13.5	15	89 ～ 103	0.10	38,840
0110 056220 ※※	**WL16.20 -20 /Tr.10×1.5**	M3 ～ M8（M10）	4 ～ 7	20	0	15.5	17	116 ～ 134	0.14	40,130
0110 056215 ※※	**-15 /Tr.10×1.5**			15	5	15.5	17	111 ～ 129	0.14	40,130
0110 056210 ※※	**-10 /Tr.10×1.5**			10	10	15.5	17	106 ～ 124	0.14	40,130
0110 056205 ※※	**-5 /Tr.10×1.5**			5	15	15.5	17	101 ～ 119	0.14	40,130
0110 056200 ※※	**-0 /Tr.10×1.5**			0	20	15.5	17	96 ～ 114	0.14	40,130
0110 059220 ※※	**WL19.20 -20 /Tr.12×1.5**	M3 ～ M14	4 ～ 10.5	20	0	19	17	107 ～ 125	0.20	41,420
0110 059215 ※※	**-15 /Tr.12×1.5**			15	5	19	17	102 ～ 120	0.20	41,420
0110 059210 ※※	**-10 /Tr.12×1.5**			10	10	19	17	97 ～ 115	0.20	41,420
0110 059205 ※※	**-5 /Tr.12×1.5**			5	15	19	17	92 ～ 110	0.20	41,420
0110 059200 ※※	**-0 /Tr.12×1.5**			0	20	19	17	87 ～ 105	0.20	41,420

※※には、タップサイズが入ります。

WL14.20-5/Tr8 × 1 M6 の商品コードは 0110 05420506 になります。

1.（ ）内のタップサイズは、軽切削用。

2.ツールレイアウトの際には、L 寸法微調整のため 3mm の余裕を持たせて下さい。

3.注文時には、タップサイズをご指定下さい。異なるサイズのタップは使用できません。

1.Tap size in brackets are for light tapping only.

2.Add 3mm allowance to “L” for fine adjustment in your layout.

3.When ordering, please specify tap size. Different tap size cannot be used.

ご注文例 Ordering Example

WL14. 20 - 5 / Tr.8X1 M6

- WL14. 20：サイズ Size
- 伸び縮みの合計 20 Total of tension and compression 20
- 5：縮み 5 Compression
- Tr.8X1：シャンクサイズ Shank size
- M6：タップサイズ Tap size

WSL/Tr

クイックチェンジ タッピングチャック

Quick Change Tapping Chuck

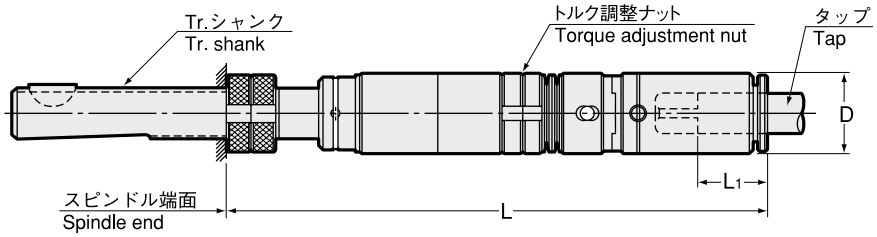

特長 Feature

- ●機械の送り：送り機構に関わりなく使用可能。但しピッチ送り以外の機械では、伸び機構付きタイプを選定の上、伸び勝手にご使用下さい。
- ●軸間ピッチが小さい加工に最適。
- ●タップアダプタ不要、タップの着脱がクイックチェンジ。
- ●軸方向補正機構付き。タップとスピンドル送りのピッチ差を吸収します。
- ●安全トルク装置付き。
- ● Spindle feed : All kinds of feedings. Note that for non-pitch-feed, only tension mechanism shall be utilized.
- ● For narrow spindle pitch processing.
- ● No need for a tap adapter. Quick tap change function.
- ● Axial length compensation function absorbs machine feed discrepancies between spindle and tap.
- ● Safety torque clutch function

⚠ タップサイズの数値は、J 型（旧 JIS）規格に基づきます。
Tap sizes are based on old JIS standard.

商品コード Code	型式 Model	タップサイズ Tap Size		軸方向補正 Axial compensation		D	L1	L	kg	—
		サイズ（旧 JIS） size	シャンク径 φ d1	縮み Compression	伸び Tension					
0110 064220 ※※	WSL14.20 -20 /Tr.8×1	M3 ～ M6（M8）	4 ～ 6.2	20	0	13.5	15	142 ～ 156	0.13	46,600
0110 064215 ※※	-15 /Tr.8×1			15	5	13.5	15	137 ～ 151	0.13	46,600
0110 064210 ※※	-10 /Tr.8×1			10	10	13.5	15	132 ～ 146	0.13	46,600
0110 064205 ※※	-5 /Tr.8×1			5	15	13.5	15	127 ～ 141	0.13	46,600
0110 064200 ※※	-0 /Tr.8×1			0	20	13.5	15	122 ～ 136	0.13	46,600
0110 066220 ※※	WSL16.20 -20 /Tr.10×1.5	M3 ～ M8（M10）	4 ～ 7	20	0	15.5	17	148 ～ 166	0.20	47,900
0110 066215 ※※	-15 /Tr.10×1.5			15	5	15.5	17	143 ～ 161	0.20	47,900
0110 066210 ※※	-10 /Tr.10×1.5			10	10	15.5	17	138 ～ 156	0.20	47,900
0110 066205 ※※	-5 /Tr.10×1.5			5	15	15.5	17	133 ～ 151	0.20	47,900
0110 066200 ※※	-0 /Tr.10×1.5			0	20	15.5	17	128 ～ 146	0.20	47,900
0110 069220 ※※	WSL19.20 -20 /Tr.12×1.5	M3 ～ M14	4 ～ 10.5	20	0	19	17	143 ～ 161	0.27	49,200
0110 069215 ※※	-15 /Tr.12×1.5			15	5	19	17	138 ～ 156	0.27	49,200
0110 069210 ※※	-10 /Tr.12×1.5			10	10	19	17	133 ～ 151	0.27	49,200
0110 069205 ※※	-5 /Tr.12×1.5			5	15	19	17	128 ～ 146	0.27	49,200
0110 069200 ※※	-0 /Tr.12×1.5			0	20	19	17	123 ～ 141	0.27	49,200

※※には、タップサイズが入ります。

WSL19.20-5/Tr12 × 1.5 M10 の商品コードは 0110 06920510 になります。

1.（ ）内のタップサイズは、軽切削用。

2.ツールレイアウトの際には、L 寸法微調整のため 3mm の余裕を持たせて下さい。

3.注文時には、タップサイズをご指定下さい。異なるサイズのタップは使用できません。

1.Tap size in brackets are for light tapping only.

2.Add 3mm allowance to “L” for fine adjustment in your layout.

3.When ordering, please specify tap size. Different tap size cannot be used.

ご注文例 Ordering Example

WSL14. 20 - 5 / Tr.8X1 M6

- WSL14.：サイズ Size
- 20：伸び縮みの合計 20 Total of tension and compression 20
- 5：縮み 5 Compression
- Tr.8X1：シャンクサイズ Shank size
- M6：タップサイズ Tap size

アジャスタブルシャンク寸法詳細（DIN 仕様）
Dimension for Adjustable Shank (DIN Standard)

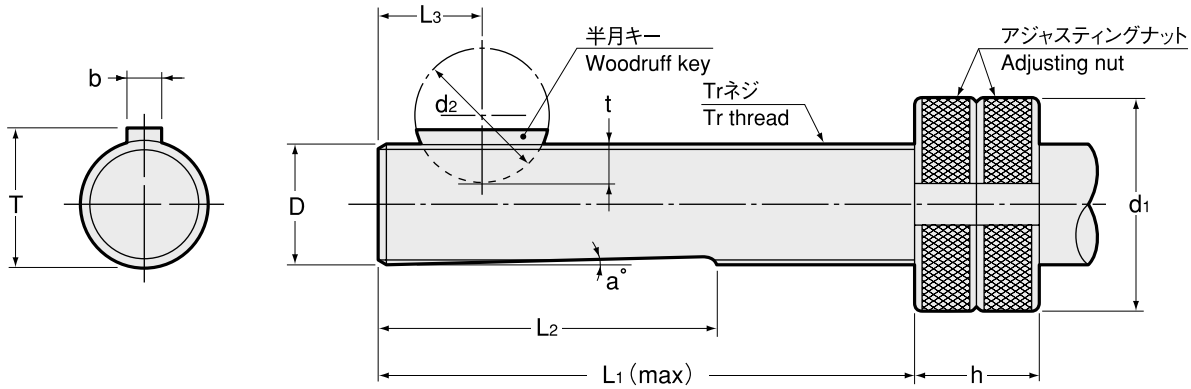

Tr ネジ寸法 Tr thread size	D h6	d1	d2	T 0 -0.25	b h9	L1	L2	L3	h	a°	t
Tr. 8×1	8	14	10	8.8	2	40	26	10	10	2	2.9
Tr.10×1.5	10	18	13	10.9	3	50	32	10	12	2	4.1
Tr.12×1.5	12	20	13	12.9	3	50	32	10	12	2	4.1

DIN 仕様スピンドル規格
DIN Spindle Dimension

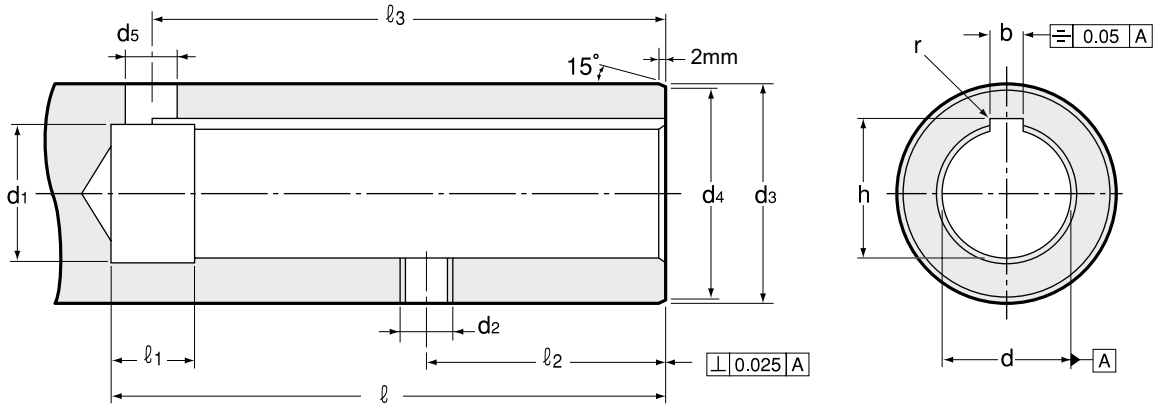

ドリリングチャック用 d2 部：P. 513 参照
d2 dimensions of drilling chuck : P. 513

寸法 Size	d H6	ℓ (min)	d1	d2	d3 g6	d4	d5	ℓ1	ℓ2 ± 0.1	ℓ3	b	h +0.1 0	r
8	8	42	8.6	M4	15	14.4	3.5	8	16	35	2 +0.120 +0.060	9	0.2
10	10	52	10.6	M5	18	17.4	5	8	22	48	3 +0.120 +0.060	11	0.2
12	12	52	12.6	M5	20	19.2	5	8	22	48	3 +0.120 +0.060	13	0.2

KTP

クイックチェンジ スタブタッパー

Quick Change Stub Tapper

用途 Applications

●機械の送り：ピッチ送り
●専用機、トランスファーマシン　…等に
ご使用下さい。
● Spindle Feed : Pitch Feed
● Designed for use on special-purpose machine, transfer machine etc.

特長 Feature

●シャンク部、突き出し部ともに短いため安定したタップ加工ができます。
●スピンドルの設計、加工が簡単なため機械のコンパクト化が可能。
●ラジアルフロート機構付き。下穴とタップの芯ずれを吸収します。
●タップアダプタの着脱がクイックチェンジ。
● Small shank and projection length makes your tapping job very stable.
● Simple spindle designing/machining makes your machine compact.
● Radial float corrects alignment discrepancies between pre-drilled hole and tap.
● Quick change

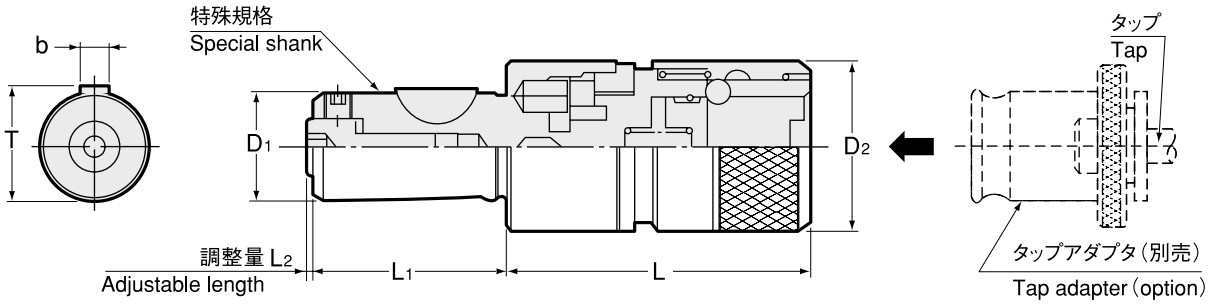

⚠ タップサイズの数値は、J型（旧 JIS）規格に基づきます。
Tap sizes are based on old JIS standard.

商品コード Code	型式 Model	タップサイズ Tap Size	アダプタサイズ Adapter size	ラジアルフロート Radial float	D1 h6	D2	L	L1 ± 0.1	T	b	L2	kg	—
0831 00000000	**KTP0**	M3 ～ M8（M10） U1/4 ～ U5/16（U3/8）	0	0.25	16	23	54	31	17.1	5	1.5~3.5	0.2	31,070
0831 00000001	**KTP1**	M3 ～ M12（M15） U1/4 ～ U7/16（U9/16） Pipe(PT,PS,PF)1/8 ～ 1/4	1	0.5	20	32	58	37	21.1	5	1.5~3.5	0.4	32,370
0831 00000040	**KTP40**	M6 ～ M18 U1/4 ～ U3/4	40	0.75	28	40	78	49	29.5	6	1.5~3.5	0.8	38,840
0831 00000002	**KTP2**	M8 ～ M22 U3/8 ～ U7/8 Pipe(PT,PS,PF)1/8 ～ 1/2	2	1	28	50	85	49	29.5	6	1.5~3.5	1.2	46,600

1.（　）内のタップサイズは、軽切削用。
2.タップアダプタは別途ご注文下さい。
1.Tap size in brackets are for light tapping only.
2.Tap adapter is sold separately.

タップアダプタ Tap Adapter
P. 490

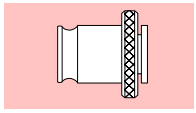

ご注文例 Ordering Example

KTP1

アダプタサイズ
Adapter size

KTL

クイックチェンジ スタブタッパー

Quick Change Stub Tapper

用途 Applications

●機械の送り：送り機構に関わりなく使用可能。但しピッチ送り以外の機械では、伸び勝手にご使用下さい。
●専用機、トランスファーマシン、NC 工作機械　…等にご使用下さい。
● Spindle Feed : All kinds of feed styles. For spindle feeds other than pitch feed, compression should not be activated while tapping.
● Designed for use on special-purpose machine, transfer machine, tapping machine etc.

特長 Feature

●シャンク部、突き出し部ともに短いため安定したタップ加工ができます。
●スピンドルの設計、加工が簡単なため機械のコンパクト化が可能。
●軸方向補正機構付き。タップとスピンドル送りのピッチ差を吸収します。
●タップアダプタの着脱がクイックチェンジ。
● Small shank and projection length makes your tapping job very stable.
● Simple spindle designing/machining makes your machine compact.
● Length compensation allows for feed discrepancies between spindle and tap.
● Quick change

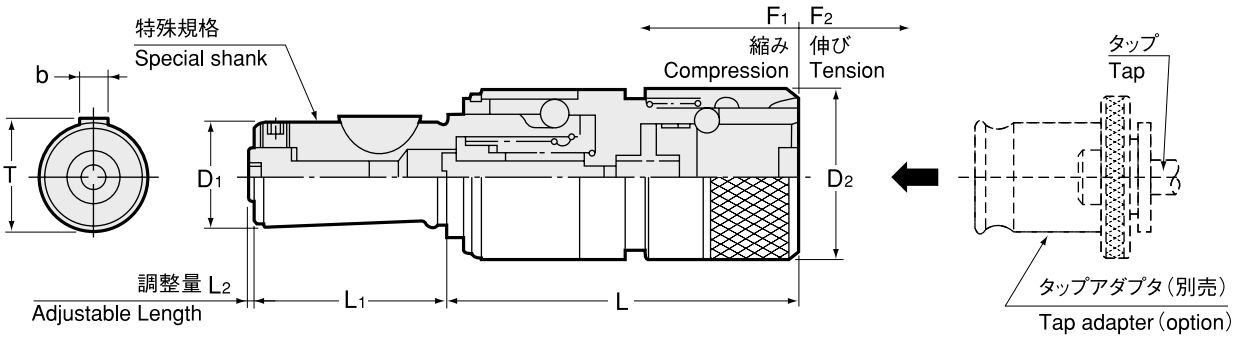

⚠ タップサイズの数値は、J 型（旧 JIS）規格に基づきます。
Tap sizes are based on old JIS standard.

商品コード Code	型式 Model	タップサイズ Tap Size	アダプタサイズ Adapter size	軸方向補正 Axial compensation		D1 h6	D2	L	L1 ±0.1	T	b	L2	kg	–
				F1 縮み Compression	F2 伸び Tension									
0832 00000013	**KTL 013-3**	M3～M8 (M10) U1/4～U5/16 (U3/8)	0	3	10	16	23	65	31	17.1	5	1.5~3.5	0.2	32,370
0832 00010010	**010-0**			0	10	16	23	65	31	17.1	5	1.5~3.5	0.2	32,370
0832 00000113	**KTL 113-3**	M3～M12 (M15) U1/4～U7/16 (U9/16) Pipe(PT,PS,PF)1/8～1/4	1	3	10	20	32	70	37	21.1	5	1.5~3.5	0.4	33,660
0832 00010110	**110-0**			0	10	20	32	70	37	21.1	5	1.5~3.5	0.4	33,660
0832 00004015	**KTL 4015-3**	M6～M18 U1/4～U3/4	40	3	12	28	40	85	49	29.5	6	1.5~3.5	0.8	38,840
0832 00014012	**4012-0**			0	12	28	40	85	49	29.5	6	1.5~3.5	0.8	38,840
0832 00000215	**KTL 215-3**	M8～M22 U3/8～U7/8 Pipe(PT,PS,PF)1/8～1/2	2	3	12	28	50	95	49	29.5	6	1.5~3.5	1.2	46,600
0832 00010212	**212-0**			0	12	28	50	95	49	29.5	6	1.5~3.5	1.2	46,600

1.（　）内のタップサイズは、軽切削用。
2.下穴とタップに芯ずれの心配がある場合は、KTLP をご使用下さい。
3.タップアダプタは別途ご注文下さい。
1.Tap size in brackets are for light tapping only.
2.In case of alignment discrepancy between predrilled hole and tap, use KTLP.
3.Tap adapter is sold separately.

タップアダプタ Tap Adapter P. 490

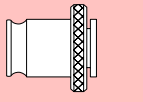

ご注文例 Ordering Example

KTL1　13 - 3

アダプタサイズ Adapter size
縮み 3　F1=3 Compression
伸び・縮み量の合計 13
F1 ＋ F2=13

KTLP

クイックチェンジ スタブタッパー
Quick Change Stub Tapper

用途 Applications

●専用機
●トランスファーマシン　…等にご使用下さい。
●機械の送り：送り機構に関わりなく使用可能。但しピッチ送り以外の機械では、伸び勝手にご使用下さい。
● Designed for use on special-purpose machine, transfer machine etc.
● Spindle Feed : All kinds of feed styles. For spindle feeds other than pitch feed, use a tapping chuck with tension so that compression does not work.

特長 Feature

●シャンク部、突き出し部ともに短いため安定したタップ加工ができます。
●スピンドルの設計、加工が簡単なため機械のコンパクト化が可能。
●軸方向補正機構付き。タップとスピンドル送りのピッチ差を吸収します。
●ラジアルフロート機構付き。下穴とタップの芯ずれを吸収します。
●タップアダプタの着脱がクイックチェンジ。
● Small shank and projection length makes your tapping job very stable.
● Simple spindle designing/machining makes your machine compact.
● Length compensation allows for feed discrepancies between spindle and tap.
● Radial float corrects alignment discrepancies between pre-drilled hole and tap.
● Quick change

アダプタサイズ　:0
Adapter size　:0

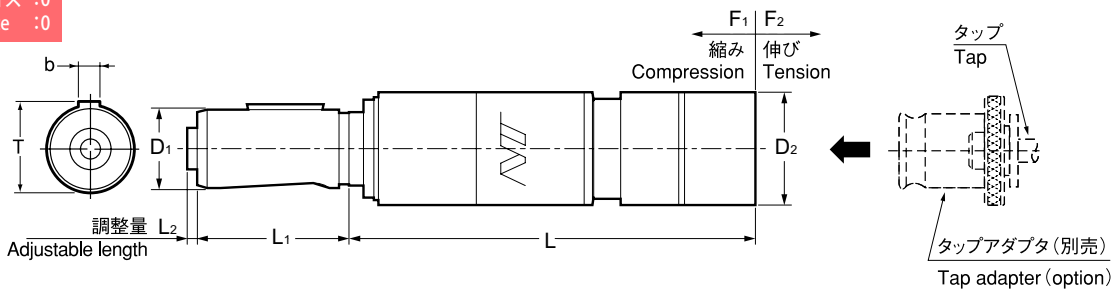

アダプタサイズ　:1, 2, 40
Adapter size　:1, 2, 40

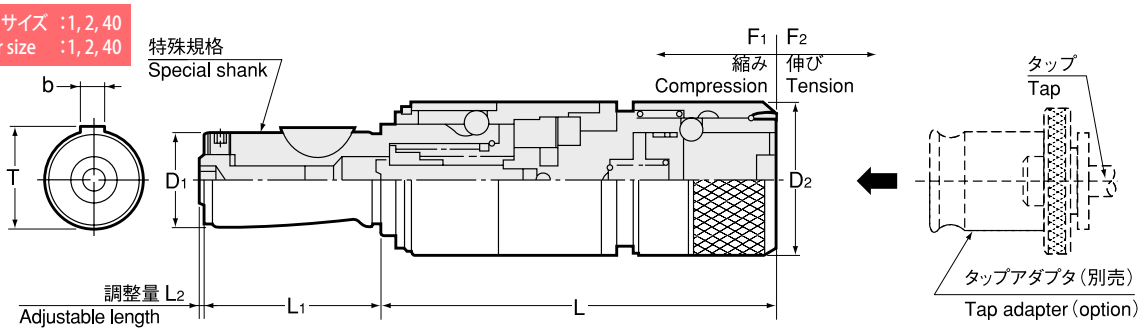

⚠ タップサイズの数値は、J型（旧JIS）規格に基づきます。
Tap sizes are based on old JIS standard.

商品コード Code	型式 Model	タップサイズ Tap Size	アダプタサイズ Adapter size	ラジアルフロート Radial float	軸方向補正 Axial compensation F1 縮み Compression	軸方向補正 Axial compensation F2 伸び Tension	D1 h6	D2	L	L1 ± 0.1	T	b	L2	kg	—
0833 00000013	**KTLP 013-3**	M3～M8（M10） U1/4～U5/16（U3/8）	0	0.25	3	10	16	23	83	31	17.1	5	1.5~3.5	0.3	42,720
0833 00010010	**010-0**			0.25	0	10	16	23	83	31	17.1	5	1.5~3.5	0.3	42,720
0833 00000113	**KTLP 113-3**	M3～M12（M15） U1/4～U7/16（U9/16） Pipe(PT,PS,PF)1/8～1/4	1	0.5	3	10	20	32	85	37	21.1	5	1.5~3.5	0.5	44,020
0833 00010110	**110-0**			0.5	0	10	20	32	85	37	21.1	5	1.5~3.5	0.5	44,020
0833 00004015	**KTLP 4015-3**	M6～M18 U1/4～U3/4	40	0.75	3	12	28	40	109	49	29.5	6	1.5~3.5	1.0	49,200
0833 00014012	**4012-0**			0.75	0	12	28	40	109	49	29.5	6	1.5~3.5	1.0	49,200
0833 00000215	**KTLP 215-3**	M8～M22 U3/8～U7/8 Pipe(PT,PS,PF)1/8～1/2	2	1	3	12	28	50	119	49	29.5	6	1.5~3.5	1.6	59,550
0833 00010212	**212-0**			1	0	12	28	50	119	49	29.5	6	1.5~3.5	1.6	59,550

1.（　）内のタップサイズは、軽切削用。
2.タップアダプタは別途ご注文下さい。
1.Tap size in brackets are for light tapping only.
2.Tap adapter is sold separately.

タップアダプタ Tap Adapter
P. 490

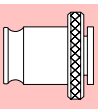

ご注文例 Ordering Example

KTLP1　13 -　3

アダプタサイズ Adapter size　|　縮み 3　F1=3 Compression
伸び・縮み量の合計 13
F1 ＋ F2=13

特殊スピンドル規格
Special Spindle Dimension

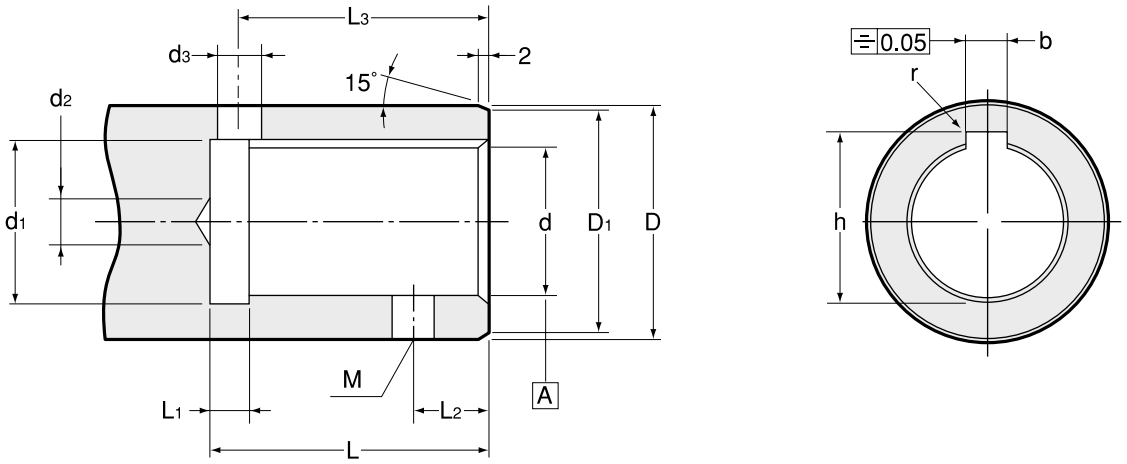

スタブタッパー KTP, KTL, KTLP 型用
For KTP, KTL, KTLP

寸法 Size	d H6	L +0.5 0	d1	d2 (MAX)	D	D1	d3	L1	L2	M	L3	b	h +0.1 +0	r
16	16	31	16.6	4	D≧25	24	6	5	10	M6	27	5 +0.145 +0.070	17.3	0.2
20	20	37	20.6	6	D≧32	31	6	5	10	M6	33	5 +0.145 +0.070	21.3	0.2
28	28	49	28.6	10	D≧40	39	8	5	12	M8	44	6 +0.145 +0.070	29.7	0.4

クイックチェンジ　タップアダプタ
QUICK CHANGE TAP ADAPTER

基本 4 モデル
Basic 4 Models

WE

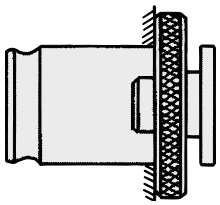

WE クイックチェンジ Quick Change

WES・B

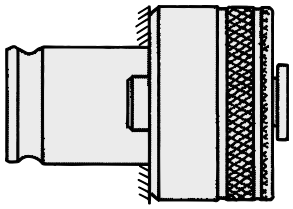

WE クイックチェンジ Quick Change

S 安全トルク装置 Safety Torque

WEN・B

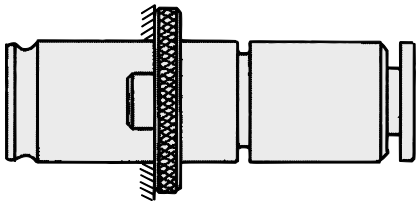

WE クイックチェンジ Quick Change

N 長さ調整 Length Adjustment

WESN・B

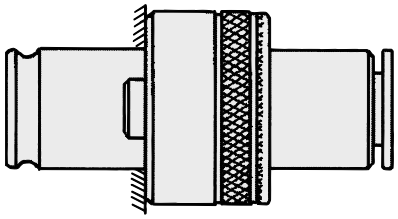

WE クイックチェンジ Quick Change

S 安全トルク装置 Safety Torque

N 長さ調整 Length Adjustment

基本 4 モデルの他に、延長サイズ、拡大サイズ、R タイプ（シャンクの短いタップ用）等……他に例のない豊富な種類があります。
In addition to the basic 4 models, wide variety of models (extended size, enlarged size, R type for short shank tap etc.) are available.

WE　クイックチェンジ
Quick Change

タッピングチャック×タップアダプタの着脱　Tapping chuck and tapping adapter

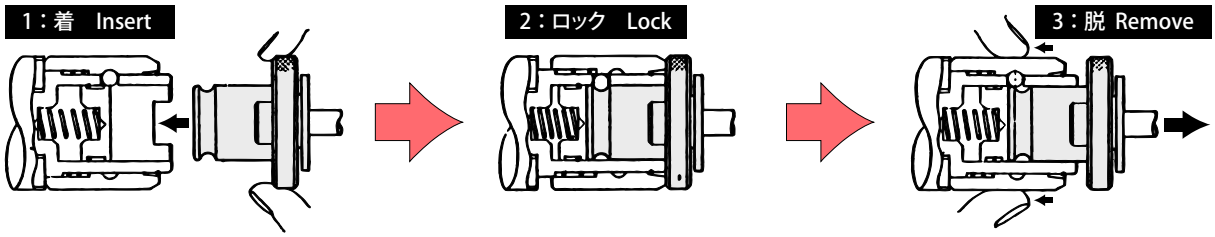

1：タップアダプタをタッピングチャックの中へ挿入します。
2：タッピングチャックとタップアダプタが確実に嵌合している状態。
3：タッピングチャックのオペレートスリーブを引けば、タップアダプタが押出されます。

1：Simply insert tap adapter into tapping chuck.
2：Tapping chuck and tap adapter are connected firmly.
3：Push down on operation sleeve of tapping chuck while removing tap adapter.

タップアダプタ×タップの着脱　Tapping adapter and Tap

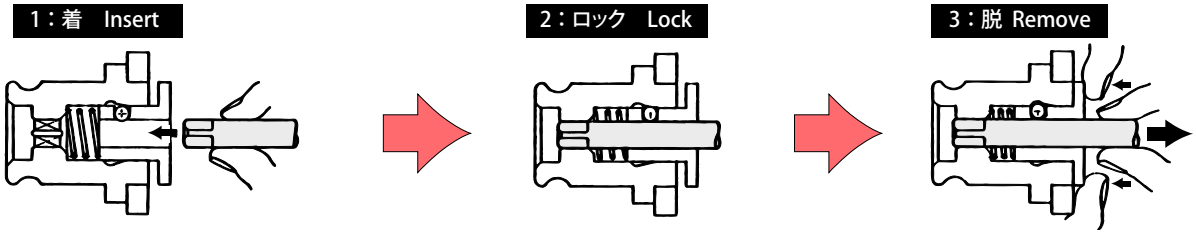

1：タップをアダプタの一番奥まで差し込み、手で回転させるとロックされます。
2：アダプタとタップの四角部が確実に嵌合している状態。
3：タップアダプタのボールブシュを押さえて、タップを引けば、簡単に抜けます。

1：Insert tap into bottom of tap adapter, and rotate tap manually to connect them firmly.
2：Tap and adapter are connected firmly.
3：Push down on ball bush while removing tap.

S　安全トルク装置
Safety torque

タップに一定以上のトルクがかかると、安全トルク装置が作動しタップの折損を防止します。（軸方向補正機構付タッパーと併用下さい。）

Safe torque device activates to prevent breakage tap when torque more than fixed amount is applied to tap. (Use with a tapper equipped with axial compensation mechanism.)

正転（正常切削状態）
Normal operation (Normal machining)

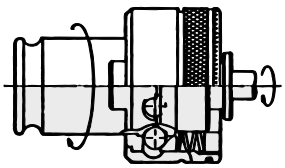

空転（切削トルク異常時）
Empty operation (Abnormal machining torque)

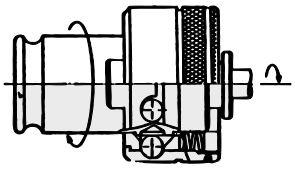

逆転（トルク装置は、逆転方向には働きません）
Reverse operation (Torque device dosen't move in the reverse direction)

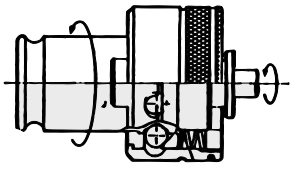

標準品は右ネジ用です。左ネジ用は別途ご指示ください。

When using left handed tap adapter, please specify.

N　長さ調整
Length adjustment

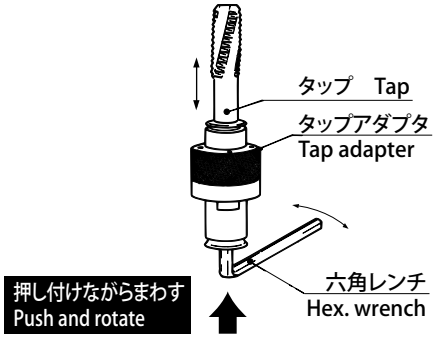

タップアダプタの後端部を六角レンチで押しつけながら回せば、長さは簡単に調整できます。
Insert hex. wrench into bottom of tap adapter and turn to adjust tool length.

下記の様な場合に、このタイプを使用して下さい。
1. プリセット・ゲージにて切削長さをプリセットしたい場合。
2. タップの長さが再研磨により変わる場合。
3.N/C 機の工具補正を使用したくない場合。
Tap adapter with tool adjustment mechanism can be recommended for following conditions.
1.Tool adjustment with prestting gauge.
2.When tap length changes due to re-grinding.
3.When you do not want to use N/C machine tool compensation function.

WE , WER

クイックチェンジ タップアダプタ

Quick Change Tap Adapter

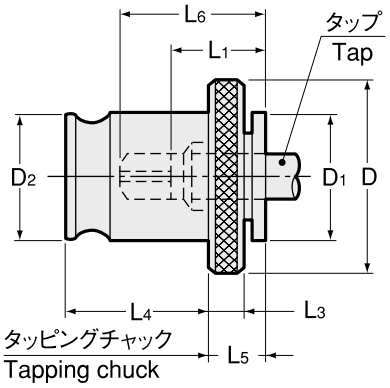

用途 Applications

●通し穴、止まり穴、右ネジ、左ネジの総てに使用。
● For through hole, blind hole, right-hand thread and left-hand thread.

特長 Feature

●クイックチェンジ機構付き。
※タップ折損の心配がある場合は、安全トルク装置付 WES ·B 型をご使用下さい。その場合、縮み機能付タッピングチャックとの併用が必要です。
● Quick Change
※ In case you are afraid of tap breakage, choose a WES ·B and a tapping chuck with safety torque clutch.

⚠ タップサイズの数値は、J 型（旧 JIS）規格に基づきます。
Tap sizes are based on old JIS standard.

商品コード Code	型式 Model	タップサイズ Tap Size	チャックサイズ Chuck size	D	D1	D2	L1	L3	L4	L5	kg	—
0210 00000 ※※※	**WE0**	M3 ～ M8（M10） U1/4 ～ U5/16（U3/8）	0	22	12.5	13	15	4	19.5	7	0.03	4,470
0210 00001 ※※※	**WE1**	M3 ～ M12（M15） U1/4 ～ U7/16（U9/16） Pipe(PT,PS,PF)1/8 ～ 1/4	1 32	30	19	19	17	4	21.5	7	0.06	4,700
0210 00040 ※※※	**WE40**	M6 ～ M18 U1/4 ～ U3/4	40	40	25	26	30	5	32	13	0.12	5,180
0210 00002 ※※※	**WE2**	M8 ～ M22 U3/8 ～ U7/8	2	48	30	31	30	5	35	11	0.25	5,530
0210 00003 ※※※	**WE3**	M26 ～ M38 U1 ～ U1 3/8	3	70	47	48	44	6	55.5	14	0.8	9,530
0210 05002 ※※※	**WER2**	M11 ～ M16 U7/16 ～ U5/8 Pipe(PT,PS,PF)1/8 ～ 1/2	2	48	30	31	(20)	5	35	11	0.3	5,530
0210 05003 ※※※	**WER3**	M16 ～ M38 U3/4 ～ U1 3/8 Pipe(PT,PS,PF)1/4 ～ 1 1/8	3	70	47	48	(22)	6	55.5	14	0.9	9,530
0210 05004 ※※※	**WER4**	M22 ～ M48 U7/8 ～ U1 3/4 Pipe(PT,PS,PF)3/4 ～ 1 1/2	4	92	60	60	(33)	13	63	29	2.0	12,940

1.（ ）内のサイズは、アルミ等の軽切削にご使用下さい。
2.WER 型は L6 寸法よりタップ突出し長を算出して下さい（P. 502）。WE 型は L1 寸法より算出して下さい。
3.L1、L6 寸法はタップサイズによりバラツキがありますので、± 1.5mm の余裕を見込んで下さい。
4.タップのシャンク径、四角部寸法については P. 502 を参照下さい。
1.Tap sizes in brackets are for light tapping only.
2.With regard to type WER, calculate tap projection length from L6 dimension(P. 502). For type WE, calculate from L1 dimension.
3.L1 and L6 dimensions flucthate with tap sizes. Always take into account ± 1.5mm allowance.
4.Refer to P. 502 for tap shank dia. and square dimension.

ご注文例 Ordering Example

WE1　M8J
アダプタサイズ　タップサイズ
Adapter size　Tap size

WES・B , WESR・B

クイックチェンジ タップアダプタ

Quick Change Tap Adapter

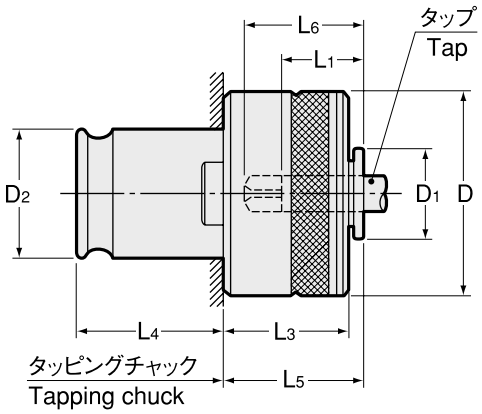

用途 Applications

●右ネジの通し穴、止まり穴に使用。
● For right-hand thread only. Through hole and blind hole.

特長 Feature

●クイックチェンジ機構付き。
●安全トルク装置付き。
※タップに異常トルクがかかるとクラッチが作動して、タップの折損を防止します。その場合、縮み機能付タッピングチャックとの併用が必要です。
● Quick Change
● Safety torque clutch actuates to prevent tap breakage when an excessive torque is applied to tap. In this case, a tapping chuck with compression device should be used together.

⚠ タップサイズの数値は、J型（旧JIS）規格に基づきます。
Tap sizes are based on old JIS standard.

商品コード Code	型式 Model	タップサイズ Tap Size	チャックサイズ Chuck size	D	D1	D2	L1	L3	L4	L5	kg	—
0210 06000 ※※※	**WES0B**	M3 ～ M8（M10） U1/4 ～ U5/16（U3/8）	0	23	12.5	13	15	20	19.5	21	0.06	9,880
0210 06001 ※※※	**WES1B**	M3 ～ M12（M15） U1/4 ～ U7/16（U9/16） Pipe(PT,PS,PF)1/8 ～ 1/4	1 32	32	19	19	17	25	21.5	25	0.15	9,880
0210 06040 ※※※	**WES40B**	M6 ～ M18 U1/4 ～ U3/4	40	40	25	26	30	27	32	30	0.3	11,180
0210 06002 ※※※	**WES2B**	M8 ～ M22 U3/8 ～ U7/8	2	50	30	31	30	31	35	33	0.6	11,770
0210 06003 ※※※	**WES3B**	M26 ～ M38 U1 ～ U1 3/8	3	72	47	48	44	41	55.5	45	1.5	19,420
0210 07202 ※※※	**WESR2B**	M11 ～ M16 U7/16 ～ U5/8 Pipe(PT,PS,PF)1/8 ～ 1/2	2	50	30	31	(20)	31	35	33	0.6	11,770
0210 07203 ※※※	**WESR3B**	M16 ～ M38 U3/4 ～ U1 3/8 Pipe(PT,PS,PF)1/4 ～ 1 1/8	3	72	47	48	(22)	41	55.5	45	1.6	19,420
0210 07204 ※※※	**WESR4B**	M22 ～ M48 U7/8 ～ U1 3/4 Pipe(PT,PS,PF)3/4 ～ 1 1/2	4	95	60	60	(33)	61	63	65	3.6	35,310

1.（ ）内のサイズは、アルミ等の軽切削にご使用下さい。
2.WESR・B型はL6寸法よりタップ突出し長を算出して下さい（P. 502）。WES・B型はL1寸法より算出して下さい。
3.縮み機能付きタッピングチャックとの併用が必要です。
4.管用タップの場合は、安全トルク設定値が異なるため、PT、PS、PFの区別を明記して下さい。
5.L1、L6寸法はタップサイズによりバラツキがありますので、± 1.5mmの余裕を見込んで下さい。
6.タップのシャンク径、四角部寸法については P. 502 を参照下さい。
1.Tap sizes in brackets are for light tapping only.
2.With regard to type WESR・B, calculate tap projection length from L6 dimension(P. 502). For type WES・B, calculate from L1 dimension.
3.Tapping chuck with compression device should be used together.
4.Specify PT, PS or PF when using a pipe tap, as each of them has various safety torque value.
5.L1 and L6 dimensions flucthate with tap sizes. Always take into account ± 1.5mm allowance.
6.Refer to P. 502 for tap shank dia. and square dimension.

ご注文例 Ordering Example

WES1B M8J
アダプタサイズ Adapter size　タップサイズ Tap size

WEC , WERC

クイックチェンジ 超硬タップ用 タップアダプタ

Quick Change Tap Adapter (For Carbide Tap)

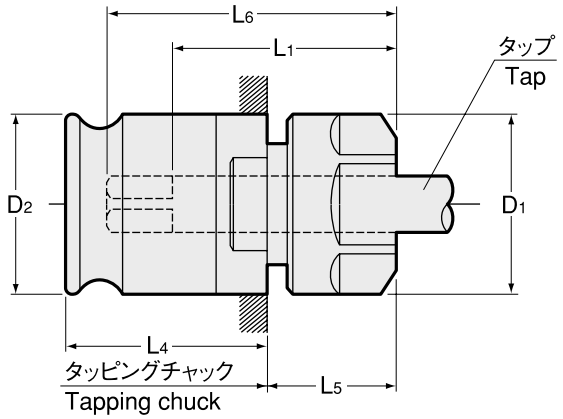

用途 Applications

●超硬タップ用。
● All tapping jobs by using carbide taps.

特長 Feature

●タップのシャンク部をコレットで強力にチャッキング。
● Tap shank is firmly clamped by collet.

⚠ タップサイズの数値は、J 型（旧 JIS）規格に基づきます。
Tap sizes are based on old JIS standard.

商品コード Code	型式 Model	タップサイズ Tap Size	チャックサイズ Chuck size	D1	D2	L1	L4	L5	スパナ panner	キャップの推奨締付けトルク (N·m) Recommended clamping torque (N·m)	kg	—
3020 00000 ※※※	**WEC0**	M3 ～ M8（M10） U1/4 ～ U5/16（U3/8）	0	19	13	21.5	19.5	13.5	市販品 2 面巾 17 Flat 17mm width	15 ～ 20	0.1	12,120
3020 00001 ※※※	**WEC1**	M4 ～ M10 U1/4 ～ U3/8	1 32	19	19	23.5	21.5	13.5	市販品 2 面巾 17 Flat 17mm width	15 ～ 20	0.1	13,060
3020 00001 ※※※	**WEC1**	M11 ～ M12 U7/16 ～ U1/2 Pipe(PT,PS,PF)1/8	1 32	26	19	25	21.5	15	FK0025	30 ～ 35	0.1	11,180
3020 00002 ※※※	**WEC2**	M12	2	26	31	34	35	15	FK0025	30 ～ 35	0.3	12,940
3020 00002 ※※※	**WEC2**	M14 ～ M20 U9/16 ～ U3/4	2	34	31	35	35	16	FK0034	40 ～ 45	0.3	14,000
3020 01002 ※※※	**WERC2**	M7 ～ M12 U3/8 ～ U1/2 Pipe(PT,PS,PF)1/8	2	26	31	(26)	35	15	FK0025	30 ～ 35	0.3	13,290
3020 01002 ※※※	**WERC2**	M14 ～ M16 U9/16	2	34	31	(29)	35	20.5	FK0034	40 ～ 45	0.3	14,350

1. （ ）内のサイズは、アルミ等の軽切削にご使用下さい。
2. WERC 型は L6 寸法よりタップ突出し長を算出して下さい（P. 503）。WEC 型は L1 寸法より算出して下さい。
3. L1、L6 寸法はタップサイズによりバラツキがありますので、± 1.5mm の余裕を見込んで下さい。
4. タップのシャンク径、四角部寸法については P. 503 を参照下さい。

1. Tap sizes in brackets are for light tapping only.
2. With regard to type WERC, calculate tap projection length from L6 dimension(P. 503).
   For type WEC, calculate from L1 dimension.
3. L1 and L6 dimensions flucthate with tap sizes. Always take into account ± 1.5mm allowance.
4. Refer to P. 503 for tap shank dia. and square dimension.

スパナ Spanner
P. 098

ご注文例 Ordering Example

WEC1 アダプタサイズ Adapter size　**M8J** タップサイズ Tap size

WENC , WENRC

クイックチェンジ 超硬タップ用 タップアダプタ

Quick Change Tap Adapter (For Carbide Tap)

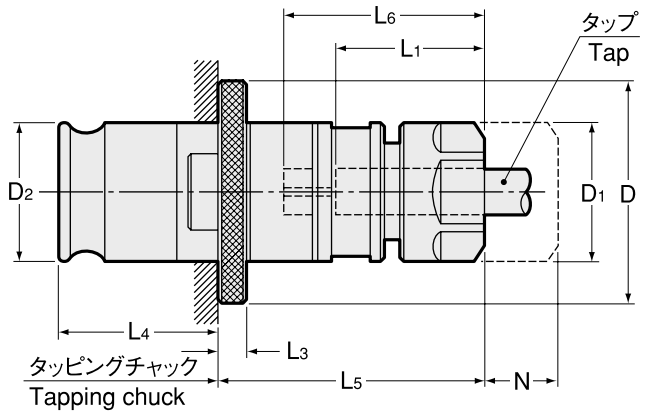

⚠ タップサイズの数値は、J型（旧JIS）規格に基づきます。
Tap sizes are based on old JIS standard.

用途 Applications

●超硬タップ用。
● All tapping jobs by using carbide taps.

特長 Feature

●タップのシャンク部をコレットで強力にチャッキング。
●長さ調整機構付き。再研磨タップでの加工深さ調整が、機外で簡単にできます。
● Tap shank is firmly clamped by collet.
● Length adjustment simplifies your depth control of reground tap.

長さ調整用レンチサイズ一覧 Wrench size for length adjustment

タップアダプタ Mached Model	レンチサイズ Wrench size
WENC0	2.5
WENC1	4
WENC2, WENRC2	6

商品コード Code	型式 Model	タップサイズ Tap Size	チャックサイズ Chuck size	調整量 N Adjustable length	D	D1	D2	L1	L3	L4	L5	スパナ Spanner	キャップの推奨締付けトルク (N·m) Recommended clamping torque (N·m)	kg	—
3020 10000 ※※※	**WENC0**	M3 ～ M8（M10） U1/4 ～ U5/16（U3/8）	0	8	22	19	13	20	4	19.5	33	市販品 2 面巾 17 Flat 17mm width	15 ～ 20	0.1	20,830
3020 10001 ※※※	**WENC1**	M4 ～ M10 U1/4 ～ U3/8	1 32	10	30	19	19	20	4	21.5	36	市販品 2 面巾 17 Flat 17mm width	15 ～ 20	0.2	20,830
3020 10001 ※※※	**WENC1**	M11 ～ M12 U7/16 ～ U1/2 Pipe(PT,PS,PF)1/8	1 32	10	30	26	19	25	4	21.5	41	FK0025	30 ～ 35	0.2	18,950
3020 10002 ※※※	**WENC2**	M7 ～ M12 U3/8 ～ U1/2	2	15	48	26	31	25	5	35	54	FK0025	30 ～ 35	0.5	21,780
3020 10002 ※※※	**WENC2**	M14 ～ M20 U9/16 ～ U3/4	2	15	48	34	31	34.5	5	35	63.5	FK0034	40 ～ 45	0.5	22,830
3020 11002 ※※※	**WENRC2**	Pipe(PT,PS,PF)1/8	2	15	48	26	31	20	5	35	59	FK0025	30 ～ 35	0.6	21,780
3020 11002 ※※※	**WENRC2**	M14 ～ M16 U9/16	2	15	48	34	31	29	5	35	68.5	FK0034	40 ～ 45	0.6	22,830

1. （ ）内のサイズは、アルミ等の軽切削にご使用下さい。
2. WENRC 型は L6 寸法よりタップ突出し長を算出して下さい（P. 503）。WENC 型は L1 寸法より算出して下さい。
3. L1、L6 寸法はタップサイズによりバラツキがありますので、± 1.5mm の余裕を見込んで下さい。
4. タップのシャンク径、四角部寸法については P. 503 を参照下さい。

1. Tap sizes in brackets are for light tapping only.
2. With regard to type WENRC, calculate tap projection length from L6 dimension(P. 503).
   For type WENC, calculate from L1 dimension.
3. L1 and L6 dimensions flucthate with tap sizes. Always take into account ± 1.5mm allowance.
4. Refer to P. 503 for tap shank dia. and square dimension.

スパナ Spanner
P. 098



ご注文例 Ordering Example

WENC1 アダプタサイズ Adapter size　**M8J** タップサイズ Tap size

WEN・B , WENR・B

クイックチェンジ タップアダプタ
Quick Change Tap Adapter

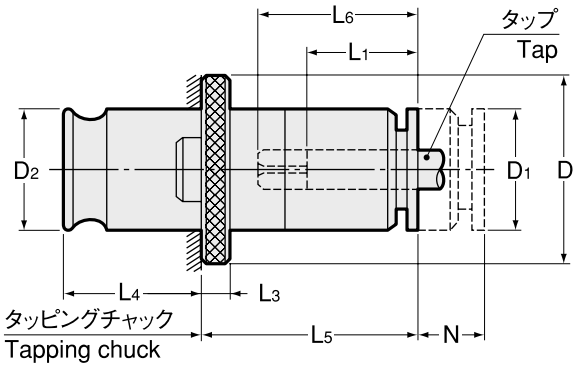

⚠ タップサイズの数値は、J型（旧JIS）規格に基づきます。
Tap sizes are based on old JIS standard.

用途 Applications

●通し穴、止まり穴、右ネジ、左ネジの総てに使用。
● For through hole, blind hole, right-hand thread and left-hand thread.

特長 Feature

●クイックチェンジ機構。
●長さ調整機構付き。再研磨タップの加工深さ調整が機外で簡単にできます。
● Quick Change
● Length adjustment facilitates your depth control of re-ground tap.

長さ調整用レンチサイズ一覧
Wrench size for length adjustment

タップアダプタ Mached Model	レンチサイズ Wrench size
WEN0B	2.5
WEN1B	4
WEN2B, WENR2B	6
WEN3B, WENR3B	10
WENR4B	10
WEN40B	6

商品コード Code	型式 Model	タップサイズ Tap Size	チャックサイズ Chuck size	調整量 N Adjustable length	D	D1	D2	L1	L3	L4	L5	kg	—
0210 11000 ※※※	**WEN0B**	M3 ～ M8（M10） U1/4 ～ U5/16（U3/8）	0	8	22	13	13	15	4	19.5	28	0.05	11,180
0210 11001 ※※※	**WEN1B**	M3 ～ M12（M15） U1/4 ～ U7/16（U9/16） Pipe(PT,PS,PF)1/8 ～ 1/4	1 32	10	30	19	19	17	4	21.5	33	0.2	11,180
0210 11040 ※※※	**WEN40B**	M6 ～ M18 U1/4 ～ U3/4	40	15	40	25	26	30	5	32	53	0.4	12,360
0210 11002 ※※※	**WEN2B**	M8 ～ M22 U3/8 ～ U7/8	2	15	48	30	31	30	5	35	59	0.5	13,540
0210 11003 ※※※	**WEN3B**	M26 ～ M38 U1 ～ U1 3/8	3	25	70	48	48	44	6	55.5	82.5	1.8	22,710
0210 13102 ※※※	**WENR2B**	M11 ～ M16 U7/16 ～ U5/8 Pipe(PT,PS,PF)1/8 ～ 1/2	2	15	48	30	31	(20)	5	35	59	0.5	13,540
0210 13103 ※※※	**WENR3B**	M16 ～ M38 U3/4 ～ U1 3/8 Pipe(PT,PS,PF)1/4 ～ 1 1/8	3	25	70	48	48	(22)	6	55.5	83	1.8	22,710
0210 13104 ※※※	**WENR4B**	M22 ～ M48 U7/8 ～ U1 3/4 Pipe(PT,PS,PF)3/4 ～ 1 1/2	4	40	92	60	60	(33)	13	63	133	3.1	30,600

1.（ ）内のサイズは、アルミ等の軽切削にご使用下さい。
2.WENR・B型はL6寸法よりタップ突出し長を算出して下さい（P. 502）。WEN・B型はL1寸法より算出して下さい。
3.L1、L6寸法はタップサイズによりバラツキがありますので、± 1.5mmの余裕を見込んで下さい。
4.タップのシャンク径、四角部寸法については P. 502 を参照下さい。
1.Tap sizes in brackets are for light tapping only.
2.With regard to type WENR・B, calculate tap projection length from L6 dimension(P. 502). For type WEN・B, calculate from L1 dimension.
3.L1 and L6 dimensions flucthate with tap sizes. Always take into account ± 1.5mm allowance.
4.Refer to P. 502 for tap shank dia. and square dimension.

ご注文例 Ordering Example

WEN2B M8J
アダプタサイズ Adapter size　タップサイズ Tap size

WESN・B , WESNR・B

クイックチェンジ タップアダプタ

Quick Change Tap Adapter

用途 Applications

●右ネジの通し穴、止まり穴に使用。
● For right-hand thread only. Through hole and blind hole.

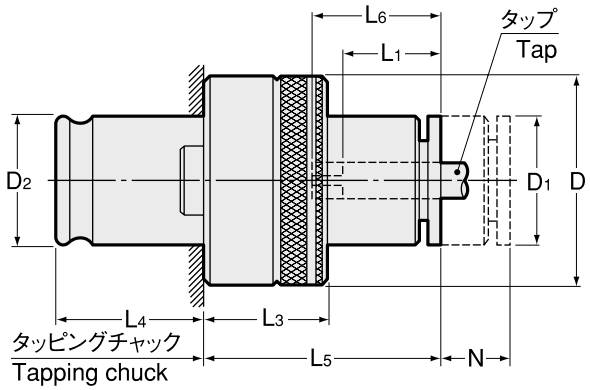

⚠ タップサイズの数値は、J 型（旧 JIS）規格に基づきます。
Tap sizes are based on old JIS standard.

特長 Feature

●クイックチェンジ機構。
●安全トルク装置付き。
※タップに異常トルクがかかるとクラッチが作動して、タップの折損を防止します。その場合、縮み機能付タッピングチャックとの併用が必要です。
●長さ調整機構付き。再研磨タップの加工深さ調整が機外で簡単にできます。
● Quick Change
● Safety torque clutch actuates to prevent tap breakage when an excessive torque is applied to tap. In this case, a tapping chuck with compression device should be used together.
● Length Adjustment facilitates your depth control of re-ground tap.

長さ調整用レンチサイズ一覧
Wrench size for length adjustment

タップアダプタ Mached Model	レンチサイズ Wrench size
WESN0B	2.5
WESN1B	4
WESN2B, WESNR2B	6
WESN3B, WESNR3B	10
WESNR4B	10
WESN40B	6

商品コード Code	型式 Model	タップサイズ Tap Size	チャックサイズ Chuck size	調整量 N Adjustable length	D	D1	D2	L1	L3	L4	L5	kg	—
0210 06100 ※※※	**WESN0B**	M3 ～ M8（M10） U1/4 ～ U5/16（U3/8）	0	8	23	13	13	15	20	19.5	28	0.1	16,830
0210 06101 ※※※	**WESN1B**	M3 ～ M12（M15） U1/4 ～ U7/16（U9/16） Pipe(PT,PS,PF)1/8 ～ 1/4	1 32	10	32	19	19	17	25	21.5	33	0.2	16,830
0210 06140 ※※※	**WESN40B**	M6 ～ M18 U1/4 ～ U3/4	40	15	40	25	26	30	27	32	53	0.4	18,830
0210 06102 ※※※	**WESN2B**	M8 ～ M22 U3/8 ～ U7/8	2	15	50	30	31	30	31	35	59	0.7	20,130
0210 06103 ※※※	**WESN3B**	M26 ～ M38 U1 ～ U1 3/8	3	25	72	48	48	44	41	55.5	82.5	2.1	32,950
0210 07102 ※※※	**WESNR2B**	M11 ～ M16 U7/16 ～ U5/8 Pipe(PT,PS,PF)1/8 ～ 1/2	2	15	50	30	31	(20)	31	35	59	0.7	20,130
0210 07103 ※※※	**WESNR3B**	M16 ～ M38 U3/4 ～ U1 3/8 Pipe(PT,PS,PF)1/4 ～ 1 1/8	3	25	72	48	48	(22)	41	55.5	83	2.2	32,950
0210 07104 ※※※	**WESNR4B**	M22 ～ M48 U7/8 ～ U1 3/4 Pipe(PT,PS,PF)3/4 ～ 1 1/2	4	40	95	60	60	(33)	61	63	133	3.7	47,080

1. （ ）内のサイズは、アルミ等の軽切削にご使用下さい。
2. WESNR・B 型は L6 寸法よりタップ突出し長を算出して下さい（P. 502）。
   WESN・B 型は L1 寸法より算出して下さい。
3. 縮み機能付きタッピングチャックとの併用が必要です。
4. 管用タップの場合は、安全トルク設定値が異なるため、PT、PS、PF の区別を明記して下さい。
5. L1、L6 寸法はタップサイズによりバラツキがありますので、± 1.5mm の余裕を見込んで下さい。
6. タップのシャンク径、四角部寸法については P. 502 を参照下さい。

1. Tap sizes in brackets are for light tapping only.
2. With regard to type WESNR・B, calculate tap projection length from L6 dimension(P. 502).
   For type WESN・B, calculate from L1 dimension.
3. Tapping chuck with compression device should be used together.
4. Specify PT, PS or PF when using a pipe tap, as each of them has various safety torque value.
5. L1 and L6 dimensions flucthate with tap sizes. Always take into account ± 1.5mm allowance.
6. Refer to P. 502 for tap shank dia. and square dimension.

ご注文例 Ordering Example

WESN2B M12J
アダプタサイズ Adapter size　タップサイズ Tap size

WEN・B-V

クイックチェンジ タップアダプタ
Quick Change Tap Adapter

用途 Applications

●通し穴、止まり穴、右ネジ、左ネジの総てに使用。
ワーク干渉のある深穴加工に最適。
● For through hole, blind hole, right-hand thread and left-hand thread.
Suitable for tapping on deep hole.

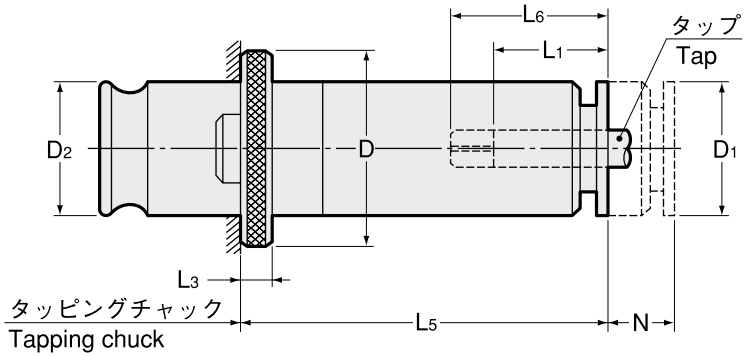

特長 Feature

●クイックチェンジ機構。
●延長サイズ。ワーク干渉のある深穴加工に使用すれば、ロングシャンクタップ不要。
●長さ調整機構付き。再研磨タップの加工深さ調整が機外で簡単にできます。
● Quick Change
● Extended size is suitable for tapping on deep hole.
You don't have to buy any expensive tap with long shank.
● Length adjustment facilitates your depth control of re-ground tap.

長さ調整用レンチサイズ一覧
Wrench size for length adjustment

タップアダプタ Mached Model	レンチサイズ Wrench size
WEN0B	2.5
WEN1B	4
WEN2B	6

⚠ タップサイズの数値は、J型（旧JIS）規格に基づきます。
Tap sizes are based on old JIS standard.

商品コード Code	型式 Model	タップサイズ Tap Size	チャックサイズ Chuck size	調整量 N Adjustable length	D	D1	D2	L1	L3	L5	—
0210 11540 ※※※	WEN0B -40	M3～M8（M10） U1/4～U5/16（U3/8）	0	8	22	13	13	15	4	40	14,820
0210 11550 ※※※	-50									50	15,890
0210 11560 ※※※	-60									60	15,890
0210 11570 ※※※	-70									70	17,180
0210 11580 ※※※	-80									80	17,180
0210 11590 ※※※	-90									90	18,830
0210 11510 ※※※	-100									100	18,830
0210 11511 ※※※	-110									110	21,530
0210 11512 ※※※	-120									120	21,530
0210 11640 ※※※	WEN1B -40	M3～M12（M15） U1/4～U7/16（U9/16） Pipe(PT,PS,PF)1/8～1/4	1/32	10	30	19	19	17	4	40	14,820
0210 11650 ※※※	-50									50	15,890
0210 11660 ※※※	-60									60	15,890
0210 11670 ※※※	-70									70	17,180
0210 11680 ※※※	-80									80	17,180
0210 11690 ※※※	-90									90	18,830
0210 11610 ※※※	-100									100	18,830
0210 11611 ※※※	-110									110	21,530
0210 11612 ※※※	-120									120	21,530
0210 11613 ※※※	-130									130	22,360
0210 11614 ※※※	-140									140	22,360
0210 11770 ※※※	WEN2B -70	M8～M22 U3/8～U7/8	2	15	48	30	31	30	5	70	18,350
0210 11780 ※※※	-80									80	18,350
0210 11790 ※※※	-90									90	19,880
0210 11710 ※※※	-100									100	19,880
0210 11711 ※※※	-110									110	21,530
0210 11712 ※※※	-120									120	21,530
0210 11713 ※※※	-130									130	23,890
0210 11714 ※※※	-140									140	23,890
0210 11715 ※※※	-150									150	27,420
0210 11716 ※※※	-160									160	27,420

1. （ ）内のサイズは、アルミ等の軽切削にご使用下さい。
2. L1、L6 寸法はタップサイズによりバラツキがありますので、± 1.5mm の余裕を見込んで下さい。
3. L6 寸法はP. 502を参照してください。
4. タップのシャンク径、四角部寸法についてはP. 502を参照下さい。
1. Tap sizes in brackets are for light tapping only.
2. L1 and L6 dimensions flucthate with tap sizes. Always take into account ± 1.5mm allowance.
3. Refet to P. 502 for dimension of L6.
4. Refer to P. 502 for tap shank dia. and square dimension.

ご注文例 Ordering Example

WEN1B - 100 M8J

アダプタサイズ Adapter size　L5　タップサイズ Tap size

WESN・B-V

クイックチェンジ タップアダプタ
Quick Change Tap Adapter

用途 Applications

●右ネジの通し穴、止まり穴に使用。ワーク干渉のある深穴加工に最適。
● For right-hand thread only. Through hole and blind hole. Suitable for tapping on deep hole.

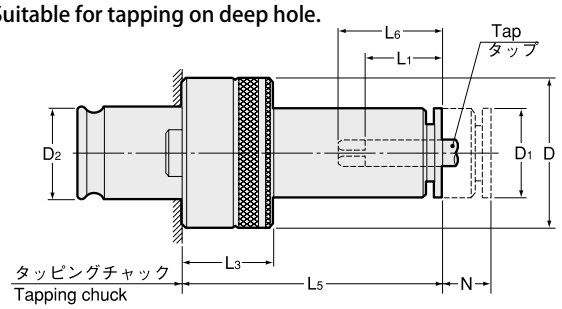

⚠ タップサイズの数値は、J型（旧JIS）規格に基づきます。
Tap sizes are based on old JIS standard.

特長 Feature

● クイックチェンジ機構。
● 延長サイズ。ワーク干渉のある深穴加工に使用すれば、ロングシャンクタップ不要。
● 長さ調整機構付き。再研磨タップの加工深さ調整が機外で簡単にできます。
● 安全トルク装置付き。※タップに異常トルクがかかるとクラッチが作動して、タップの折損を防止します。その場合、縮み機能付タッピングチャックとの併用が必要です。
● Quick Change
● Extended size is suitable for tapping on deep hole. You don't have to buy any expensive tap with long shank.
● Length adjustment facilitates your depth control of re-ground tap.
● Safety torque clutch actuates to prevent tap breakage when an excessive torque is applied to tap. In this case, a tapping chuck with compression device should be used together.

長さ調整用レンチサイズ一覧 Wrench size for length adjustment

タップアダプタ Mached Model	レンチサイズ Wrench size
WESN0B	2.5
WESN1B	4
WESN2B	6

商品コード Code	型式 Model	タップサイズ Tap Size	チャックサイズ Chuck size	調整量 N Adjustable length	D	D1	D2	L1	L3	L5	—
0210 06540※※※	WESN0B -40	M3～M8 (M10) U1/4～U5/16 (U3/8)	0	8	23	13	13	15	20	40	20,480
0210 06550※※※	-50									50	21,530
0210 06560※※※	-60									60	21,530
0210 06570※※※	-70									70	22,710
0210 06580※※※	-80									80	22,710
0210 06590※※※	-90									90	24,360
0210 06510※※※	-100									100	24,360
0210 06511※※※	-110									110	26,120
0210 06512※※※	-120									120	26,120
0210 06640※※※	WESN1B -40	M3～M12 (M15) U1/4～U7/16 (U9/16) Pipe(PT,PS,PF)1/8～1/4	1 32	10	32	19	19	17	25	40	20,480
0210 06650※※※	-50									50	21,530
0210 06660※※※	-60									60	21,530
0210 06670※※※	-70									70	22,710
0210 06680※※※	-80									80	22,710
0210 06690※※※	-90									90	24,360
0210 06610※※※	-100									100	24,360
0210 06611※※※	-110									110	26,120
0210 06612※※※	-120									120	26,120
0210 06613※※※	-130									130	27,770
0210 06614※※※	-140									140	27,770
0210 06770※※※	WESN2B -70	M8～M22 U3/8～U7/8	2	15	50	30	31	30	31	70	25,060
0210 06780※※※	-80									80	25,060
0210 06790※※※	-90									90	26,480
0210 06710※※※	-100									100	26,480
0210 06711※※※	-110									110	28,360
0210 06712※※※	-120									120	28,360
0210 06713※※※	-130									130	30,600
0210 06714※※※	-140									140	30,600
0210 06715※※※	-150									150	34,010
0210 06716※※※	-160									160	34,010

1.（ ）内のサイズは、アルミ等の軽切削にご使用下さい。
2.縮み機能付きタッピングチャックとの併用が必要です。
3.管用タップの場合は、安全トルク設定値が異なるため、PT、PS、PF の区別を明記して下さい。
4.L1、L6 寸法はタップサイズによりバラツキがありますので、± 1.5mm の余裕を見込んで下さい。
5.L6 寸法はP. 502を参照してください。
6.タップのシャンク径、四角部寸法についてはP. 502を参照下さい。
1.Tap sizes in brackets are for light tapping only.
2.Tapping chuck with compression device should be used together.
3.Specify PT, PS or PF when using a pipe tap, as each of them has various safety torque value.
4.L1 and L6 dimensions flucthate with tap sizes. Always take into account ± 1.5mm allowance.
5.Refet to P. 502 for dimension of L6.
6.Refer to P. 502 for tap shank dia. and square dimension.

ご注文例 Ordering Example

WESN1B - 100 M10J
アダプタサイズ Adapter size　L5　タップサイズ Tap size

WENE・B , WENER・B

クイックチェンジ タップアダプタ

Quick Change Tap Adapter

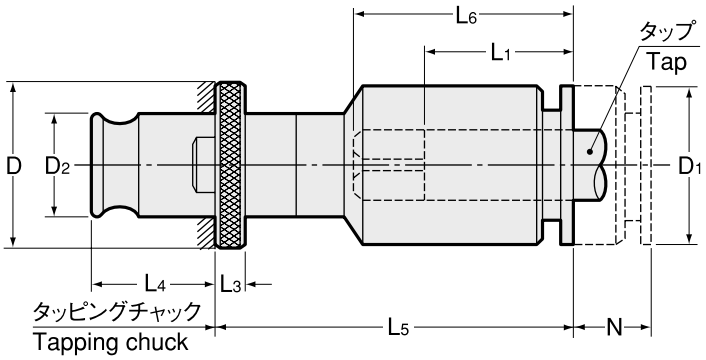

用途 Applications

●通し穴、止まり穴、右ネジ、左ネジの総てに使用。
● For through hole, blin

特長 Feature

●クイックチェンジ機構。
●拡大サイズ。サイズ 0,1,2 のタッピング能力以上のタップが使用できる様に、設計した拡大サイズ。
●長さ調整機構付き。再研磨タップの加工深さ調整が機外で簡単にできます。
● Quick change
● Extend size designed for tap adapters 0, 1 and 2 to accept the oversized taps.
● Length adjustment facilitates your depth control of re-ground tap.

⚠ タップサイズの数値は、J 型（旧 JIS）規格に基づきます。
Tap sizes are based on old JIS standard.

長さ調整用レンチサイズ一覧
Wrench size for length adjustment

タップアダプタ Mached Model	レンチサイズ Wrench size
WENE0B	2.5
WENE1B	4
WENER2B	6

商品コード Code	型式 Model	タップサイズ Tap Size	チャックサイズ Chuck size	調整量 N Adjustable length	D	D1	D2	L1	L3	L4	L5	kg	—
0210 11100 ※※※	**WENE0B**	M8 ～ M12 U3/8 ～ U7/16 Pipe(PT,PS,PF)1/8	0	8	22	19	13	17	4	19.5	48	0.07	13,650
0210 11101 ※※※	**WENE1B**	M12 ～ M16 U1/2 ～ U5/8 Pipe(PT,PS,PF)1/4 ～ 3/8	1 32	10	30	30	19	30	4	21.5	65	0.14	15,070
0210 13002 ※※※	**WENER2B**	M24 ～ M28 U1 Pipe(PT,PS,PF)1/2	2	15	48	48	31	(29)	5	35	101	0.66	19,180

1.WENER・B 型は L6 寸法よりタップ突出し長を算出して下さい（P. 502）。WENE・B 型は L1 寸法より算出して下さい。
2.L1、L6 寸法はタップサイズによりバラツキがありますので、± 1.5mm の余裕を見込んで下さい。
1.With regard to type WENER・B, calculate tap projection length from L6 dimension(P. 502). For type WENE・B, calculate from L1 dimension.
2.L1 and L6 dimensions flucthate with tap sizes. Always take into account ± 1.5mm allowance.

ご注文例 Ordering Example

WENE1B M16J

アダプタサイズ Adapter size　タップサイズ Tap size

WESNE・B, WESNER・B

クイックチェンジ タップアダプタ

Quick Change Tap Adapter

用途 Applications

●右ネジの通し穴、止まり穴に使用。
● For right-hand thread only. Through hole and blind hole.

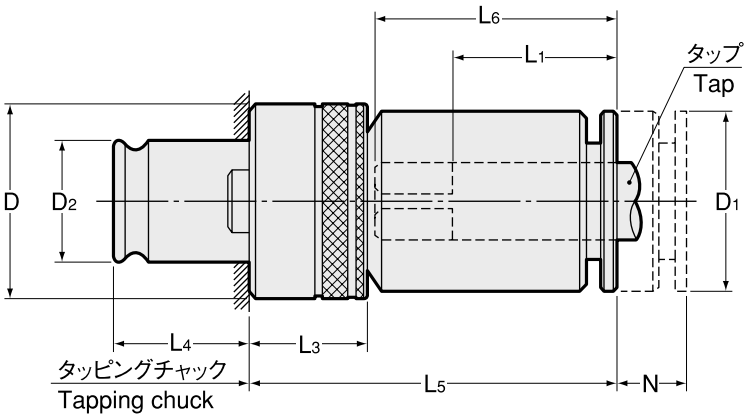

⚠ タップサイズの数値は、J 型（旧 JIS）規格に基づきます。
Tap sizes are based on old JIS standard.

特長 Feature

●クイックチェンジ機構。
●拡大サイズ。サイズ 0,1,2 のタッピング能力以上のタップが使用できる様に、設計した拡大サイズ。
●長さ調整機構付き。再研磨タップの加工深さ調整が機外で簡単にできます。
●安全トルク装置付き。※タップに異常トルクがかかるとクラッチが作動して、タップの折損を防止します。その場合、縮み機能付タッピングチャックとの併用が必要です。
● Quick change
● Extend size designed for tap adapters 0, 1 and 2 to accept the oversized taps.
● Length adjustment facilitates your depth control of re-ground tap.
● Safety torque clutch actuates to prevent tap breakage when an excessive torque is applied to tap. In this case, a tapping chuck with compression device should be used together.

長さ調整用レンチサイズ一覧
Wrench size for length adjustment

タップアダプタ Mached Model	レンチサイズ Wrench size
WESNE0B	2.5
WESNE1B	4
WESNER2B	6

商品コード Code	型式 Model	タップサイズ Tap Size	チャックサイズ Chuck size	調整量 N Adjustable length	D	D1	D2	L1	L3	L4	L5	kg	—
0210 06200 ※※※	**WESNE0B**	M8 ～ M12 U3/8 ～ U7/16 Pipe(PT,PS,PF)1/8	0	8	23	19	13	17	20	19.5	48	0.1	19,060
0210 06201 ※※※	**WESNE1B**	M12 ～ M16 U1/2 ～ U5/8 Pipe(PT,PS,PF)1/4 ～ 3/8	1 32	10	32	30	19	30	25	21.5	65	0.4	20,600
0210 07002 ※※※	**WESNER2B**	M24 ～ M28 U1 Pipe(PT,PS,PF)1/2	2	15	50	48	31	(29)	31	35	101	1.3	25,890

1.WESNER・B 型は L6 寸法よりタップ突出し長を算出して下さい（P. 502）。WESNE・B 型は L1 寸法より算出して下さい。
2.縮み機能付きタッピングチャックとの併用が必要です。
3.管用タップの場合は、安全トルク設定値が異なるため、PT、PS、PF の区別を明記して下さい。
4.L1、L6 寸法はタップサイズによりバラツキがありますので、± 1.5mm の余裕を見込んで下さい。
1.With regard to type WESNER・B, calculate tap projection length from L6 dimension(P. 502). For type WESNE・B, calculate from L1 dimension.
2.Tapping chuck with compression device should be used together.
3.Specify PT, PS or PF when using a pipe tap, as each of them has various safety torque value.
4.L1 and L6 dimensions flucthate with tap sizes. Always take into account ± 1.5mm allowance.

ご注文例 Ordering Example

WESNE1B M16J
アダプタサイズ Adapter size　タップサイズ Tap size

タッピング能力表
Tapping Capacity

L6 寸法
Dimension L6

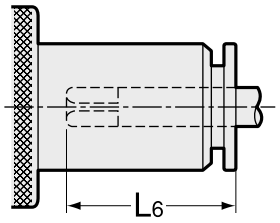

⚠ タップサイズの数値は、J型（旧 JIS）規格に基づきます。
Tap sizes are based on old JIS standard.

WESN・B、WES・B、WEN・B、WE　&　WESNR・B、WESR・B、WENR・B、WER

タップの寸法 Tap Dimension					WESN・B WES・B WEN・B WE 0		WESN・B WES・B WEN・B WE 1		WESN・B WES・B WEN・B WE 40		WESN・B WES・B WEN・B WE 2		WESN・B WES・B WEN・B WE 3		WESNR・B WESR・B WENR・B WER 2		WESNR・B WESR・B WENR・B WER 3		WESNR・B WESR・B WENR・B WER 4	
メートルネジ Metric Thread	ユニファイネジ Unified Thread	ウイットワースネジ Whit-worth Thread	シャンク径 Shank Dia. Φ	四角部 Square □		L6		L6		L6		L6		L6		L6		L6		L6
M3	NO5, NO6		4	3.2	◎	22	◎	23												
M4, M4.5	NO8		5	4	◎	22.5	◎	24.5												
M5, M5.5	NO10, NO12		5.5	4.5	◎	22.5	◎	24.5												
M6	U1/4	W1/4	6	4.5	◎	22	◎	24.5	◎	36.5										
	U5/16	W5/16	6.1	5	◎	23	◎	25	◎	37.5										
M7, M8			6.2	5	◎	23	◎	25.5	◎	37	◎	37								
M9, M10	U3/8	W3/8	7	5.5	※	23.5	◎	25.5	◎	37	◎	37								
M11	U7/16	W7/16	8	6			◎	26.5	並	38.5	並	38.5			細(並)	30				
M12			8.5	6.5			◎	26.5	並	38	並	38			細(並)	30				
	U1/2	W1/2	9	7			◎	27	◎	38.5	◎	38.5								
M14, M15	U9/16	W9/16	10.5	8			※	28	並	40	並	40			細(並)	29.5				
	U5/8	W5/8	12	9					◎	41.5	◎	41.5					◎	34		
M16			12.5	10					並	42	並	42			細(並)	32	◎	35		
M17			13	10					◎	42	◎	42					◎	35		
M18	U3/4	W3/4	14	11					◎	43.5	◎	43.5					◎	36.5		
M20			15	12							◎	44					◎	37.5		
M22	U7/8	W7/8	17	13							◎	45					◎	38	◎	48.5
M24, M25			19	15													◎	40	◎	48.5
M26, M27	U1	W1	20	15									並	62			細(並)	40	◎	48.5
M28			21	17									並	63.5			細(並)	40	◎	48.5
	U1 1/8	W1 1/8	22	17									並	62.5			細(並)	42	◎	48.5
M30			23	17									並	62			細(並)	42	◎	48.5
M32	U1 1/4	W1 1/4	24	19									並	66			細(並)	44	◎	48.5
M33			25	19									並	66			細(並)	44	◎	49
M34, M35	U1 3/8	W1 3/8	26	21									並	68			細(並)	46	◎	47
M36, M38			28	21									並	67			細	46	◎	47.5
M39, M40	U1 1/2	W1 1/2	30	23															◎	52.5
M42		W1 5/8	32	26															◎	52
M45	U1 3/4	W1 3/4	35	26															◎	55
M48		W1 7/8	38	29															◎	55
管用タップの寸法　Pipe Tap Dimension																				
PT	PS	PF	φ	□																
1/8	1/8	1/8	8	6			◎	26.5							◎	29				
1/4	1/4	1/4	11	9			◎	29							◎	31.5	◎	34		
3/8	3/8	3/8	14	11											◎	33	◎	36.5		
1/2	1/2	1/2	18	14											◎	36	◎	39.5		
		5/8	19	15													◎	40		
3/4	3/4	3/4	23	17													◎	42	◎	46.5
		7/8	24	19													◎	44	◎	46.5
1	1	1	26	21													◎	46	◎	46.5
	1 1/8	1 1/8	28	21													◎	46	◎	47.5
1 1/4	1 1/4	1 1/4	32	26															◎	52
1 3/8	1 3/8	1 3/8	35	26															◎	55
1 1/2	1 1/2	1 1/2	38	29															◎	55

記号説明 Symbol

◎：J型（旧 JIS 規格）タップ用
：For JIS (old) Tap

並：並目タップ用
：For Coarse Thread Tap

細(並)：細目タップ用（但し、並目タップの使用可能）
：For Fine Thread Tap (coarse thread tap can be used)

※：アルミ合金等の軽切削用
：For light machining on aluminum alloy and the like

WEC & WERC & WENC & WENRC

タップの寸法 Tap Dimension					WEC 0		WEC 1		WEC 2		WERC 2		WENC 0		WENC 1		WENC 2		WENRC 2	
メートルネジ Metric Thread	ユニファイネジ Unified Thread	ウィットワースネジ Whit-worth Thread	シャンク径 Shank Dia. Φ	四角部 Square □		L6		L6		L6		L6		L6		L6		L6		L6
M3	NO5,NO6		4	3.2	◎	27.5							◎	26	◎	26				
M4, M4.5			5	4	◎	28.5	◎	30.5					◎	27	◎	27				
M5, M5.5			5.5	4.5	◎	28.5	◎	30.5					◎	27	◎	27				
M6	U1/4	W1/4	6	4.5	◎	28.5	◎	30.5					◎	27	◎	27				
	U5/16	W5/16	6.1	5	◎	29.5	◎	31.5					◎	28	◎	28				
M7, M8			6.2	5	◎	29.5	◎	31.5			◎＊	34.5	◎	28	◎	28	◎	33		
M9, M10	U3/8	W3/8	7	5.5	※	29.5	◎	31.5			◎＊	34.5	※	28	◎	28	◎	33		
M11	U7/16	W7/16	8	6			◎	34			◎	34.5			◎	34	◎	34		
M12			8.5	6.5			◎	34	並	43	細(並)	35			◎	34	◎	34		
	U1/2	W1/2	9	7			◎	35			◎＊	35			◎	35	◎	35		
M14, M15	U9/16	W9/16	10.5	8					並	46	細(並)	39.5					並	45.5	細(並)	39.5
	U5/8	W5/8	12	9					◎	47							◎	46.5		
M16			12.5	10					並	48	細(並)	42.5					並	47.5	細(並)	41.5
M17			13	10					◎	48							◎	47.5		
M18	U3/4	W3/4	14	11					◎	49							◎	48.5		
M20			15	12					◎	50							◎	49.5		
管用タップの寸法 Pipe Tap Dimension																				
PT	PS	PF	Φ	□																
1/8	1/8	1/8	8	6			◎	34			◎＊	34.5			◎	34			◎＊	29

PT：管用テーパネジ
PS：管用テーパネジ用平行ネジ
PF：管用平行ネジ
PT：Pipe Taper Thread
PS：Parallel Screw
PF：Pipe Fitting parallel screw

＊：WE、WER との L1、L6 寸法の互換性はありません。L5 寸法が長くなっていますのでご注意下さい。（P. 492）
Items marked with " ＊ " are not interchangeable with WE or WER in L1 an L6 dimensions. Also, attention should be paid to larger L5 dimension.（P. 492）

トルクセッティング
Torque Setting

G（右ネジ用） トルクレンチ
Torque Wrench (for right thread)

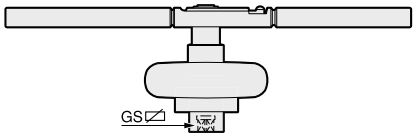

商品コード Code	型式 Model	アダプタサイズ Adapter size	測定可能トルク (N-m)	GS	–
0150 09001030	**GEW-1.5-30**	0	1.5 ~ 30	13	別途見積 Quotation upon request separately
0150 09007135	**GEW-7-135**	1, 40	7 ~ 135	13	
0150 09017340	**GEW-17-340**	2, 3	17 ~ 340	13	
0150 09000004	**GE4-RD4**	4	~ 1,000	25	

GEWシリーズはデジタル式トルクレンチ、GE4-RD4はN-m目盛表示の油圧式トルクレンチです。

GEW series is a digital torque wrench and GE4-RD4 is a hydraulic torque wrench with N-m scale display.

GS セッティングシャンク
Setting Shank

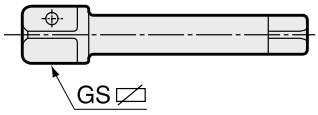

商品コード Code	型式 Model	GS	タップサイズ Tapsize	–
0210 091100 ※※	**GS13-M** ※※	13	M3 ～ M38	1,870
0210 091110 ※※	**GS25-M** ※※	25	M22 ～ M48	1,870

1.※※には、タップサイズが入ります。

2.セッティングシャンク頭部の四角部は、トルクレンチの四角部に適合します。

1.Tap size will be inserted in " ※※ ".

2.Square head of setting shank fit into square part of torque wrench.

GW セッティングソケット
Setting Socket

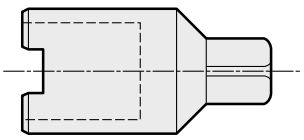

商品コード Code	型式 Model	アダプタサイズ Adapter size	–
0210 09200000	**GW0**	0	2,860
0210 09200001	**GW1**	1	2,860
0210 09200040	**GW40**	40	2,860
0210 09200002	**GW2**	2	2,860
0210 09200003	**GW3**	3	2,860
0210 09200004	**GW4**	4	2,860

セッティングソケットの 4 角部をバイスに固定し、この中へタップアダプタを挿入して、トルクセッティングを行います。

Fix square part of setting socket on vise, and then insert tap adapter into it for torque setting.

GWA アジャスタブルピンレンチ
Adjustable Pin Wrench



商品コード Code	型式 Model	ピン径 Pin diameter	アダプタサイズ Adapter size	–
0150 09300000	**GWA0**	2	0	別途見積 Quotation upon request separately
0150 09300001	**GWA1**	2.5	1	
0150 09300040	**GWA40**	3	2、3、40	
0150 09300004	**GWA4**	6	4	

このピンレンチにて、タップアダプタのスレッドリングをまわして、トルク調整を行います。

Rotate sled ring of tap adapter by pin wrench for torque adjustment.

トルクセッティング方法
Torque setting

タップアダプタ　WES・B 型
Tap adapter type WES・B

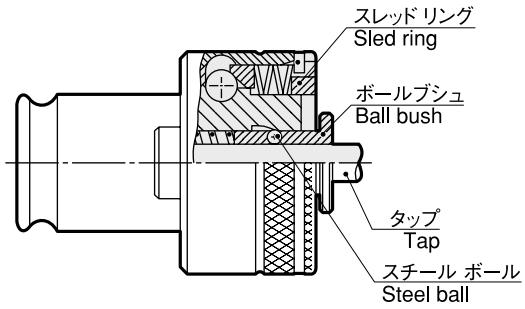

タップアダプタ　WESN・B 型
Tap adapter type WESN・B

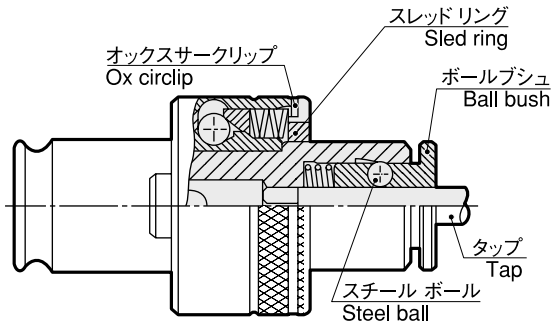

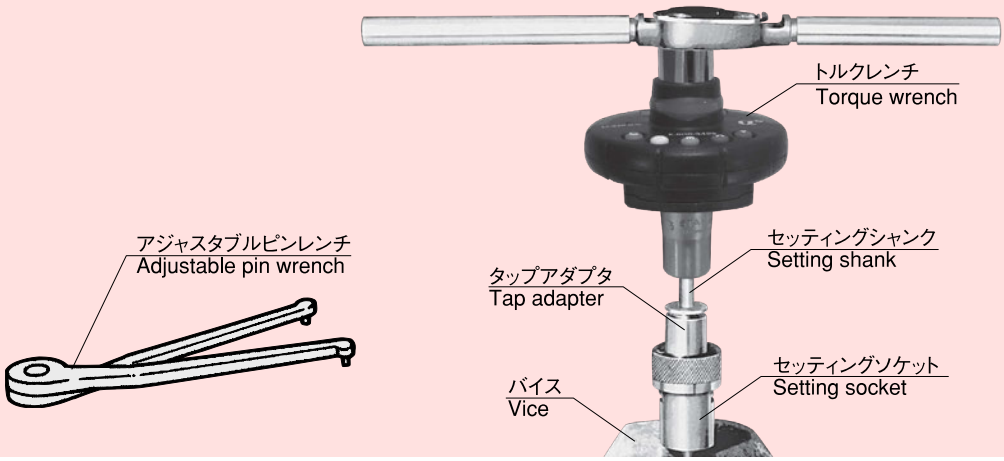

専用ツールを用いるトルクセッティング方法
Torque setting by special tool

1) セッティングソケットの四角部をバイスで固定する。
2) タップアダプタをセッティングソケットの中に入れる。
3) タップアダプタの中にセッテイングシャンクを差し込む。
4) トルクレンチ四角部をセッティングシャンク頭部に差し込む。
5) トルクレンチで現在のトルクをチェックする。
6) トルクを変える場合はオックスサークリップのツノ部を外す。
7) スレッドリングのピン穴に、アジャスタブルピンレンチを差し込む。
8) トルクを強くする場合、スレッドリングを右にまわし、弱くする場合、左にまわす。
9) 変更したトルク値を、トルクレンチで再チェックする。
10) トルクの調整が終われば、再びオックスサークリップのツノ部をスレッドリング切り欠き部へはめて、スレッドリングを固定する。

1)Fix square part of setting socket by using vise.
2)Insert tap adapter into the setting socket.
3)Insert the setting shank into the tap adapter.
4)Insert square part of torque wrench into head part of setting shank.
5)Check current torque.
6)When changing torque, remove horn part of ox circlip.
7)Insert adjustable pin wrench into pin hole of sled ring.
8)Rotate sled ring clockwise when increase torque or counterclockwise when decrease torque.
9)Check torque again after setting torque.
10)After setting the torque, return horn part of ox circlip to original position to fix sled ring.

専用ツールを用いないトルクセッティング方法
Torque setting without special tool

1) タップアダプタのオックスサークリップのツノ部を外す。
2) スレッドリングのピン穴に、アジャスタブルピンレンチを差し込む。
3) トルクを強くする場合、スレッドリングを右にまわし、弱くする場合、左にまわす。いずれの場合も、スレッドリングの回転は 45 ° ～ 90 ° ぐらいにして下さい。
4) トルクの調整が終われば、オックスサークリップのツノ部をスレッドリング切り欠き部へはめて、スレッドリングを固定する。

1)Remove horn part of ox circlip.
2)Insert adjustable pin wrench into pin hole of sled ring.
3)Rotate sled ring clockwise when increase torque or counterclockwise when decrease torque. Sled ring rotation must be 45 ～ 90°
4)After setting the torque, return horn part of ox circlip to original position to fix sled ring.

トルクセッティング参考表
Guidelines for Torque Value

メートル・タップ Metric Tap		インチ・タップ Inch Tap		PT タップ PT Tap		PS,PF タップ PS and PF Taps	
タップサイズ Tap Size	トルク Torque（N-m）	タップサイズ Tap Size	トルク Torque（N-m）	タップサイズ Tap Size	トルク Torque（N-m）	タップサイズ Tap Size	トルク Torque（N-m）
M3	1.0	1/8″	2.0	1/8″	26.0	1/8″	8.0
M4	2.3	1/4″	8.0	1/4″	35.0	1/4″	26.0
M5	3.7	5/16″	14.0	3/8″	47.0	3/8″	32.0
M6	6.0	3/8″	22.0	1/2″	100.0	1/2″	65.0
M7	7.5	7/16″	32.0	3/4″	120.0	3/4″	90.0
M8	12.0	1/2″	45.0	1″	240.0	1″	160.0
M9	14.0	9/16″	52.0	1 1/4″	270.0	1 1/4″	200.0
M10	22.0	5/8″	65.0	1 3/8″	300.0	1 3/8″	220.0
M11	26.0			1 1/2″	310.0	1 1/2″	240.0
M12	32.0	3/4″	90.0				
M14	47.0						
M16	52.0	7/8″	120.0				
M18	82.0						
M20	90.0	1″	160.0				
M22	100.0	1 1/8″	220.0				
M24	135.0	1 1/4″	250.0				
M27	160.0	1 3/8″	325.0				
M30	230.0	1 1/2″	360.0				
M33	250.0	1 5/8″	580.0				
M36	310.0	1 3/4″	630.0				
M39	325.0	1 7/8″	750.0				
M40（細）	210.0	2″	800.0				
M42	420.0						
M45	480.0						
M48	630.0						
M50（細）	260.0						

MEMO

クイックチェンジ　ドリリングチャック
QUICK CHANGE DRILLING CHUCK

特長
Feature

ASBA
片手でクイックチェンジ
One hand quick change

ASB
クイックチェンジ
Quick change

ASBAJ
片手でクイックチェンジ、スピンドルへの装着が簡単
One hand quick change , Easy installation to machine spindle.

ASBV
クイックチェンジ、細い外径、短い突き出し長さ
Quick change, Slim type, Short projection length

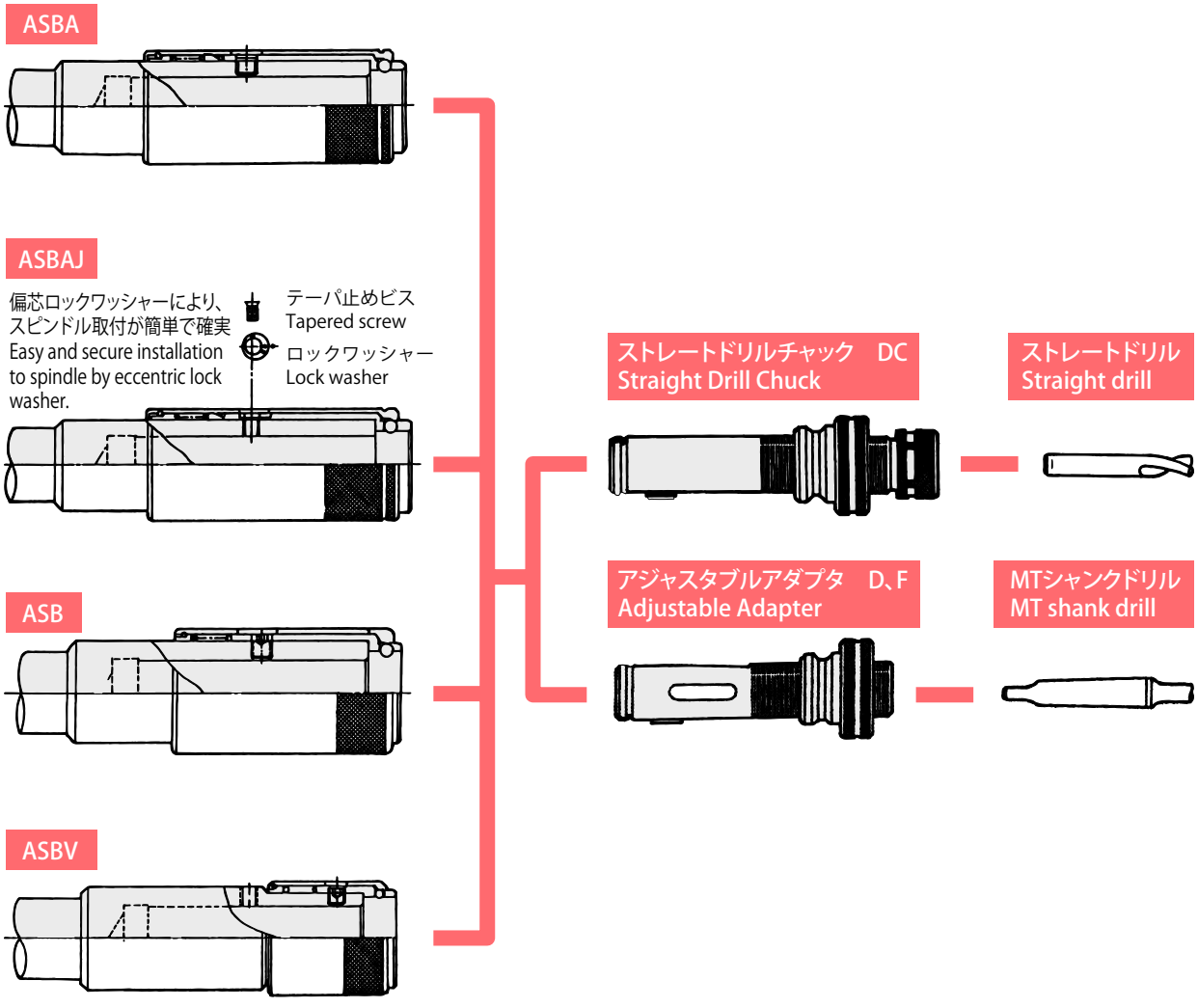

ASBA

クイックチェンジ ドリリングチャック
Quick Change Drilling Chuck

● ホルダの着脱が片手で簡単にクイックチェンジできます。
One hand quick change

クイックチェンジドリリングチャック
QUICK CHANGE DRILLING CHUCK

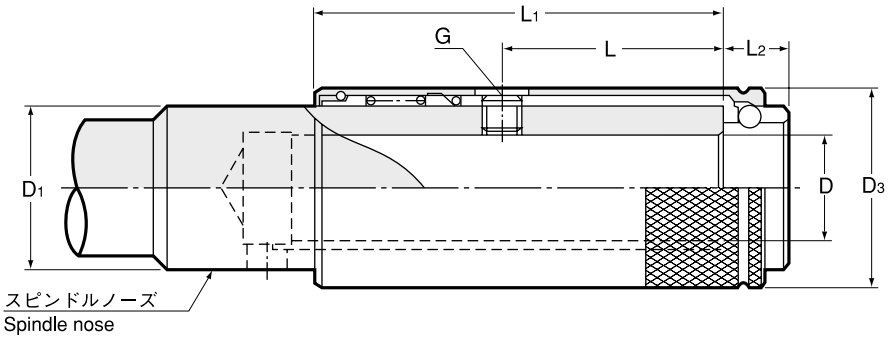

アジャスタブルアダプタ / (ストレートドリルチャック)
Adjustable adapter / (Straight drill chuck)

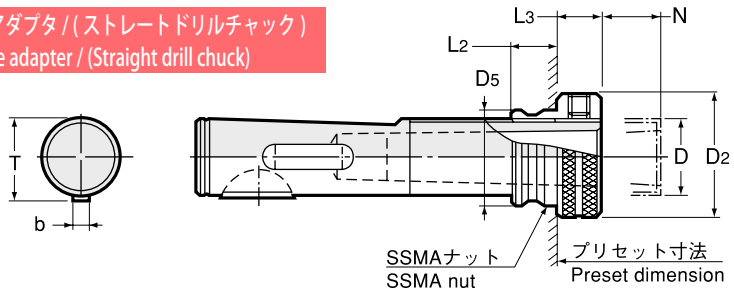



ドリリングチャック Drilling chuck		SSMA ナット SSMA nut		アジャスタブル アダプタ Adjustable adapter	D H6/h6	D1	L ± 0.2	G	D2 ± 0.2	D3 ± 0.3	D5 -0.04 -0.1	L1	L2	L3	b	T	調整量 N	kg
型式 Model	–	型式 Model	–															
ASBA 16	12,120	**SSMA 16**	2,940	16	16	25	34	M6	26	30	19.9	64	9.5	9	5	17.1	28	0.2
ASBA 20	12,360	**SSMA 20**	3,170	20	20	32	34	M6	33	38	25.4	69.5	11	9	5	21.1	28	0.2
ASBA 25	12,940	**SSMA 25**	3,760	25	25	37	38	M8	40	45	31.9	75.5	12	10	6	26.5	30	0.4
ASBA 28	13,540	**SSMA 28**	3,760	28	28	40	38	M8	42	48	33.9	77.5	12	10	6	29.5	30	0.4
ASBA 32	14,710	**SSMA 32**	4,470	32	32	45	45	M8	47	55	37.9	89	13.5	10	8	33.5	36	0.6
ASBA 36	15,300	**SSMA 36**	4,700	36	36	50	45	M8	54	60	43.4	96.5	16	10	8	37.5	36	0.7
ASBA 48	21,780	**SSMA 48**	5,880	48	48	67	57	M10	72	80	57.9	122	20	14	10	49.9	47	1.4

機械主軸の突出し長さは「L1 ＋ 3mm」としてください。
Spindle projection length " L1 ＋ 3mm ".

商品コード Code

ASBA20 ： 0510 07000020　　SSMA20 ： 0611 00100020
型式により下線部の数字が変わります。

ご注文例 Ordering Example

ASBA　20
D

ASBAJ

クイックチェンジ ドリリングチャック
Quick Change Drilling Chuck

クイックチェンジドリリングチャック
QUICK CHANGE DRILLING CHUCK

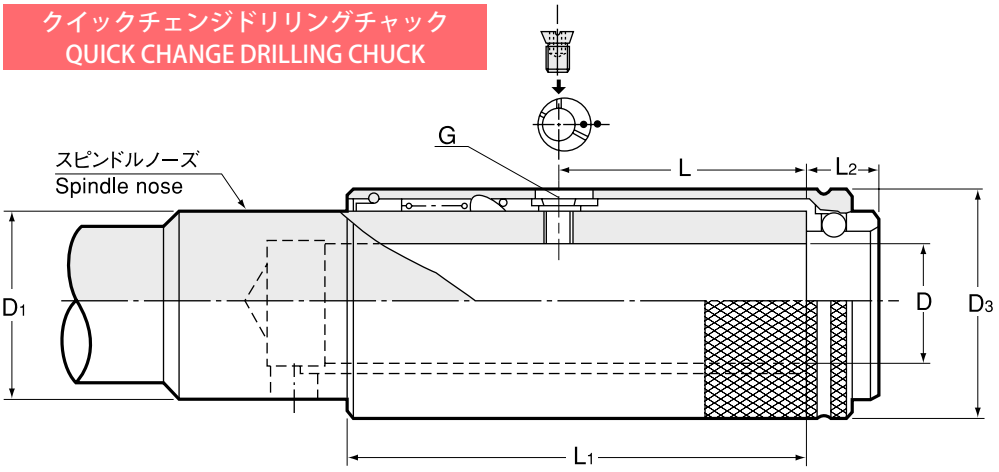

アジャスタブルアダプタ / (ストレートドリルチャック)
Adjustable adapter / (Straight drill chuck)

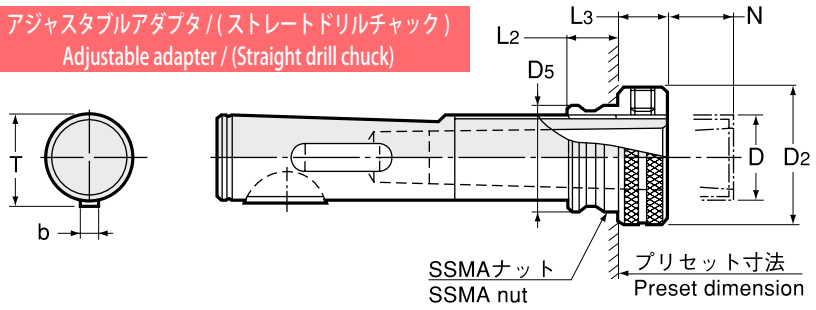

特長
Feature

- ホルダの着脱が片手で簡単にクイックチェンジできます。
- 肉厚が大きく、特に剛性大。
- 偏芯ロックワッシャーの採用により、スピンドルへの取付が簡単で確実。
- One hand quick change.
- Thick and high rigidity.
- Easy and secure installation to spindle by eccentric lock washer.

ドリリングチャック Drilling chuck		SSMA ナット SSMA nut		アジャスタブルアダプタ Adjustable adapter	D H6/h6	D1	L ± 0.2	G	D2 ± 0.2	D3 ± 0.3	D5 -0.04 -0.1	L1	L2	L3	b	T	調整量 N	kg
型式 Model	—	型式 Model	—															
ASBAJ16	12,120	**SSMA16**	2,940	16	16	25	34	M6	26	33	19.9	62	9.5	9	5	17.1	28	0.2
ASBAJ20	12,360	**SSMA20**	3,170	20	20	32	34	M6	33	40	25.4	68.5	11	9	5	21.1	28	0.3
ASBAJ25	12,940	**SSMA25**	3,760	25	25	37	38	M8	40	46	31.9	75.5	12	10	6	26.5	30	0.4
ASBAJ28	13,540	**SSMA28**	3,760	28	28	40	38	M8	42	49	33.9	77.5	12	10	6	29.5	30	0.4
ASBAJ32	14,710	**SSMA32**	4,470	32	32	45	45	M8	47	55	37.9	89.5	13.5	10	8	33.5	36	0.6
ASBAJ36	15,300	**SSMA36**	4,700	36	36	50	45	M8	54	60	43.4	96.5	16	10	8	37.5	36	0.7
ASBAJ48	21,780	**SSMA48**	5,880	48	48	67	57	M10	72	80	57.9	122	20	14	10	49.9	47	1.5

機械主軸の突出し長さは「L1 ＋ 3mm」としてください。
Spindle projection length " L1 ＋ 3mm ".

商品コード Code

ASBAJ20 ： 0510 06000020　　SSMA20 ： 0611 00100020
型式により下線部の数字が変わります。

ご注文例 Ordering Example

ASBAJ 20
D

ASB

クイックチェンジ ドリリングチャック

Quick Change Drilling Chuck

● ホルダの着脱が簡単にクイックチェンジできます。
Quick change

クイックチェンジドリリングチャック
QUICK CHANGE DRILLING CHUCK

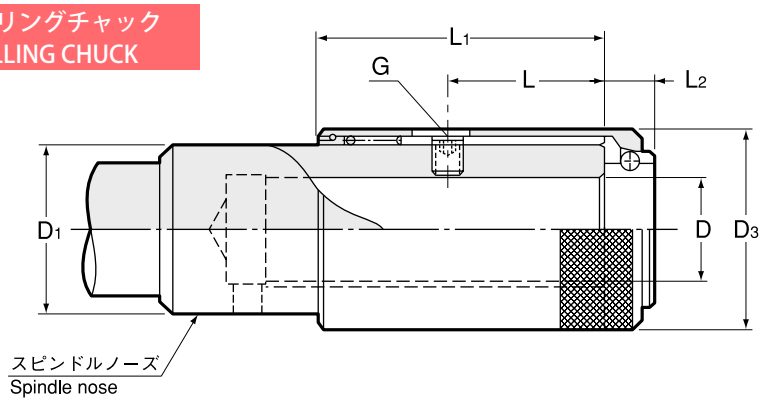

アジャスタブルアダプタ / (ストレートドリルチャック)
Adjustable adapter / (Straight drill chuck)

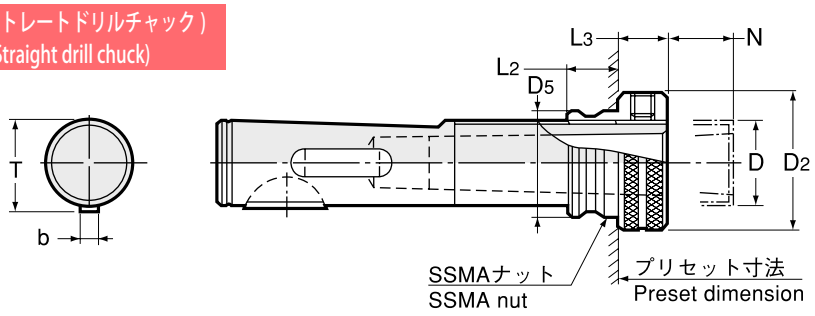

ドリリングチャック Drilling chuck		SSMA ナット SSMA nut		アジャスタブル アダプタ Adjustable adapter	D H6/h6	D1	L ± 0.2	G	D2 ± 0.2	D3 ± 0.3	D5 -0.04 -0.1	L1	L2	L3	b	T	調整量 N	kg
型式 Model	—	型式 Model	—															
ASB16	12,120	**SSMA16**	2,940	16	16	25	34	M6	26	30	19.9	65	9.5	9	5	17.1	28	0.2
ASB20	12,360	**SSMA20**	3,170	20	20	32	34	M6	33	38	25.4	67	11	9	5	21.1	28	0.2
ASB25	12,940	**SSMA25**	3,760	25	25	37	38	M8	40	45	31.9	76	12	10	6	26.5	30	0.4
ASB28	13,540	**SSMA28**	3,760	28	28	40	38	M8	42	48	33.9	78	12	10	6	29.5	30	0.4
ASB32	14,710	**SSMA32**	4,470	32	32	45	45	M8	47	55	37.9	83	13.5	10	8	33.5	36	0.6
ASB36	15,300	**SSMA36**	4,700	36	36	50	45	M8	54	60	43.4	98	16	10	8	37.5	36	0.7
ASB48	21,780	**SSMA48**	5,880	48	48	67	57	M10	72	80	57.9	123	20	14	10	49.9	47	1.5

機械主軸の突出し長さは「L1 ＋ 3mm」としてください。
Spindle projection length " L1 ＋ 3mm ".

商品コード Code

ASB20 ： 0510 00000020　　SSMA20： 0611 00100020
型式により下線部の数字が変わります。

ご注文例 Ordering Example

ASB　20
D

ASBV

クイックチェンジ ドリリングチャック
Quick Change Drilling Chuck

クイックチェンジドリリングチャック
QUICK CHANGE DRILLING CHUCK

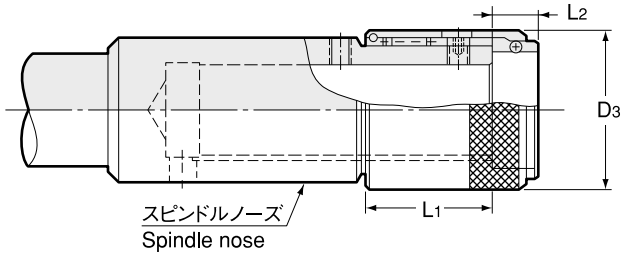

特長
Feature

- ●ホルダの着脱が簡単にクイックチェンジできます。
- ●特に細くて短い設計。
- ● Quick change
- ● Particularly slim and short design.

アジャスタブルアダプタ / (ストレートドリルチャック)
Adjustable adapter / (Straight drill chuck)

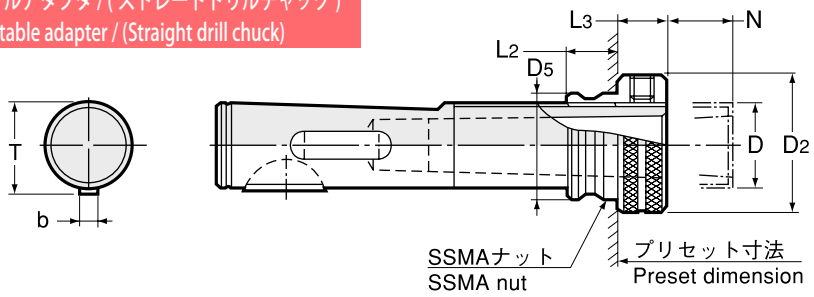

ドリリングチャック Drilling chuck		SSMA ナット SSMA nut		アジャスタブルアダプタ Adjustable adapter	D H6/h6	D2 ± 0.2	D3 ± 0.3	D5 -0.04 -0.1	L1	L2	L3	b	T	調整量 N	kg
型式 Model	—	型式 Model	—												
ASBV16	12,120	**SSMA16**	2,940	16	16	26	27	19.9	29.8	9.5	9	5	17.1	25	0.05
ASBV20	12,360	**SSMA20**	3,170	20	20	33	34	25.4	29.8	11	9	5	21.1	25	0.07
ASBV22	12,940	**SSMA22**	3,530	22	22	37	38	28.9	31.1	12	10	5	24.0	25	0.09
ASBV25	12,940	**SSMA25**	3,760	25	25	40	41	31.9	31.1	12	10	6	26.5	27	0.10
ASBV28	13,540	**SSMA28**	3,760	28	28	42	44	33.9	31.3	12	10	6	29.5	27	0.12
ASBV32	14,710	**SSMA32**	4,470	32	32	47	49	37.9	38.3	13.5	10	8	33.5	33	0.20
ASBV36	15,300	**SSMA36**	4,700	36	36	54	55	43.4	38.5	16	10	8	37.5	33	0.23
ASBVN36	17,650	**SSMA36**	4,700	36	36	54	60	43.4	38.5	16	10	10	39.2	33	0.23
ASBV48	21,780	**SSMA48**	5,880	48	48	72	73	57.9	50.5	20	14	10	49.9	44	0.54

機械主軸の突出し長さは「L1 ＋ 3mm」としてください。
Spindle projection length " L1 ＋ 3mm ".

商品コード Code

ASBV20 ： 0510 05000020　　SSMA20： 0611 00100020
型式により下線部の数字が変わります。

ご注文例 Ordering Example

ASBV 20
D

DIN 仕様スピンドル規格
DIN Spindle Dimension

ASBA, ASBAJ, ASB 用スピンドル
Spindle dimension for ASBA, ASBAJ, ASB

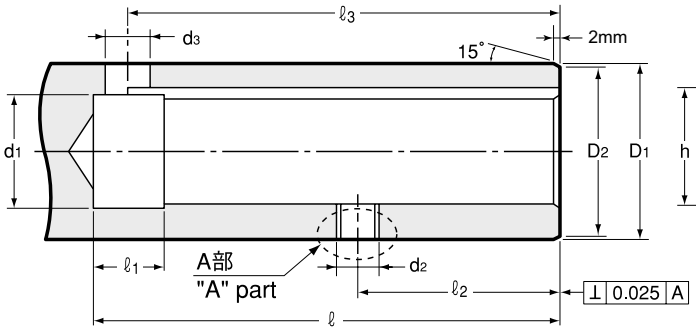

A 部詳細
Detail in "A" part

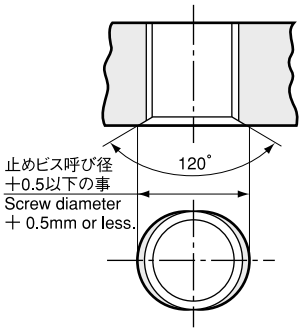

寸法 Size	d H6	ℓ (min)	d1	d2	d3	D1 g6	D2	ℓ1	ℓ2 ± 0.1	ℓ3	b	h +0.1 0	r
16	16	74	16.6	M6	6	25	24	8	34	70	5 +0.145 +0.070	17.3	0.2
20	20	77	20.6	M6	6	32	31	8	34	73	5 +0.145 +0.070	21.3	0.2
25	25	85	25.6	M8	8	37	36	10	38	80	6 +0.145 +0.070	26.7	0.4
28	28	85	28.6	M8	8	40	39	10	38	80	6 +0.145 +0.070	29.7	0.4
32	32	106	32.8	M8	10	45	44	10	45	101	8 +0.170 +0.080	33.7	0.4
36	36	106	36.8	M8	10	50	49	10	45	101	8 +0.170 +0.080	37.7	0.4
48	48	129	48.8	M10	12	67	66	12	57	123	10 +0.170 +0.080	50.1	0.4

DIN 仕様以外のアジャスタブルシャンクをご使用の場合は、スピンドル寸法が異なりますのでご注意下さい。
Spindle dimensions for other shanks than DIN standard are not the same as above.

ASBV スピンドル規格
ASBV Spindle Dimension

スピンドル
Spindle

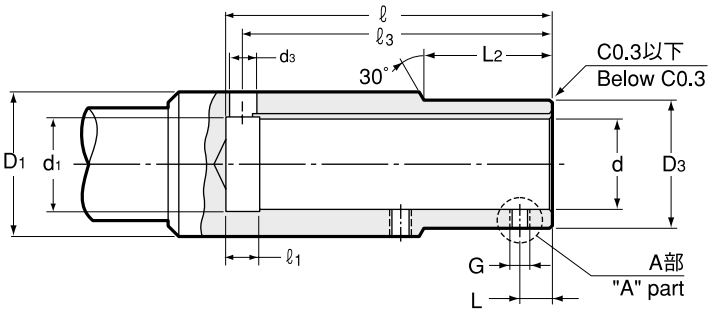

A 部詳細
Detail in "A" part

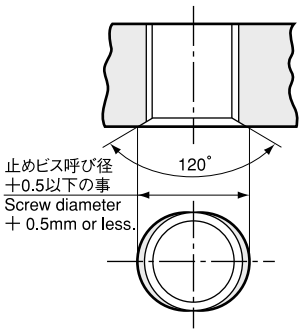

ドリリングチャック Drilling chuck	d H6/h6	ℓ (min)	d1	d3	D1	D3 g6	ℓ1	ℓ3	b	h +0.1 0	r	L ± 0.2	L2	G
ASBV16	16	74	16.6	6	25	22	8	70	5 +0.145 +0.070	17.3	0.2	8	30	M5
ASBV20	20	77	20.6	6	32	28	8	73	5 +0.145 +0.070	21.3	0.2	8	30	M5
ASBV22	22	88	23	6	36	31.5	10	80	5 +0.145 +0.070	24.5	0.2	8	32	M6
ASBV25	25	85	25.6	8	37	34.5	10	80	6 +0.145 +0.070	26.7	0.4	8	32	M6
ASBV28	28	85	28.6	8	40	37	10	80	6 +0.145 +0.070	29.7	0.4	8	32	M6
ASBV32	32	106	32.8	10	45	41	10	101	8 +0.170 +0.080	33.7	0.4	9	39	M6
ASBV36	36	106	36.8	10	50	46	10	101	8 +0.170 +0.080	37.7	0.4	9	39	M6
ASBVN36	36	106	36.8	10	50	50	10	101	8 +0.170 +0.080	37.7	0.4	9	—	M6
ASBV48	48	129	48.8	12	67	61	12	123	10 +0.170 +0.080	50.1	0.4	11	51	M8

止めビス・SSMA ナット一覧表
DRILLING CHUCK PARTS

【ASB/DIN】

ドリリングチャック Drilling chuck	止めビス Locking screw	ネジサイズ Screw size	SSMA ナット SSMA nut
ASB 16	BN138-25	M6 P=1.0 × 5	SSMA16
ASB 20	BN138-25	M6 P=1.0 × 5	SSMA20
ASB 25	BN138-4	M8 P=1.25 × 6.9	SSMA25
ASB 28	BN138-4	M8 P=1.25 × 6.9	SSMA28
ASB 32	BN138-5	M8 P=1.25 × 7.5	SSMA32
ASB 36	BN138-5	M8 P=1.25 × 7.5	SSMA36
ASB 48	BN138-9	M10 P=1.5 × 9.5	SSMA48

【ASBV/DIN】

ドリリングチャック Drilling chuck	止めビス Locking screw	ネジサイズ Screw size	SSMA ナット SSMA nut
ASBV 16	BN138-11	M5 P=0.8 × 4	SSMA16
ASBV 20	BN138-11	M5 P=0.8 × 4	SSMA20
ASBV 22	BN138-25	M6 P=1.0 × 5	SSMA22
ASBV 25	BN138-25	M6 P=1.0 × 5	SSMA25
ASBV 28	BN138-25	M6 P=1.0 × 5	SSMA28
ASBV 32	BN138-25	M6 P=1.0 × 5	SSMA32
ASBV 36	BN138-25	M6 P=1.0 × 5	SSMA36
ASBV N36	BN138-25	M6 P=1.0 × 5	SSMA36N
ASBV 48	BN138-5	M8 P=1.25 × 7.5	SSMA48

【ASBA/DIN】

ドリリングチャック Drilling chuck	止めビス Locking screw	ネジサイズ Screw size	SSMA ナット SSMA nut
ASBA 16	BN138-25	M6 P=1.0 × 5	SSMA16
ASBA 20	BN138-25	M6 P=1.0 × 5	SSMA20
ASBA 25	BN138-4	M8 P=1.25 × 6.9	SSMA25
ASBA 28	BN138-4	M8 P=1.25 × 6.9	SSMA28
ASBA 32	BN138-5	M8 P=1.25 × 7.5	SSMA32
ASBA 36	BN138-5	M8 P=1.25 × 7.5	SSMA36
ASBA 48	BN138-9	M10 P=1.5 × 9.5	SSMA48

【ASBAJ/DIN】

ドリリングチャック Drilling chuck	止めビス Locking screw	ネジサイズ Screw size	SSMA ナット SSMA nut
ASBAJ 16	ASBAJ6-4.2	M6 P=1.0 × 4.2	SSMA16
ASBAJ 20	ASBAJ6-4.2	M6 P=1.0 × 4.2	SSMA20
ASBAJ 25	ASBAJ8-5.5	M8 P=1.25 × 5.5	SSMA25
ASBAJ 28	ASBAJ8-5.5	M8 P=1.25 × 5.5	SSMA28
ASBAJ 32	ASBAJ8-5.5	M8 P=1.25 × 5.5	SSMA32
ASBAJ 36	ASBAJ8-5.5	M8 P=1.25 × 5.5	SSMA36
ASBAJ 48	ASBAJ10-9	M10 P=1.5 × 9.0	SSMA48

【ASB/TMS】

ドリリングチャック Drilling chuck	止めビス Locking screw	ネジサイズ Screw size	SSMA ナット SSMA nut
ASB 16T	BN138-23-2T	M6 P=0.75 × 5.4	SSMA16T
ASB 20T	BN138-23T	M8 P=0.75 × 7.0	SSMA19-20T
ASB 22T	BN138-23T	M8 P=0.75 × 7.0	SSMA22T
ASB 28T	BN138-23-4T	M8 P=0.75 × 6.9	SSMA26-28T
ASB 36T	BN138-23-3T	M8 P=0.75 × 10.5	SSMA35-36T
ASB 48T	BN138-23-3T	M8 P=0.75 × 10.5	SSMA48T

【ASBAJ/TMS】

ドリリングチャック Drilling chuck	止めビス Locking screw	ネジサイズ Screw size	SSMA ナット SSMA nut
ASBAJ 16-T	ASBAJ6-4.2×0.75	M6 P=0.75 × 4.2	SSMA16T
ASBAJ 20-T	ASBAJ8-5.5×0.75	M8 P=0.75 × 5.5	SSMA19-20T
ASBAJ 22-T	ASBAJ8-5.5×0.75	M8 P=0.75 × 5.5	SSMA22T
ASBAJ 28-T	ASBAJ8-5.5×0.75	M8 P=0.75 × 5.5	SSMA26-28T
ASBAJ 36-T	ASBAJ8-5.5×0.75	M8 P=0.75 × 5.5	SSMA35-36T
ASBAJ 48-T	ASBAJ8-5.5×0.75	M8 P=0.75 × 5.5	SSMA48T

【ASB/NES】

ドリリングチャック Drilling chuck	止めビス Locking screw	ネジサイズ Screw size	SSMA ナット SSMA nut
T4055-B1628	BN138-3	M8 P=1.25 × 5.5	SSMA16N
T4055-B2032	BN138-3	M8 P=1.25 × 5.5	SSMA20N
T4055-B2436	BN138-3	M8 P=1.25 × 5.5	SSMA24-25N
T4055-B2438	BN138-4	M8 P=1.25 × 6.9	SSMA24-25N
T4055-B2642	BN138-7	M10 P=1.5 × 6.9	SSMA26-28N
T4055-B3050	BN138-8	M10 P=1.5 × 8.5	SSMA30-36N
T4055-B3660	BN138-9	M10 P=1.5 × 9.5	SSMA36N
T4055-B4875	BN138-9	M10 P=1.5 × 9.5	SSMA48-55N

【ASBA/MIS】

ドリリングチャック Drilling chuck	止めビス Locking screw	ネジサイズ Screw size	SSMA ナット SSMA nut
ASBA16M	BN138-25	M6 P=1.0 × 5	SSMA16M
ASBA20M	BN138-3	M8 P=1.25 × 5.5	SSMA20M
ASBA26-28M	BN138-4	M8 P=1.25 × 6.9	SSMA26-28M
ASBA28M	BN138-4	M8 P=1.25 × 6.9	SSMA28M
ASBA32M	BN138-7	M10 P=1.5 × 6.9	SSMA32M

【ASB/HES】

ドリリングチャック Drilling chuck	止めビス Locking screw	ネジサイズ Screw size	SSMA ナット SSMA nut
ASB18H	BN138-25	M6 P=1.0 × 5	SSMA18H
ASB26H	BN138-26	M6 P=1.0 × 6.5	SSMA26H

MEMO

D

アジャスタブルアダプタ ショートデザイン

Adjustable Adapter Short Design Type D



用途 Applications

ドリルおよび座ぐり加工用。
Drilling and spot-facing.

特長 Feature

1. Tr ナット付、SSMA ナット付の 2 タイプがあります。
2. SSMA ナット付は、ドリリングチャック併用でクィックチェンジ可能。
1. Both Tr and SSMA nut types are available in many sizes.
2. SSMA nut type is suitable for use with drilling chuck.

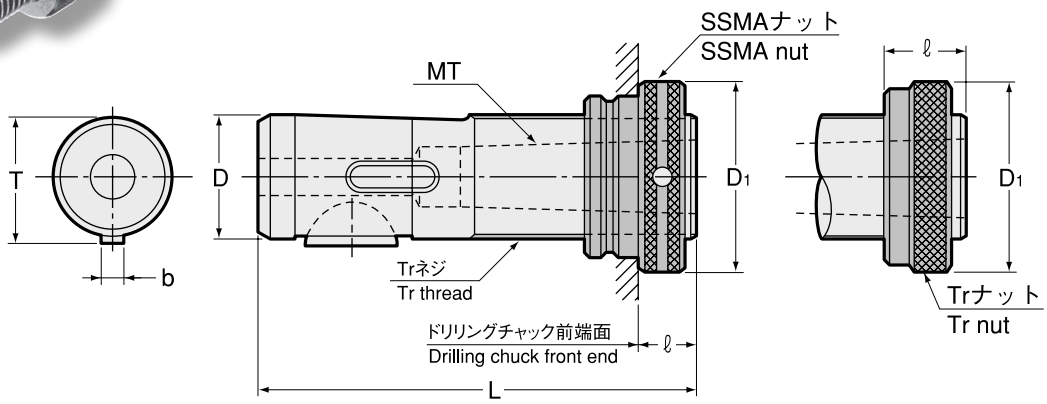

型式 Model			MT	D	D1 ± 0.2		L	b	T	kg		ℓ		SSMA ナット付 with SSMA nut	Tr ナット付 with Tr nut
					SSMA	Tr				SSMA	Tr	SSMA	Tr		
D16	-1	/SSMA16 /Tr16	1	16	26	25	85	5	17.1	0.10	0.09	9 ～ 37	12 ～ 38	6,710	5,530
D20	-1	/SSMA20 /Tr20	1	20	33	32	88	5	21.1	0.19	0.18	9 ～ 37	12 ～ 38	7,180	5,760
D25	-1	/SSMA25	1	25	40	37	95	6	26.5	0.36	0.33	10 ～ 40	12 ～ 42	8,590	6,710
	-2	/Tr25	2	25	40	37	95	6	26.5	0.29	0.25	10 ～ 40	12 ～ 42	8,590	6,710
D26	-1	/Tr26	1	26	—	40	95	5	27.5	—	0.37	—	12 ～ 42	—	6,710
	-2		2	26	—	40	95	5	27.5	—	0.29	—	12 ～ 42	—	6,710
D28	-1	/SSMA28	1	28	42	40	95	6	29.5	0.45	0.42	10 ～ 40	12 ～ 42	8,940	7,060
	-2	/Tr28	2	28	42	40	95	6	29.5	0.37	0.34	10 ～ 40	12 ～ 42	8,940	7,060
D32	-2	/SSMA32	2	32	47	45	118	8	33.5	0.65	0.63	10 ～ 46	14 ～ 48	9,760	7,410
	-3	/Tr32	3	32	47	45	118	8	33.5	0.50	0.48	10 ～ 46	14 ～ 48	9,760	7,410
D35	-1		1	35	—	50	118	6	36.5	—	0.88	—	14 ～ 48	—	8,360
	-2	/Tr35	2	35	—	50	118	6	36.5	—	0.79	—	14 ～ 48	—	8,360
	-3		3	35	—	50	118	6	36.5	—	0.64	—	14 ～ 48	—	8,360
D36	-2	/SSMA36	2	36	54	50	118	8	37.5	0.88	0.83	10 ～ 46	14 ～ 48	10,470	8,360
	-3	/Tr36	3	36	54	50	118	8	37.5	0.74	0.68	10 ～ 46	14 ～ 48	10,470	8,360
D48	-2		2	48	72	67	144	10	49.9	2.13	2.01	14 ～ 61	18 ～ 63	14,000	11,640
	-3		3	48	72	67	144	10	49.9	1.97	1.85	14 ～ 61	18 ～ 63	14,000	11,640
	-4	/SSMA48 /Tr48	4	48	72	67	144	10	49.9	1.64	1.51	14 ～ 61	18 ～ 63	14,000	11,640
	-3-8		3	48	72	67	144	8	49.9	1.97	1.85	14 ～ 61	18 ～ 63	14,000	11,640
	-4-8		4	48	72	67	144	8	49.9	1.63	1.51	14 ～ 61	18 ～ 63	14,000	11,640

商品コード Code

D20-1/SSMA20 ： 0610 0000<u>2011</u>　　D20-1/Tr20 ： 0610 0500<u>0201</u>

型式により下線部の数字が変わります。

D48-3-8/SSMA48 の場合は、0610 00048381 になります。

ご注文例 Ordering Example

D 20 - 1 / SSMA20

D　MT1　SSMA ナット SSMA nut

特殊品もご用命ください。

Specials on request

アジャスタブルアダプタ Adjustable Adapter			SSMA		Tr	
型式 Model		—	型式 Model	—	型式 Model	—
D16	-1	4,580	SSMA16	2,940	Tr16	1,650
D20	-1	4,820	SSMA20	3,170	Tr20	1,650
D25	-1	5,880	SSMA25	3,760	Tr25	1,650
D25	-2	5,880	SSMA25	3,760	Tr25	1,650
D26	-1	5,880	—	—	Tr26	1,650
D26	-2	5,880	—	—	Tr26	1,650
D28	-1	6,230	SSMA28	3,760	Tr28	1,650
D28	-2	6,230	SSMA28	3,760	Tr28	1,650
D32	-2	6,470	SSMA32	4,470	Tr32	1,880
D32	-3	6,470	SSMA32	4,470	Tr32	1,880
D35	-1	6,940	—	—	Tr35	2,350
D35	-2	6,940	—	—	Tr35	2,350
D35	-3	6,940	—	—	Tr35	2,350
D36	-2	6,940	SSMA36	4,700	Tr36	2,350
D36	-3	6,940	SSMA36	4,700	Tr36	2,350
D48	-2	9,760	SSMA48	5,880	Tr48	3,300
D48	-3	9,760	SSMA48	5,880	Tr48	3,300
D48	-4	9,760	SSMA48	5,880	Tr48	3,300
D48	-3-8	9,760	SSMA48	5,880	Tr48	3,300
D48	-4-8	9,760	SSMA48	5,880	Tr48	3,300

1. 他メーカーの品物とセットで使用されますとトラブルの要因となる場合があります。
2.DIN 仕様スピンドル規格は P. 523 をご参照ください。
1.To avoid troubles, please do not use our products with another maker's products.
2.Refer to P. 523 for DIN spindle dimention.

商品コード Code

D20-1 ： 0611 00000201

SSMA20 ： 0611 00100020

Tr20 ： 0611 05100020

型式により下線部の数字が変わります。

D48-3-8 の場合は、0610 00004838 になります。

ご注文例 Ordering Example

SSMA 20 (サイズ Size) **Tr 20** (サイズ Size)

F

アジャスタブルアダプタ ロングデザイン

Adjustable Adapter Long Design Type F

用途 Applications

ドリルおよび座ぐり加工用。
Drilling and spot-facing.

特長 Feature

1. Tr ナット付、SSMA ナット付の 2 タイプがあります。
2. SSMA ナット付は、ドリリングチャック併用でクィックチェンジ可能。
1. Both Tr and SSMA nut types are available in many sizes.
2. SSMA nut type is suitable for use with drilling chuck.

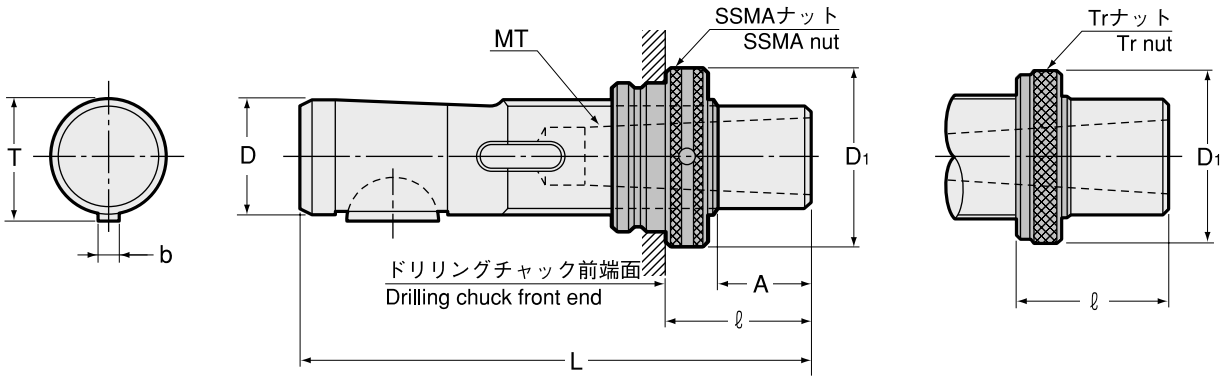

型式 Model			MT	A	D	D1 ± 0.2		L	b	T	kg	ℓ		SSMA ナット付 with SSMA nut	Tr ナット付 with T rnut	アダプタ単品 Adapter
						SSMA	Tr					SSMA	Tr			
F16-1	-25	/SSMA16 /Tr16	1	25	16	26	25	110	5	17.1	0.13	34 ～ 62	37 ～ 63	8,710	7,880	7,060
	-50		1	50	16	26	25	135	5	17.1	0.16	59 ～ 87	62 ～ 88	8,940	8,110	7,290
	-75		1	75	16	26	25	160	5	17.1	0.19	84 ～ 112	87 ～ 113	9,180	8,360	7,530
	-100		1	100	16	26	25	185	5	17.1	0.22	109 ～ 137	112 ～ 138	9,290	8,470	7,650
F20-1	-25	/SSMA20 /Tr20	1	25	20	33	32	113	5	21.1	0.24	34 ～ 62	37 ～ 63	9,290	8,230	7,410
	-50		1	50	20	33	32	138	5	21.1	0.28	59 ～ 87	62 ～ 88	9,410	8,360	7,530
	-75		1	75	20	33	32	163	5	21.1	0.33	84 ～ 112	87 ～ 113	9,640	8,590	7,760
	-100		1	100	20	33	32	188	5	21.1	0.38	109 ～ 137	112 ～ 138	10,010	8,940	8,230
F25-1	-25	/SSMA25 /Tr25	1	25	25	40	37	120	6	26.5	0.44	35 ～ 65	37 ～ 67	10,240	8,590	7,760
	-50		1	50	25	40	37	145	6	26.5	0.52	60 ～ 90	62 ～ 92	10,470	8,830	8,110
	-75		1	75	25	40	37	170	6	26.5		85 ～ 115	87 ～ 117	10,820	9,180	8,470
	-100		1	100	25	40	37	195	6	26.5		110 ～ 140	112 ～ 142	11,060	9,410	8,830
F25-2	-25	/SSMA25 /Tr25	2	25	25	40	37	120	6	26.5	0.37	35 ～ 65	37 ～ 67	10,820	9,180	8,470
	-50		2	50	25	40	37	145	6	26.5	0.41	60 ～ 90	62 ～ 92	11,180	9,530	8,940
	-75		2	75	25	40	37	170	6	26.5	0.52	85 ～ 115	87 ～ 117	11,530	9,880	9,410
	-100		2	100	25	40	37	195	6	26.5	0.6	110 ～ 140	112 ～ 142	11,770	10,120	9,640
F26-1	-25	/Tr26	1	25	26	—	40	120	5	27.5	0.45	—	37 ～ 67	—	9,640	9,060
	-50		1	50	26	—	40	145	5	27.5	0.54	—	62 ～ 92	—	9,880	9,410
	-75		1	75	26	—	40	170	5	27.5	0.62	—	87 ～ 117	—	10,240	9,760
	-100		1	100	26	—	40	195	5	27.5	0.7	—	112 ～ 142	—	10,470	10,120
F26-2	-25	/Tr26	2	25	26	—	40	120	5	27.5	0.38	—	37 ～ 67	—	9,640	9,060
	-50		2	50	26	—	40	145	5	27.5	0.46	—	62 ～ 92	—	9,880	9,410
	-75		2	75	26	—	40	170	5	27.5	0.54	—	87 ～ 117	—	10,240	9,760
	-100		2	100	26	—	40	195	5	27.5	0.62	—	112 ～ 142	—	10,470	10,120
F28-1	-25	/SSMA28 /Tr28	1	25	28	42	40	120	6	29.5	0.55	35 ～ 65	37 ～ 67	11,290	9,640	9,060
	-50		1	50	28	42	40	145	6	29.5	0.65	60 ～ 90	62 ～ 92	11,530	9,880	9,410
	-75		1	75	28	42	40	170	6	29.5	0.74	85 ～ 115	87 ～ 117	11,890	10,240	9,760
	-100		1	100	28	42	40	195	6	29.5	0.84	110 ～ 140	112 ～ 142	12,120	10,470	10,120
F28-2	-25	/SSMA28 /Tr28	2	25	28	42	40	120	6	29.5	0.47	35 ～ 65	37 ～ 67	11,290	9,640	9,060
	-50		2	50	28	42	40	145	6	29.5	0.57	60 ～ 90	62 ～ 92	11,530	9,880	9,410
	-75		2	75	28	42	40	170	6	29.5	0.66	85 ～ 115	87 ～ 117	11,890	10,240	9,760
	-100		2	100	28	42	40	195	6	29.5	0.73	110 ～ 140	112 ～ 142	12,120	10,470	10,120

特殊品もご用命ください。

Specials on request

型式 Model			MT	A	D	D1 ± 0.2		L	b	T	kg	ℓ		SSMA ナット付 with SSMA nut	Tr ナット付 with T rnut	アダプタ単品 Adapter
						SSMA	Tr					SSMA	Tr			
F32-2	-30	/SSMA32 /Tr32	2	30	32	47	45	148	8	33.5	0.83	40 ～ 76	44 ～ 78	12,240	10,120	9,410
	-60		2	60	32	47	45	178	8	33.5	0.98	70 ～ 106	74 ～ 108	12,590	10,470	9,760
	-90		2	90	32	47	45	208	8	33.5		100 ～ 136	104 ～ 138	12,820	10,710	10,120
	-120		2	120	32	47	45	238	8	33.5		130 ～ 166	134 ～ 168	13,170	11,060	10,470
F32-3	-30	/SSMA32 /Tr32	3	30	32	47	45	148	8	33.5	0.67	40 ～ 66	44 ～ 78	12,240	10,120	9,410
	-60		3	60	32	47	45	178	8	33.5	0.81	70 ～ 106	74 ～ 108	12,590	10,470	9,760
	-90		3	90	32	47	45	208	8	33.5	0.97	100 ～ 136	104 ～ 138	12,820	10,710	10,120
	-120		3	120	32	47	45	238	8	33.5		130 ～ 166	134 ～ 168	13,170	11,060	10,470
F35-2	-30	/Tr35	2	30	35	—	50	148	6	36.5		—	44 ～ 78	—	11,290	9,880
	-60		2	60	35	—	50	178	6	36.5	1.18	—	74 ～ 108	—	12,000	10,820
	-90		2	90	35	—	50	208	6	36.5		—	104 ～ 138	—	12,470	11,290
	-120		2	120	35	—	50	238	6	36.5	1.56	—	134 ～ 168	—	12,940	11,890
F35-3	-30	/Tr35	3	30	35	—	50	148	6	36.5	0.83	—	44 ～ 78	—	11,290	9,880
	-60		3	60	35	—	50	178	6	36.5	1.03	—	74 ～ 108	—	12,000	10,820
	-90		3	90	35	—	50	208	6	36.5		—	104 ～ 138	—	12,470	11,290
	-120		3	120	35	—	50	238	6	36.5		—	134 ～ 168	—	12,940	11,890
F36-2	-30	/SSMA36 /Tr36	2	30	36	54	50	148	8	37.5	1.1	40 ～ 66	44 ～ 78	13,060	11,290	9,880
	-60		2	60	36	54	50	178	8	37.5	1.3	70 ～ 106	74 ～ 108	13,890	12,000	10,820
	-90		2	90	36	54	50	208	8	37.5		100 ～ 136	104 ～ 138	14,350	12,470	11,290
	-120		2	120	36	54	50	238	8	37.5		130 ～ 166	134 ～ 168	14,820	12,940	11,890
F36-3	-30	/SSMA36 /Tr36	3	30	36	54	50	148	8	37.5	0.94	40 ～ 66	44 ～ 78	13,060	11,290	9,880
	-60		3	60	36	54	50	178	8	37.5	1.1	70 ～ 106	74 ～ 108	13,890	12,000	10,820
	-90		3	90	36	54	50	208	8	37.5	1.34	100 ～ 136	104 ～ 138	14,350	12,470	11,290
	-120		3	120	36	54	50	238	8	37.5		130 ～ 166	134 ～ 168	14,820	12,940	11,890
F48-3	-40	/SSMA48 /Tr48	3	40	48	72	67	184	10	49.9		54 ～ 101	58 ～ 103	16,350	14,350	12,360
	-80		3	80	48	72	67	224	10	49.9		94 ～ 141	98 ～ 143	16,950	14,820	12,940
	-120		3	120	48	72	67	264	10	49.9		134 ～ 181	138 ～ 183	17,770	15,650	13,890
	-160		3	160	48	72	67	304	10	49.9		174 ～ 221	178 ～ 223	18,480	16,350	14,710
F48-4	-40	/SSMA48 /Tr48	4	40	48	72	67	184	10	49.9		54 ～ 101	58 ～ 103	16,350	14,350	12,360
	-80		4	80	48	72	67	224	10	49.9	2.53	94 ～ 141	98 ～ 143	16,950	14,820	12,940
	-120		4	120	48	72	67	264	10	49.9	3.02	134 ～ 181	138 ～ 183	17,770	15,650	13,890
	-160		4	160	48	72	67	304	10	49.9		174 ～ 221	178 ～ 223	18,480	16,350	14,710
F48-3	-40-8	/SSMA48 /Tr48	3	40	48	72	67	184	8	49.9	2.37	54 ～ 101	58 ～ 103	16,350	14,350	12,360
	-80-8		3	80	48	72	67	224	8	49.9		94 ～ 141	98 ～ 143	16,950	14,820	12,940
	-120-8		3	120	48	72	67	264	8	49.9		134 ～ 181	138 ～ 183	17,770	15,650	13,890
	-160-8		3	160	48	72	67	304	8	49.9		174 ～ 221	178 ～ 223	18,480	16,350	14,710
F48-4	-40-8	/SSMA48 /Tr48	4	40	48	72	67	184	8	49.9	2.02	54 ～ 101	58 ～ 103	16,350	14,350	12,360
	-80-8		4	80	48	72	67	224	8	49.9	2.52	94 ～ 141	98 ～ 143	16,950	14,820	12,940
	-120-8		4	120	48	72	67	264	8	49.9		134 ～ 181	138 ～ 183	17,770	15,650	13,890
	-160-8		4	160	48	72	67	304	8	49.9		174 ～ 221	178 ～ 223	18,480	16,350	14,710

1. 他メーカーの品物とセットで使用されますとトラブルの要因となる場合があります。
2.DIN 仕様スピンドル規格は P. 523 をご参照ください。
1.To avoid troubles, please do not use our products with another maker's products.
2.Refer to P. 523 for DIN spindle dimention.

商品コード Code

F20-1-50/SSMA20 : 0610 01120150　　SSMA20 : 0611 00100020　　F20-1-50 : 0611 01020150

F20-1-50/Tr20 : 0610 05020150　　Tr20 : 0611 05100020

型式により下線部の数字が変わります。

ご注文例 Ordering Example

F 20 - 1 - 50 / SSMA20

D　MT1　A　SSMA ナット SSMA nut

H , M シリーズ

アジャスタブルアダプタ

Adjustable Adapter "H" And "M" Series

H Series

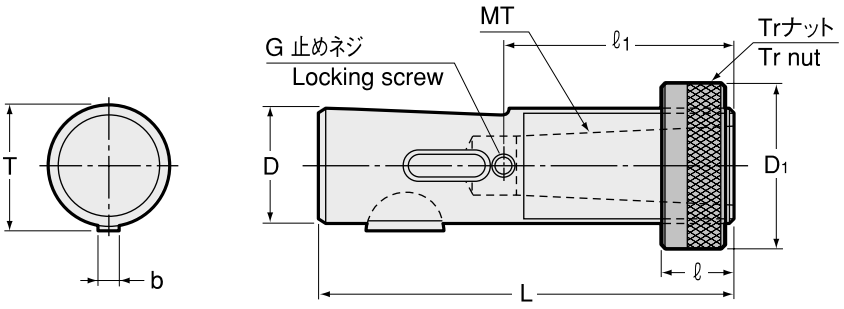

商品コード Code	型式 Model	MT	D	D1 ± 0.2	L	b	T	ℓ	ℓ1	G	kg	—
0610 04111810	H -11810 /Tr18H	1	18	32	102	4	19.5	12 ～ 52	48	M6 P=1	0.17	9,060
0610 04111811	-11811 /Tr18H	1	18	32	112	4	19.5	12 ～ 62	48	M6 P=1	0.19	9,060
0610 04111812	-11812 /Tr18H	1	18	32	122	4	19.5	12 ～ 72	48	M6 P=1	0.21	9,180
0610 04111813	-11813 /Tr18H	1	18	32	132	4	19.5	12 ～ 82	48	M6 P=1	0.23	9,180
0610 04111814	-11814 /Tr18H	1	18	32	142	4	19.5	12 ～ 92	48	M6 P=1	0.24	9,410
0610 04112610	H -12610 /Tr26H	1	26	40	102	5	27.5	12 ～ 52	48	M6 P=1	0.40	10,710
0610 04112611	-12611 /Tr26H	1	26	40	112	5	27.5	12 ～ 62	48	M6 P=1	0.43	10,710
0610 04112612	-12612 /Tr26H	1	26	40	122	5	27.5	12 ～ 72	48	M6 P=1		10,710
0610 04112613	-12613 /Tr26H	1	26	40	132	5	27.5	12 ～ 82	48	M6 P=1	0.51	11,060
0610 04112614	-12614 /Tr26H	1	26	40	142	5	27.5	12 ～ 92	48	M6 P=1		11,060
0610 04122610	H -22610 /Tr26H	2	26	40	102	5	27.5	12 ～ 52	56.3	M6 P=1		10,710
0610 04122611	-22611 /Tr26H	2	26	40	112	5	27.5	12 ～ 62	56.3	M6 P=1	0.35	10,710
0610 04122612	-22612 /Tr26H	2	26	40	122	5	27.5	12 ～ 72	56.3	M6 P=1	0.39	10,710
0610 04122613	-22613 /Tr26H	2	26	40	132	5	27.5	12 ～ 82	56.3	M6 P=1	0.43	11,060
0610 04122614	-22614 /Tr26H	2	26	40	142	5	27.5	12 ～ 92	56.3	M6 P=1		11,060

M Series

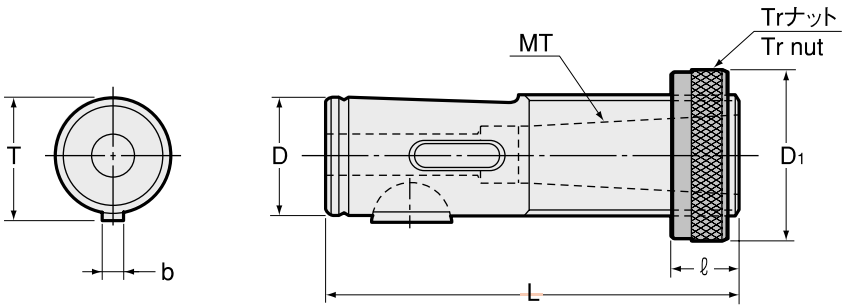

商品コード Code	型式 Model	MT	D	D1 ± 0.2	L	b	T	ℓ	kg	—
0610 14300161	M1 -16×1 /Tr16	1	16	25	78	4	17.5	12 ～ 38	0.08	6,720
0610 14300201	M1 -20×1 /Tr20	1	20	32	78	5	22	12 ～ 38	0.17	6,950
0610 14300261	M1 -26×1 /Tr26	1	26	40	94	5	28	12 ～ 43	0.36	8,010
0610 14300262	-26×2 /Tr26	2	26	40	94	5	28	12 ～ 43	0.29	8,010
0610 14300281	M1 -28×1 /Tr28	1	28	40	94	5	30	12 ～ 43	0.41	8,370
0610 14300282	-28×2 /Tr28	2	28	40	94	5	30	12 ～ 43	0.34	8,370
0610 14300322	M1 -32×2 /Tr32	2	32	45	117	6	34.4	14 ～ 47	0.63	8,840
0610 14300323	-32×3 /Tr32	3	32	45	117	6	34.4	14 ～ 47	0.48	8,840

ご注文例 Ordering Example

M1 - 16 × 1 / Tr16

D　MT1　Trナット Tr nut

N シリーズ

アジャスタブルアダプタ

Adjustable Adapter "N" Series

N Series

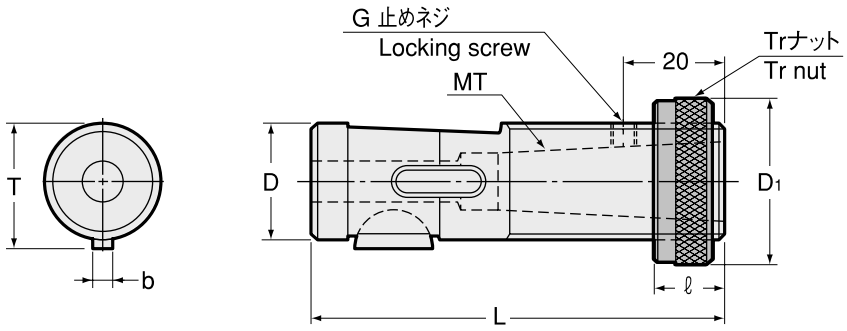

商品コード Code	型式 Model	MT	D	D1 ± 0.2	L	b	T 0 -0.2	ℓ	G	kg	—
0610 02111611	N -1161 /Tr16N	1	16	25	85	4	17.5	12 ～ 37	M5 P=0.8	0.09	6,230
0610 02112011	N -1201 /Tr20N	1	20	32	85	5	22	12 ～ 37	M5 P=0.8	0.18	6,470
0610 02112411	N -1241 /Tr24N	1	24	37	85	5	26	12 ～ 37	M5 P=0.8	0.27	7,530
0610 02112611	N -1261 /Tr26N	1	26	40	96	7	28.6	12 ～ 43	M6 P=1.0	0.37	7,530
0610 02112621	-1262 /Tr26N	2	26	40	96	7	28.6	12 ～ 43	M6 P=1.0	0.30	7,530
0610 02113021	N -1302 /Tr30N	2	30	45	100	7	32.6	14 ～ 46	M6 P=1.0	0.47	8,360
0610 02113621	N -1362 /Tr36N	2	36	50	118	10	39.2	14 ～ 54	M6 P=1.0	0.84	9,290
0610 02113631	-1363 /Tr36N	3	36	50	118	10	39.2	14 ～ 54	M6 P=1.0	0.69	9,290
0610 02114831	N -1483 /Tr48N	3	48	67	142	12	51.2	18 ～ 64	M6 P=1.0	1.82	13,060
0610 02114841	-1484 /Tr48N	4	48	67	142	12	51.2	18 ～ 64	M6 P=1.0	1.49	13,060

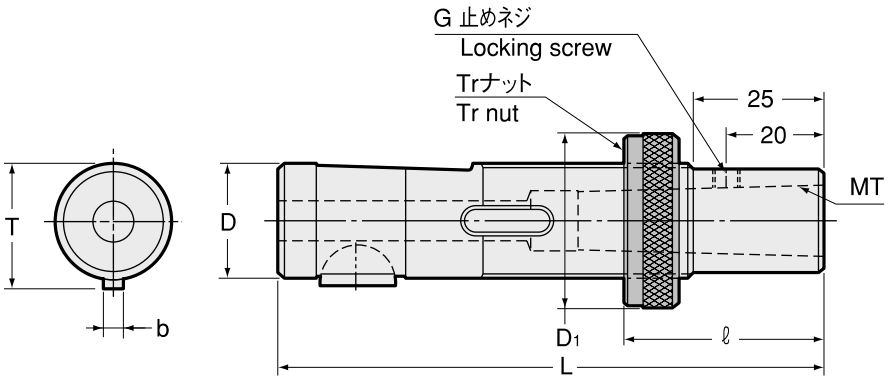

商品コード Code	型式 Model	MT	D	D1 ± 0.2	L	b	T 0 -0.2	ℓ	G	kg	—
0610 02121611	N -2161 /Tr16N	1	16	25	110	4	17.5	38 ～ 62	M5 P=0.8	0.12	8,710
0610 02122011	N -2201 /Tr20N	1	20	32	110	5	22	38 ～ 62	M5 P=0.8	0.21	9,060
0610 02122411	N -2241 /Tr24N	1	24	37	110	5	26	38 ～ 62	M5 P=0.8	0.33	9,410
0610 02122611	N -2261 /Tr26N	1	26	40	121	7	28.6	38 ～ 68	M6 P=1.0		10,710
0610 02122621	-2262 /Tr26N	2	26	40	121	7	28.6	38 ～ 68	M6 P=1.0	0.37	10,710
0610 02123021	N -2302 /Tr30N	2	30	45	125	7	32.6	40 ～ 71	M6 P=1.0	0.57	11,290
0610 02123621	N -2362 /Tr36N	2	36	50	143	10	39.2	40 ～ 79	M6 P=1.0	0.99	12,240
0610 02123631	-2363 /Tr36N	3	36	50	143	10	39.2	40 ～ 79	M6 P=1.0	0.84	12,240
0610 02124831	N -2483 /Tr48N	3	48	67	167	12	51.2	44 ～ 89	M6 P=1.0		15,650
0610 02124841	-2484 /Tr48N	4	48	67	167	12	51.2	44 ～ 89	M6 P=1.0	1.78	15,650

ご注文例 Ordering Example

N-2161 / Tr16N

Tr ナット
Tr nut

特殊品もご用命ください。

Specials on request

T シリーズ

アジャスタブルアダプタ

Adjustable Adapter "T" Series

T Series

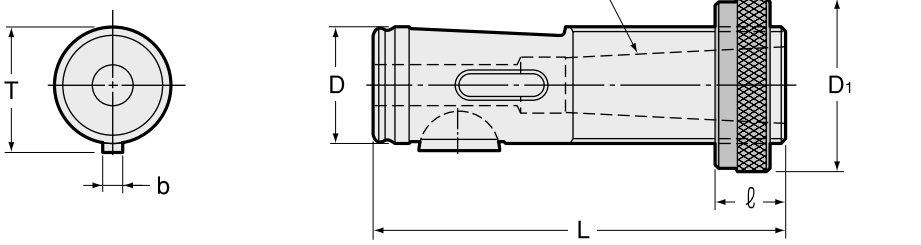

商品コード Code	型式 Model	MT	D	D1 ± 0.2	L	b	T 0 -0.2	ℓ	kg	—
0610 03100116	T -1×16 /Tr16×2	1	16	25	80	3	17	12 ～ 35	0.08	6,230
0610 03100119	T -1×19 /Tr19	1	19	32	80	5	21	12 ～ 35	0.15	6,470
0610 03100122	T -1×22 /Tr22	1	22	32	92	5	24	12 ～ 40	0.23	7,530
0610 03100222	-2×22 /Tr22	2	22	32	92	5	24	12 ～ 40	0.15	7,530
0610 03100126	T -1×26 /Tr26	1	26	40	102	5	28	12 ～ 45	0.39	7,530
0610 03100226	-2×26 /Tr26	2	26	40	102	5	28	12 ～ 45	0.31	7,530
0610 03100335	T -3×35 /Tr35	3	35	50	122	7	38	14 ～ 52	0.66	9,290
0610 03100448	T -4×48 /Tr48	4	48	67	152	7	51	18 ～ 62	1.61	13,060

ご注文例 Ordering Example

T - 1 × 16 / Tr16×2

MT1　D　Tr ナット Tr nut

スピンドル規格
Spindle Dimensions

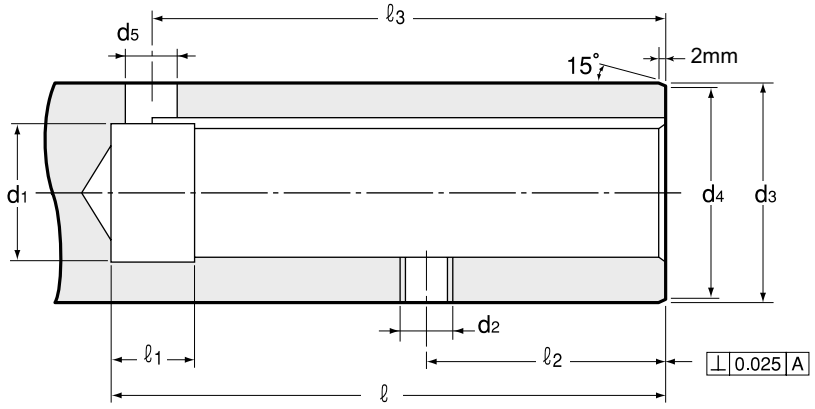

ドリリングチャック用 d2 部：P. 513 参照
d2 dimensions of drilling chuck : P. 513

DIN 仕様スピンドル規格
DIN Spindle Dimension

寸法 Size	d H6	ℓ (min)	d1	d2	d3 g6	d4	d5	ℓ1	ℓ2 ± 0.1	ℓ3	b	h +0.1 0	r
8	8	42	8.6	M4	15	14.4	3.5	8	16	35	2 +0.120 +0.060	9	0.2
10	10	52	10.6	M5	18	17.4	5	8	22	48	3 +0.120 +0.060	11	0.2
12	12	52	12.6	M5	20	19.2	5	8	22	48	3 +0.120 +0.060	13	0.2
16	16	74	16.6	M6	25	24	6	8	34	70	5 +0.120 +0.060	17.3	0.2
20	20	77	20.6	M6	32	31	6	8	34	73	5 +0.120 +0.060	21.3	0.2
25	25	85	25.6	M8	37	36	8	10	38	80	6 +0.120 +0.060	26.7	0.4
26	26	85	26.6	M8	40	39	6	10	38	80	5 +0.120 +0.060	27.7	0.2
28	28	85	28.6	M8	40	39	8	10	38	80	6 +0.120 +0.060	29.7	0.4
32	32	106	32.8	M8	45	44	10	10	45	101	8 +0.120 +0.060	33.7	0.4
35	35	106	35.8	M8	50	49	8	10	45	101	6 +0.120 +0.060	36.7	0.4
36	36	106	36.8	M8	50	49	10	10	45	101	8 +0.120 +0.060	37.7	0.4
48	48	129	48.8	M10	67	66	12	12	57	123	10 +0.120 +0.060	50.1	0.4

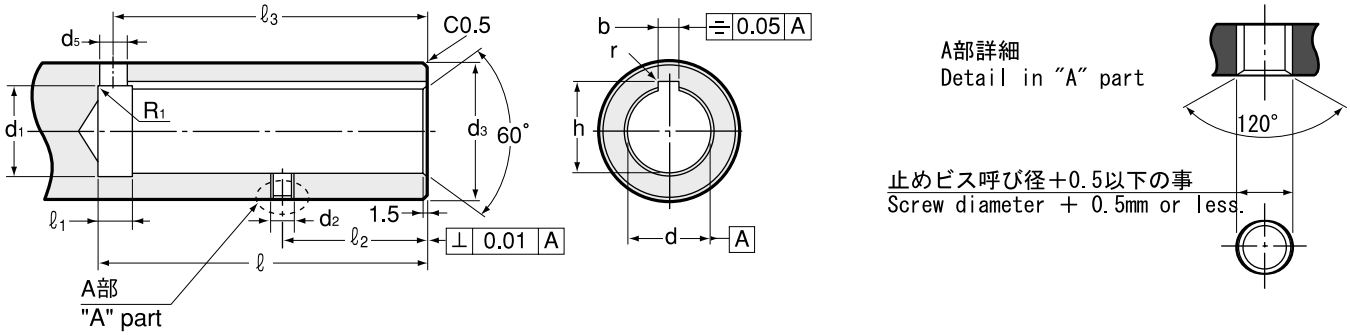

止めビス用ネジ部（A）は、120°面取りをしてください。（面取り加工の最大径＝止めビス呼び径＋ 0.5 以下）
Chamfer 120°at “A” part. (Max. chamfering diameter = Screw diameter ＋ 0.5 mm or less)

N シリーズ N Series

サイズ Size	d H6	ℓ (min)	d1	d2	d3 g6	d5	ℓ1	ℓ2 ± 0.1	ℓ3	b	h +0.1 0	r
16	16	81	17	M8 P=1.25	28	8	12	32	75	4 +0.078 +0.030	17.7	0.2
20	20	81	21	M8 P=1.25	32	8	12	32	75	5 +0.078 +0.030	22.5	0.2
24	24	81	25	M8 P=1.25	36	8	12	32	75	5 +0.078 +0.030	26.5	0.2
24	24	81	25	M8 P=1.25	38	8	12	32	75	5 +0.078 +0.030	26.5	0.2
26	26	92	27	M10 P=1.5	42	10	12	38	83	7 +0.098 +0.040	29.5	0.4
30	30	96	31	M10 P=1.5	50	10	12	42	87	7 +0.098 +0.040	33.5	0.4
36	36	114	37	M10 P=1.5	60	12	12	50	108	10 +0.098 +0.040	40	0.4
48	48	135	49	M10 P=1.5	75	14	12	57	126	12 +0.120 +0.050	52	0.4

H シリーズ H Series

サイズ Size	d H6	ℓ (min)	d1	d2	d3 g6	d4	d5	ℓ1	ℓ2 ± 0.1	ℓ3	b	h +0.1 0	r
18	18	92	18.6	M6 P=1.0	26	25	5	8	46	88	4 +0.145 +0.070	19.7	0.2
26	26	92	26.6	M6 P=1.0	35	34.5	6	10	46	87	5 +0.145 +0.070	27.7	0.2

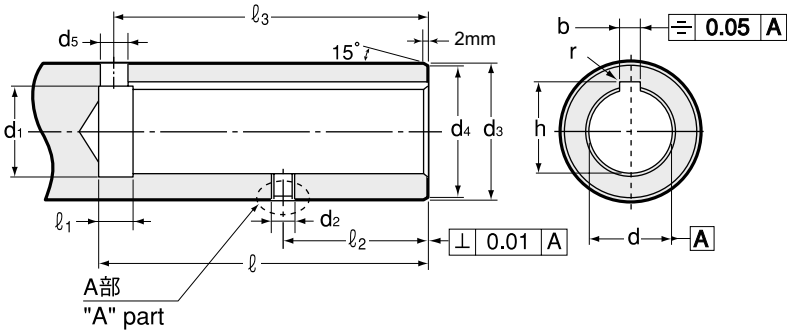

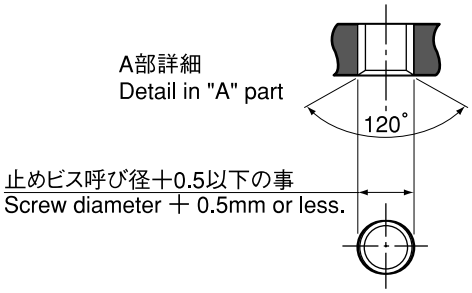

止めビス用ネジ部（A）は、120°面取りをしてください。（面取り加工の最大径＝止めビス呼び径＋ 0.5 以下）
Chamfer 120°at “A” part. (Max. chamfering diameter = Screw diameter ＋ 0.5 mm or less)

M シリーズ
M Series

サイズ Size	d H6	ℓ (min)	d1	d2	d3 g6	d4	d5	ℓ1	ℓ2 ± 0.1	ℓ3	b	h +0.1 0	r
16	16	68	16.6	M6 P=1.0	25	24	5	8	34	64	4 +0.145 +0.070	17.7	0.2
20	20	68	20.6	M8 P=1.25	32	31	6	8	34	64	5 +0.145 +0.070	22.2	0.2
26	26	84	26.6	M8 P=1.25	40	39	6	10	41	79	5 +0.145 +0.070	28.2	0.2
28	28	84	28.6	M8 P=1.25	40	39	6	10	41	79	5 +0.145 +0.070	30.2	0.2
32	32	105	32.8	M10 P=1.5	45	44	8	10	45	100	6 +0.145 +0.070	34.6	0.2

T シリーズ
T Series

サイズ Size	d	ℓ (min)	d1	d2	d3 h7	d4	d5	ℓ1	ℓ2 ± 0.1	ℓ3	b	h +0.3 +0.1
16	16 +0.027 +0.015	75	17	M6 P=0.75	25	24	4	10	31.3	66	3 +0.27 +0.19	17.5
19	19 +0.027 +0.015	75	20	M8 P=0.75	32	31	6	10	31.3	67	5 +0.28 +0.20	21.5
22	22 +0.032 +0.018	88	23	M8 P=0.75	36	35	6	10	36.3	80	5 +0.28 +0.20	24.5
26	26 +0.032 +0.018	98	28	M8 P=0.75	40	39	6	10	41.3	90	5 +0.28 +0.20	28.5
35	35 +0.038 +0.021	116	37	M8 P=0.75	52	51	8	10	46.3	106	7 +0.29 +0.21	38.5
48	48 +0.038 +0.021	147	50	M8 P=0.75	65	64	8	10	62.3	136	7 +0.29 +0.21	51.5

EM・A

エンドミルチャック
End Mill Chuck

システム図
System Chart

19 シリーズ
19 series

シャンク（φ 3 ～ 10） Shank（φ 3 ～ 10）	φ 10 コレット付キャップ（EMP-19A） Nut with φ 10.0 collet（EMP-19A）	ストレートコレット Straight collet

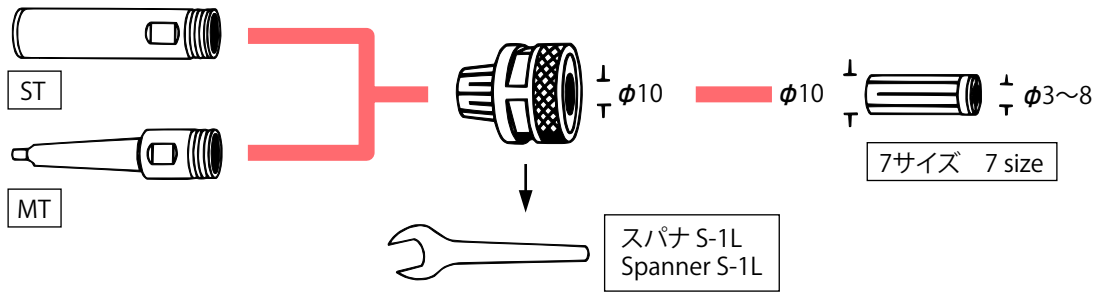

28 シリーズ
28 series

シャンク（φ 3 ～ 16） Shank（φ 3 ～ 16）	キャップ（EMP-28A） Nut（EMP-28A）	テーパーコレット Taper collet	ストレートコレット Straight collet

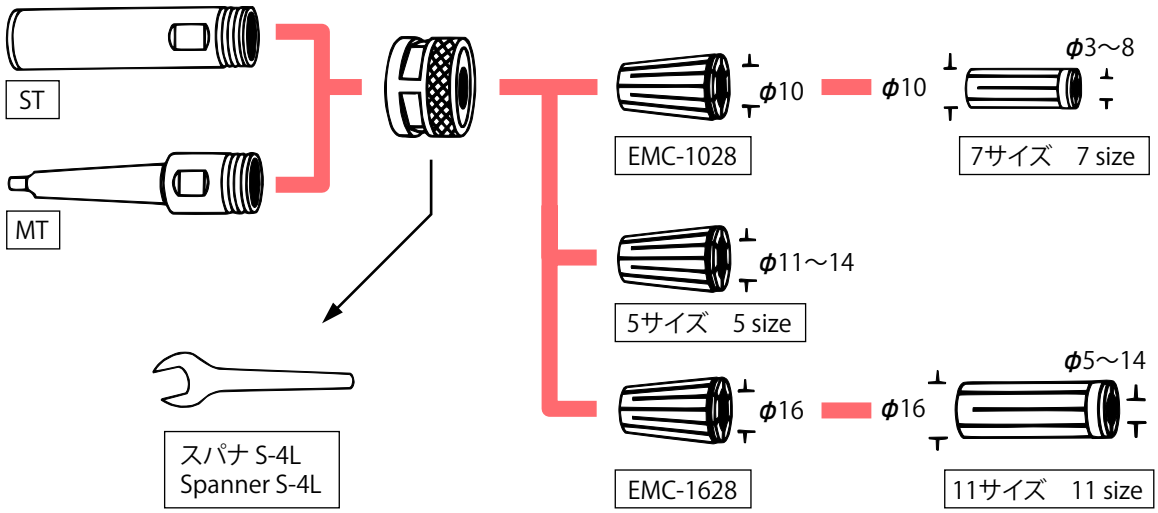

用途
Applications

1.小径エンドミルの加工。
2.ミーリングチャックのサブホルダとしての使用。
1.Small diameter end milling
2.Extension for milling chuck

ストレートシャンク Straight shank

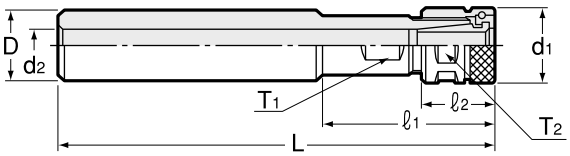

MT シャンク MT shank

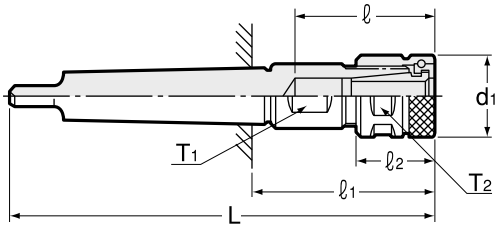

商品コード Code	型式 Model	シリーズ Series	チャッキング範囲 Chucking Range	D h7	MT	d1	d2	L	ℓ	ℓ1	ℓ2	T1	T2	kg	キャップ Nut	–
0041 01101619	**EM -1619A**	19	3～10	16	–	26	7.5	100	–	50	20	17	24	0.17	EMP-19A φ10コレット付 with φ10 collet	11,530
0041 01102019	**-2019A**	19	3～10	20	–	26	11.5	125	–	50	20	17	24	0.23		11,530
0041 01102219	**-2219A**	19	3～10	22	–	26	11.5	125	–	50	20	17	24	0.27		12,470
0041 01102519	**-2519A**	19	3～10	25	–	26	11.5	150	–	50	20	17	24	0.41		13,290
0041 01103219	**-3219A**	19	3～10	32	–	26	11.5	150	–	65	20	22	24	0.65		15,070
0041 01104219	**-4219A**	19	3～10	42	–	26	11.5	175	–	80	20	22	24	1.17		16,700
0041 01100119	**-T119A**	19	3～10	–	1	26	–	120	44	58	20	17	24	0.16		16,470
0041 01100219	**-T219A**	19	3～10	–	2	26	–	150	52	75	20	17	24	0.27		16,470
0041 01100319	**-T319A**	19	3～10	–	3	26	–	180	52	86	20	17	24	0.45		18,600
0041 01102028	**EM -2028A**	28	3～16	20	–	36	11.5	125	–	60	25	27	33	0.34	EMP-28A	8,940
0041 01102228	**-2228A**	28	3～16	22	–	36	11.5	125	–	60	25	27	33	0.37		9,880
0041 01102528	**-2528A**	28	3～16	25	–	36	17.5	150	–	60	25	27	33	0.40		10,710
0041 01125428	**-25428A**	28	3～16	25.4	–	36	17.5	150	–	60	25	27	33			10,710
0041 01103028	**-3028A**	28	3～16	30	–	36	17.5	150	–	60	25	27	33	0.55		11,640
0041 01131728	**-317528A**	28	3～16	31.75	–	36	17.5	150	–	60	25	27	33	0.62		11,640
0041 01103228	**-3228A**	28	3～16	32	–	36	17.5	150	–	60	25	27	33	0.62		12,470
0041 01103528	**-3528A**	28	3～16	35	–	36	17.5	175	–	60	25	27	33			13,540
0041 01104228	**-4228A**	28	3～16	42	–	36	17.5	175	–	60	25	27	33	1.24		14,120
0041 01100228	**-T228A**	28	3～16	–	2	36	–	150	57	75	25	27	33	0.38		14,120
0041 01100328	**-T328A**	28	3～16	–	3	36	–	180	73	86	25	27	33	0.58		16,000
0041 01100428	**-T428A**	28	3～16	–	4	36	–	205	88	87.5	25	27	33	0.86		16,000

1.本体にはキャップは付属しております。
2.コレット、専用スパナは、別途ご注文下さい。
1.Complete with nut.
2.Collet and spanner are sold separtely.

ご注文例 Ordering Example

EM - 20 28A

EM	-	20	28A
サイズ Size		シャンクサイズ Shank size	28 シリーズ 28 series

キャップ Nut P. 528
コレット Collet P. 528
スパナ Spanner P. 528





アクセサリ Accessories

19 シリーズ用　ストレートコレット　EMS Straight collet for 19 series　EMS

商品コード Code	型式 Model	内径 I.D.	—
0070 01010030	EMS -0310	3.0	1,870
0070 01010035	-03510	3.5	1,870
0070 01010040	-0410	4.0	1,870
0070 01010050	-0510	5.0	1,870
0070 01010060	-0610	6.0	1,870
0070 01010077	-07710	7.7	1,870
0070 01010080	-0810	8.0	1,870

28 シリーズ用　ストレートコレット　EMS Straight collet for 28 series　EMS

商品コード Code	型式 Model	内径 I.D.	—
0070 01016050	EMS -0516	5.0	2,420
0070 01016060	-0616	6.0	2,420
0070 01016077	-07716	7.7	2,420
0070 01016080	-0816	8.0	2,420
0070 01016090	-0916	9.0	2,420
0070 01016100	-1016	10.0	2,420
0070 01016110	-1116	11.0	2,420
0070 01016120	-1216	12.0	2,420
0070 01016125	-12516	12.5	2,420
0070 01016130	-1316	13.0	2,420
0070 01016140	-1416	14.0	2,420

テーパコレット　EMC Taper collet

商品コード Code	型式 Model	内径 I.D.	—
0070 01028100	EMC -1028	10.0	3,080
0070 01028110	-1128	11.0	3,080
0070 01028120	-1228	12.0	3,080
0070 01028125	-12528	12.5	3,080
0070 01028130	-1328	13.0	3,080
0070 01028140	-1428	14.0	3,080
0070 01028160	-1628	16.0	3,080

専用スパナ Spanner

商品コード Code	型式 Model	キャップ Nut	—
0803 00000011	S-1L	EMP-19A	1,200
0803 00000014	S-4L	EMP-28A	2,000

19 シリーズ セット Set for 19 series

19 シリーズ Sries	商品コード Code	シャンク Shank	セット SET	コレット付キャップ Nut with collet	ストレートコレット Straight collet					—
				EMP-19A	EMS-0810	EMS-0610	EMS-0510	EMS-0410	EMS-0310	
				φ 10	φ 8	φ 6	φ 5	φ 4	φ 3	
ストレート STRAIGHT	0040 01016191	EM -1619A	B	○	○	○				15,300
	0040 01016192	-1619A	C	○	○	○	○	○	○	20,710
	0040 01020191	-2019A	B	○	○	○				15,300
	0040 01020192	-2019A	C	○	○	○	○	○	○	20,710
	0040 01022191	-2219A	B	○	○	○				16,120
	0040 01022192	-2219A	C	○	○	○	○	○	○	21,530
	0040 01025191	-2519A	B	○	○	○				16,830
	0040 01025192	-2519A	C	○	○	○	○	○	○	22,240
	0040 01032191	-3219A	B	○	○	○				18,480
	0040 01032192	-3219A	C	○	○	○	○	○	○	23,890
	0040 01042191	-4219A	B	○	○	○				20,000
	0040 01042192	-4219A	C	○	○	○	○	○	○	25,420
モールステーパ MORSE TAPER	0040 01001191	EM -T119A	B	○	○	○				19,770
	0040 01001192	-T119A	C	○	○	○	○	○	○	25,190
	0040 01002191	-T219A	B	○	○	○				19,770
	0040 01002192	-T219A	C	○	○	○	○	○	○	25,190
	0040 01003191	-T319A	B	○	○	○				21,650
	0040 01003192	-T319A	C	○	○	○	○	○	○	27,070

各セットには専用スパナ１本と、○印の付いたコレットがセットになっております。
Each set completes with a spanner and collets marked ○ .

28 シリーズ セット
Set for 28 series

28 シリーズ Sries	商品コード Code	シャンク Shank	セット SET	キャップ Nut EMP-28A	テーパコレット Taper collet	ストレートコレット Straight collet					–
					EMC-1628	EMS-1216	EMS-1016	EMS-0816	EMS-0616	EMS-0516	
					φ 16	φ 12	φ 10	φ 8	φ 6	φ 5	
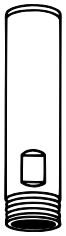 ストレート STRAIGHT	0040 01020281	EM -2028A	B	○	○	○	○				17,420
	0040 01020282	-2028A	C	○	○	○	○	○	○	○	24,360
	0040 01022281	-2228A	B	○	○	○	○				18,240
	0040 01022282	-2228A	C	○	○	○	○	○	○	○	25,190
	0040 01025281	-2528A	B	○	○	○	○				18,950
	0040 01025282	-2528A	C	○	○	○	○	○	○	○	26,010
	0040 01025421	-25428A	B	○	○	○	○				18,950
	0040 01025422	-25428A	C	○	○	○	○	○	○	○	26,010
	0040 01030281	-3028A	B	○	○	○	○				19,880
	0040 01030282	-3028A	C	○	○	○	○	○	○	○	26,840
	0040 01031751	-317528A	B	○	○	○	○				19,880
	0040 01031752	-317528A	C	○	○	○	○	○	○	○	26,840
	0040 01032281	-3228A	B	○	○	○	○				20,600
	0040 01032282	-3228A	C	○	○	○	○	○	○	○	27,540
	0040 01035281	-3528A	B	○	○	○	○				21,530
	0040 01035282	-3528A	C	○	○	○	○	○	○	○	28,470
	0040 01042281	-4228A	B	○	○	○	○				22,130
	0040 01042282	-4228A	C	○	○	○	○	○	○	○	29,070
 モールステーパ MORSE TAPER	0040 01002281	EM -T228A	B	○	○	○	○				22,130
	0040 01002282	-T228A	C	○	○	○	○	○	○	○	29,070
	0040 01003281	-T328A	B	○	○	○	○				23,770
	0040 01003282	-T328A	C	○	○	○	○	○	○	○	30,830
	0040 01004281	-T428A	B	○	○	○	○				23,770
	0040 01004282	-T428A	C	○	○	○	○	○	○	○	30,830

各セットには専用スパナ 1 本と、○印の付いたコレットがセットになっております。
Each set completes with a spanner and collets marked ○ .

ご注文例 Ordering Example

EM - 20 19A - C

シャンクサイズ Shank size　19 シリーズ 19 series　C セット C set

DC

ストレートドリルチャック

Straight Drill Chuck

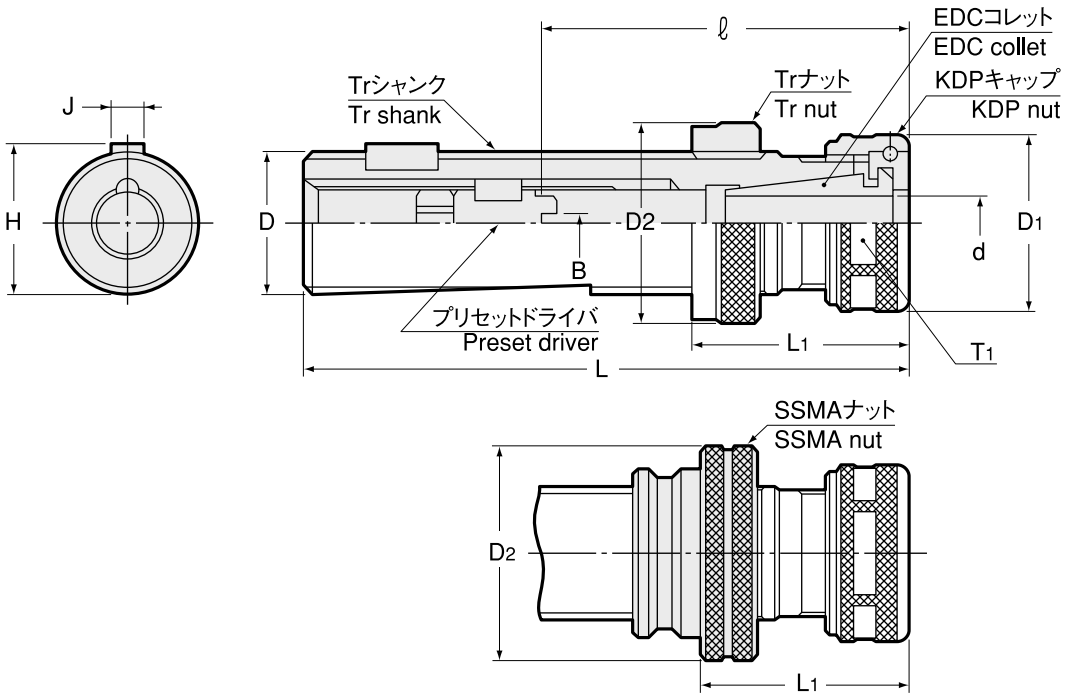

商品コード Code	型式 Model	D h6	チャッキング範囲 d Chucking Range	B	ℓ	プリセットドライバ Preset driver	L	D1	D2	L1	H	J	T1	キャップ Nut	kg	—
0060 3016 ※ 000	**DC-1619 /Tr16**	16	2.8 ～ 9	0	18 ～ 58	DCS -009	103	26	25	35 ～ 50	17.1	5	24	KDP-1916	0.1	10,470
0060 4016 ※ 000	**/SSMA16**	16	2.8 ～ 9	4	31 ～ 71	DCS -409	103	26	26	32 ～ 47	17.1	5	24	KDP-1916	0.1	11,770
0060 3020 ※ 000	**DC-2019 /Tr20**	20	2.8 ～ 9	0	18 ～ 58	DCS -009	108	26	32	35 ～ 50	21.1	5	24	KDP-1916	0.2	10,470
0060 4020 ※ 000	**/SSMA20**	20	2.8 ～ 9	4	31 ～ 71	DCS -409	108	26	33	32 ～ 47	21.1	5	24	KDP-1916	0.2	12,000
0060 3025 ※ 000	**DC-2524 /Tr25**	25	2.8 ～ 12	0	23 ～ 63	DCS -012	118	32	37	38 ～ 63	26.5	6	30	KDP-2422	0.3	11,410
0060 4025 ※ 000	**/SSMA25**	25	2.8 ～ 12	5	33 ～ 73	DCS -512	118	32	40	36 ～ 61	26.5	6	30	KDP-2422	0.4	13,540
0060 3028 ※ 000	**DC-2828 /Tr28**	28	4.0 ～ 16	0	28 ～ 78	DCS -016	122	36	40	40 ～ 68	29.5	6	33	KDP-2825	0.4	12,940
				5	43 ～ 93	DCS -516										
0060 4028 ※ 000	**/SSMA28**	28	4.0 ～ 16	6	43 ～ 93	DCS -616	122	36	42	38 ～ 66	29.5	6	33	KDP-2825	0.4	15,070
0060 3032 ※ 000	**DC-3228 /Tr32**	32	4.0 ～ 16	0	28 ～ 78	DCS -016	143	36	45	40 ～ 68	33.5	8	33	KDP-2825	0.6	13,170
				5	43 ～ 93	DCS -516										
0060 4032 ※ 000	**/SSMA32**	32	4.0 ～ 16	6	43 ～ 93	DCS -616	143	36	47	36 ～ 64	33.5	8	33	KDP-2825	0.7	15,770
0060 3036 ※ 000	**DC-3636 /Tr36**	36	4.0 ～ 22	0	29 ～ 89	DCS -022	143	46	50	45 ～ 80	37.5	8	42	KDP-3632	0.8	15,770
				5	48 ～ 108	DCS -522										
0060 4036 ※ 000	**/SSMA36**	36	4.0 ～ 22	6	48 ～ 108	DCS -622	143	46	54	41 ～ 76	37.5	8	42	KDP-3632	0.8	18,120
				8	48 ～ 108	DCS -822										

1.キャップ、プリセットドライバが本体に含まれます。コレット、スパナは別途ご注文下さい。
2.※には B 寸法が入ります。
1.Complete with nut and preset driver.Collet and spanner are sold separately.
2.Dimension B will be inserted in " ※ "

コレット Collet P. 464
スパナ Spanner P. 466





アクセサリ Accessories

ホルダ型式 Holder Model		キャップ Nut	コレット Collet	スパナ Spanner
DC	**-1619**	KDP-1916	EDC-d19	S-1L
DC	**-2019**	KDP-1916	EDC-d19	S-1L
DC	**-2524**	KDP-2422	EDC-d24	S-3L
DC	**-2828**	KDP-2825	EDC-d28	S-4L
DC	**-3228**	KDP-2825	EDC-d28	S-4L
DC	**-3636**	KDP-3632	EDC-d36	S-5L

ご注文例 Ordering Example

DC-2828 / **Tr28** / **016**
ナット Nut　　プリセットドライバ Preset driver

MEMO

DC・T , DC・N

ストレートドリルチャック

Straight Drill Chuck

● SSMA ナット付ドリリングチャック併用でクイックチェンジ可能。
Use with drilling chuck with SSMA nut enables quick change.

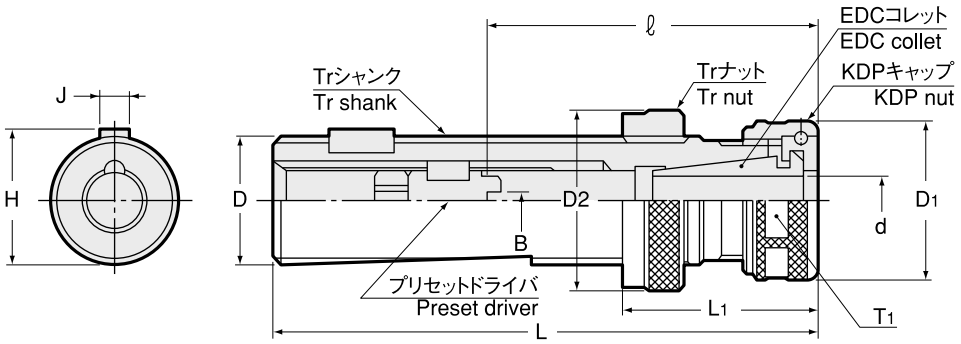



用途 Applications

●専用機、トランスファーマシン、マシニングセンタ、NC 旋盤、自動旋盤、多軸ボール盤等にご使用下さい。
● For special purpose machine, transfer lines, machining center, NC lathe, automatic lathe, multiple drilling machine etc.

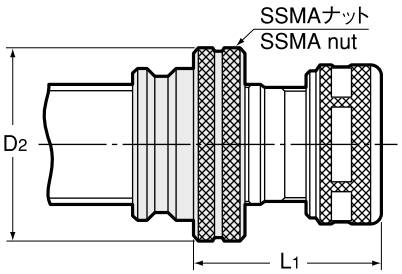

商品コード Code	型式 Model	D h6	チャッキング範囲 d Chucking Range	B	ℓ	プリセットドライバ Preset driver	L	D1	D2	L1	H	J	T1	キャップ Nut	kg	—
0060 3216 ※ 000	**DC-1619N /Tr16N**	16	2.8 ～ 9	0	18 ～ 58	DCS -009	103	26	25	35 ～ 50	17.5	4	24	KDP-1916	0.13	10,470
0060 4216 ※ 000	**/SSMA16N (×2)**	16	2.8 ～ 9	4	31 ～ 71	DCS -409	103	26	26	32 ～ 47	17.5	4	24	KDP-1916	0.14	11,910
0060 3416 ※ 000	**DC-1619T /Tr16×2**	16	2.8 ～ 9	0	18 ～ 58	DCS -009	103	26	25	35 ～ 50	17.0	3	24	KDP-1916	0.13	10,470
0060 4416 ※ 000	**/SSMA16 (×2)**	16	2.8 ～ 9	4	31 ～ 71	DCS -409	103	26	26	32 ～ 47	17.0	3	24	KDP-1916	0.14	11,910
0060 3419 ※ 000	**DC-1919T /Tr19**	19	2.8 ～ 9	0	18 ～ 58	DCS -009	103	26	32	35 ～ 50	21.0	5	24	KDP-1916	0.2	10,470
0060 4419 ※ 000	**/SSMA19-20**	19	2.8 ～ 9	4	31 ～ 71	DCS -409	103	26	33	32 ～ 47	21.0	5	24	KDP-1916	0.2	12,150
0060 3220 ※ 000	**DC-2019N /Tr20N**	20	2.8 ～ 9	0	18 ～ 58	DCS -009	108	26	32	35 ～ 50	22.0	5	24	KDP-1916	0.2	10,470
0060 4220 ※ 000	**/SSMA20N**	20	2.8 ～ 9	4	31 ～ 71	DCS -409	108	26	33	32 ～ 47	22.0	5	24	KDP-1916	0.2	12,150
0060 3422 ※ 000	**DC-2224T /Tr22**	22	2.8 ～ 12	0	23 ～ 63	DCS -012	118	32	32	38 ～ 63	24.0	5	30	KDP-2422	0.3	11,410
0060 4422 ※ 000	**/SSMA22**	22	2.8 ～ 12	5	33 ～ 73	DCS -512	118	32	37	36 ～ 61	24.0	5	30	KDP-2422	0.3	13,290
0060 3224 ※ 000	**DC-2424N /Tr24N**	24	2.8 ～ 12	0	23 ～ 63	DCS -012	108	32	37	38 ～ 63	26.0	5	30	KDP-2422	0.3	11,410
0060 4224 ※ 000	**/SSMA24-25N**	24	2.8 ～ 12	5	33 ～ 73	DCS -512	108	32	40	36 ～ 61	26.0	5	30	KDP-2422	0.3	13,720
0060 3226 ※ 000	**DC-2624N /Tr26N**	26	2.8 ～ 12	0	23 ～ 63	DCS -012	122	32	40	38 ～ 63	28.6	7	30	KDP-2422	0.4	11,410
0060 4226 ※ 000	**/SSMA26-28N**	26	2.8 ～ 12	5	33 ～ 73	DCS -512	122	32	42	36 ～ 61	28.6	7	30	KDP-2422	0.4	13,720
0060 3426 ※ 000	**DC-2624T /Tr26**	26	2.8 ～ 12	0	23 ～ 63	DCS -012	122	32	40	38 ～ 63	28.0	5	30	KDP-2422	0.4	11,410
0060 4426 ※ 000	**/SSMA26-28**	26	2.8 ～ 12	5	33 ～ 73	DCS -512	122	32	42	36 ～ 61	28.0	5	30	KDP-2422	0.4	13,720
0060 3230 ※ 000	**DC-3028N /Tr30N**	30	4 ～ 16	0	28 ～ 78	DCS -016	122	36	45	40 ～ 68	32.6	7	33	KDP-2825	0.6	13,170
				5	43 ～ 93	DCS -516										
0060 4230 ※ 000	**/SSMA30-36N**	30	4 ～ 16	6	43 ～ 93	DCS -616	122	36	54	36 ～ 64	32.6	7	33	KDP-2825	0.6	16,240
0060 3435 ※ 000	**DC-3536T /Tr35**	35	4 ～ 22	0	29 ～ 89	DCS -022	143	46	50	45 ～ 80	38.0	7	42	KDP-3632	0.8	15,770
				5	48 ～ 108	DCS -522										
0060 4435 ※ 000	**/SSMA35-36**	35	4 ～ 22	6	48 ～ 108	DCS -622	143	46	54	41 ～ 76	38.0	7	42	KDP-3632	0.8	18,350
				8	48 ～ 108	DCS -822										
0060 3236 ※ 000	**DC-3636N /Tr36N**	36	4 ～ 22	0	29 ～ 89	DCS -022	143	46	50	45 ～ 80	39.2	10	42	KDP-3632	0.8	15,770
				5	48 ～ 108	DCS -522										
0060 4236 ※ 000	**/SSMA36N**	36	4 ～ 22	6	48 ～ 108	DCS -622	143	46	54	41 ～ 76	39.2	10	42	KDP-3632	0.8	18,350
				8	48 ～ 108	DCS -822										

1.コレット、スパナは別途ご注文下さい。
2.※には B 寸法が入ります。
1.Collet and spanner are sold separately.
2.Dimension B will be inserted in " ※ "

コレット Collet P. 464
スパナ Spanner P. 466





ご注文例 Ordering Example

DC-3536T / Tr35 / 622

Tr35: ナット Nut
622: プリセットドライバ Preset driver

アクセサリ Accessories

型式 Model	キャップ（付属） Nut（Included）	コレット Collet	スパナ Spanner
DC -1619N	KDP-1916	EDC-d19	S-1L
DC -1619T	KDP-1916	EDC-d19	S-1L
DC -1919T	KDP-1916	EDC-d19	S-1L
DC -2019N	KDP-1916	EDC-d19	S-1L
DC -2224T	KDP-2422	EDC-d24	S-3L
DC -2424N	KDP-2422	EDC-d24	S-3L
DC -2624N	KDP-2422	EDC-d24	S-3L
DC -2624T	KDP-2422	EDC-d24	S-3L
DC -3028N	KDP-2825	EDC-d28	S-4L
DC -3536T	KDP-3632	EDC-d36	S-5L
DC -3636N	KDP-3632	EDC-d36	S-5L

プリセットドライバ Preset driver

Type1 タング無し without tang

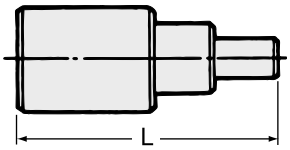

Type2 タング有り with tang

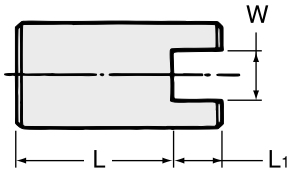

商品コード Code	型式 Model	ホルダ型式 Holder model	タイプ Type	W +0.3 +0.2	L	L1	–
0061 02000009	DCS -009	DC-1619、1619N、1619T、1919T、2019、2019N	1	–	28.3	–	1,170
0061 02000409	DCS -409	DC-1619、1619N、1619T、1919T、2019、2019N	2	4	15.3	3.5	1,170
0061 02000012	DCS -012	DC-2224T、2424N、2524、2624T、2624N	1	–	29.0	–	1,170
0061 02000512	DCS -512	DC-2224T、2424N、2524、2624T、2624N	2	5	19.5	3.5	1,170
0061 02000016	DCS -016	DC-2828、3028N、3228	1	–	35.0	–	1,170
0061 02000516	DCS -516	DC-2828、3028N、3228	2	5	20.0	4.0	1,170
0061 02000616	DCS -616	DC-2828、3028N、3228	2	6	20.0	4.0	1,170
0061 02000022	DCS -022	DC-3536T、3636、3636N	1	–	46.5	–	1,880
0061 02000522	DCS -522	DC-3536T、3636、3636N	2	5	27.5	4.0	1,880
0061 02000622	DCS -622	DC-3536T、3636、3636N	2	6	27.5	4.0	1,880
0061 02000822	DCS -822	DC-3536T、3636、3636N	2	8	27.5	4.0	1,880

ED・A

ストレートドリルチャック
Straight Drill Chuck

ST Type1

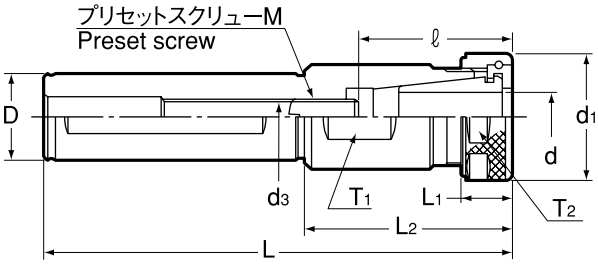

ST Type2

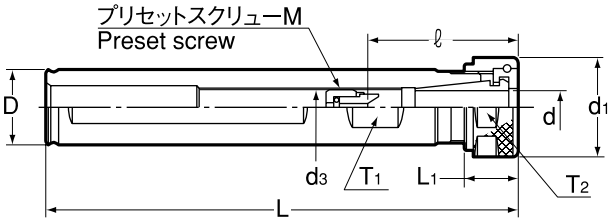

ST Type3

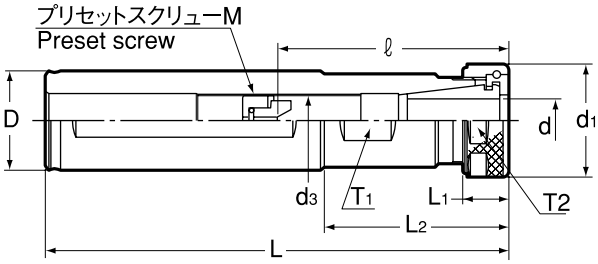

商品コード Code	型式 Model	チャッキング範囲 d Chucking range	Type	D h6	L	d1	L1	L2	M	d3	ℓ	T1	T2	キャップ Nut	kg	—
0060 52001619	ED -1619A	2.8～9	1	16	125	26	14	50	M8	6.8	30～40	17	24	KDP-1916	0.2	7,530
0060 52002019	-2019A	2.8～9	2	20	125	26	14	—	M10	9.3	30～60	17	24	KDP-1916	0.2	7,650
0060 52002219	-2219A	2.8～9	3	22	125	26	14	50	M10	9.3	30～60	17	24	KDP-1916	0.3	7,650
0060 52002519	-2519A	2.8～9	3	25	125	26	14	50	M10	9.3	30～60	17	24	KDP-1916	0.3	8,230
0060 52025419	-25419A	2.8～9	3	25.4	125	26	14	50	M10	9.3	30～60	17	24	KDP-1916	0.3	8,230
0060 52031719	-317519A	2.8～9	3	31.75	150	26	14	60	M10	9.3	30～60	17	24	KDP-1916		8,590
0060 52003219	-3219A	2.8～9	3	32	150	26	14	60	M10	9.3	30～60	17	24	KDP-1916	0.6	8,590
0060 52002028	ED -2028A	4～16	1	20	135	36	15	60	M10	8.6	43～55	27	33	KDP-2825	0.4	8,590
0060 52002228	-2228A	4～16	1	22	135	36	15	60	M10	8.6	43～55	27	33	KDP-2825	0.4	8,590
0060 52002528	-2528A	4～16	1	25	135	36	15	60	M10	8.6	43～55	27	33	KDP-2825	0.5	9,060
0060 52025428	-25428A	4～16	1	25.4	135	36	15	60	M10	8.6	43～55	27	33	KDP-2825	0.5	9,060
0060 52031728	-317528A	4～16	3	31.75	150	36	15	60	M17	16.3	43～75	27	33	KDP-2825	0.6	9,410
0060 52003228	-3228A	4～16	3	32	150	36	15	60	M17	16.3	43～75	27	33	KDP-2825	0.6	9,410
0060 52004028	-4028A	4～16	3	40	175	36	15	75	M17	16.3	43～75	27	33	KDP-2825	1.1	10,010
0060 52004228	-4228A	4～16	3	42	175	36	15	75	M17	16.3	43～75	27	33	KDP-2825	1.1	11,180

コレット、スパナは別途ご注文下さい。
Collet and spanner are sold separately.

コレット Collet P. 464



スパナ Spanner P. 466



アクセサリ Accessories

型式 Model	キャップ（付属） Nut（Included）	コレット Collet	スパナ Spanner
ED-○○19A	KDP-1916	EDC-d19	S-1L
ED-○○28A	KDP-2825	EDC-d28	S-4L

ご注文例 Ordering Example

ED - 16 19A

16: D

19A: 19A シリーズ 19Aseries

MT

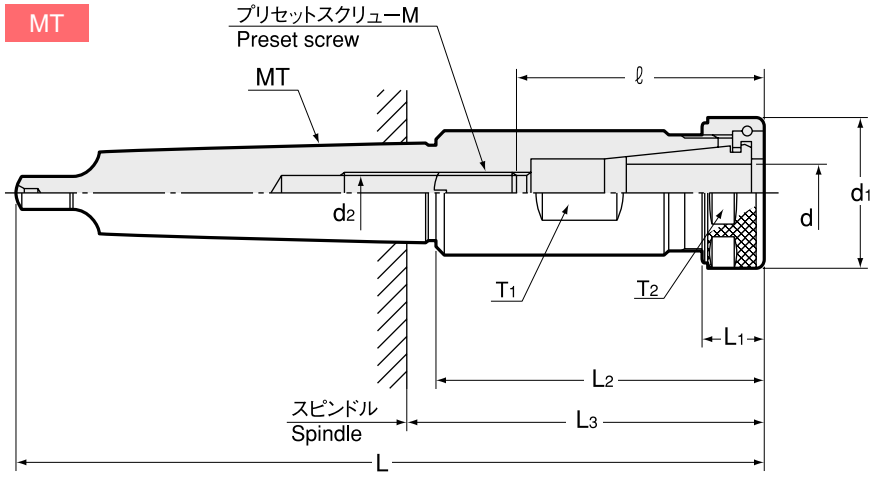

商品コード Code	型式 Model	チャッキング範囲 d Chucking range	MT	L	d1	L1	L2	M	L3	d2	ℓ	T1	T2	キャップ Nut	kg	—
0060 52000119	ED -T119A	2.8 ～ 9	1	120	26	14	50	—	58	—	30	17	24	KDP-1916	0.1	9,530
0060 52000219	-T219A	2.8 ～ 9	2	150	26	14	65	M10	75	9.3	30 ～ 60	17	24	KDP-1916	0.2	10,120
0060 52000319	-T319A	2.8 ～ 9	3	180	26	14	80	M10	86	9.3	30 ～ 60	17	24	KDP-1916	0.3	10,820
0060 52000228	-T228A	4 ～ 16	2	150	36	15	65	M8	75	6.8	43 ～ 55	27	33	KDP-2825	0.4	11,290
0060 52000328	-T328A	4 ～ 16	3	180	36	15	80	M10	86	8.6	43 ～ 55	27	33	KDP-2825	0.6	12,120
0060 52000428	-T428A	4 ～ 16	4	205	36	15	80	M17	88	16.3	43 ～ 75	27	33	KDP-2825	0.8	13,060

コレット、スパナは別途ご注文下さい。
Collet and spanner are sold separately.

コレット Collet
P. 464



スパナ Spanner
P. 466



アクセサリ Accessories

型式 Model	キャップ（付属） Nut（Included）	コレット Collet	スパナ Spanner
ED-○○19A	KDP-1916	EDC-d19	S-1L
ED-○○28A	KDP-2825	EDC-d28	S-4L

ご注文例 Ordering Example

ED - T1 19A

シャンクサイズ Shank size　19Aシリーズ 19Aseries

小径用 ED

ストレートドリルチャック

Straight Drill Chuck For Small Diameters

Tr Type1

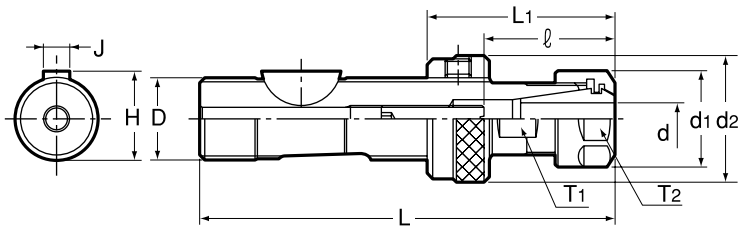

ST Type2

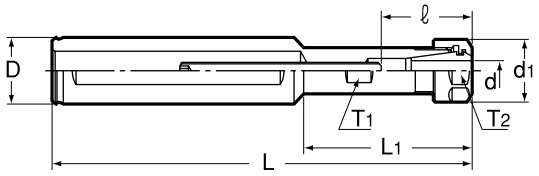

MT Type3

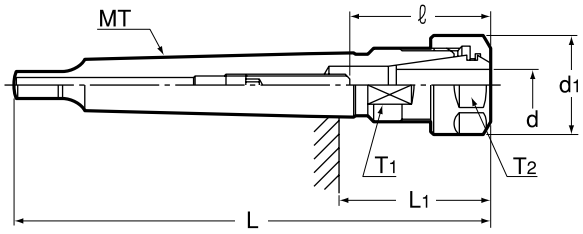

商品コード Code	型式 Model	チャッキング範囲 d Chucking range	Type	D h6	MT	L	d1	d2	ℓ	L1	H 0 -0.2	J h9	T1	T2	キャップ Nut	kg	—	コレット Collet
0060 50011007	ED -Tr1007/Tr10	0.5 ～ 7	1	10	—	72	19	18	18 ～ 31 (21)	32 ～ 42	10.9	3	12	17	KDP-1414	0.1	16,000	
0060 50011207	-Tr1207/Tr12	0.5 ～ 7	1	12	—	72	19	20	18 ～ 31	32 ～ 42	12.9	3	12	17	KDP-1414	0.1	16,000	FDC-07
0060 50011607	-Tr1607/Tr16	0.5 ～ 7	1	16	—	80	19	25	18 ～ 31	35 ～ 45	17.1	5	12	17	KDP-1414	0.1	16,000	
0060 50001607	ED -1607	0.5 ～ 7	2	16	—	125	19	—	18 ～ 31	50	—	—	12	17	KDP-1414	0.1	11,640	FDC-07
0060 50002007	-2007	0.5 ～ 7	2	20	—	125	19	—	18 ～ 31	50	—	—	12	17	KDP-1414	0.2	11,770	
0060 50000007	ED -T007	0.5 ～ 7	3	—	0	85.5	19	—	18 ～ 31 (21)	29	—	—	12	17	KDP-1414		14,240	FDC-07
0060 50000107	-T107	0.5 ～ 7	3	—	1	91.5	19	—	18 ～ 31	29	—	—	12	17	KDP-1414	0.1	14,240	

1.コレットは別途ご注文下さい。
2.ℓ 寸法の（ ）の数字は、ø5.1 以上の刃具をチャッキングした場合の寸法です。
1.Collet are sold separately.
2. ℓ dimension in bracket is vaild only when the tool shank is ø5.1mm or bigger.

コレット Collet
P. 464



アクセサリ Accessories

ホルダ型式 Holder Model	キャップ（付属） Nut (Included)	コレット Collet	スパナ Spanner
全型式 All Model	KDP-1414	FDC-07	市販品 巾 17mm Width 17mm

ご注文例 Ordering Example

ED - 16 07

16: D
07: 07 シリーズ 07series

ED-07 シリーズスピンドル規格
Spindle Dimensions for ED-07 series

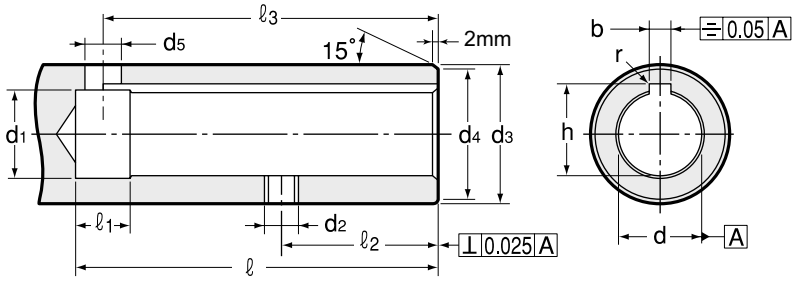

寸法 Size	d H6	ℓ (min)	d1	d2	d3 g6	d4	d5	ℓ1	ℓ2 ± 0.1	ℓ3	b	h +0.1 0	r
10	10	41	10.6	M5	18	17.4	5	8	14	37	3 +0.12 +0.06	11	0.2
12	12	41	12.6	M5	20	19.2	5	8	14	37	3 +0.12 +0.06	13	0.2
16	16	46	16.6	M6	25	24	6	8	16	42	5 +0.145 +0.07	17.3	0.2

この参考スピンドル規格は、ショートシャンク用ですので DIN 規格とは異なります。
Special spindle dimension shown above is different from DIN standard.

フローティングホルダ
Floating Holder

用途
Applications

専用機、トランスファーマシンでの高精度リーマ加工。
High precision reaming with special purpose machines and transfer lines.

特長
Feature

1. 高精度フロート機構
   平行フロート、アンギュラーフロートの機構が、下穴の芯ずれを自動的に極めてスムーズに補正。
1. Top quality floating mechanism
   Radial float and angular float mechanisms compensate for misalignment between reamer and pre-drilled hole.

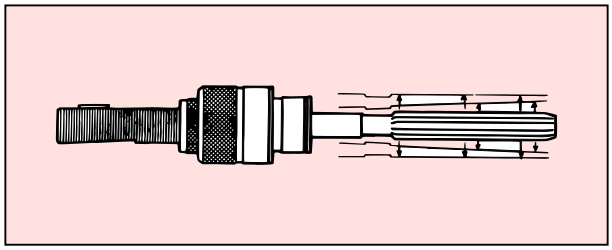

ラジアル平行フロート
Radial & parallel float

＋

アンギュラーフロート
Angular float

2. 立軸・横軸の両方に使用可能
   刃具の垂れ下がり防止機構付。
2. Use for both horizontal and vertical spindles
   Built-in locking function prevents reamer from sagging on horizontal spindles.

3. 錆びない
   特殊表面処理により、錆による精度低下がない。
3. No rust
   No loss of precision due to rust by special surface treatment.

FH-Tr

フローティングホルダ

Floating Holder

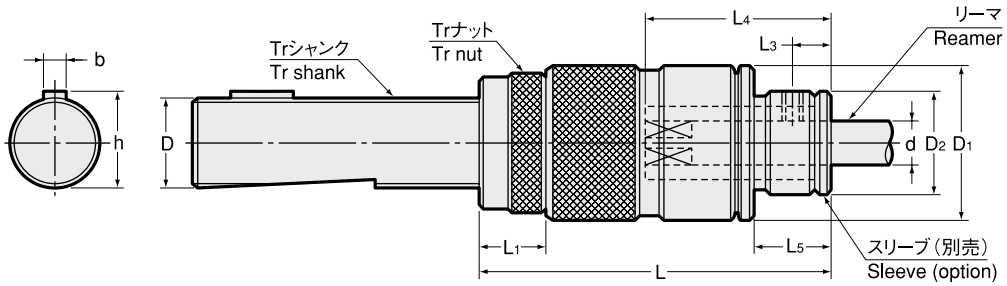



商品コード Code	型式 Model	d リーマのシャンク径 Reamer shank	スリーブ型式 Sleeve size	フロート量 Float 平行フロート Radial	傾き角 Angular	D	b	h	D1	L	L1	L3	L5	D2	kg	—
0180 00003000	**FH0 -Tr16**	3.00 ～ 8.00	FHS0	0.4	1°	16	5	17.2	28	62～80	12	7	15	19.5	0.3	42,960
0180 00003001	**-Tr16T**	3.00 ～ 8.00	FHS0	0.4	1°	16	3	17.3	28	62～80	12	7	15	19.5	0.3	42,960
0180 00003002	**-Tr16N**	3.00 ～ 8.00	FHS0	0.4	1°	16	4	17.5	28	62～80	12	7	15	19.5	0.3	42,960
0180 00003003	**-Tr19**	3.00 ～ 8.00	FHS0	0.4	1°	19	5	21.1	28	62～80	12	7	15	19.5	0.3	42,960
0180 00003004	**-Tr20**	3.00 ～ 8.00	FHS0	0.4	1°	20	5	21.2	28	62～75	12	7	15	19.5	0.3	42,960
0180 00003100	**FH1 -Tr16**	4.00 ～ 10.00	FHS1	0～0.4 調整可能	0～1° Adjustable	16	5	17.2	36	69～87	12	8	19	23	0.4	45,320
0180 00003101	**-Tr16T**	4.00 ～ 10.00	FHS1	0～0.4 調整可能	0～1° Adjustable	16	3	17.3	36	69～87	12	8	19	23		45,320
0180 00003102	**-Tr16N**	4.00 ～ 10.00	FHS1	0～0.4 調整可能	0～1° Adjustable	16	4	17.5	36	69～87	12	8	19	23	0.4	45,320
0180 00003103	**-Tr19**	4.00 ～ 10.00	FHS1	0～0.4 調整可能	0～1° Adjustable	19	5	21.1	36	66～84	12	8	19	23	0.4	45,320
0180 00003104	**-Tr20**	4.00 ～ 10.00	FHS1	0～0.4 調整可能	0～1° Adjustable	20	5	21.2	36	66～79	12	8	19	23	0.4	45,320
0180 00003105	**-Tr22**	4.00 ～ 10.00	FHS1	0～0.4 調整可能	0～1° Adjustable	22	5	24.1	36	66～84	12	8	19	23	0.5	45,320
0180 00003106	**-Tr24**	4.00 ～ 10.00	FHS1	0～0.4 調整可能	0～1° Adjustable	24	5	26.1	36	66～94	12	8	19	23	0.6	45,320
0180 00003107	**-Tr25**	4.00 ～ 10.00	FHS1	0～0.4 調整可能	0～1° Adjustable	25	6	26.5	36	66～84	12	8	19	23	0.6	45,320
0180 00003208	**FH2 -Tr26T**	8.10 ～ 20.00	FHS2	0～0.6 調整可能	0～1° Adjustable	26	5	28.1	55	87～110	12	14	25	38	1.1	52,380
0180 00003209	**-Tr26N**	8.10 ～ 20.00	FHS2	0～0.6 調整可能	0～1° Adjustable	26	7	28.6	55	87～110	12	14	25	38	1.1	52,380
0180 00003210	**-Tr28**	8.10 ～ 20.00	FHS2	0～0.6 調整可能	0～1° Adjustable	28	6	29.5	55	87～118	12	14	25	38	1.2	52,380
0180 00003211	**-Tr30**	8.10 ～ 20.00	FHS2	0～0.6 調整可能	0～1° Adjustable	30	7	33.1	55	89～118	14	14	25	38	1.3	52,380
0180 00003212	**-Tr32**	8.10 ～ 20.00	FHS2	0～0.6 調整可能	0～1° Adjustable	32	8	33.5	55	89～115	14	14	25	38	1.4	52,380
0180 00003213	**-Tr35**	8.10 ～ 20.00	FHS2	0～0.6 調整可能	0～1° Adjustable	35	7	38.1	55	89～125	14	14	25	38	1.6	52,380
0180 00003214	**-Tr36**	8.10 ～ 20.00	FHS2	0～0.6 調整可能	0～1° Adjustable	36	8	37.5	55	89～127	14	14	25	38	1.6	52,380
0180 00003215	**-Tr36N**	8.10 ～ 20.00	FHS2	0～0.6 調整可能	0～1° Adjustable	36	10	39.6	55	89～127	14	14	25	38	1.6	52,380

L4 寸法 L4 Dimension

型式 Model	d リーマのシャンク径 Reamer shank	L4
FH0 (3.00 ≦ d ≦ 8.00) **FH1** (4.00 ≦ d ≦ 10.00)	3.00 ～ 3.79	23
	3.80 ～ 4.79	26
	4.80 ～ 5.49	30
	5.50 ～ 10.00	35
FH2	8.10 ～ 10.79	42
	10.80 ～ 12.09	50
	12.10 ～ 20.00	55

スリーブは別途ご注文下さい。

フロート量の調整はアジャスタブルピンレンチ GWA 型をご使用下さい。(P. 504)

Sleeve is sold separately.

To adjust the floating amount, please use the adjustable pin wrench GWA.
Please refer to P. 504 for GWA.

型式 Model	レンチ Wrench
FH1	GWA1
FH2	

スリーブ Sleeve P. 542

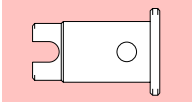

ご注文例 Ordering Example

FH0 - Tr20

シャンクサイズ Shank size

FH-MT

フローティングホルダ
Floating Holder

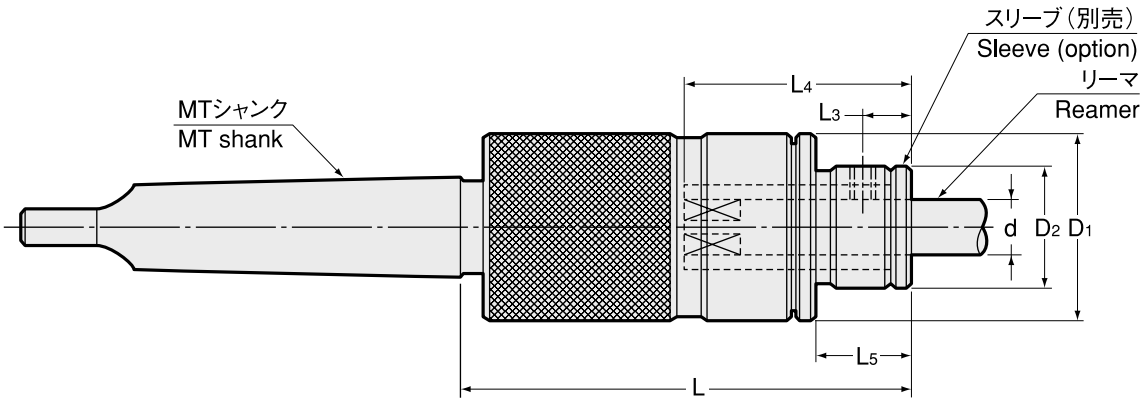

商品コード Code	型式 Model	d リーマのシャンク径 Reamer shank	スリーブ型式 Sleeve size	フロート量 Float 平行フロート Radial	フロート量 Float 傾き角 Angular	D1	L	L3	L5	D2	kg	—
0180 00002001	**FH0 -MT1**	3.00 ～ 8.00	FHS0	0.4	1°	28	65	7	15	19.5	0.3	37,080
0180 00002002	**-MT2**	3.00 ～ 8.00	FHS0	0.4	1°	28	65	7	15	19.5	0.4	37,080
0180 00002101	**FH1 -MT1**	4.00 ～ 10.00	FHS1	0 ～ 0.4 調整可能 Adjustable	0 ～ 1°	36	70	8	19	23	0.4	39,430
0180 00002102	**-MT2**	4.00 ～ 10.00	FHS1	0 ～ 0.4 調整可能 Adjustable	0 ～ 1°	36	70	8	19	23	0.5	39,430
0180 00002202	**FH2 -MT2**	8.10 ～ 20.00	FHS2	0 ～ 0.6 調整可能 Adjustable	0 ～ 1°	55	95	14	25	38	1.2	45,320
0180 00002203	**-MT3**	8.10 ～ 20.00	FHS2	0 ～ 0.6 調整可能 Adjustable	0 ～ 1°	55	95	14	25	38	1.3	45,320

L4 寸法 L4 Dimension

型式 Model	d リーマのシャンク径 Reamer shank	L4
FH0 (3.00 ≦ d ≦ 8.00) **FH1** (4.00 ≦ d ≦ 10.00)	3.00 ～ 3.79	23
	3.80 ～ 4.79	26
	4.80 ～ 5.49	30
	5.50 ～ 10.00	35
FH2	8.10 ～ 10.79	42
	10.80 ～ 12.09	50
	12.10 ～ 20.00	55

スリーブは別途ご注文下さい。

フロート量の調整はアジャスタブルピンレンチ GWA 型をご使用下さい。（P. 504）

Sleeve is sold separately.

To adjust the floating amount, please use the adjustable pin wrench GWA.
Please refer to P. 504 for GWA.

スリーブ Sleeve P. 542

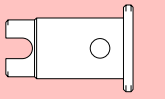

型式 Model	レンチ Wrench
FH1	GWA1
FH2	

ご注文例 Ordering Example

FH0 - MT1

シャンクサイズ Shank size

FH-ST

フローティングホルダ

Floating Holder

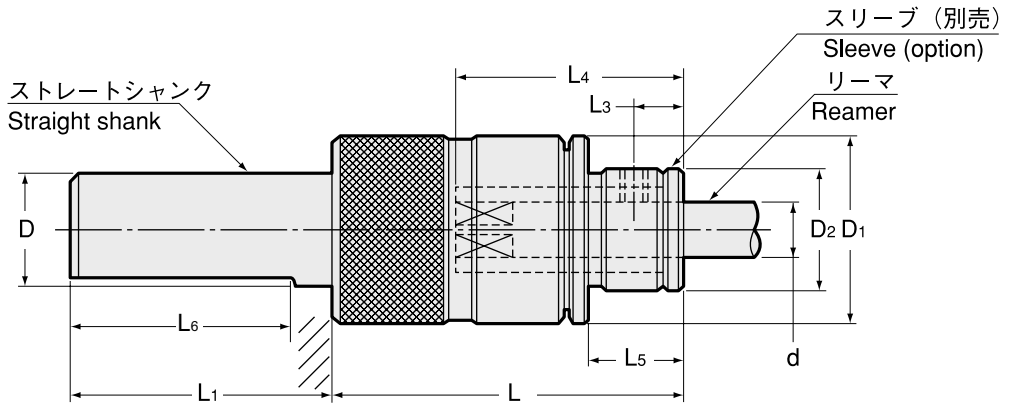

商品コード Code	型式 Model	d リーマのシャンク径 Reamer shank	スリーブ型式 Sleeve size	フロート量 Float 平行フロート Radial	傾き角 Angular	D	D1	L	L1	L3	L5	L6	D2	kg	—
0180 00001000	FH0 -ST15.875	3.00 ～ 8.00	FHS0	0.4	1°	15.875	28	50	50	7	15	40	19.5	0.2	27,660
0180 00001001	-ST16	3.00 ～ 8.00	FHS0	0.4	1°	16	28	50	50	7	15	40	19.5	0.2	27,660
0180 00001002	-ST19.05	3.00 ～ 8.00	FHS0	0.4	1°	19.05	28	50	50	7	15	40	19.5	0.2	27,660
0180 00001003	-ST20	3.00 ～ 8.00	FHS0	0.4	1°	20	28	50	50	7	15	40	19.5	0.3	27,660
0180 00001100	FH1 -ST15.875	4.00 ～ 10.00	FHS1	0 ～ 0.4 調整可能 Adjustable	0 ～ 1° Adjustable	15.875	36	54	50	8	19	40	23	0.3	28,840
0180 00001101	-ST16	4.00 ～ 10.00	FHS1	0 ～ 0.4 調整可能 Adjustable	0 ～ 1° Adjustable	16	36	54	50	8	19	40	23	0.3	28,840
0180 00001102	-ST19.05	4.00 ～ 10.00	FHS1	0 ～ 0.4 調整可能 Adjustable	0 ～ 1° Adjustable	19.05	36	54	50	8	19	40	23	0.4	28,840
0180 00001103	-ST20	4.00 ～ 10.00	FHS1	0 ～ 0.4 調整可能 Adjustable	0 ～ 1° Adjustable	20	36	54	50	8	19	40	23	0.4	28,840
0180 00001104	-ST25	4.00 ～ 10.00	FHS1	0 ～ 0.4 調整可能 Adjustable	0 ～ 1° Adjustable	25	36	54	50	8	19	40	23	0.4	28,840
0180 00001105	-ST25.4	4.00 ～ 10.00	FHS1	0 ～ 0.4 調整可能 Adjustable	0 ～ 1° Adjustable	25.4	36	54	50	8	19	40	23	0.4	28,840
0180 00001204	FH2 -ST25	8.10 ～ 20.00	FHS2	0 ～ 0.6 調整可能 Adjustable	0 ～ 1° Adjustable	25	55	75	50	14	25	40	38	0.9	33,550
0180 00001205	-ST25.4	8.10 ～ 20.00	FHS2	0 ～ 0.6 調整可能 Adjustable	0 ～ 1° Adjustable	25.4	55	75	50	14	25	40	38	0.9	33,550
0180 00001206	-ST32	8.10 ～ 20.00	FHS2	0 ～ 0.6 調整可能 Adjustable	0 ～ 1° Adjustable	32	55	75	70	14	25	55	38	1.1	33,550
0180 00001207	-ST35	8.10 ～ 20.00	FHS2	0 ～ 0.6 調整可能 Adjustable	0 ～ 1° Adjustable	35	55	75	70	14	25	55	38	1.2	33,550
0180 00001208	-ST38.1	8.10 ～ 20.00	FHS2	0 ～ 0.6 調整可能 Adjustable	0 ～ 1° Adjustable	38.1	55	75	70	14	25	55	38	1.3	33,550
0180 00001209	-ST40	8.10 ～ 20.00	FHS2	0 ～ 0.6 調整可能 Adjustable	0 ～ 1° Adjustable	40	55	75	70	14	25	55	38	1.4	33,550

L4 寸法 L4 Dimension

型式 Model	d リーマのシャンク径 Reamer shank	L4
FH0 (3.00 ≦ d ≦ 8.00) FH1 (4.00 ≦ d ≦ 10.00)	3.00 ～ 3.79	23
	3.80 ～ 4.79	26
	4.80 ～ 5.49	30
	5.50 ～ 10.00	35
FH2	8.10 ～ 10.79	42
	10.80 ～ 12.09	50
	12.10 ～ 20.00	55

スリーブは別途ご注文下さい。

フロート量の調整はアジャスタブルピンレンチ GWA 型をご使用下さい。(P. 504)

Sleeve is sold separately.

To adjust the floating amount, please use the adjustable pin wrench GWA.
Please refer to P. 504 for GWA.

型式 Model	レンチ Wrench
FH1	GWA1
FH2	

スリーブ Sleeve
P. 542

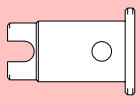

ご注文例 Ordering Example

FH0 - ST16

シャンクサイズ Shank size

特殊品もご用命ください。

Specials on request

フローティングホルダ スリーブ

Floating Holder Sleeve

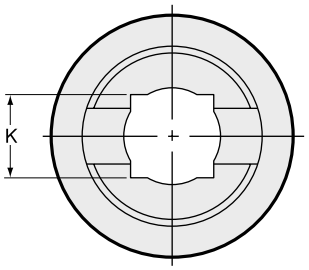

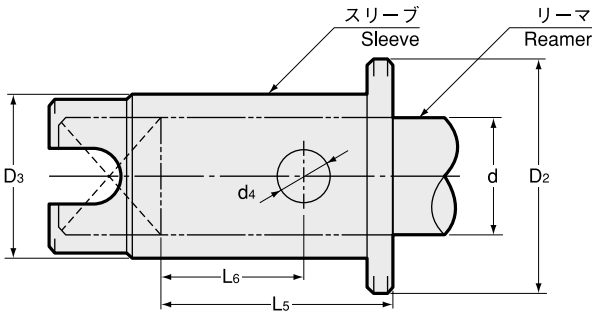

商品コード Code	型式 Model	d リーマのシャンク径 Reamer shank 超え More than	d 以下 Less than	K C11	ホルダ Holder	L5	L6	D2	D3	d4	kg	—
0185 0000 ※※※※	**FHS0-φd**	2.99	3.35	2.5	FH0-○○	18	11	19.5	11	5	0.03	10,010
		3.35	3.78	2.8	FH0-○○	17	10	19.5	11	5	0.03	10,010
		3.78	4.30	3.2	FH0-○○	20	13	19.5	11	5	0.03	10,010
		4.30	4.70	3.5	FH0-○○	20	13	19.5	11	5	0.02	10,010
		4.70	5.40	4.0	FH0-○○	23	16	19.5	11	5	0.02	10,010
		5.40	6.00	4.5	FH0-○○	28	21	19.5	11	5	0.02	10,010
		6.00	6.70	5.0	FH0-○○	27	20	19.5	11	5	0.02	10,010
		6.70	7.30	5.5	FH0-○○	27	20	19.5	11	5	0.02	10,010
		7.30	8.00	6.0	FH0-○○	26	19	19.5	11	5	0.02	10,010
0185 0001 ※※※※	**FHS1-φd**	3.99	4.30	3.2	FH1-○○	20	12	23	13	6	0.04	10,010
		4.30	4.70	3.5	FH1-○○	20	12	23	13	6	0.04	10,010
		4.70	5.40	4.0	FH1-○○	23	15	23	13	6	0.03	10,010
		5.40	6.00	4.5	FH1-○○	28	20	23	13	6	0.03	10,010
		6.00	6.70	5.0	FH1-○○	27	19	23	13	6	0.03	10,010
		6.70	7.30	5.5	FH1-○○	27	19	23	13	6	0.03	10,010
		7.30	8.00	6.0	FH1-○○	26	18	23	13	6	0.03	10,010
		8.00	8.60	6.5	FH1-○○	26	18	23	13	6	0.03	10,010
		8.60	9.50	7.0	FH1-○○	25	17	23	13	6	0.02	10,010
		9.50	10.00	8.0	FH1-○○	24	16	23	13	6	0.02	10,010
0185 0002 ※※※※	**FHS2-φd**	8.09	8.60	6.5	FH2-○○	33	19	38	26	7	0.20	10,010
		8.60	9.50	7.0	FH2-○○	32	18	38	26	7	0.20	10,010
		9.50	10.70	8.0	FH2-○○	31	17	38	26	7	0.19	10,010
		10.70	12.00	9.0	FH2-○○	38	24	38	26	7	0.19	10,010
		12.00	13.50	10.0	FH2-○○	42	28	38	26	7	0.17	10,010
		13.50	14.70	11.0	FH2-○○	41	27	38	26	7	0.16	10,010
		14.70	16.00	12.0	FH2-○○	40	26	38	26	7	0.15	10,010
		16.00	17.20	13.0	FH2-○○	39	25	38	26	7	0.14	10,010
		17.20	18.70	14.0	FH2-○○	38	24	38	26	7	0.12	10,010
		18.70	20.00	15.0	FH2-○○	37	23	38	26	7	0.11	10,010

スリーブ内径 d は 0.01 とびに規格があります。
Available in increments of 0.01 mm according to size of reamer shank.

※には、リーマのシャンク径が入ります。
FHS1-6.0 の商品コードは 0185 00010600 になります。

ご注文例 Ordering Example

FHS1 - 6.0

リーマシャンク径
Reamer shank dia.

MEMO

GPK , GP

フローティングホルダ
Floating Holder

GPK/Tr

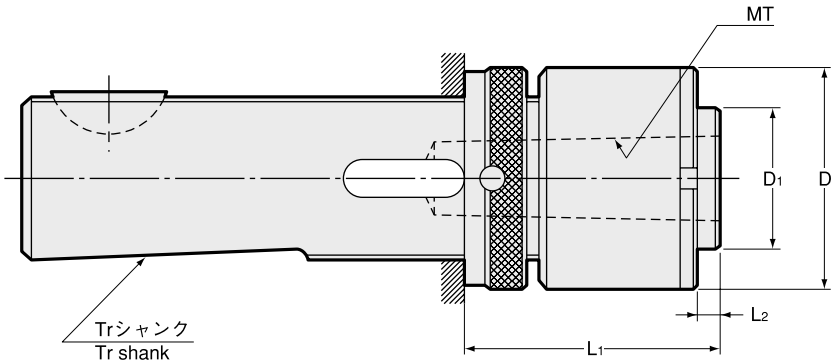

GP/Tr

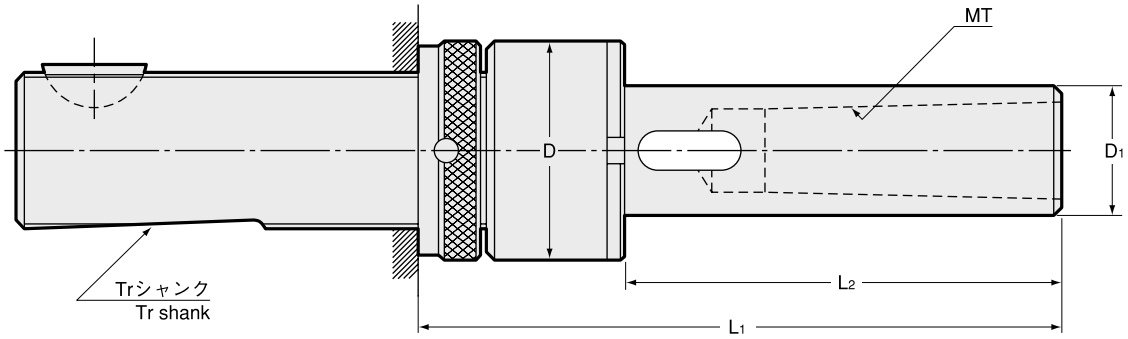

GP/MT

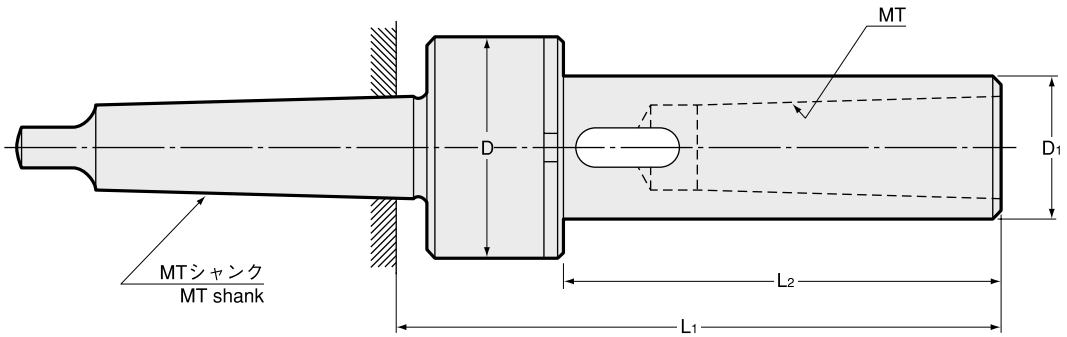

用途
Applications

専用機、トランスファーマシンでのリーマ加工。
Reaming with special purpose machines and transfer machines.

特長
Feature

1. スラストベアリングによる確実な平行フロート
2. スプラインシャフトによるスムーズなフロート駆動
3. 自己求心性
1. Parallel floating by thrust bearing.
2. Smooth floating drive by spline shaft.
3. Self-centering function.

GPK / Tr

商品コード Code	型式 Model	刃具シャンク Shank size	ラジアルフロート Radial float	D	D1	L1	L2	kg	–
0160 00000128	**GPK1 /Tr28×2**	MT1	0.5	40	26	49 ～ 81	5	0.7	別途見積 Quotation upon request separately
0160 00000136	**/Tr36×2**	MT1	0.5	40	26	51 ～ 90	5	1.1	
0160 00000228	**GPK2 /Tr28×2**	MT2	0.5	50	32	55 ～ 87	7	0.9	
0160 00000236	**/Tr36×2**	MT2	1	50	32	55 ～ 94	5	1.3	
0160 00000336	**GPK3 /Tr36×2**	MT3	0.5	67	42	63 ～ 102	5	1.6	
0160 00000348	**/Tr48×2**	MT3	1.5	67	42	67 ～ 107	5	2.5	
0160 00000448	**GPK4 /Tr48×2**	MT4	1.5	67	42	74 ～ 124	10	2.6	

GP / Tr

商品コード Code	型式 Model	刃具シャンク Shank size	ラジアルフロート Radial float	D	D1	L1	L2	kg	–
0160 01000116	**GP1 /Tr16×1.5**	MT1	0.5	32	18	112 ～ 142	74	0.4	別途見積 Quotation upon request separately
0160 01000120	**/Tr20×2**	MT1	0.5	32	18	112 ～ 142	74	0.5	
0160 01000220	**GP2 /Tr20×2**	MT2	0.5	40	26	132 ～ 162	88	0.7	
0160 01000228	**/Tr28×2**	MT2	0.5	40	26	132 ～ 164	88	0.9	
0160 01000328	**GP3 /Tr28×2**	MT3	1	50	32	157 ～ 189	109	1.3	
0160 01000336	**/Tr36×2**	MT3	1	50	32	159 ～ 198	109	1.6	
0160 01000436	**GP4 /Tr36×2**	MT4	1.5	67	42	192 ～ 231	134	2.7	
0160 01000448	**/Tr48×2**	MT4	1.5	67	42	196 ～ 246	134	3.8	

GP / MT

商品コード Code	型式 Model	刃具シャンク Shank size	ラジアルフロート Radial float	D	D1	L1	L2	kg	–
0160 02000011	**GP1 / MT1**	MT1	0.5	32	18	106	74	0.3	別途見積 Quotation upon request separately
0160 02000012	**/ MT2**	MT1	0.5	32	18	107	74	0.4	
0160 02000022	**GP2 / MT2**	MT2	0.5	40	26	127	88	0.6	
0160 02000023	**/ MT3**	MT2	0.5	40	26	127	88	0.7	
0160 02000033	**GP3 / MT3**	MT3	1	50	32	152	109	1.1	
0160 02000034	**/ MT4**	MT3	1	50	32	153	109	1.4	
0160 02000044	**GP4 / MT4**	MT4	1.5	67	42	186	134	2.4	
0160 02000045	**/ MT5**	MT4	1.5	67	42	187	134	3.2	
0160 02000055	**GP5 / MT5**	MT5	1.5	88	58	232.5	166	5.5	

ご注文例 Ordering Example

GP2 / MT2

シャンクサイズ
Shank size

アジャスタブルシャンク寸法詳細（DIN 仕様）
Dimension for Adjustable Shank (DIN Standard)

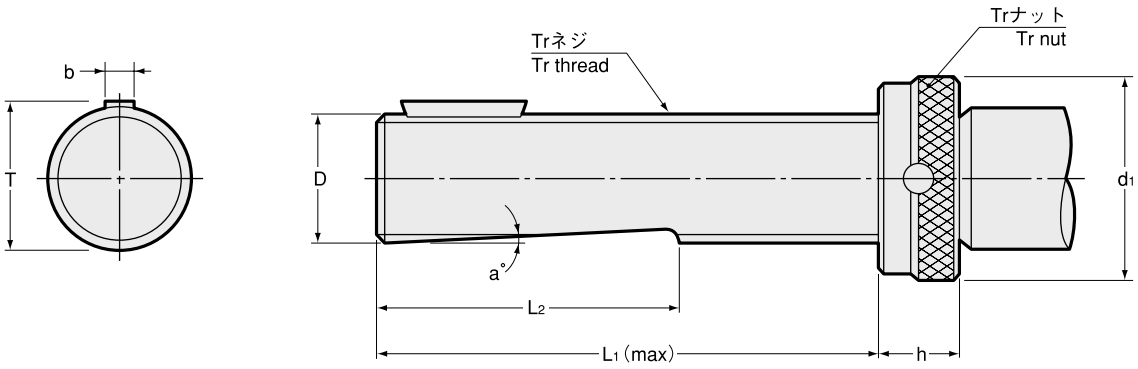

Tr ネジサイズ Tr thread size	D h6	d1	T	b h9	L1	L2	h	a °
Tr.16×1.5	16	25	17.1 $^{0}_{-0.25}$	5	73	43	12	2
Tr.20×2	20	32	21.1 $^{0}_{-0.25}$	5	76	46	12	2
Tr.28×2	28	40	29.5 $^{0}_{-0.25}$	6	83	51	12	2
Tr.36×2	36	50	37.5 $^{0}_{-0.35}$	8	104	65	14	2
Tr.48×2	48	67	49.9 $^{0}_{-0.35}$	10	126	76	18	2

DIN 仕様スピンドル規格
DIN Spindle Dimension

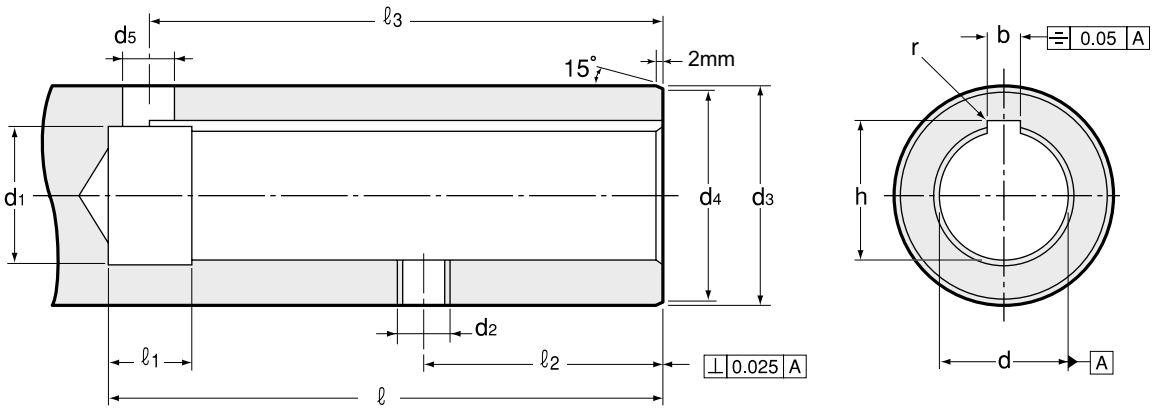

寸法 Size	d H6	ℓ (min)	d1	d2	d3 g6	d4	d5	ℓ1	ℓ2 ± 0.1	ℓ3	b		h +0.1 0	r
16	16	74	16.6	M 6	25	24	6	8	34	70	5	+0.145 +0.070	17.3	0.2
20	20	77	20.6	M 6	32	31	6	8	34	73	5	+0.145 +0.070	21.3	0.2
28	28	85	28.6	M 8	40	39	8	10	38	80	6	+0.145 +0.070	29.7	0.4
36	36	106	36.8	M 8	50	49	10	10	45	101	8	+0.170 +0.080	37.7	0.4
48	48	129	48.8	M10	67	66	12	12	57	123	10	+0.170 +0.080	50.1	0.4

関連機器

関連機器　シリーズ
RELATED EQUIPMENT SERIES

Falcon SOTP Type

非接触式ツールプリセッタ Aegis-i シリーズ

Contactless Tool Presetter Aegis-i Series



ご注文例 Ordering Example

SOTP-400B - 1A

対応プルスタッド
Retention Stud (BT)

アダプタ Adapter P. 551

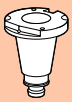

アクセサリ類 Accessories P. 551

商品コード Code	型式 Model	対応プルスタッド Retention Stud (BT)
4910 00040011	**SOTP-400B-1A**	PSB-7, PSB-8, PSB-14, PSB-19
4910 00040013	**SOTP-400B-1C**	PSB-17
4910 00040024	**SOTP-400B-2D**	PSB-24
4910 00040025	**SOTP-400B-2E**	PSB-50P

- 対応プルスタッドをもとに型式を選定して下さい。
- 上記以外のプルスタッドにも対応可能です。詳細はお問い合わせ下さい。
- Please select a model based on the retention stud type.
- Retention stud not shown in the above chart can be also used. Please contact NT TOOL Corporation for details.

プリセッタ仕様　Specification of SOTP

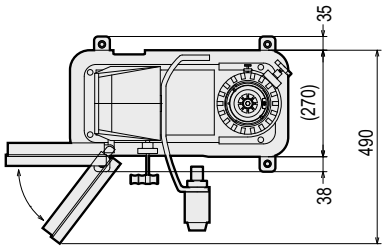

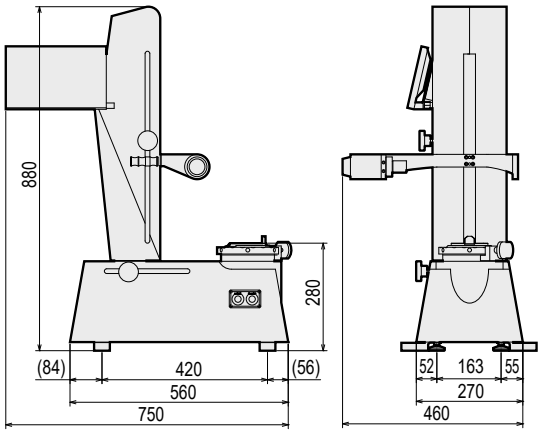

外観寸法 External dimensions	750x490x880(WxDxH)
重量 Weight	75kg
電源 Power supply	100 ～ 240V AC, 50/60Hz
消費電力 Power consumption	52W
エアー圧 Air pressure	0.4 ～ 0.6MPa
測定範囲 Measurement	X 軸 (径) X-axis ・・・ø300mm まで Z 軸 (高さ) Z-axis ・・・400mm まで *1
最小表示 Minimum reading	0.001mm
スピンドルサイズ Spindle Size	BT50 (別途アダプタにて変更可能) BT50 (Adapters for different spindle sizes available.)
クランプ方式 Clamp method	メカクランプ (2000N) Mechanical clamp
カメラ仕様 Specifications of camera	33 万画素 CCD　モノクロ 0.33 million pixel CCD monochrome
画面倍率 Screen magnification ratio	11.5 倍 11.5 × Magnification
画面サイズ Display size	10.1 インチタッチパネル 10.1"
刃先計測範囲 Cutting edge measurement range	9.6 x 7.2 mm
メニュー操作方法 Menu manipulation method	タッチパネル Touch panel
表示言語 Language selection	日本語、英語、韓国語、中国語、スペイン語 Japanese, English, Korean, Chinese, Spanish
付属品 Accessories	フィルターレギュレーター Filter regulator
スピンドル回転方法 Language selection	手動 Manual

*1 アダプタを使用する時はアダプタの厚み分 Z 軸方向の測定範囲が変化します。
- インチ表示、メートル表示の両方に対応しています。
- 製品のデザイン及び仕様は予告なく変更する場合があります。

The measurement range of the Z-axis is narrowed by adapter's thickness.
Switchable between Inch and Metric display.
Specifications and design of the product are subject to change without notice.

Eagle

AOTP Type

New

非接触式ツールプリセッタ　Aegis-i シリーズ

Contactless Tool Presetter Aegis-i Series



ご注文例 Ordering Example

AOTP-500-1A ○○

- 刃先高さ調整機構なし：表記なし
  刃先高さ調整機構あり：「P」を追記
  Without cutting edge height adjustment : Leave blank
  With cutting edge height adjustment : Add "P"
- スピンドル回転仕様・手動回転：表記なし
  スピンドル回転仕様・モータードライブ：「M」を追加
  Manual Spindle Rotation: Leave blank
  Automatic Spindle Rotation: Add "M"

アダプタ Adapter P. 551
アクセサリ類 Accessories P. 551

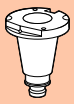

商品コード Code	型式 Model	対応プルスタッド Retention Stud (BT)
4920 00※50011	**AOTP-500-1A**	PSB-7, PSB-8, PSB-14, PSB-19 PSB-7-CH, PSB-8-CH
4920 00※50013	**AOTP-500-1C**	PSB-17
4920 00※50024	**AOTP-500-2D**	PSB-24
4920 00※50025	**AOTP-500-2E**	PSB-50P

商品コードの※は M 仕様：1、P 仕様：2、MP 仕様：3 となります。
- 対応プルスタッドをもとに型式を選定して下さい。
- 上記以外のプルスタッドにも対応可能です。詳細はお問い合わせ下さい。

Code ※ is M specification : 1, P specification : 2, MP specification : 3.
- Please select a model based on the retention stud type.
- Retention stud not shown in the above chart can be also used. Please contact NT TOOL Corporation for details.

オプション　Unit Option

	標準　Standard	オプション　Option
スピンドル回転方法 Spindle rotation	手動回転のみ Manual	モータドライブで自動化出来ます。 Automatic (Motor driven)
刃先高さ調整機構 Cutting edge height adjustment	—	正面に操作ハンドルを追加し、刃先の高さ調整を行うことが出来ます。 Height adjustment handle can be added to the front.

上記以外にもお客様のご要望に合わせてカスタマイズが可能です。
詳細はお問い合わせください。
In addition to those options, customization of software and body is possible upon request. Please contact NT TOOL for details.

プリセッタ仕様　Specification of AOTP

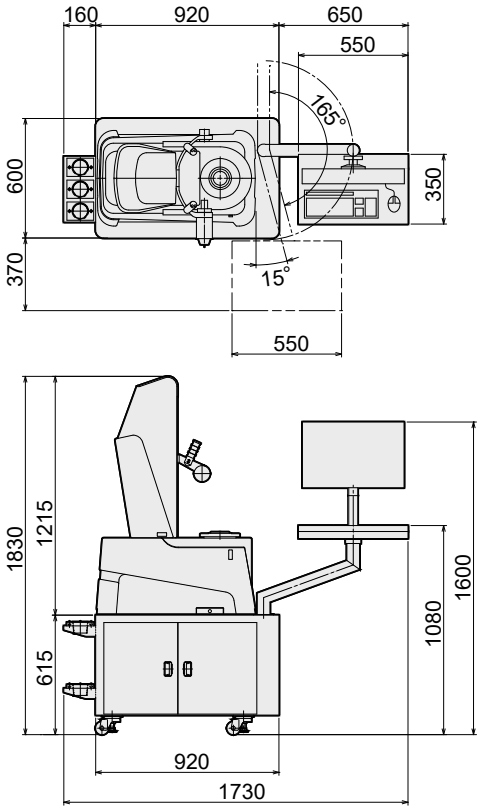

外観寸法 External dimensions	1730 x 600 x 1830 (W x D x H)
重量 Weight	約 300kg
電源 Power supply	100 ～ 240V AC, 50/60Hz
消費電力 Power consumption	300W
エアー圧 Air pressure	0.4 ～ 0.6Mpa
測定範囲 Measurement	X 軸 (径) X-axis ・・・ø400mm まで Z 軸 (高さ) Z-axis ・・・500mm まで *1
最小表示 Minimum reading	0.001mm
スピンドルサイズ Spindle Size	BT50 (別途アダプタにて変更可能) BT50 (Adapters for different spindle sizes available.)
クランプ方式 Clamp method	メカクランプ Mechanical clamp
カメラ仕様 Specifications of camera	130 万画素 CCD　モノクロ 1.3 million pixel CCD monochrome
画面倍率 Screen magnification ratio	30 倍 30 × Magnification
画面サイズ Display size	21.5 インチタッチパネル 21.5"
刃先計測範囲 Cutting edge measurement range	9.0 x 6.5 mm
メニュー操作方法 Menu manipulation method	タッチパネル、マウス、キーボード Touch panel, mouse, keyboard
表示言語 Language selection	日本語、英語、韓国語、中国語、スペイン語 Japanese, English, Korean, Chinese, Spanish
付属品 Accessories	アダプタトレイ Adapter tray

*1 アダプタを使用する時はアダプタの厚み分 Z 軸方向の測定範囲が変化します。
- インチ表示、メートル表示の両方に対応しています。
- 製品のデザイン及び仕様は予告なく変更する場合があります。

The measurement range of the Z-axis is narrowed by adapter's thickness.
Switchable between Inch and Metric display.
Specifications and design of the product are subject to change without notice.

Raptor AOTP-AUTO Type

New

非接触式ツールプリセッタ Aegis-i シリーズ

Contactless Tool Presetter Aegis-i Series



ご注文例 Ordering Example

AOTP-500-AUTO

アダプタ Adapter P. 551

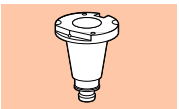

アクセサリ類 Accessories P. 551

商品コード Code	型式 Model
4930 01051000	**AOTP-500-AUTO**

・主軸引き込みコレットは別売となります。
・BT50、SK50、CAT50のツールホルダを使用する場合はプルスタッドの型式をご指定ください。
・お客様のご要望に合わせてカスタマイズが可能です。詳細はお問い合わせください。
・The spindle lead-in collet is sold separately.
・When using a BT50, SK50 or CAT50 tool holder, specify the type of retention stud.
・In addition to those options, customization of software and body is possible upon request. Please contact NT TOOL for details.

プリセッタ仕様　Specification of AOTP-AUTO

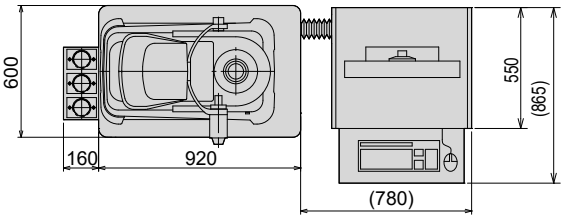

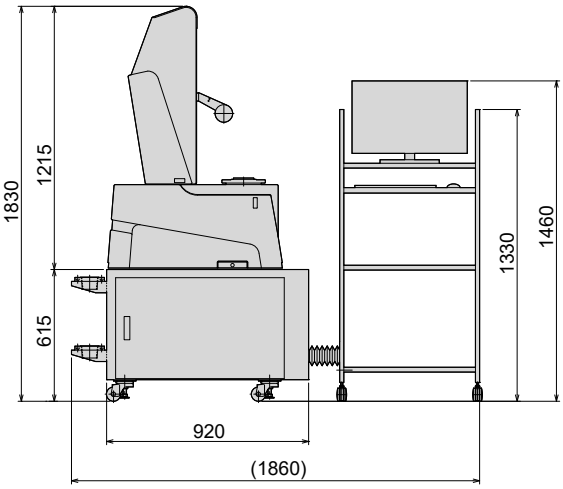

外観寸法 External dimensions	1860 x 865 x 1830 (W x D x H)
重量 Weight	約 400kg
電源 Power supply	100 ～ 240V AC, 50/60Hz
消費電力 Power consumption	300W
エアー圧 Air pressure	0.4 ～ 0.6Mpa
測定範囲 Measurement	X 軸 (径) X-axis ・・・ø400mm まで Z 軸 (高さ) Z-axis ・・・500mm まで *1
最小表示 Minimum reading	0.001mm
スピンドルサイズ Spindle Size	BT50 (別途アダプタにて変更可能) BT50 (Adapters for different spindle sizes available.)
クランプ方式 Clamp method	メカクランプ Mechanical clamp
カメラ仕様 Specifications of camera	130 万画素 CCD　モノクロ 1.3 million pixel CCD monochrome
画面倍率 Screen magnification ratio	30 倍 30 × Magnification
画面サイズ Display size	21.5 インチタッチパネル 21.5"
刃先計測範囲 Cutting edge measurement range	9.0 x 6.5 mm
メニュー操作方法 Menu manipulation method	タッチパネル、マウス、キーボード Touch panel, mouse, keyboard
表示言語 Language selection	日本語、英語、韓国語、中国語、スペイン語 Japanese, English, Korean, Chinese, Spanish
付属品 Accessories	アダプタトレイ Adapter tray

*1 アダプタを使用する時はアダプタの厚み分 Z 軸方向の測定範囲が変化します。
・ インチ表示、メートル表示の両方に対応しています。
・ 製品のデザイン及び仕様は予告なく変更する場合があります。

The measurement range of the Z-axis is narrowed by adapter's thickness.
Switchable between Inch and Metric display.
Specifications and design of the product are subject to change without notice.

Aegis-i シリーズ用アダプタ（別売） Adapter for Aegis-i series (Sold Separately)

BT50 以外のホルダを測定する場合は変換アダプタが必要です。詳細はお問い合わせください。
To measure tool holders other than BT50 shank size, adapters are necessary. Please contact NT TOOL for details.

BT、CAT、SKシャンク用	HSK シャンク用	UTS シャンク用	ポリゴンシャンク用
			
BT30用、BT40／CAT40／SK40兼用 ※使用するプルスタッドの種類をご指示下さい。 ※Please designate the type of retention stud in use.	**HSK32、HSK40、HSK50、HSK63、HSK100**	**UTS6350、UTS10080**	**AOTP：C3, C4, C5, C6** **SOTP：C3, C4 only**

Aegis-i シリーズ用アクセサリ Accessories for Aegis-i series

ラベルプリンタ（別売） Label printer (Sold Separately)

商品コード Code	型式 Model	備考 Note
4944 10000018	**AOTP-PRINT-BRO2**	電源 Power supply AC100V 50/60Hz 2.0A
4944 10000019	**AOTP-PRINT-BRO3**	電源 Power supply AC100-240V 50/60Hz 1.5A

カートリッジ補充が必要無いサーモプリンタです。測定値をラベルに出力する事ができます。
ツールの名前、型番、コメントを予め登録することでまとめて印字できます。
Thermal printer. No need for cartridges. Measured values can be printed. Tool name, model, and comments registered beforehand can be printed together.

ご注文例 Ordering Example
AOTP-PRINT-BRO2

プリンタ用ラベル（別売） Label for printer (Sold Separately)

商品コード Code	型式 Model	備考 Note
4944 10000020	**AOTP-PRINT-BRO2-LA**	ラベル約400枚分。 ラベルサイズ: 29 x 90 mm Approx. 400 labels. Label size : 29 x 90 mm

ご注文例 Ordering Example
AOTP-PRINT-BRO2-LA

クリーニングパテ（プリセッタ本体に付属） Cleaning putty (Included with presetter)



商品コード Code	型式 Model	備考 Note
4944 10000013	**AOTP-DUST-C**	正確な測定結果を得るために刃先を清掃します。 To clean the cutting edge for accurate measurement.

ご注文例 Ordering Example
AOTP-DUST-C

NTP-300A , NTP-400

ツールプリセッタ

Tool Presetter

● １台のプリセッタで数種のシャンク形状の工具測定可能。
One presetter can measure various kinds of shanks with taper reduction parts.

NTP - 300A



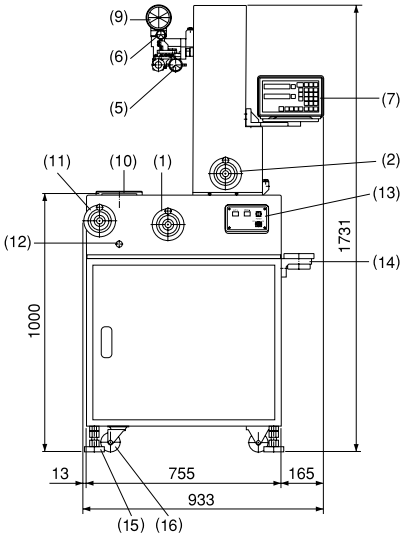

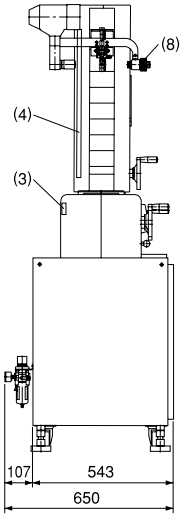

(1) X 軸ハンドル
(2) Z 軸ハンドル
(3) X 軸スケール
(4) Z 軸スケール
(5) X 軸ダイヤルゲージ
(6) Z 軸ダイヤルゲージ
(7) デジタル表示ユニット
(8) 投影器（光源部）
(9) 投影器（投影部）
(10) スピンドル
(11) スピンドル回転ハンドル
(12) スピンドル固定ノブ
(13) 操作盤
(14) 工具締付台
(15) レベルボルト
(16) キャスター

(1) X-axis handle
(2) Z-axis handle
(3) X-axis scale
(4) Z-axis scale
(5) X-axis dial guage
(6) Z-axis dial guage
(7) Digital display
(8) Optical projector (Light source unit)
(9) Optical projector (Projecting unit)
(10) Spindle
(11) Spindle turning handle
(12) Spindle fixing knob
(13) Control panel
(14) Tool setting pot
(15) Level bolts
(16) Casters

NTP - 400



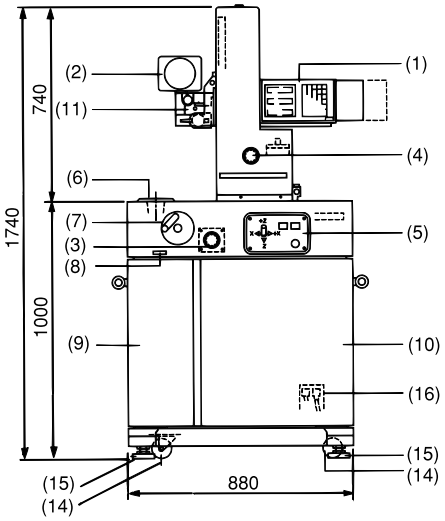

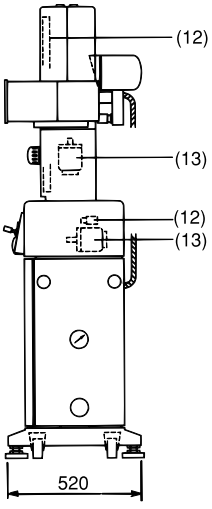

(1) デジタル表示ユニット
(2) 投影器
(3) X 軸ハンドル
(4) Z 軸ハンドル
(5) 操作盤
(6) スピンドル
(7) スピンドル回転ハンドル
(8) スピンドル固定ノブ
(9) エアーシリンダ収納部
(10) 付属品収納箱
(11) X,Z 軸ダイヤルゲージ
(12) X,Z 軸スケール
(13) X,Z 軸モータ
(14) キャスター
(15) レベルボルト
(16) 電源及びエアー接続部

(1) Digital display
(2) Optical projector
(3) X-axis handle
(4) Z-axis handle
(5) Control panel
(6) Spinldle
(7) Spindle turning handle
(8) Spindle fixing knob
(9) Air cylinder storage unit
(10) Accessory storage unit
(11) Dial gauge for X,Z-axis
(12) Scale for X,Z-axis
(13) Motor for X,Z-axis
(14) Casters
(15) Level bolts
(16) Connecting unit

仕様 Specifications		NTP-300A	NTP-400
測定範囲 Measurement range	X 軸（工具の直径：D） X axis (Tool diameter) Z 軸（工具の長さ：L） Z axis (Tool length)	D=0 ～φ300mm L=50 ～ 500mm	D=0 ～φ400mm L=50 ～ 500mm
最小読取単位 Min. readable unit	X 軸 X-axis	デジタル表示 Digital display φ0.002mm（直径 Diameter）又は 0.001mm（半径 Radius）	
	Z 軸 Z-axis	デジタル表示 Digital display 0.005mm	
ダイヤルゲージ Dial gauge		X 軸 X-axis 0.001mm Z 軸 Z-axis 0.01mm	
スピンドル形状 Spindle shank		BT30 ～ BT50 HSK32 ～ HSK100 UTS5040 ～ UTS10080（特殊製作 Special）	
マスタゲージ Master gauge	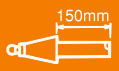	スピンドル形状に合わせて 150mm のものが 1 本標準付属されています。 Including 150mm as standard.	
コラム移動方式 Column movement method		ハンドル送り（手動） Handle（Manual）	レバー送り（自動） Lever（Auto）
電源 Power supply		AC100V±10% 50/60Hz AC100V 以上のときは御指定下さい。 If voltage exceeds AC 100V, please advise when ordering.	
空圧源 Pneumatic supply	工具着脱装置用 For auto tool lock	0.4 ～ 0.7MPa	
重量 Weight		350kg	400kg
標準付属品 Standard accessories		レンチセット、テーパークリーナー、カバー一式、光源ランプ、取説、台座、精度表、レベルボルト用片口スパナ Wrench set, Taper cleaner, Cover set, Lamp, Operating manual, Pedestal, Precision table, Spanner	

本商品はメートル表示専用です。　Metric measurement only.

デジタル表示ユニット Digital display	
A : 標準品 Standard	B : RS232C 付 with RS232C

プルスタットボルト Retention stud		
MASI	MASII	その他 Others

その他の場合、NT プルスタッド型式もしくは機械メーカー及び機種を御連絡ください。
When ordering others, please specify.

NTP-300A

ご注文例 Ordering Example

NTP-300A - A - BT40 - 2

- A：デジタル表示ユニット型式 A Digital display A type
- BT40：ホルダサポート Holder Support
- 2：プルスタッド MAS II Retention stud MAS II

NTP-400

ご注文例 Ordering Example

NTP-400 - B - BT50 - 1

- B：デジタル表示ユニット型式 B Digital display B type
- BT50：ホルダサポート Holder Support
- 1：プルスタッド MAS I Retention stud MAS I

SH / CL

スパナヘッド / トルクレンチ

Spanner Head / Torque Wrench

スパナヘッド Spanner head

Type1

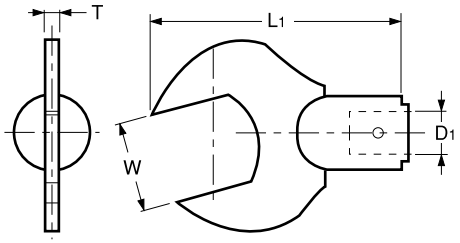

Type2

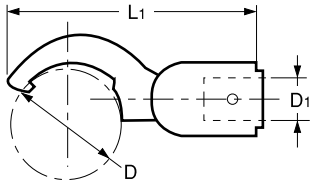

Type3

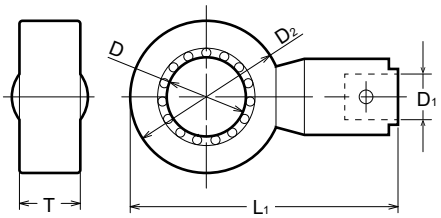

商品コード Code	型式 Model	Type	W	T	D	D1	D2	L1	kg	トルクレンチ Torque wrench	キャップ Nut 型式 Model	タップシャンク径 Tap shank dia.	設定トルク Torque
3150 00010010	**SH-0R-10**	3	—	16	20	10	40	61.5		CL25N5 x 10D	HDP-07R	—	10 ~ 15Nm
3150 00010115	**SH-1R-15**	3	—	20	26	15	50	85		CL50N x 15D	HDP-09R, GDP-09R	—	30 ~ 35Nm
3150 00010315	**SH-3R-15**	3	—	20	30	15	56	88		CL100N x 15D	HDP-12R, GDP-12R	—	35 ~ 40Nm
3150 00010415	**SH-4R-15**	3	—	20	35	15	60	90		CL100N x 15D	HDP-16R, GDP-16R	—	40 ~ 45Nm
3150 00010515	**SH-5R-15**	3	—	20	46	15	72	96		CL100N x 15D	HDP-22R, GDP-22R	—	55 ~ 60Nm
3150 00001110	**SH-11-10**	1	11	6.5	—	10	—	51	0.06	CL25N5 x 10D	ERP-8, ERP-8T	—	5 ~ 7Nm
3150 00001410	**SH-14-10**	1	14	6.5	—	10	—	52	0.20	CL25N5 x 10D	ERP-11S	—	15 ~ 20Nm
3150 00002310	**SH-23-10**	2	—	—	23	10	—	60	0.05	CL25N5 x 10D	HDP-07A	—	10 ~ 15Nm
3150 00000115	**SH-1A-15**	1	24	4.5	—	15	—	78	0.14	CL50N x 15D	HDP-09, KDP-1916	—	30 ~ 35Nm
3150 00000315	**SH-3A-15**	1	30	4.5	—	15	—	83	0.20	CL100N x 15D	HDP-12, KDP-2422	—	35 ~ 40Nm
3150 00000415	**SH-4A-15**	1	33	4.5	—	15	—	84	0.25	CL100N x 15D	HDP-16, KDP-2825	—	40 ~ 45Nm
3150 00000515	**SH-5A-15**	1	42	5.5	—	15	—	89	0.23	CL100N x 15D	HDP-22, KDP-3632	—	55 ~ 60Nm
3150 00000619	**SH-6A-19**	2	—	—	66	19	—	118	0.25	CL200N x 19D	HDP-32	—	80 ~ 90Nm
3150 00002515	**SH-25-15**	2	—	—	29	15	—	77	0.11	CL50N x 15D	GDP-09	—	30 ~ 35Nm
3150 00003415	**SH-34-15**	2	—	—	38	15	—	82	0.13	CL100N x 15D	GDP-12	—	35 ~ 40Nm
											ERP-16T	ø4~6.2(mm) ø0.168~0.318(inch)	30 ~ 35Nm
												ø7~9(mm)	40 ~ 50Nm
											GDP-16	—	40 ~ 45Nm
3150 00004515	**SH-45-15**	2	—	—	49	15	—	86	0.10	CL100N x 15D	GDP-22	—	55 ~ 60Nm
3150 00005219	**SH-52-19**	2	—	—	55	19	—	108	0.22	CL200N x 19D	ERP-32T	—	100~105Nm

トルクレンチ Torque wrench

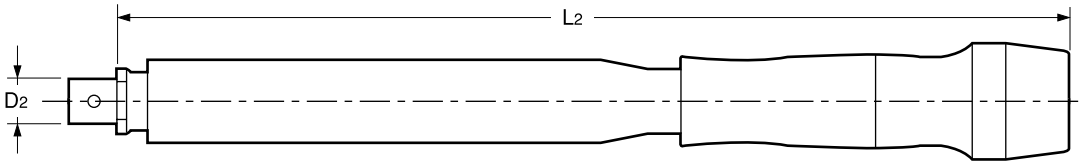

商品コード Code	型式 Model	トルク調整範囲 Torque range	D2	L2	kg	スパナヘッド Spanner head
3154 01010000	**CL 25N5 × 10D**	5 ～ 25Nm	10	205	0.21	SH-11-10, SH-14-10, SH-23-10, SH-0R-10
3154 00020000	**CL 50N × 15D**	10 ～ 50Nm	15	219	0.40	SH-1A-15, SH-25-15, SH-1R-15
3154 00030000	**CL 100N × 15D**	20 ～ 100Nm	15	294	0.59	SH-3A-15, SH-4A-15, SH-5A-15, SH-34-15, SH-45-15 SH-3R-15, SH-4R-15, SH-5R-15
3154 00040000	**CL 200N × 19D**	40 ～ 200Nm	19	435		SH-6A-19, SH-52-19

トルク設定は必ず取扱説明書に従い、スパナヘッド指定のトルクでご使用下さい。
Please use spanner head with correct torque in accordance with manual.

BCL

BT クランパ
BT Clamper

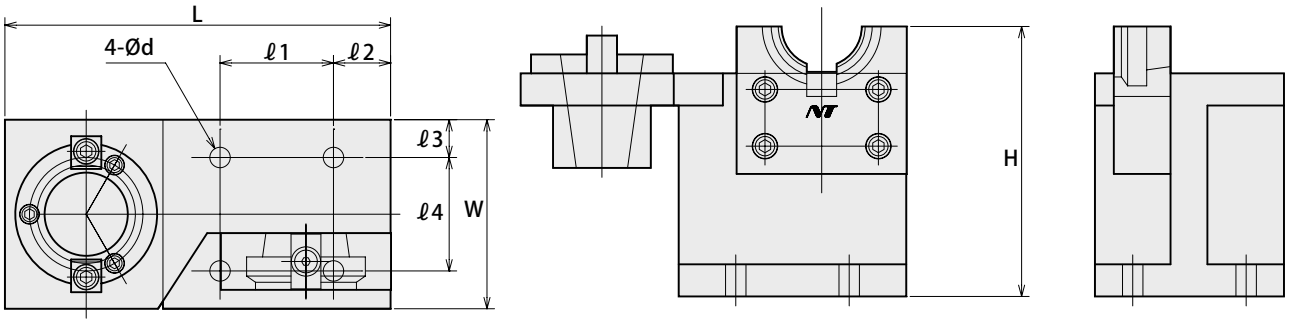

用途・特長
Application / Feature

・BTシャンクのミーリングチャック、コレットホルダ等の刃物およびプルスタッドの取り付け、取り外しに使用します。
・作業台等に固定してご使用ください。
・NBT-AHO、WBT-AHOシャンクは縦置きのみ使用できます。
・CAT、SKシャンクには使用できません。
・刃具のプリセット高さ測定には使用出来ません。

• Used for installing or removing cutting tools and pullstud bolts from BT milling chucks, collet holders, etc.
• Please fix on a working table before use.
• NBT-AHO and WBT-AHO holders can only be used when unit is installed vertically.
• Cannot be used with CAT or SK holders.
• Not usable for measuring preset height of cutting tools.



クランパ本体
Body

商品コード Code	型式 Model	L	ℓ1	ℓ2	ℓ3	ℓ4	H	W	d	対応シャンクサイズ Shank size	kg	—
5590 00000030	**BCL-30**	210	90.5	15	13	70.5	127	100	9	BT30	4	25,000
5590 00000040	**BCL-40**	210	90.5	15	13	70.5	127	100	9	BT40	4	25,000
5590 00000050	**BCL-50**	275	115	22	14	112	198	151	9	BT50		30,000

ご注文例 Ordering Example

BCL - 30

対応シャンクサイズ
Shank size

SPN1-HSK

HSK クランパ
HSK Clamper

セット Set

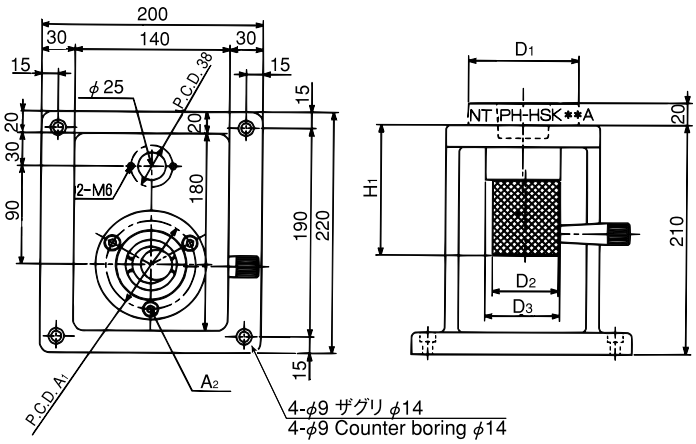

ホルダサポート単品 Holder support only

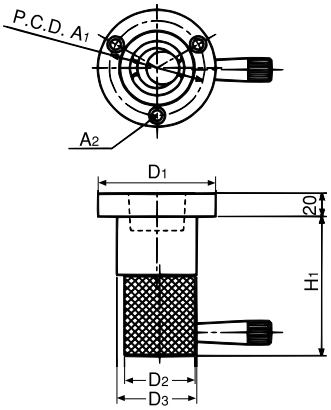

特長 Feature

1. HSK シャンク（A、C または T タイプ）を入れ、レバーを 90° 回転させるだけで確実に締め付け可能。
2. 高さ測定にも使用可能。
1. Easy to clamp holder as just insert HSK (A, C, or T) shank and rotate knob 90 degrees.
2. Tool length measurement is possible.



セット Set

商品コード Code	型式 Model	kg	–
5580 00001040	**SPN1 -HSK40A**	16	103,790
5580 00001050	**SPN1 -HSK50A**	16	103,790
5580 00001063	**SPN1 -HSK63A**		103,790
5580 00001100	**SPN1 -HSK100A**		103,790

ホルダサポート単品 Holder support only

型式 Model	商品コード Code	D1	D2	D3	H1	A1	A2	kg	–
PH -HSK40A	5584 00000040	80	47	54	127	65	3-M6	2.4	75,500
PH -HSK50A	5584 00000050	80	47	54	127	65	3-M6		75,500
PH -HSK63A	5584 00000063	118	60	85	125	102	3-M8	4.9	75,500
PH -HSK100A	5584 00000100	118	60	85	145	102	3-M8	4.6	75,500

ご注文例 Ordering Example

SPN1 - HSK63A

ベース PBN-1 Base PBN-1　シャンクサイズ Shank size

ご注文例 Ordering Example

PH - HSK63A

シャンクサイズ Shank size

特殊品もご用命ください。　Specials on request

HCL

クランパ（HSK、UTS、C 用）

Clamper (for HSK, UTS, C)

本体のみ Body only



本体+アダプタ Body+Adapter



HCL クランパ本体 HCL Body

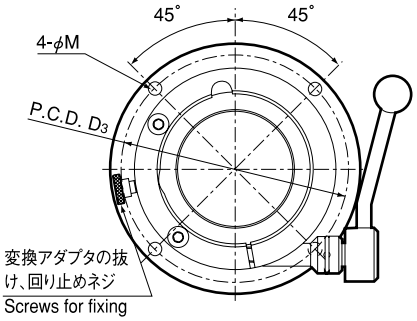

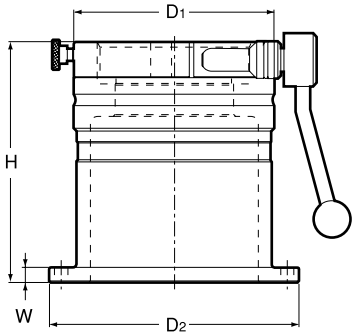

用途・特長 Application / Feature

1. ミーリングチャック、コレットホルダ等のキャップの締め付けにご使用下さい。
2. シャンクサイズ変換アダプタADSを併用することにより様々なサイズのシャンクのクランプが可能です。
3. クランプレバーで締め付けるだけで、シャンクをクランプする事ができます。
   クランプレバーは力を入れやすい方向に自由に調整する事ができます。
4. 樹脂製マットの採用により、シャンクのテーパ及びフランジ端面への傷付きを低減します。

1. Best suited for tightening milling chucks or collet chucks.
2. With ADS adaptors, various different shanks can be clamped.
3. Tool holder can be clamped by turning the clamp lever only. The clamp lever can be turned in either direction.
4. ABS resins will prevent damages to taper or flange face of tool shank.

HCL クランパ本体 HCL Body

商品コード Code	型式 Model	対応シャンク Shank size	D1	H	D2	D3	W	M	kg	―	シャンクサイズ変換アダプタ Adapter
5590 06300000	**HCL -63**	HSK63、UTS6350、C6*1	98	162	131	115	10	9（M8用 For M8）	4.6	67,200	ADS-63＊＊
5590 10000000	**HCL -100**	HSK100、UTS10080	135	162	168	152	10	9（M8用 For M8）	7.0	74,580	ADS-100＊＊

・刃具のプリセット高さ測定には使用できません。
・作業台、定盤等への取り付けボルト（4 個）は付属していません。
*1: C6シャンク使用時は、別売のかさ上げプレート（PL-HCL63-C6）を購入し、かさ上げしてご使用下さい。
Do not use for measuring tool presetting length.
Fixing bolts (4pcs) for installing to surface plate or work table are NOT inclued.
*1: When using C6 shank tools, use PL-HCL63-C6 pad plate (sold separately).

ご注文例 Ordering Example

HCL - 63
対応シャンクサイズ Shank size

ADS シャンクサイズ変換アダプタ（別売） ADS Adapter (Option)

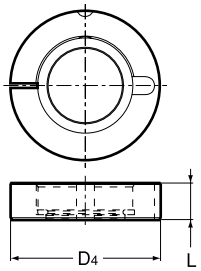

商品コード Code	型式 Model	対応シャンク Shank size	D4	L	kg	―	対応する本体 Body
5590 06325000	**ADS -6325**	HSK25	63	24.2	0.5	23,000	HCL-63
5590 06332000	**ADS -6332**	HSK32, C3*2	63	24.2	0.4	23,200	HCL-63
5590 06340000	**ADS -6340**	HSK40, C4	63	24.2	0.3	23,700	HCL-63
5590 06350000	**ADS -6350**	HSK50, UTS5040, C5	63	24.2	0.2	24,700	HCL-63
5590 10063000	**ADS -10063**	HSK63, UTS6350, C6	100	24.2	0.9	25,700	HCL-100
5590 10080000	**ADS -10080**	HSK80, C8	100	24.2	0.6	27,000	HCL-100

ご注文例 Ordering Example

ADS - 63 50
本体サイズ Body size　対応シャンクサイズ Shank size

*2: C3またはC6シャンク使用時は下記PL-HCLかさ上げプレート（別売）を併用してください。
*2: When using C3 or C6 shank, please use the following PL-HCL plate (sold separately).

PL-HCL かさ上げプレート（別売） PL-HCL Plate (Option)

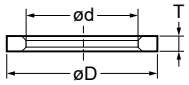

商品コード Code	型式 Model	D	d	T
5594 06300003	**PL-HCL63-C3**	31.5	26	3
5594 06300006	**PL-HCL63-C6**	62.5	50	2.5

ご注文例 Ordering Example

PL - HCL63 - C3
本体サイズ Body size　対応シャンクサイズ Shank size

SPZ-2

"R" ゼロセッタ

"R" Zero Setter

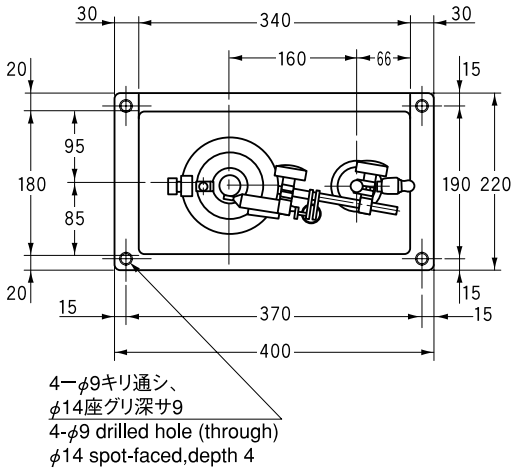

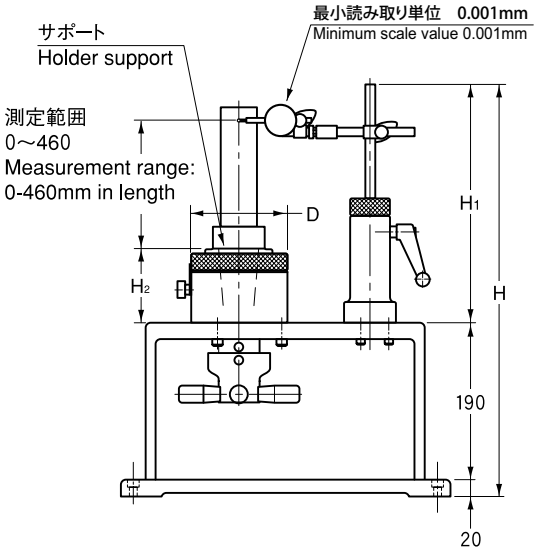

特長 Feature

1. 突き出し 200mm 先端で 3 μ m 以下の振れ精度実現（HSK、UTS）
2. 回転サポート機能付（BT、HSK、UTS）
3. ホルダ引き込み機構付

1. Less than 3 μm runout accuracy at 200mm(HSK, UTS)
2. Rotary holder support for BT, HSK, UTS.
3. Holder pull-in mechanism.

商品コード Code	型式 Model	ホルダサポート Holder support	D	H	H1	H2	kg	—	プルスタッド Retention stud
3030 00003011	**SPZ-2 -NT30-1**	NT30	118	660	450	90	39	385,200	BT:MAS Ⅰ MAS Ⅱ
3030 00004011	**SPZ-2 -NT40-1**	NT40	118	660	450	90	39	385,200	BT:MAS Ⅰ MAS Ⅱ
3030 00005011	**SPZ-2 -NT50-1**	NT50	158	710	500	120	46	406,600	BT:MAS Ⅰ MAS Ⅱ
3030 00003012	**SPZ-2 -NT30-2**	NT30	118	660	450	90	39	385,200	BT:JIS SK:DIN
3030 00004012	**SPZ-2 -NT40-2**	NT40	118	660	450	90	39	385,200	BT:JIS SK:DIN
3030 00005012	**SPZ-2 -NT50-2**	NT50	158	710	500	120	46	406,600	BT:JIS SK:DIN
3030 10004010	**SPZ-2 -HSK40**	HSK40A,HSK40C	118	660	450	90	40	406,600	
3030 10005010	**SPZ-2 -HSK50**	HSK50A,HSK50C	118	660	450	90	40	406,600	
3030 10006310	**SPZ-2 -HSK63**	HSK63A,HSK63C	118	660	450	90	39	406,600	
3030 10010010	**SPZ-2 -HSK100**	HSK100A,HSK100C	158	710	500	120	49	406,600	
3030 20635010	**SPZ-2 -UTS6350**	UTS6350,（HS63）	118	660	450	90	39	406,600	
3030 21008010	**SPZ-2 -UTS10080**	UTS10080,（HS100）	158	710	500	120	48	406,600	

※マスターシャンクは別途ご注文下さい。

※プルスタッドの引き込み角度が 90°のものは製作できません。

※本商品はメートル表示専用です。

※ Master shank is sold separaterly.

※ Retention stud with 90 degree pull-in angle (the angle of the part hooked by jaw) is not available.

※ Metric measurement only.

ご注文例 Ordering Example

SPZ-2 - NT30 - 1

プルスタッドサイズ Retention size

ホルダサポート Holder Support

SPHV-3

シンプルセッタ

Simple Setter

● 軽量、コンパクト設計で現場の作業台に設置できます。X軸、Z軸共に見やすいデジタルスケールを採用。
Light weight and compact design. Placeable on work table. Digital scales adopted for both X axis and Z axis.

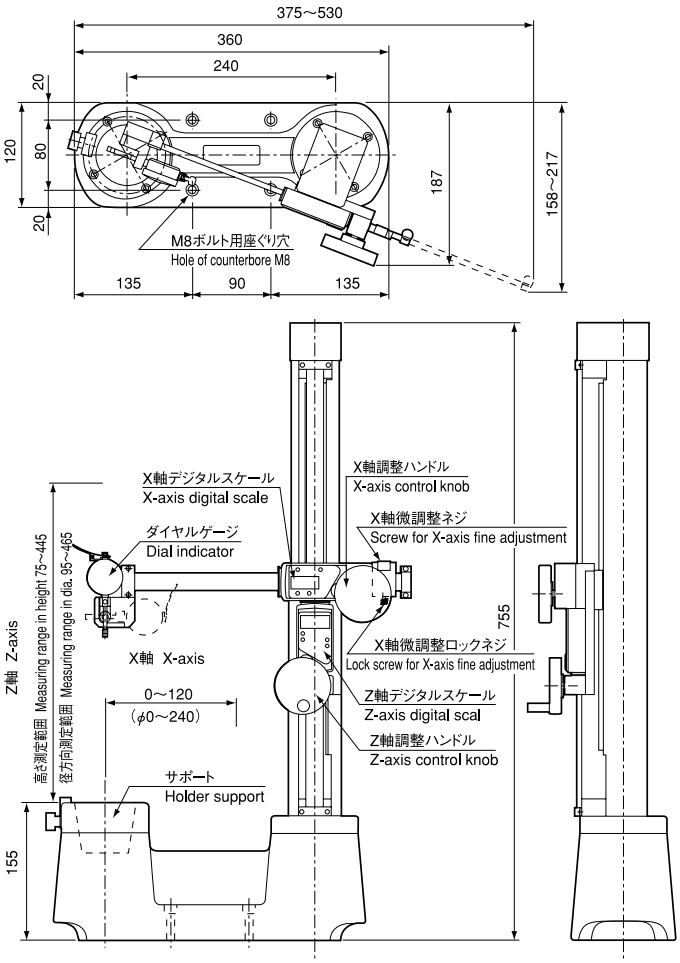



商品コード Code	型式 Model	サポートサイズ Taper size	測定範囲 Measuring range (mm)	最小読取単位 Min readable unit (mm)	適合するサポート Applicable holder support	kg	―
2600 30000030	**SPHV-3 -30**	NT30	X 軸 X-axis φ0 ～ 240 Z 軸 Z-axis 高さ測定 75 ～ 445 Z height measurement 径方向測定 95 ～ 465 Z diameter measurement	0.01	NTSP-30	23.8	532,860
2600 30000040	**SPHV-3 -40**	NT40	X 軸 X-axis φ0 ～ 240 Z 軸 Z-axis 高さ測定 75 ～ 445 Z height measurement 径方向測定 95 ～ 465 Z diameter measurement	0.01	NTSP-40	25.2	532,860
2600 30000050	**SPHV-3 -50**	NT50	X 軸 X-axis φ0 ～ 240 Z 軸 Z-axis 高さ測定 75 ～ 445 Z height measurement 径方向測定 95 ～ 465 Z diameter measurement	0.01	NTSP-50	26.4	532,860

1.サポートサイズに合わせてマスターゲージ（GL=150）が 1 本標準付属されています。
2.マスターゲージ（GL=300）も別売で用意しております。
3.ホルダサポートは交換可能です。
4.ホルダサポートは回転しません。
5.本商品はメートル表示専用です。
1.A suitable master arbor (GL=150) is included.
2.A longer master arbor (GL=300) is sold separately.
3.Holder support can be exchanged.
4.Holder support can not rotate.
5.Metric measurement only.

ご注文例 Ordering Example

SPHV-3 - 30

サポートサイズ
Support size

特殊品もご用命ください。

Specials on request

シンプルセッタ
SIMPLE SETTER

高価な万能型ツールプリセットゲージは、多く市販されていますが、ツールセッティングで最も多い 突出し長さのプリセット については、各々のお客様が多くの時間と費用を費やし、設計・製作されています。
NTのシンプルセッタは、ブロックビルトシステムにより、お客様の使用条件に合ったプリセットゲージをお届けします。

用　途

●マシニングセンタから専用機等すべての工作機械に使用される
ツールの突出し長さセッティング に手軽にご使用いただけます。

特　長

●豊富な機種とサイズ。
●ご使用の条件に合ったプリセットゲージが手軽に組立てできます。

Expensive all purpose tool presetters are widely available in the market. However, customers have been spending a lot of time and money to make presetters for projection length of cutting tool.
NT's simple setter provides preset gauge suitable for customers needs.

Application

●Tool presetting for the use on machining centers and dedicated machines.

Feature

●Wide variety of types and sizes
●Quick-to-built-up preset gauge



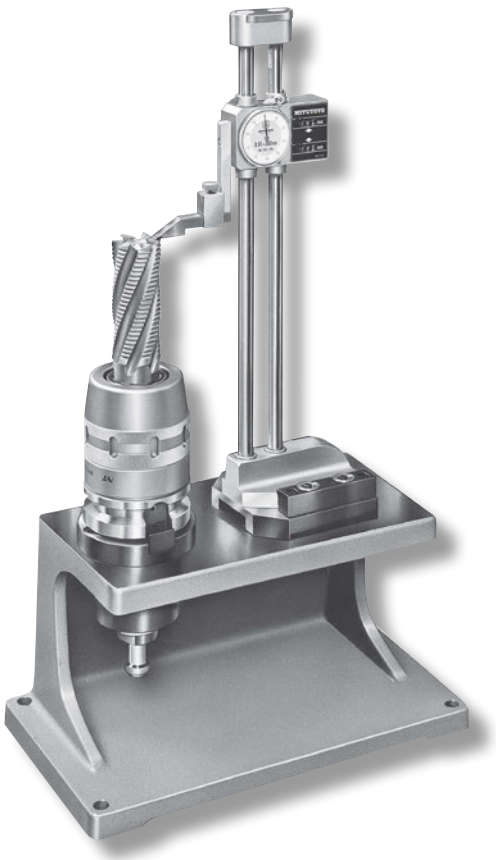

	NC ツーリング用 For NC Toolings		スタブホルダ用 For NT stub holders		タップアダプタ用 For tap adapters	Tr シャンク用 For Tr. shank
ゲージ Gauge	ハイトゲージ Height gauge					
	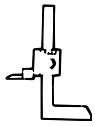	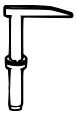			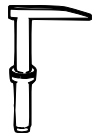	
	市販品 conventional	PG-1 15,000			PG-1 15,000	
ゲージスタンド Gauge stand					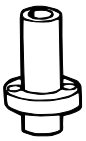	
	PS-H4 18,000	PS-○ 6,000			PS-○ 6,000	
ホルダサポート Holder support		PH-NT○ 24,000		PH-STC○ PH-KH○○A 27,500	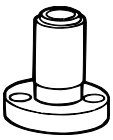	PH-WE○ 27,500	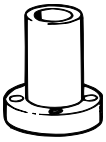	PH-Tr○ 24,000
ベース Base		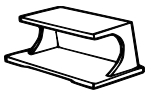		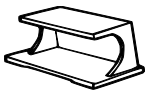		
	PBN-1○ 23,010	PBN-2○ 42,270	PBK-1○ 23,010	PBK-2○ 42,270	PBT-1○ 19,260	PBT-2○ 38,520
セットアップ例 Set-up					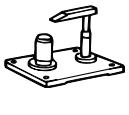	
	SPN1-NT○-○ 71,160 内訳 Break-down PG-1 PS-○ PH-NT○ PBN-1○ 各1ケ 1pc each		SPK1-KH○A SPK1-STC○-○ 74,900 内訳 Break-down PG-1 PS-○ PH-KH○A PH-STC○ PBK-1○ 各1ケ 1pc each		SPW1-WE○-○ 71,160 内訳 Break-down PG-1 PS-○ PH-WE○ PBT-1○ 各1ケ 1pc each		SPT1-Tr○-○ 67,410 内訳 Break-down PG-1 PS-○ PH-Tr○ PBT-1○ 各1ケ 1pc each	
	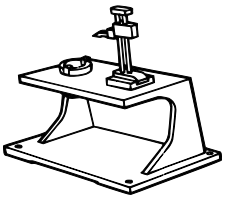		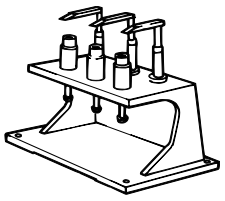		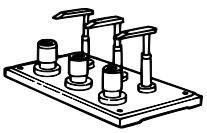	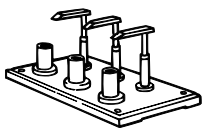
	SPN2-NT○+ご使用ハイトゲージ 87,210 内訳 Break-down PS-H4 PH-NT○ PBN-2○ 各1ケ 1pc each		SPK2-KH○A SPK2-STC○-○ 197,950 内訳 Break-down PG-1 PS-○ PH-KH○A PH-STC○ PBK-2○……1ケ 1pc 各3ケ 3pcs each		SPW2-WE○-○ 194,210 内訳 Break-down PG-1 PS-○ PH-WE○ PBT-2○……1ケ 1pc 各3ケ 3pcs each		SPT2-Tr○-○ 182,970 内訳 Break-down PG-1 PS-○ PH-Tr○ PBT-2○……1ケ 1pc 各3ケ 3pcs each	

SPN

NC ツーリング用 シンプルセッタ

Simple Setter For Nc Tooling

SPN1

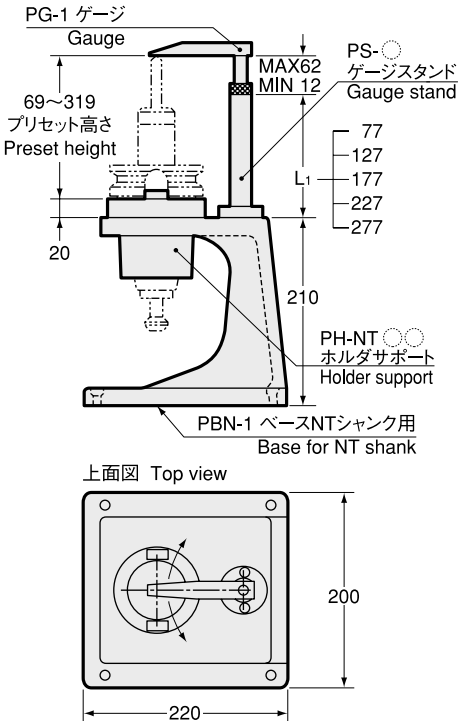

SPN2

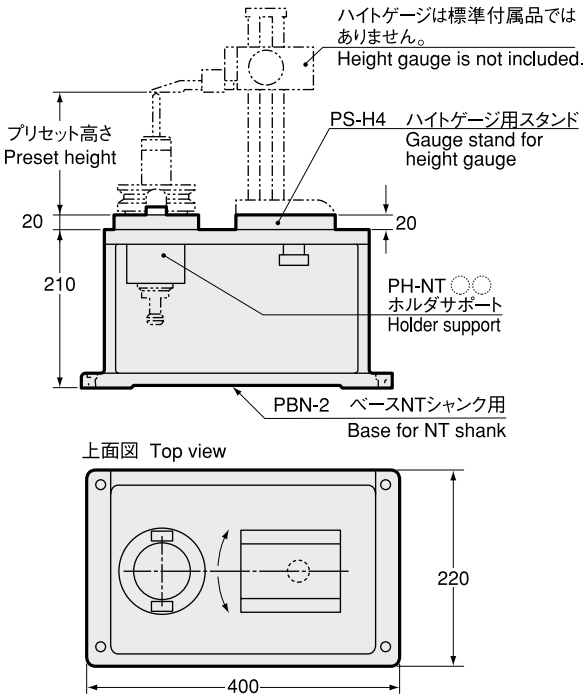

ゲージ Gauge		ゲージスタンド Gauge stand		ホルダサポート Holder support	ベース Base	
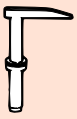	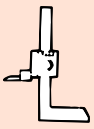					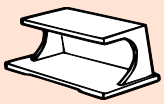
PG-1 15,000	市販品 conventional	**PS-○** 6,000	**PS-H4** 18,000	**PH-NT○** 24,000	**PBN-1○** 23,010	**PBN-2○** 42,270

ご注文例 Ordering Example

SPN1 - NT40 - 227

ベース PBN-1 Base PBN-1 / ホルダサポート Holder Support / ゲージスタンド高さ L1 Gauge stand height L1

ご注文例 Ordering Example

SPN2 - NT40 + PS-H4

ベース PBN-2 Base PBN-2 / ホルダサポート Holder Support / ゲージスタンド Gauge stand

商品コード Code

0090 01 1 0 4 227

品区 / ベース PBN-1 Base PBN-1 / ホルダサポート Holder Support / ゲージスタンド高さ L1 Gauge stand height L1

商品コード Code

0090 01 2 0 4 4 00

品区 / ベース PBN-2 Base PBN-2 / ホルダサポート Holder Support / ゲージスタンド PS-H4 Gauge stand PS-H4

NT30 用ホルダサポートのコードは 1、NT35 用は 2、NT40 用は 4、NT45 用は 5、NT50 用は 6 となります。
Product code for each holder support is as follows. NT 30=1, NT 35=2, NT 40=4, NT 45=5 and NT 50=6.

ゲージ　PG
Guage

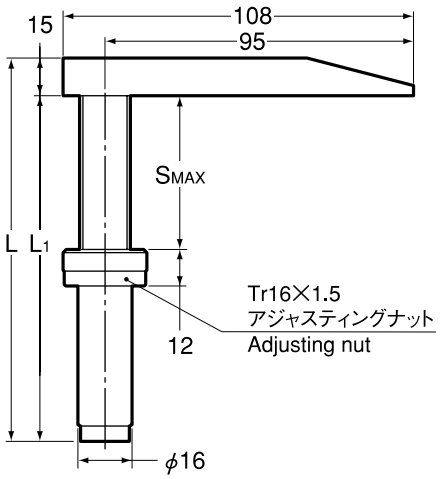

商品コード Code	型式 Model	L	L1	SMAX	kg
0091 06000001	**PG-1**	128	113	50	0.4

ゲージスタンド　PS
Guage stand

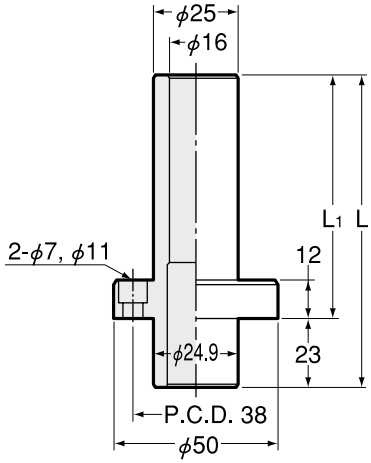

商品コード Code	型式 Model	L	L1
0091 01000001	**PS -1**	100	77
0091 01000002	**PS -2**	150	127
0091 01000003	**PS -3**	200	177
0091 01000004	**PS -4**	250	227
0091 01000005	**PS -5**	300	277

ハイトゲージ用ゲージスタンド
Gauge stand for height gauge

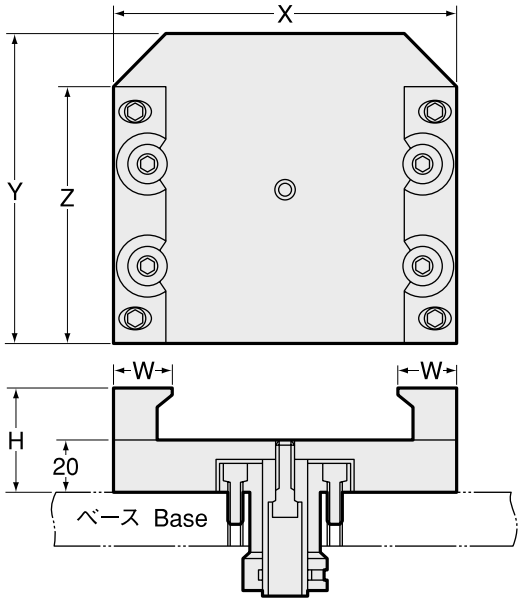

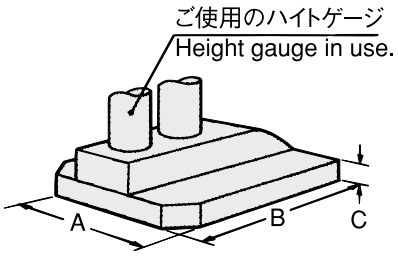

商品コード Code	型式 Model	X	Y	Z	W	H	A	B	C
0091 01100004	**PS-H4**	136	135	110	21	37	91	135	12

1.ご使用のハイトゲージ型式とベース寸法 A × B × C をお知らせ下されば、ゲージスタンドを製作いたします。

2.PS-H4 は、ミツトヨ製ハイトゲージ HD-30AX(192-613-10)、HW-30(192-130) 専用のゲージスタンドです。

1.When ordering special gauge stand, please let us know base dimensions A × B × C.

2.PS-H4 is used for Mitutoyo height gauge HD-30AX or HW-30.

ホルダサポート　PH-NT
Holder support

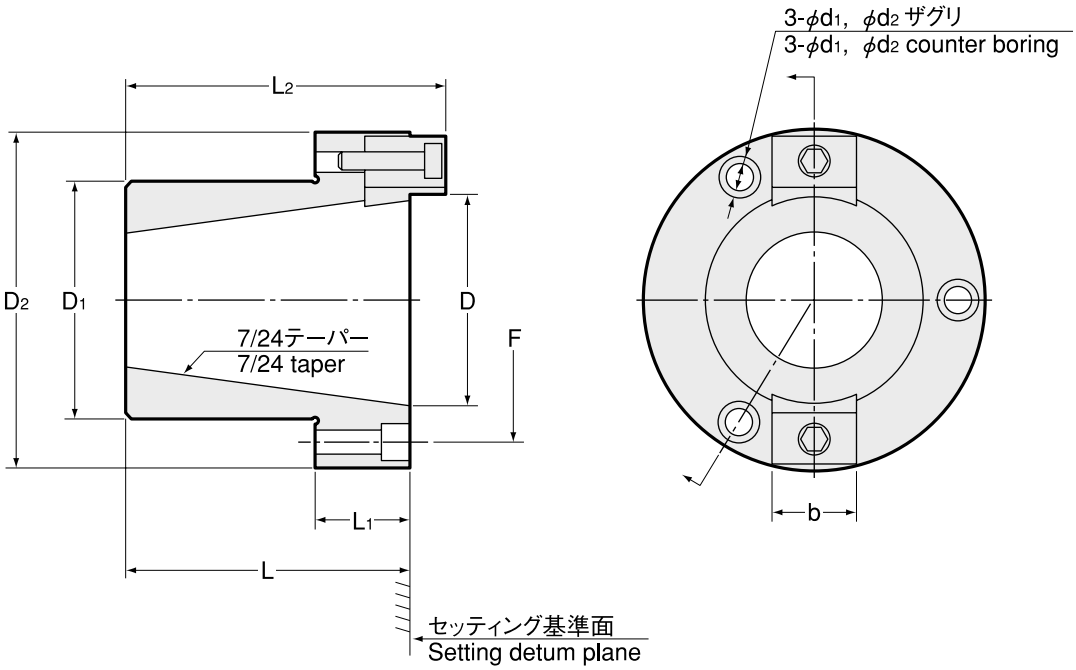

商品コード Code	型式 Model	シャンクサイズ Shank size			D	D1	D2	L	L1	L2	F	b	d1	d2	kg
0091 02000030	**PH -NT30**	BT30	CAT30	SK30	31.75	48	74	45	20	52	59	15.7	7	11	0.9
0091 02000035	**PH -NT35**	BT35	—	—	38.1	48	74	50	20	57	59	13.8	7	11	0.8
0091 02000040	**PH -NT40**	BT40	CAT40	SK40	44.45	54	80	55	20	62	65	15.7	7	11	1.0
0091 02000045	**PH -NT45**	BT45	—	SK45	57.15	68	100	75	20	85	81	18.9	9	14	1.8
0091 02000050	**PH -NT50**	BT50	CAT50	SK50	69.85	78	110	90	20	100	92	25.3	9	14	2.3

CAT,SK シャンクのホルダをセットする際は、ホルダサポートに付いている片方のキーを外してご使用下さい。
To set CAT or SK shank holder, remove one of the stopper keys on the holder support PH-NT.

ベース　PBN
Base

TYPE1

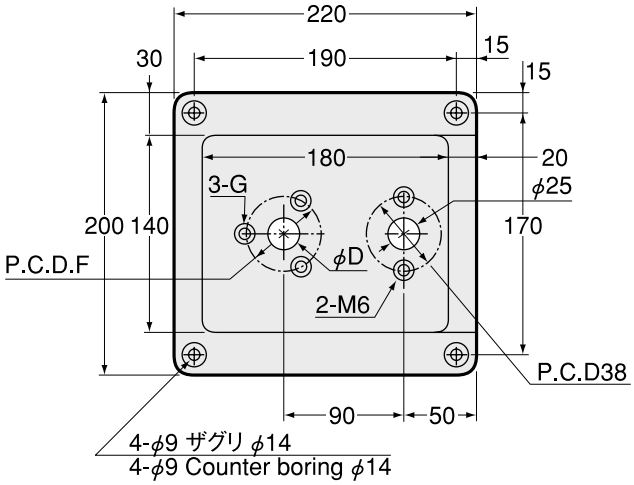

TYPE2

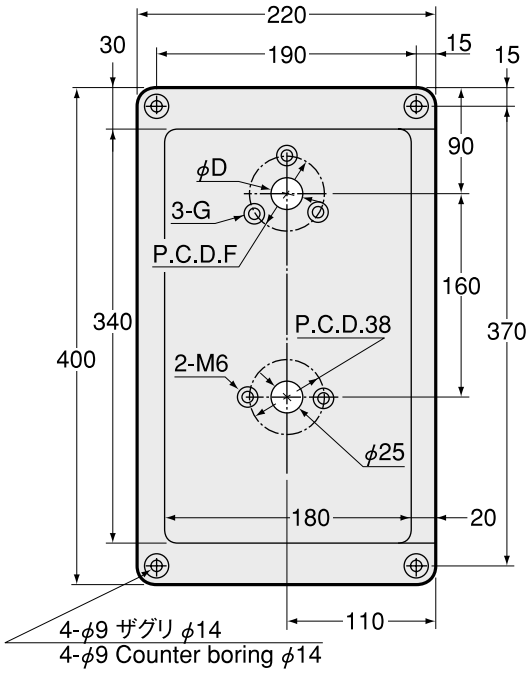

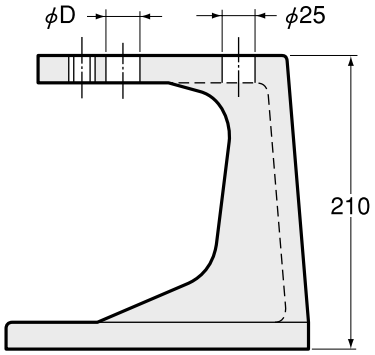

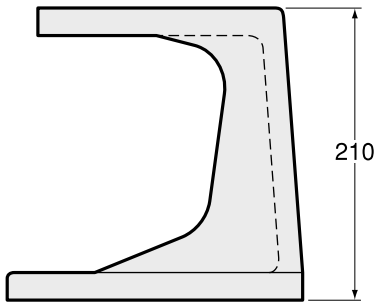

商品コード Code	型式 Model	タイプ Type	φF	φD +0.2 0	G	ホルダサポート Holder support	ゲージスタンド Gauge stand
0091 07000130	**PBN -1-30**	1	59	48	M6	PH-NT30	PS-1 ～ PS-5　PS-H4
0091 07000230	**PBN -2-30**	2	59	48	M6	PH-NT30	PS-1 ～ PS-5　PS-H4
0091 07000135	**PBN -1-35**	1	59	48	M6	PH-NT35	PS-1 ～ PS-5　PS-H4
0091 07000235	**PBN -2-35**	2	59	48	M6	PH-NT35	PS-1 ～ PS-5　PS-H4
0091 07000140	**PBN -1-40**	1	65	54	M6	PH-NT40	PS-1 ～ PS-5　PS-H4
0091 07000240	**PBN -2-40**	2	65	54	M6	PH-NT40	PS-1 ～ PS-5　PS-H4
0091 07000145	**PBN -1-45**	1	81	68	M8	PH-NT45	PS-1 ～ PS-5　PS-H4
0091 07000245	**PBN -2-45**	2	81	68	M8	PH-NT45	PS-1 ～ PS-5　PS-H4
0091 07000150	**PBN -1-50**	1	92	78	M8	PH-NT50	PS-1 ～ PS-5　PS-H4
0091 07000250	**PBN -2-50**	2	92	78	M8	PH-NT50	PS-1 ～ PS-5　PS-H4

SPK-KHA

スタブホルダ KH-A、KH-E、KH-EC 用 シンプルセッタ

Simple Setter For KH-A, KH-E, KH-EC

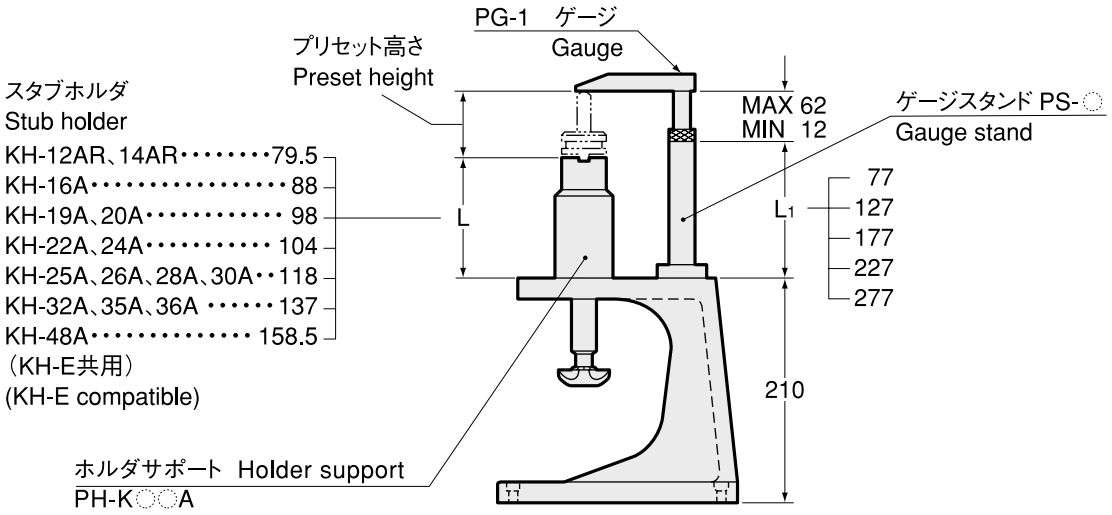

SPK1

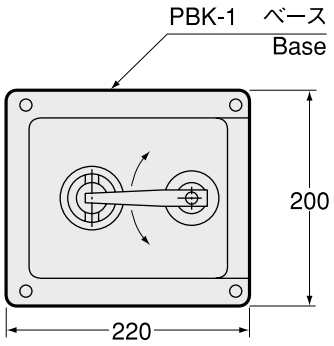

SPK2

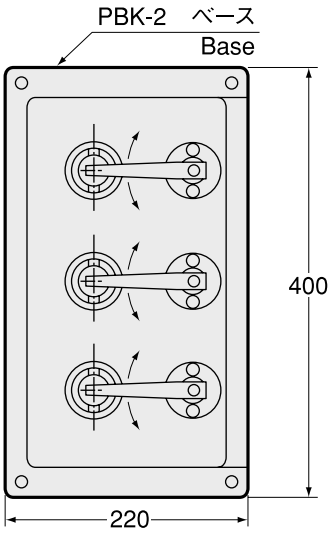

ゲージ Gauge	ゲージスタンド Gauge stand	ホルダサポート Holder support	ベース Base	
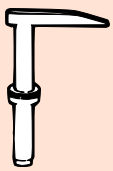	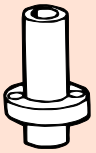	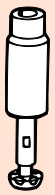		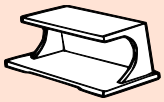
PG-1 15,000	**PS-◯** 6,000	**PH-KH◯A** 27,500	**PBK-1◯** 23,010	**PBK-2◯** 42,270

ご注文例 Ordering Example

SPK1 - KH16A - 77

- SPK1: ベース PBK-1 / Base PBK-1
- KH16A: ホルダサポート / Holder Support
- 77: ゲージスタンド高さ L1 / Gauge stand height L1

商品コード Code

0090 12 1 16 077

- 0090: 品区
- 12: ベース PBK-1 / Base PBK-1
- 1: ホルダサポート / Holder Support
- 16: ホルダサポート / Holder Support
- 077: ゲージスタンド高さ L1 / Gauge stand height L1

特殊品もご用命ください。

Specials on request

ゲージ　PG
Guage

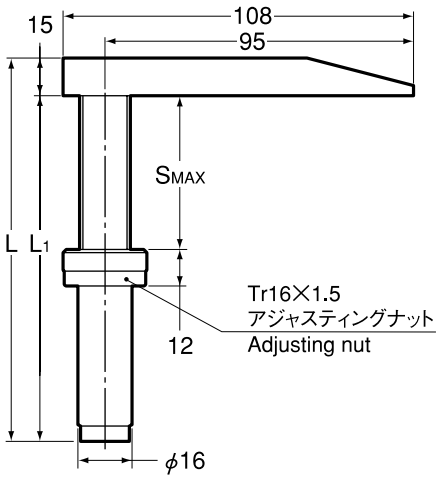

商品コード Code	型式 Model	L	L1	SMAX	kg
0091 06000001	**PG-1**	128	113	50	0.4

ゲージスタンド　PS
Guage stand

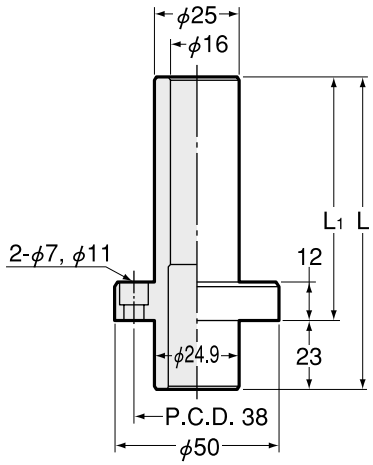

商品コード Code	型式 Model	L	L1
0091 01000001	**PS -1**	100	77
0091 01000002	**PS -2**	150	127
0091 01000003	**PS -3**	200	177
0091 01000004	**PS -4**	250	227
0091 01000005	**PS -5**	300	277

ホルダサポート　PH-KHA
Holder support

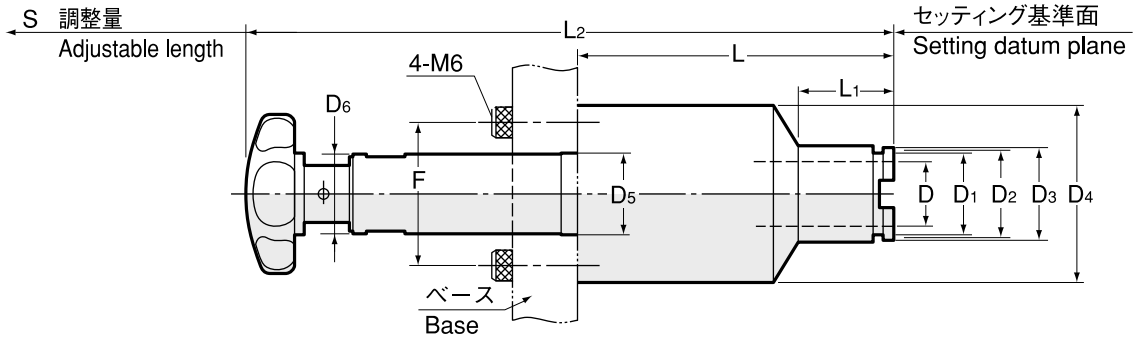

商品コード Code	型式 Model	D	D1	D2	D3	D4	D5	D6	L	L1	L2	F	S	kg
0091 13000012	**PH -KH12AR**	12	16.5	18	20	55	25	24	79.5	30	182	45	45	1.2
0091 13000014	**PH -KH14AR**	14	20	22	24	55	25	24	79.5	30	182	45	45	1.2
0091 13000016	**PH -KH16A**	16	24	26.4	29	55	25	24	88	30	190.5	45	45	1.4
0091 13000019	**PH -KH19A**	19	27	29.4	32	55	25	24	98	30	200.5	45	45	1.5
0091 13000020	**PH -KH20A**	20	27	29.4	32	55	25	24	98	30	200.5	45	45	1.5
0091 13000022	**PH -KH22A**	22	30	32.4	35	55	25	24	104	30	206.5	45	45	1.6
0091 13000024	**PH -KH24A**	24	32	34.4	37	55	25	24	104	30	206.5	45	45	1.6
0091 13000025	**PH -KH25A**	25	35	37.4	41	55	25	24	118	30	220.5	45	45	1.9
0091 13000026	**PH -KH26A**	26	35	37.4	41	55	25	24	118	30	220.5	45	45	1.8
0091 13000028	**PH -KH28A**	28	38	40.4	44	55	25	24	118	30	220.5	45	45	1.8
0091 13000030	**PH -KH30A**	30	38	40.4	44	55	25	24	118	30	220.5	45	45	1.8
0091 13000032	**PH -KH32A**	32	41	43.8	47	55	25	24	137	30	239.5	45	45	2.0
0091 13000035	**PH -KH35A**	35	45	47.8	52	55	25	24	137	30	239.5	45	45	1.9
0091 13000036	**PH -KH36A**	36	45	47.8	52	55	25	24	137	30	239.5	45	45	1.9
0091 13000048	**PH -KH48A**	48	62	65.4	68	70	25	24	158.5	30	261	45	45	3.1

ベース　PBK
Base

TYPE1

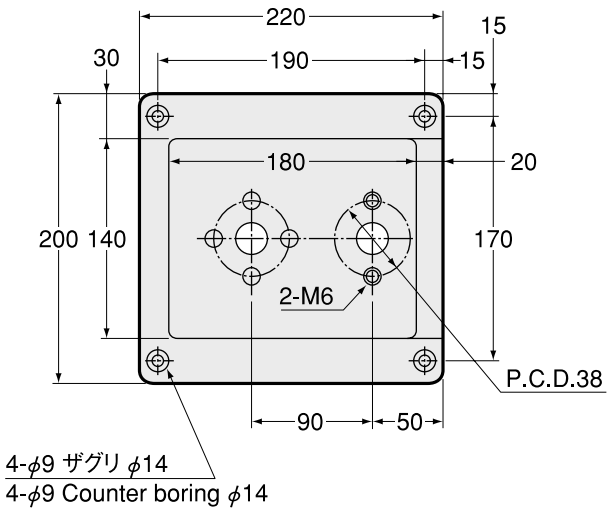

TYPE2

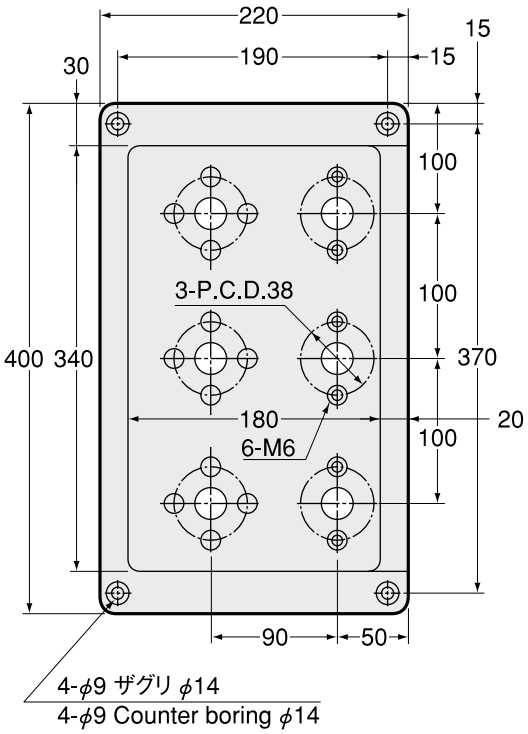

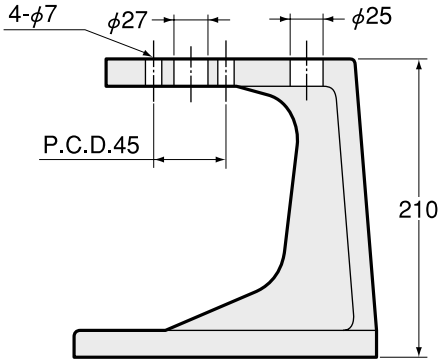

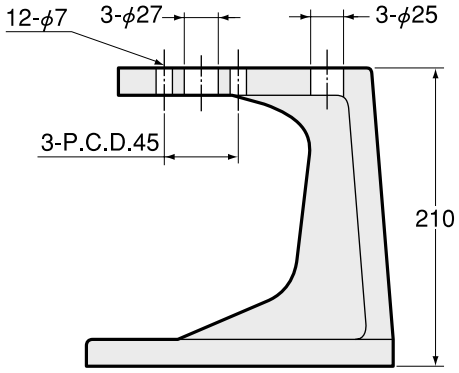

商品コード Code	型式 Model	タイプ Type	ホルダサポート Holder support	ゲージスタンド Gauge stand
0091 07100145	**PBK -1-45**	1	PH-KH12AR ～ PH-KH48A	PS-1 ～ PS-5
0091 07100245	**PBK -2-45**	2	PH-KH12AR ～ PH-KH48A	PS-1 ～ PS-5

SPK-STC

タッププアダプタ STC 用 シンプルセッタ

Simple Setter For STC

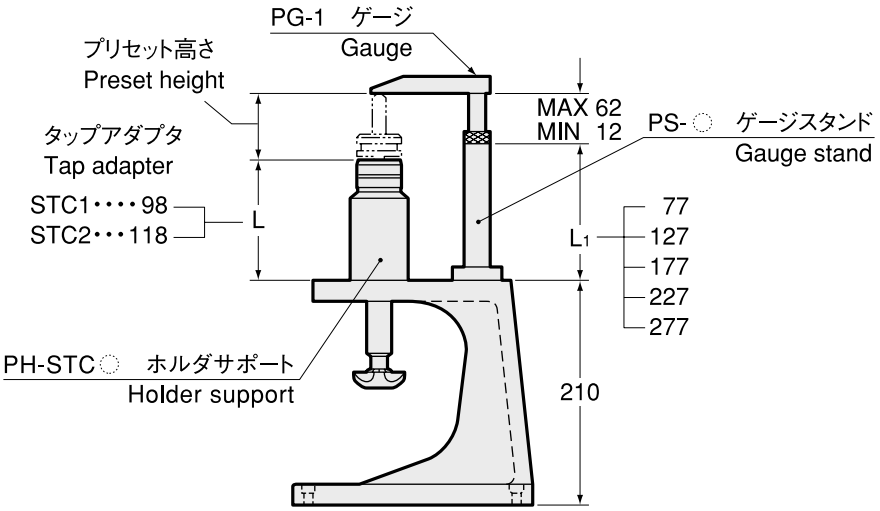

SPK1

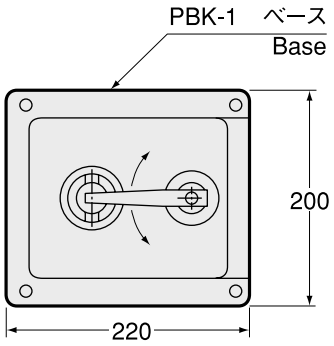

SPK2

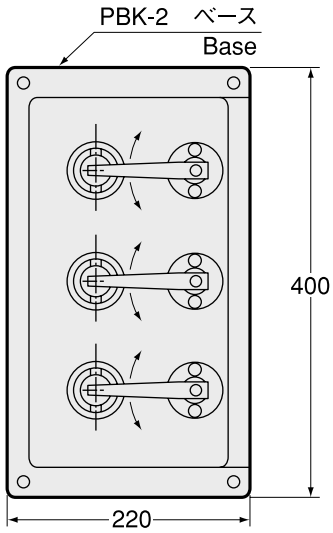

ゲージ Gauge	ゲージスタンド Gauge stand	ホルダサポート Holder support	ベース Base
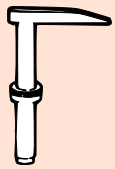	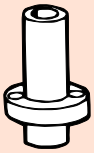		 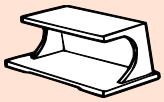
PG-1 15,000	**PS-◌** 6,000	**PH-STC◌** 27,500	**PBK-1◌** 23,010 **PBK-2◌** 42,270

ご注文例 Ordering Example

SPK1 - STC1 - 77

ベース PBK-1 Base PBK-1 / ホルダサポート Holder Support / ゲージスタンド高さ L1 Gauge stand height L1

商品コード Code

0090 13 1 01 077

品区 / ベース PBK-1 Base PBK-1 / ホルダサポート Holder Support / ゲージスタンド高さ L1 Gauge stand height L1

特殊品もご用命ください。

Specials on request

ゲージ　PG
Guage

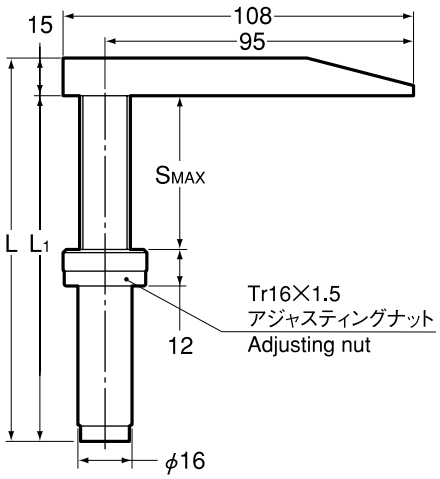

商品コード Code	型式 Model	L	L1	SMAX	kg
0091 06000001	**PG-1**	128	113	50	0.4

ゲージスタンド　PS
Guage stand

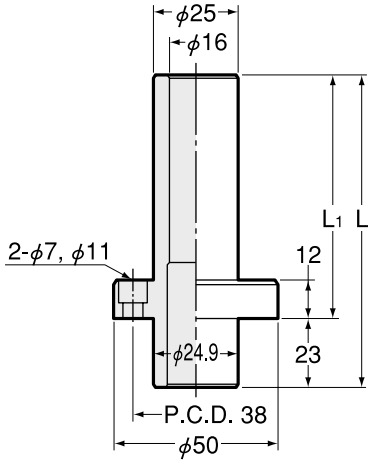

商品コード Code	型式 Model	L	L1
0091 01000001	**PS -1**	100	77
0091 01000002	**PS -2**	150	127
0091 01000003	**PS -3**	200	177
0091 01000004	**PS -4**	250	227
0091 01000005	**PS -5**	300	277

ホルダサポート　PH-STC
Holder support

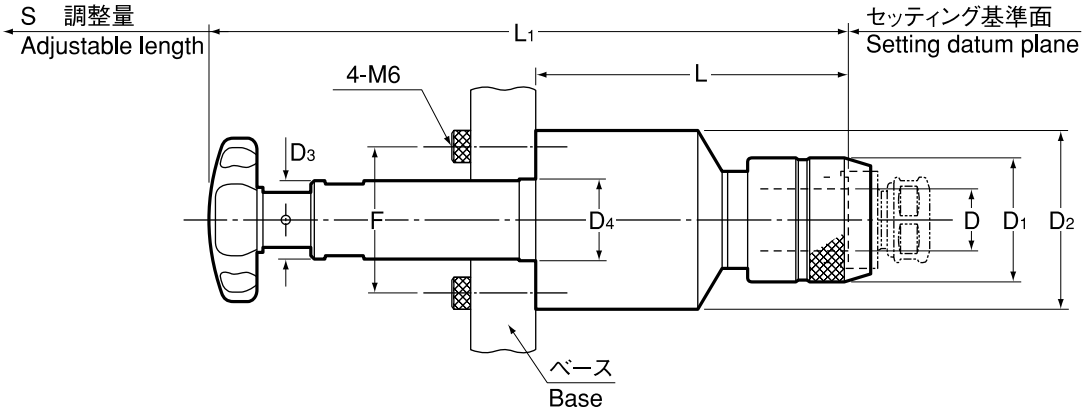

商品コード Code	型式 Model	D	D1	D2	D3	D4	L	L1	F	S	kg
0091 14000001	**PH -STC1**	19	38	55	24	25	98	200.5	45	45	1.5
0091 14000002	**PH -STC2**	31	55	55	24	25	118	220.5	45	45	1.9

ベース　PBK
Base

TYPE1

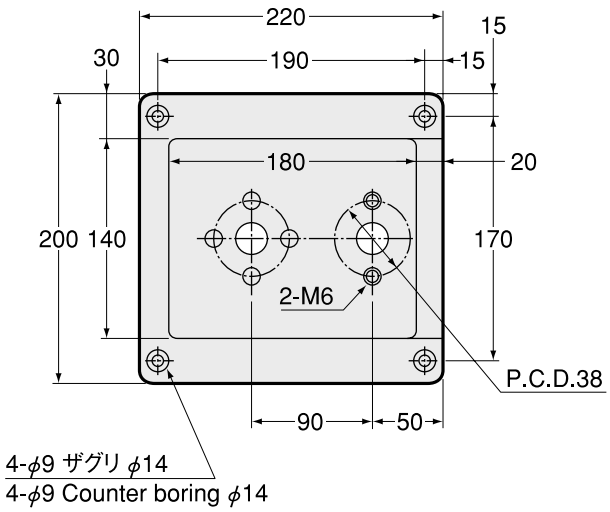

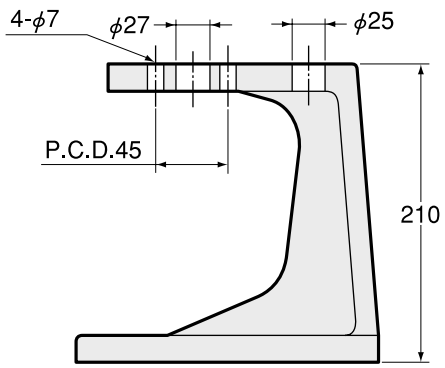

TYPE2

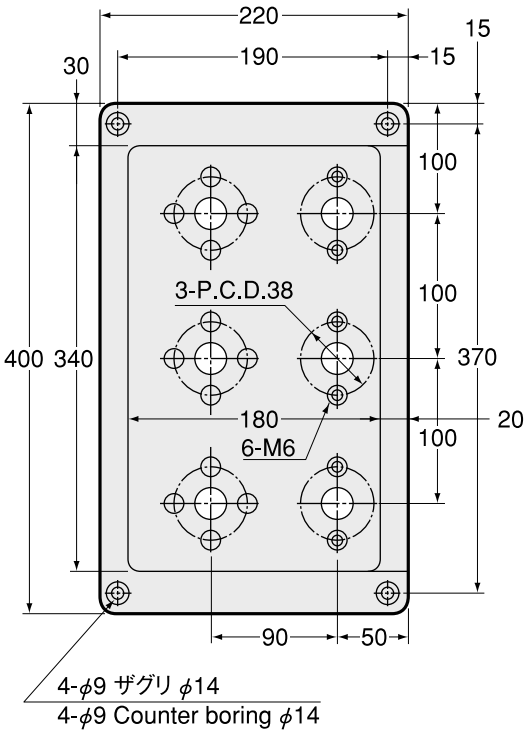

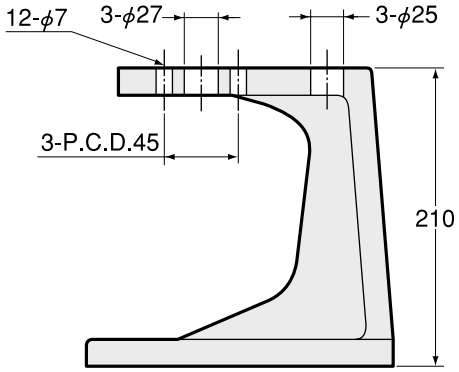

商品コード Code	型式 Model	タイプ Type	ホルダサポート Holder support	ゲージスタンド Gauge stand
0091 07100145	**PBK -1-45**	1	PH-STC1, PH-STC2	PS-1 ～ PS-5
0091 07100245	**PBK -2-45**	2	PH-STC1, PH-STC2	PS-1 ～ PS-5

SPW

タップアダプタ用 シンプルセッタ

Simple Setter For Tap Adapter

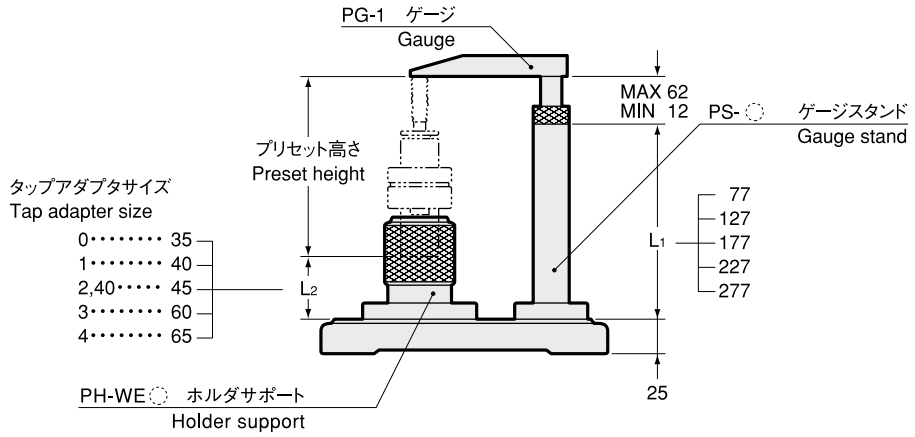

SPW1

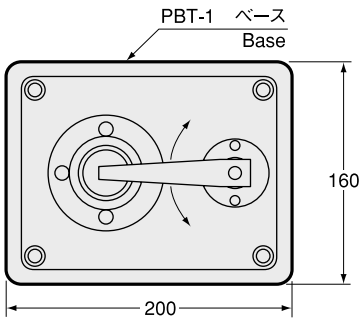

SPW2

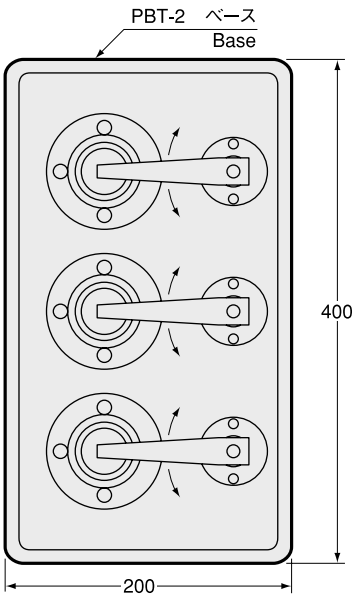

ゲージ Gauge	ゲージスタンド Gauge stand	ホルダサポート Holder support	ベース Base
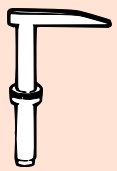	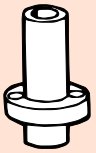	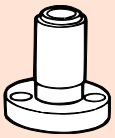	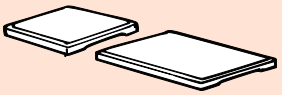
PG-1 15,000	**PS-◌** 6,000	**PH-WE◌** 27,500	**PBT-1◌** 19,260　**PBT-2◌** 38,520

ご注文例 Ordering Example

SPW1 - WE1 - 127

ベース PBT-1 Base PBT-1 / ホルダサポート Holder Support / ゲージスタンド高さ L1 Gauge stand height L1

商品コード Code

0090 03 1 0 1 127

品区 / ベース PBT-1 Base PBT-1 / タップアダプタサイズ Tap adapter size / ゲージスタンド高さ L1 Gauge stand height L1

特殊品もご用命ください。

Specials on request

ゲージ　PG
Guage

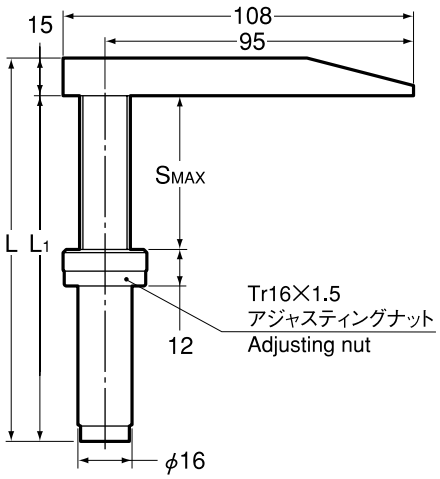

商品コード Code	型式 Model	L	L1	SMAX	kg
0091 06000001	**PG-1**	128	113	50	0.4

ゲージスタンド　PS
Guage stand

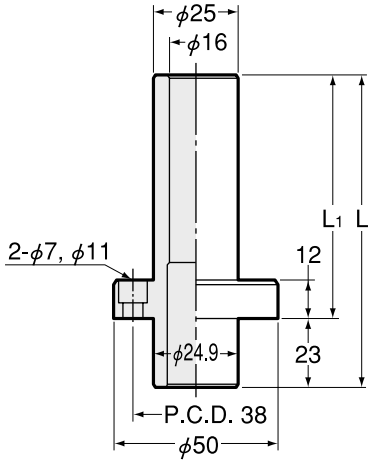

商品コード Code	型式 Model	L	L1
0091 01000001	**PS -1**	100	77
0091 01000002	**PS -2**	150	127
0091 01000003	**PS -3**	200	177
0091 01000004	**PS -4**	250	227
0091 01000005	**PS -5**	300	277

ホルダサポート　PH-WE
Holder support

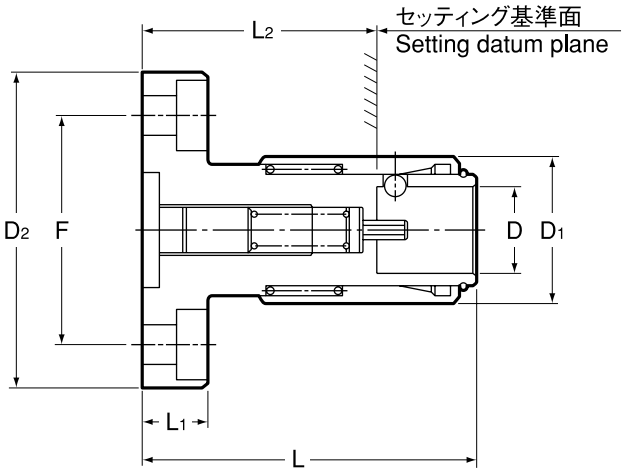

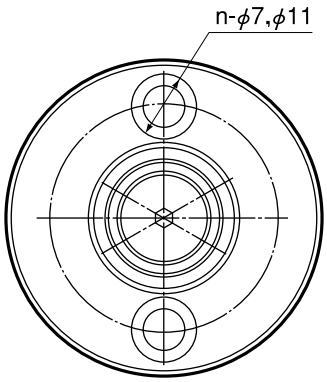

商品コード Code	型式 Model	D	D1	D2	L	L1	L2	F	n	kg
0091 04000000	**PH -WE0**	13.5	23	50	50	12	35	36	2	0.3
0091 04000001	**PH -WE1**	19.5	32	60	56	12	40	45	2	0.5
0091 04000040	**PH -WE40**	26.5	40	65	70	12	45	51	4	
0091 04000002	**PH -WE2**	31.5	50	76	72	12	45	62	4	1.0
0091 04000003	**PH -WE3**	48.5	72	100	105	12	60	83	4	
0091 04000004	**PH -WE4**	60.5	92	120	114	12	65	105	4	

ベース　PBT
Base

TYPE1

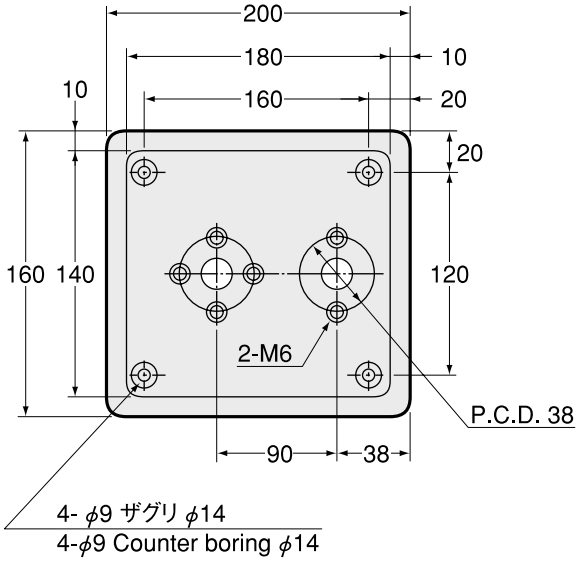

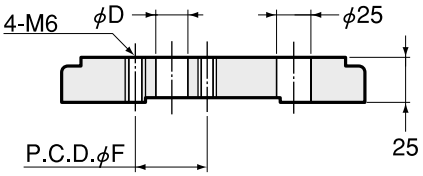

TYPE2

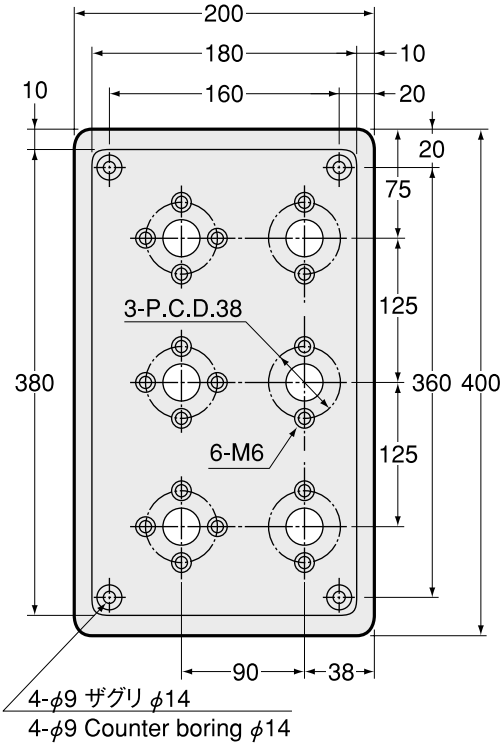

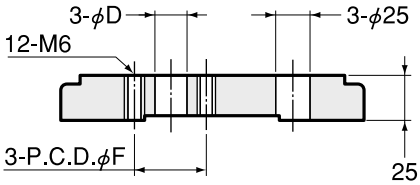

商品コード Code	型式 Model	タイプ Type	ϕF	ϕD	ホルダサポート Holder support	ゲージスタンド Gauge stand
0091 07200136	**PBT -1-36**	1	36	17	PH-WE0	PS-1 ～ PS-5
0091 07200236	**PBT -2-36**	2	36	17	PH-WE0	PS-1 ～ PS-5
0091 07200145	**PBT -1-45**	1	45	23	PH-WE1	PS-1 ～ PS-5
0091 07200245	**PBT -2-45**	2	45	23	PH-WE1	PS-1 ～ PS-5
0091 07200151	**PBT -1-51**	1	51	31	PH-WE40	PS-1 ～ PS-5
0091 07200251	**PBT -2-51**	2	51	31	PH-WE40	PS-1 ～ PS-5
0091 07200162	**PBT -1-62**	1	62	37	PH-WE2	PS-1 ～ PS-5
0091 07200262	**PBT -2-62**	2	62	37	PH-WE2	PS-1 ～ PS-5
0091 07200183	**PBT -1-83**	1	83	56	PH-WE3	PS-1 ～ PS-5
0091 07200283	**PBT -2-83**	2	83	56	PH-WE3	PS-1 ～ PS-5
0091 07201105	**PBT -1-105**	1	105	68	PH-WE4	PS-1 ～ PS-5
0091 07202105	**PBT -2-105**	2	105	68	PH-WE4	PS-1 ～ PS-5

SPT

Tr シャンク用 シンプルセッタ

Simple Setter For Tr Shank

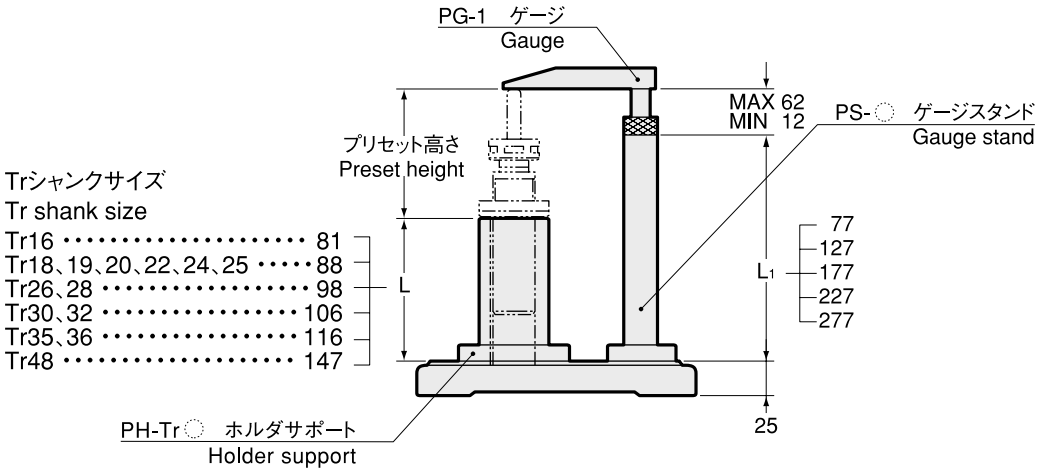

SPT1

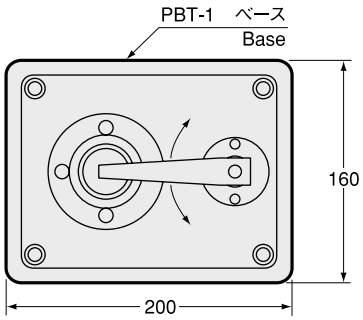

SPT2

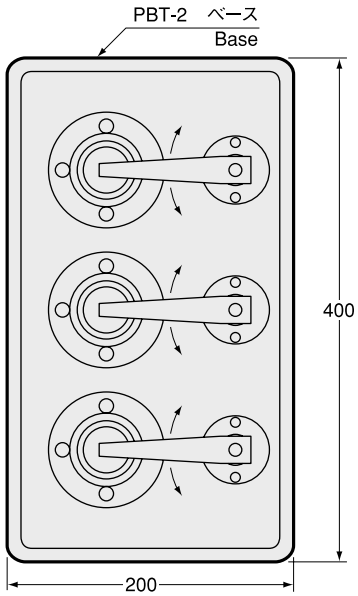

ゲージ Gauge	ゲージスタンド Gauge stand	ホルダサポート Holder support	ベース Base
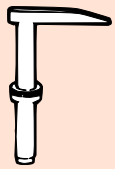 PG-1 15,000	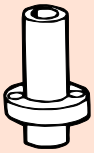 PS-◌ 6,000	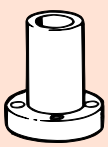 PH-Tr◌ 24,000	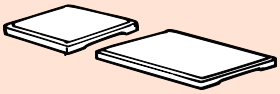 PBT-1◌ 19,260 PBT-2◌ 38,520

ご注文例 Ordering Example

SPT1 - Tr16X5 - 77

- SPT1: ベース PBT-1 / Base PBT-1
- Tr16X5: ホルダサポート / Holder Support
- 77: ゲージスタンド高さ L1 / Gauge stand height L1

商品コード Code

0090 4 1 16 5 077

- 0090: 品区
- 4 1: ベース PBT-1 / Base PBT-1
- 16: Tr16
- 5: キー巾 5 / Key width 5
- 077: ゲージスタンド高さ L1 / Gauge stand height L1

特殊品もご用命ください。

Specials on request

ゲージ　PG
Guage

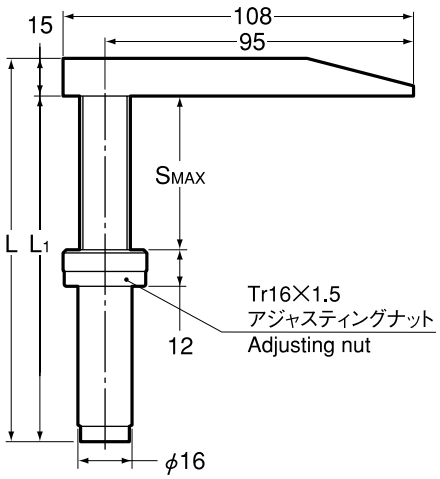

商品コード Code	型式 Model	L	L1	SMAX	kg
0091 06000001	**PG-1**	128	113	50	0.4

ゲージスタンド　PS
Guage stand

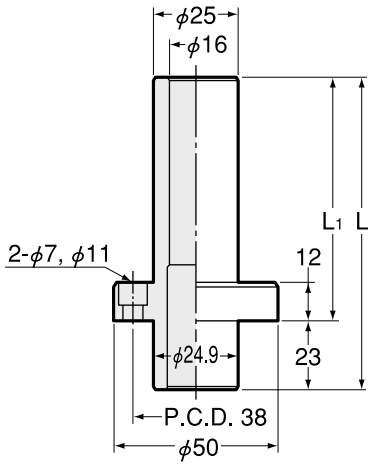

商品コード Code	型式 Model	L	L1
0091 01000001	**PS -1**	100	77
0091 01000002	**PS -2**	150	127
0091 01000003	**PS -3**	200	177
0091 01000004	**PS -4**	250	227
0091 01000005	**PS -5**	300	277

ホルダサポート　PH-Tr
Holder support

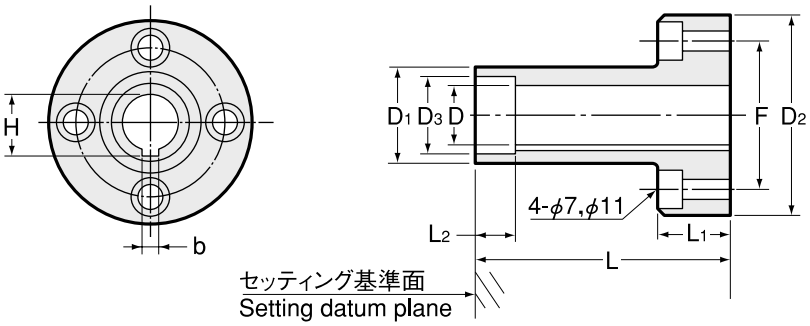

※ PH-Tr22 × 5、PH-Tr30 × 7 の Tr ナット用、SSMA ナット用は、別々になります。ご注文時には Tr 用、SSMA 用を明示して下さい。
※ PH-Tr22x5 and PH-Tr30x7 have Tr nut type and SSMA nut type respectively. Please specify when you place an order.

商品コード Code	型式 Model	D	D1	D2	D3	L	L1	L2	F	b	H
0091 05000163	**PH -Tr16×3**	16	24	50	20.5	81	20	10.5	36	3	17.5
0091 05000164	**PH -Tr16×4**	16	24	50	20.5	81	20	10.5	36	4	17.7
0091 05000165	**PH -Tr16×5**	16	24	50	20.5	81	20	10.5	36	5	17.5
0091 05000184	**PH -Tr18×4**	18	32	60	22.5	88	20	10.5	45	4	20
0091 05000195	**PH -Tr19×5**	19	32	60	26	88	20	12	45	5	21.5
0091 05000205	**PH -Tr20×5**	20	32	60	26	88	20	12	45	5	22.5
0091 05000225	**PH -Tr22×5**	22	33	60	(29.5)	88	20	13	45	5	24.5
0091 05000245	**PH -Tr24×5**	24	38	65	32.5	88	20	13	51	5	26.5
0091 05000256	**PH -Tr25×6**	25	38	65	32.5	88	20	13	51	6	27
0091 05000265	**PH -Tr26×5**	26	39	65	34.5	98	20	13	51	5	28.5
0091 05000267	**PH -Tr26×7**	26	39	65	34.5	98	20	13	51	7	29.5
0091 05000285	**PH -Tr28×5**	28	39	65	34.5	98	20	13	51	5	30.5
0091 05000286	**PH -Tr28×6**	28	39	65	34.5	98	20	13	51	6	30
0091 05000307	**PH -Tr30×7**	30	50	76	(44)	106	20	17	62	7	33.5
0091 05000326	**PH -Tr32×6**	32	50	76	38.5	106	20	14.5	62	6	35
0091 05000328	**PH -Tr32×8**	32	50	76	38.5	106	20	14.5	62	8	34
0091 05000356	**PH -Tr35×6**	35	50	76	44	116	20	17	62	6	37
0091 05000357	**PH -Tr35×7**	35	50	76	44	116	20	17	62	7	38.5
0091 05000368	**PH -Tr36×8**	36	50	76	44	116	20	17	62	8	38
0091 05003610	**PH -Tr36×10**	36	50	76	44	116	20	17	62	10	40
0091 05000487	**PH -Tr48×7**	48	67	100	58.5	147	20	21	83	7	51.5
0091 05000488	**PH -Tr48×8**	48	67	100	58.5	147	20	21	83	8	50.5
0091 05004810	**PH -Tr48×10**	48	67	100	58.5	147	20	21	83	10	50.5
0091 05004812	**PH -Tr48×12**	48	67	100	58.5	147	20	21	83	12	52

ベース　PBT
Base

TYPE1

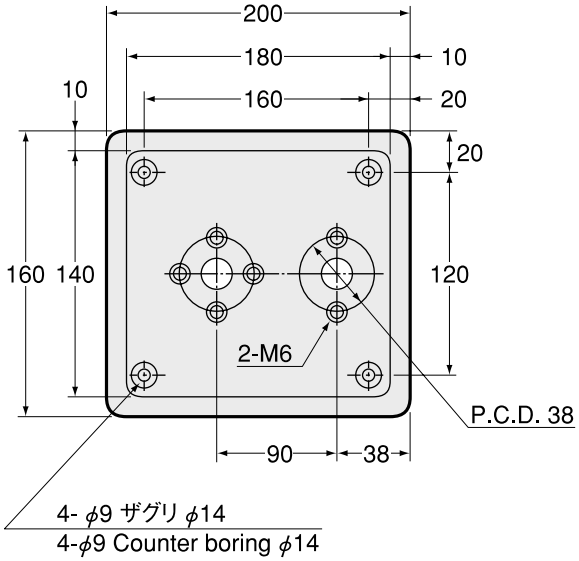

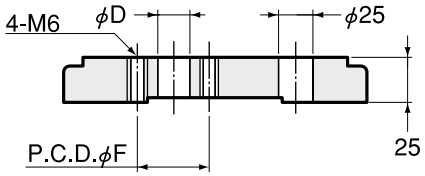

TYPE2

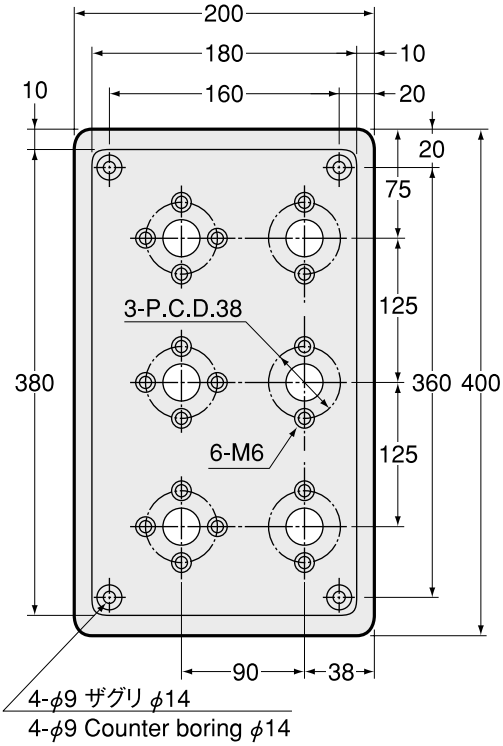

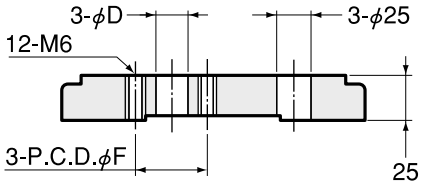

商品コード Code	型式 Model	タイプ Type	ϕF	ϕD	ホルダサポート Holder support	ゲージスタンド Gauge stand
0091 07200136	**PBT -1-36**	1	36	17	PH-Tr16	PS-1 ～ PS-5
0091 07200236	**PBT -2-36**	2	36	17	PH-Tr16	PS-1 ～ PS-5
0091 07200145	**PBT -1-45**	1	45	23	PH-Tr18 ～ 22	PS-1 ～ PS-5
0091 07200245	**PBT -2-45**	2	45	23	PH-Tr18 ～ 22	PS-1 ～ PS-5
0091 07200151	**PBT -1-51**	1	51	31	PH-Tr24 ～ 28	PS-1 ～ PS-5
0091 07200251	**PBT -2-51**	2	51	31	PH-Tr24 ～ 28	PS-1 ～ PS-5
0091 07200162	**PBT -1-62**	1	62	37	PH-Tr30 ～ 36	PS-1 ～ PS-5
0091 07200262	**PBT -2-62**	2	62	37	PH-Tr30 ～ 36	PS-1 ～ PS-5
0091 07200183	**PBT -1-83**	1	83	56	PH-Tr48	PS-1 ～ PS-5
0091 07200283	**PBT -2-83**	2	83	56	PH-Tr48	PS-1 ～ PS-5

ISG3430

ISG3430 電磁誘導焼きばめ装置

Induction Shrinking Unit

ISG3430 電磁誘導焼きばめ装置 Induction Shrinking Unit



型式	Model	ISG3430TLK-11-WS
商品コード	Code	3065 00013430
装置タイプ	Type	手動操作 電磁誘導加熱 Manual operation　Induction heating
加熱出力	Output	11kw
対応刃物径	Diameter	ø3 ～ ø32mm ※コイル交換により、～ ø50mm（オプション） Up to ø50mm by replacing the coil. (Option)
対応刃物材種	Usable tool	超硬 Carbide ※ハイスをご使用の場合はお問い合わせください。 ※ For use of HSS cutting tools, please contact NT TOOL.
対応チャック長	Length	ホルダ突出し（GL）+刃物突出し= 420mm 以下 ※ BT50 の場合は 380mm 以下 Projection length of tool holder (GL) + projection length of cutting tool = 420mm or less ※ For BT50, 380mm or less.
装置寸法	Unit dimensions	L540 X W780 X H965 mm
コイル内径	Diameter inside a coil	ISG3200-1 : ø54mm ※ ISG3200-2 : ø87mm（オプション /Option) ※ ISG3200-2-NT ø35mm（オプション /Option)
装置重量	Weight	45kg
電源	Power supply	3相　400V　※昇圧トランス必要。電源ケーブルは10m付属 3 X　400V　※Transformer is necessary. 10m length power cable is included.

アクセサリ　Accessories

○がついている商品は加熱装置本体に付属しております。

Items with ○ marks are included in the shrinking unit.

チェンジディスク Change Disc



写真は一例です。
This photo is an example.

チェンジディスク（分割タイプ）Change Disc (Two-Pieces)



写真は一例です。
This photo is an example.

コイル Induction Coil



写真は一例です。
This photo is an example.

対応チャック型式（対応チャックサイズ）Available Chuck (Available I.D.)		チェンジディスク 商品コード Code	チェンジディスク 型式 Model		チェンジディスク（分割タイプ）商品コード Code	チェンジディスク（分割タイプ）型式 Model		コイル 商品コード Code	コイル 型式 Model
SRE (ø5.0 ～ 8.0)		3065 00003456	**ISGS3201-35x9x31**					3065 00003455	**ISGS3200-2-NT**
SRD、SRS、SRK（ø6.0 ～ 12.0）	○	3065 00003426	**ISGS3201-1**		3065 00003430	**ISGS3201GT-1**			
SRD、SRS、SRK（ø12.1 ～ 20.0）	○	3065 00003427	**ISGS3201-2**		3065 00003431	**ISGS3201GT-2**	○	3065 00003422	**ISGS3200-1**
SRD、SRS（ø20.1 ～ 32） SRK（ø20.1 ～ 25）	○	3065 00003428	**ISGS3201-3**		3065 00003432	**ISGS3201GT-3**			
SRK（ø32.0）								3065 00003464	**ISGS3200-3.1**

1. チェンジディスクは、加熱効率の向上と刃物自体が誘導加熱されてしまうことを防止するために使用します。
2. チェンジディスク（分割タイプ）はシャンク径よりもカッター径の大きな刃物の着脱に使用します。

1. Change disc improves the heating efficiency and prevents a cutting tool itself been heated.
2. Change disc (two-pieces) : For attachment and detachment of a cutting tool with a bigger diameter of a cutter than the diameter of a cutting tool shank.

クランプリング Clamp Ring		商品コード Code	型式 Model
	○	3065 00003424	**ISGS309**

作業手袋 Gloves		商品コード Code	型式 Model
	○	3065 00003452	**VA662-10**

焼きばめ作業時、手を熱による火傷や刃物での切り傷から保護するケブラー繊維入りの保護手袋です。
In operating ISG, it keep you safe.

アクセサリ　Accessories

ツールセットベース　Location



商品コード Code	型式 Model	サイズ Size
3065 00003433	**T3-W/SK30**	BT30
3065 00003434	**T3-W/SK40**	BT40
3065 00003435	**T3-W1/SK50**	BT50
3065 00003436	**T3-W/HSK25-40**	HSK25E
3065 00003437	**T3-W/HSK32-40**	HSK32E

商品コード Code	型式 Model	サイズ　Size
3065 00003439	**T3-W/HSK40**	HSK40A, HSK40E, UTS5040
3065 00003440	**T3-W/HSK50**	HSK50A, HSK50E, HSK63F
3065 00003441	**T3-W/HSK63**	HSK63A, HSK80F
3065 00003442	**T3-W/HSK100**	HSK100A
3065 00003444	**T3-W/KM6350**	UTS6350
3065 00003457	**T3-W/KM10080**	UTS10080

焼きばめ装置機上へチャックをセットするために使用します。チャックのテーパーシャンクに合わせ選択して下さい。
For setting chucks on shrinking unit. Please select in accordance with the chuck taper size.

刃物冷却プレート　Tool Cooling Adapter



商品コード Code	型式 Model
3065 00003453	**T3-Z/WZ**

冷却ポジションにセットし、冷却ファンの風を利用して焼き外し後に高温となった刃物を冷却します。
For cooling of heated cutting tool.

昇圧トランス　Transformer



商品コード Code	型式 Model	電源　Power Supply 対象国　Country	外観寸法 Dimension 重量 Weight	付属品 Accessories
3065 00003410	**ATR200-230/400/12KVA-C**	入力：3 相 200V×32A (-5%/+5%) Input：3×200V×32A (-5%/+5%) 出力：3 相 400V Output：3×400V 日本 Japan	400×600×595 (695) (640) 130kg	電源ケーブル (4 芯 10m) Power cable、 キャスタ Caster、 漏電ブレーカ Circuit breaker
3065000003411	**ATR380-400/400/12KVA**	入力：3 相 380V×17.5A (-5%/+5%) Input：3×380V×17.5A (-5%/+5%) 出力：3 相 400V Output：3×400V 中国・台湾・韓国・タイ・ベトナム・インドネシア・シンガポール China, Taiwan, Korea, Thailand, Vietnam, Indonesia, Singapore	400×600×595 (695) (640) 130kg	電源ケーブル (5 芯 10m) Power cable、 キャスタ Caster、 ブレーカ　Breaker

焼きばめ装置を使用する工場の電源電圧を変換するトランスです。上記以外の国でのご使用についてはお問い合わせください。
( ) は電源ソケット・ケーブル等の突起物を含む寸法です。
Transformer to change voltage of the power source of the facotry. Please contact NT TOOL about transformers for countries not listed above. Dimension in ( ) includes protruding objects such as power cable etc.

電源ソケット　Plug



商品コード　Code	型式 Model	仕様 Specification
3065 00003414	**ELE 4222R**	20A
3065 00003415	**ELE WF7420**	20A
3065 00003416	**ELE WF8430**	30A
3065 00003417	**ELE WF7430**	30A

商品コード　Code	型式 Model	仕様 Specification
3065 00003418	**ELE 4322N**	30A
3065 00003419	**ELE 4362R**	30A
3065 00003420	**ELE WF8460**	60A
3065 00003421	**ELE W4662R**	60A

トランスをご使用になる工場のコンセント仕様にあわせてご選定ください。
Please select in accordance with connection type in the factory.

FKS3400MZ　水冷冷却装置　Water Chiller Unit

水冷冷却装置　Water Chiller Unit



型式	Model	FKS3400MZ	
商品コード	Code	3065 00003412	
装置タイプ	Type	水冷冷却装置	
冷却時間	Cooling Time	45 sec ～	
冷却時水位	Coolant water level	350mm	
装置寸法	Unit dimensions	L516 X W424 X H700 mm	
タンク容量	Tank volume	15ℓ	
装置重量	Weight	22kg	
エアー圧	Air pressure	0.6 Mpa	※エアー圧、エアー流量が規定値に満たない場合はお問い合わせください。
エアー流量	Air flux	270ℓ/min	Please contact NT TOOL in case of insufficient air pressure and/or air flux.
冷却液	Coolant emulsion	ALC-01	

※エアー接続キット ASK-FKS が別途必要です。
刃物交換直後の高温となったチャックを、タワー内の冷却水を撹拌することで短時間で冷却します。
冷却液は防錆剤が希釈され、錆止め効果もあります。
※ Air connection kit is necessary.
High speed water cooling machine.

エアー接続キット Air Connection Kit



商品コード　Code	型式 Model
3065 00003413	**ASK-FKS**

水冷冷却装置は装置の動作に水分・油分・塵等を含まない圧縮空気が必要です。
本キットを必ず適用して、使用エアーのメンテナンスを行ってください。
Compressed air for the water chiller unit shall not include moisture, oil and dust.
Please be sure to use this kit, and maintanance compressed air regularly.

ツールアダプタ Tool Adapter



商品コード　Code	型式 Model	サイズ　Size
3065 00003447	**FKS03-HSK25/32**	HSK25E, HSK32E
3065 00003448	**FKS03-HSK40/50**	HSK40A, HSK40E, HSK50A, HSK50E, HSK63F, UTS5040
3065 00003449	**FKS03-HSK100/80/63**	HSK63A, HSK80F, HSK100A
3065 00003450	**FKS03-SK30/40**	BT30, BT40
3065 00003451	**FKS03-SK50**	BT50

機上にチャックをセットするために使用します。
Adapter for setting a chuck on the unit.

防錆クーラント　Coolant Emultion



商品コード　Code	型式 Model
3065 00003463	**ALC-01-4L**

水冷冷却装置用の防錆液原液 (4ℓ入り) です。3% の濃度に希釈して使用します。
水冷冷却装置本体には ALC-01-1L (1ℓ入り) が付属しています。
4L of undiluted coolant emulsion for the water chiller unit.
ALC-01-1L, 1L of undiluted coolant emulsion, is included in the water chiller unit.
Please use after diluting to 3%.

SRK-HA1 , SRK-HB2

シュリンカーチャッキングシステム 簡易型加熱装置

Economy Type Heater

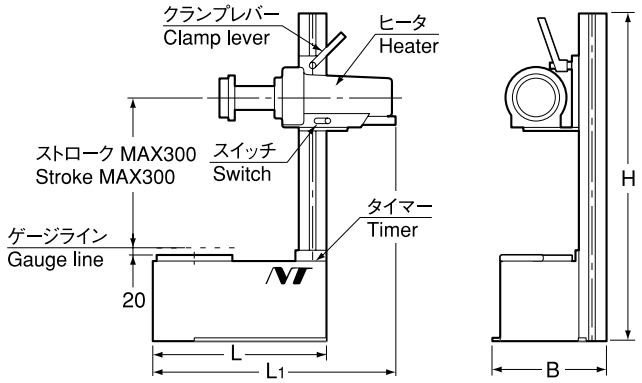

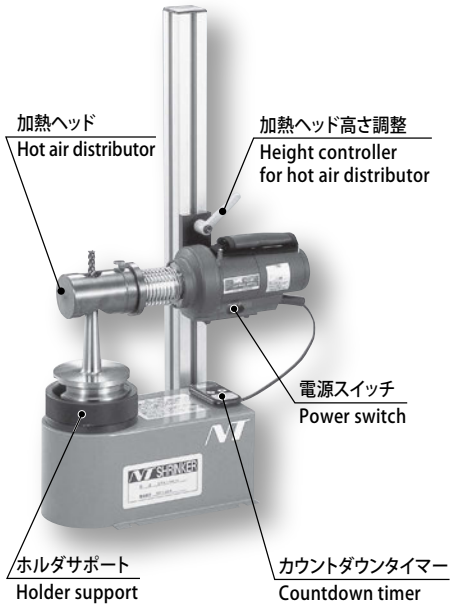

商品コード Code	型式 Model	L	B	H	L1	電圧 Voltage	ワット Watt	kg
3064 00000111	**SRK- HA1**	275	190	660	380	100V (単相 Single phase)	1200W	7.5
3064 00000121	**SRK- HB2-200**	275	190	660	416	200V (単相 Single phase)	3000W	7.5
3064 00000124	**SRK- HB2-220**	275	190	660	416	220V (単相 Single phase)	3000W	7.5
3064 00000125	**SRK- HB2-230**	275	190	660	416	230V (単相 Single phase)	3000W	7.5

●付属品

電源コード 3m 、カウントダウンタイマー及び耐熱グローブ（加熱ヘッド、ホルダサポートは別途ご注文下さい。）

● Accessories

Power cord (3m), countdown timer and a pair of heat- resistant gloves are included. (Hot air distributor and holder support are sold separately.)

⚠ SR ※ 6A、SR ※ 8A 及び SRE の加熱には使用できません。　Not applicable for SR ※ 6A, SR ※ 8A and SRE.

アクセサリ Accessories

簡易型用加熱ヘッド Hot air distributor (Heating head)

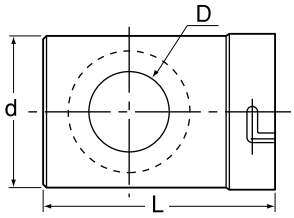

型式 Model	チャックタイプ Chuck type	刃具シャンク径 Tool Shank Dia.	D	d	L
SRK-HA -HE27S	スリムタイプ (SRS) Slimtype (SRS)	φ10～20	29	61	87
SRK-HA -HE26	ヘビータイプ (SRK) Heavytype (SRK)	φ10～12	27	43	85
	DIN規格 (SRD) DINstandard (SRD)	φ10～12			
SRK-HA -HE32	ヘビータイプ (SRK) Heavytype (SRK)	φ12～20	39	61	93
	DIN規格 (SRD) DINstandard (SRD)	φ14～20			
SRK-HA -HE40	ヘビータイプ (SRK) DIN規格 (SRD) Heavytype (SRK) DINstandard (SRD)	φ25～32	59	79	122

ホルダサポート Holder support

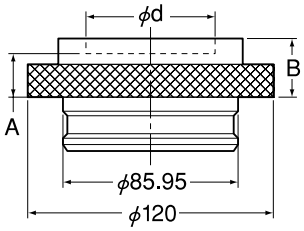

型式 Model	d	A	B
SRK-SP -HSK 25	25.3	20	27
SRK-SP -HSK 32	32.3	20	27
SRK-SP -HSK 40	40.3	20	27
SRK-SP -BT30	46.3	20	27
SRK-SP -HSK 50	50.3	20	27
SRK-SP -HSK 63/BT40	63.8	20	27
SRK-SP -HSK 80	80.3	20	27
SRK-SP -HSK100/BT50	100.3	20	30

SPN2-SRK-PS1

機外セッティング用プリセッタ

Presetting gauge

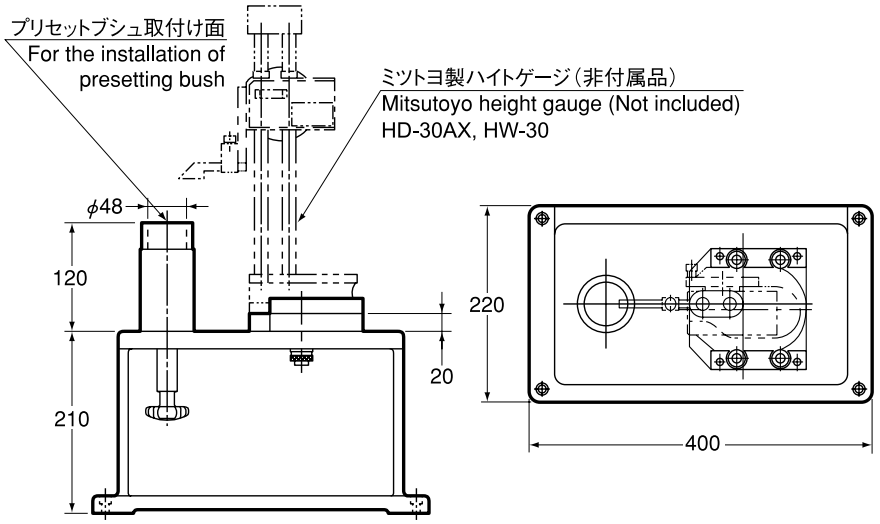



本商品はメートル表示専用です。
Metric measurement only.

プリセットブシュ Presetting bush

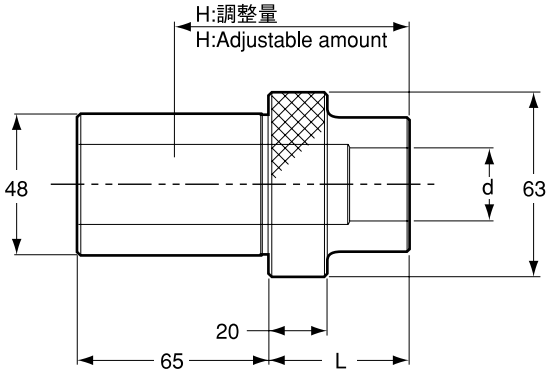

型式 Model	d	L	H
SPN2 -SRK3-B1	3	10	10 ～ 55
SPN2 -SRK4-B1	4	12	12 ～ 57
SPN2 -SRK5-B1	5	15	15 ～ 60
SPN2 -SRK6-B1	6	26	26 ～ 71
SPN2 -SRK8-B1	8	26	26 ～ 71
SPN2 -SRK10-B1	10	32	32 ～ 77
SPN2 -SRK12-B1	12	37	37 ～ 82
SPN2 -SRK14-B1	14	37	37 ～ 82
SPN2 -SRK16-B1	16	40	40 ～ 85
SPN2 -SRK18-B1	18	40	40 ～ 85
SPN2 -SRK20-B1	20	42	42 ～ 87
SPN2 -SRK20-B2	20	55	55 ～ 100
SPN2 -SRK25-B1	25	48	48 ～ 93
SPN2 -SRK25-B2	25	65	65 ～ 110
SPN2 -SRK32-B1	32	51	51 ～ 96
SPN2 -SRK32-B2	32	75	75 ～ 120

プリセットリング Presetting ring

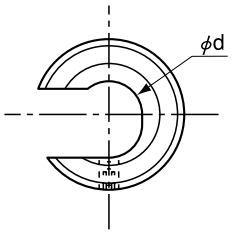

型式 Model	ϕ d
SPN2-SRK-PR- ϕ d	3,4,5,6,8,10,12,14,16,18,20,25,32

プリセットブシュ及びプリセットリングは、ご使用のシャンク径に合わせて選定願います。
Choose both presetting bush and presetting ring according to shank dia.

ブシュ・メントリ

BUSH and CHAMFERING DRILL

価格改定版 Revised price version
2022.01.01

ジグ用ブシュ
Drill Jig Bush

内　径 I.D.
精級、並級、リーマ用の３種。高精度仕上げでドリルまたはリーマに合わせ 0.1mm とび。
Bushes are made in 3 different types for precise drilling, drilling and reaming. Available in increments of 0.1 mm according to size of drill or reamer.

ニガシ UNDERCUT
外径と端面を直角にするための研磨用ニガシ。
Two-way undercut allows bush to fit flush on top of jig.

外　径 O.D.
内径を基準とした高精度仕上げ。
Highly precise finish based on I.D.

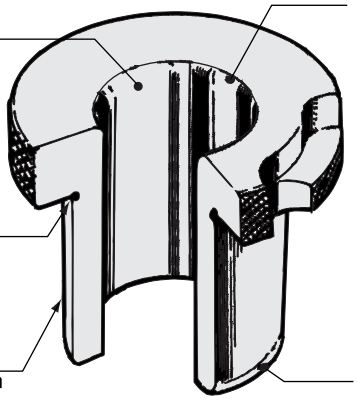

アール RADIUS
刃物をなめらかに挿入させるガイド。
Blended and polished for smooth entry of cutting tool.

カタサ HARDNESS
H.R.C60 ˚～ 64˚で耐摩耗性に優れている。
H.R.C60˚ ～ 64˚for long wear free.

材　質 MATERIAL
SK-5 または同等以上。
JIS SK-5 or selected steel.

面取り CHAMFERS
ブシュを入れやすくするための面取り。
Chamfers on bushes permit easy insertion.

種　類 Type	固　定　ブ　シ　ュ PRESS FIT BUSH		差　込　ブ　シ　ュ RENEWABLE BUSH
名　称 Designation	ツバなし　A型 HEADLESS　Type A	ツバ付き　B型 HEADED　Type B	丸型　C型 ROUND　Type C
使用刃物 Tool applied			
形状と取付順序 Shape and sequence of fitting-in			
取付断面 Sectional view			

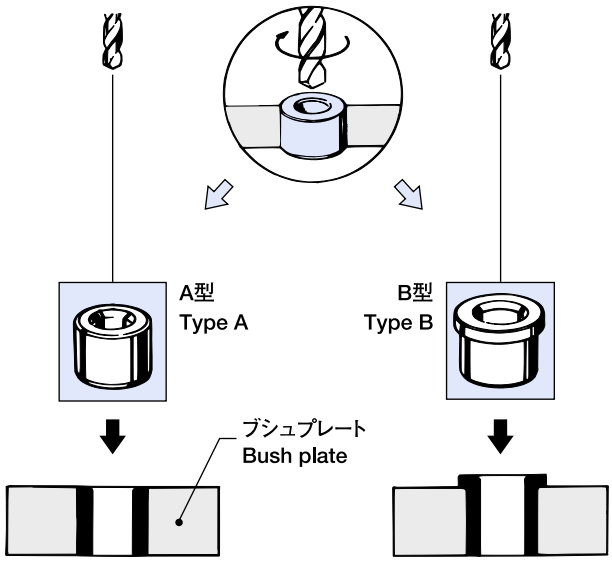

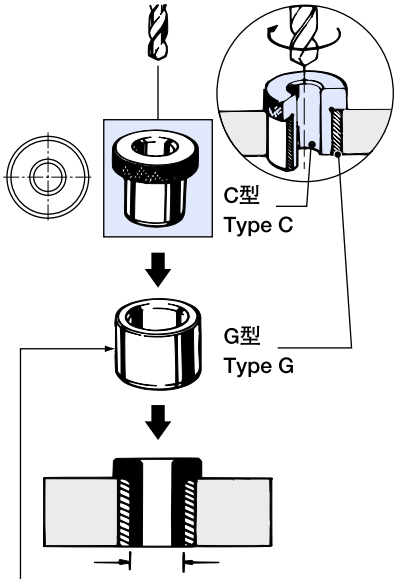

外径が同じであれば他の穴寸法の物と交換が自由にできます。
Bushes that have the same O.D. are interchangeable with each other.

ブシュ取付方法
HOW TO INSTALL A JIG BUSH

固定ブシュ　A型、B型、G型 PRESS FIT BUSH　Type A, B, G	差込ブシュ　C型、D型、E型、F型 RENEWABLE BUSH　TypeC, D, E, F
圧入方法　How to press-fit	
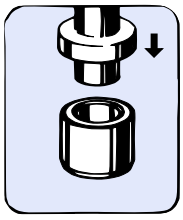	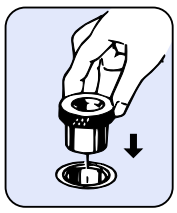
固定ブシュは正しく圧入して下さい。Press the bush correctly into the bush plate.	差込ブシュは手で挿入できます。Renewable bush can be inserted by hand.

案内用固定ブシュ　G型
LINER BUSH　Type G

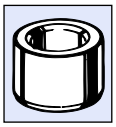

差込ブシュがスムーズに挿入でき、又、交換できるための案内用として使用します。

This Guides the renewable bush for smoothe insertion or replacement.

名　　称 Name	固定ブシュ Press fit bush		差込ブシュ Renewable bush				案内用固定ブシュ Headless liner bush	止めネジ Lock screw	止めガネ Round clamp
	ツバなし Headless	ツバ付 Headed	丸　型 Round	右回り切欠き型 Right slip	左回り切欠き型 Left slip	切欠き型 Fixed			
形　　状 Shape									
精級ドリル用 Higher accuracy	SA	SB	SC	SD	SE	SF	G	T	R
並級ドリル用 Standard accuracy	A	B	C	D	E	F			

S…精密ドリル用　　S…for higher accuracy

差　込　ブ　シ　ュ
RENEWABLE BUSH

右回り切欠き型　D型
(R)SLIP RENEWABLE　Type D

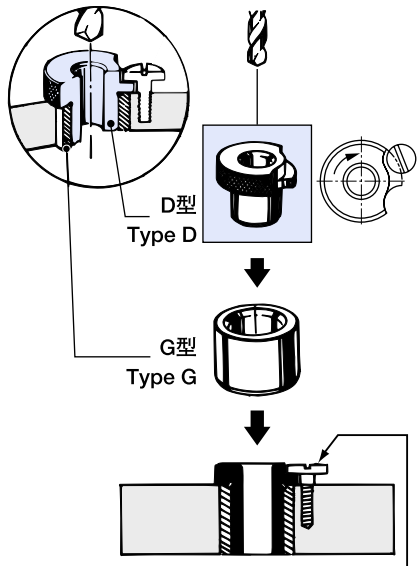

止めネジ　T型
LOCK SCREW　Type T

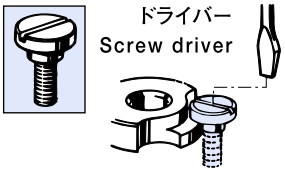

差込ブシュの回り止めに使用します。
This Prevents slip renewable bush from turning round.

止めガネ　R型
ROUND CLAMP　Type R

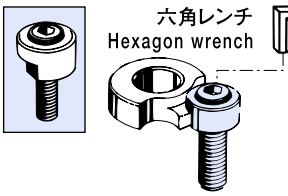

差込ブシュの回り止めに使用します。
This Prevents slip renewable bush from turning round.

左回り切欠き型　E型
(L)SLIP RENEWABLE　Type E

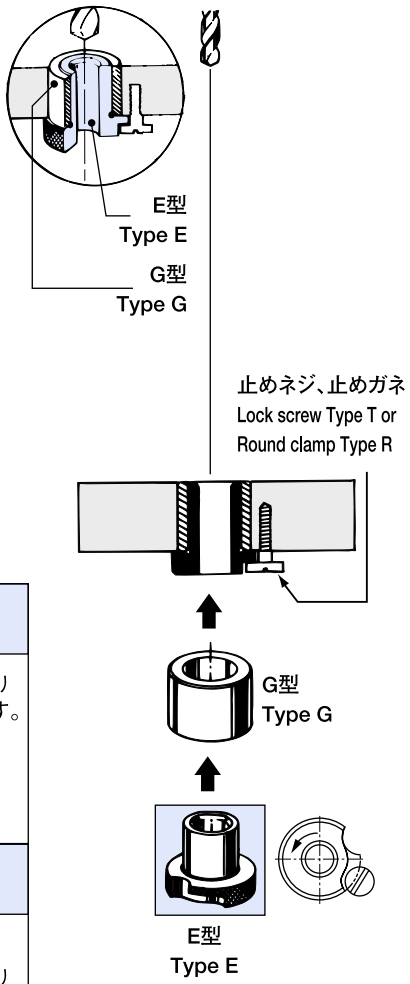

切欠き型　F型
FIXED RENEWABLE　Type F

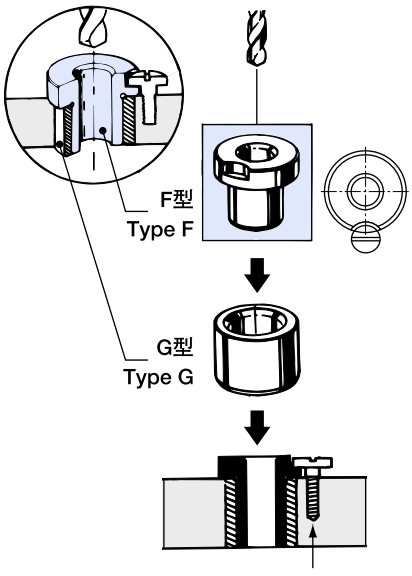

止めネジ、止めガネ
Lock screw Type T or
Round clamp Type R

A 型

ツバなし固定ブシュ

Headless Press Fit Bush Type A

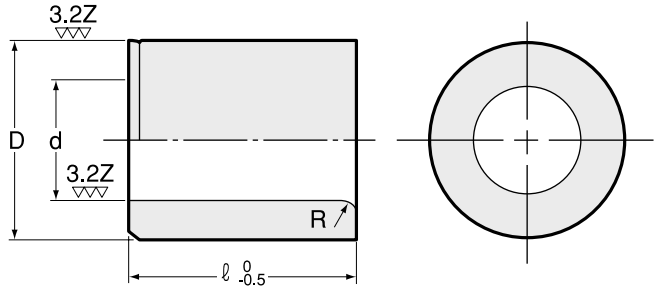

使用例
Example

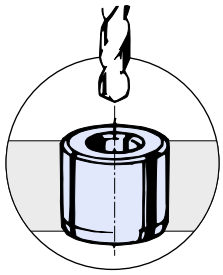

※ 1. 内径 3.0 以下の R 部は 30°面取り形状です。
※ 1. Bushing with I.D. size smaller than 3.0mm uses 30 degreed chamfered radius (R).

内径 (d) の許容差
Tolerance of I.D.

d	0.8 ～ 1.5	1.6 ～ 3.0	3.1 ～ 6.0	6.1 ～ 10.0	10.1 ～ 18.0	18.1 ～ 30.0	30.1 ～ 50.0	50.1 ～ 55.0
SA（G6）	—	+0.008 +0.002	+0.012 +0.004	+0.014 +0.005	+0.017 +0.006	+0.020 +0.007	+0.025 +0.009	+0.029 +0.010
A	+0.025 +0.002	+0.025 +0.002	+0.030 +0.004	+0.036 +0.005	+0.043 +0.006	+0.052 +0.007	+0.062 +0.009	+0.074 +0.010

内径に対する外径の振れ
Concentric runout (T.I.R.) of O.D.to I.D.

d	0.8 ～ 1.5	1.6 ～ 18.0	18.1 ～ 50.0	50.1 ～ 55.0
SA	—	0.005 以内 0.005 or less	0.008 以内 0.008 or less	0.010 以内 0.010 or less
A	0.012 以内 0.012 or less	0.012 以内 0.012 or less	0.020 以内 0.020 or less	0.025 以内 0.025 or less

1. ツバなし固定ブシュに差込みブシュは入りません。差込みブシュには案内用固定ブシュ G 型をご使用下さい。
2. ツバなし固定ブシュの外径 (D) は p6 公差なので、ブシュプレートの穴を H7 公差にして圧入して下さい。H7 公差は、外径 m5 のリーマで仕上げることができます。
3. 冷しばめでのご使用はブシュが変形する場合があります。

1. Renewable bush cannot be used together with headlless press fit bush, which can be used only with headless liner bush (Type G).
2. Bore a hole in bush plate at H7 for bush with O.D. (D) p6.Tolerance of hole bored by reamer with O.D. m5 is H7.
3. Cooling fit may deform the bushing.

ブシュプレートの内径 I.D.(d) of hole in bush plate	0.8 ～ 3.0	3.1 ～ 6.0	6.1 ～ 10.0	10.1 ～ 18.0	18.1 ～ 30.0	30.1 ～ 50.0	50.1 ～ 55.0
H7 公差 Tolerance H7	+0.010 0	+0.012 0	+0.015 0	+0.018 0	+0.021 0	+0.025 0	+0.030 0

SA 型 …… 精級ドリル用　For higher accuracy
A 型 …… 並級ドリル用　For standard accuracy

d	D（p6）		R	等級 Grade	ℓ										
					6	8	10	12	16	20	25	30	35	45	55
0.8 ～ 1.0	3	+0.012 +0.006	※ 1												
				A	2,170	2,380									
1.1 ～ 1.5	4	+0.020 +0.012	※ 1												
				A	1,730	1,890									
1.6 ～ 2.0	5	+0.020 +0.012	※ 1	SA		1,590	1,730	1,890							
				A		1,450	1,590	1,730							
2.1 ～ 3.0	7	+0.024 +0.015	※ 1	SA		1,420	1,550	1,710							
				A		1,290	1,420	1,550							
3.1 ～ 4.0	8	+0.024 +0.015	1	SA			1,260	1,380	1,510						
				A			1,140	1,260	1,380						
4.1 ～ 6.0	10	+0.024 +0.015	1	SA			1,100	1,210	1,330						
				A			1,000	1,100	1,210						
6.1 ～ 8.0	12	+0.029 +0.018	2	SA				1,100	1,210	1,330					
				A				1,000	1,100	1,210					
8.1 ～ 10.0	15	+0.029 +0.018	2	SA				1,100	1,210	1,330					
				A				1,000	1,100	1,210					
10.1 ～ 12.0	18	+0.029 +0.018	2	SA					1,260	1,380	1,510				
				A					1,140	1,260	1,380				
12.1 ～ 15.0	22	+0.035 +0.022	2	SA					1,420	1,550	1,710				
				A					1,290	1,420	1,550				
15.1 ～ 18.0	26	+0.035 +0.022	2	SA						1,590	1,740	1,910			
				A						1,450	1,590	1,740			
18.1 ～ 22.0	30	+0.035 +0.022	3	SA						1,740	1,910	2,110			
				A						1,590	1,740	1,910			
22.1 ～ 26.0	35	+0.042 +0.026	3	SA							1,890	2,100	2,300		
				A							1,730	1,890	2,100		
26.1 ～ 30.0	42	+0.042 +0.026	3	SA							2,070	2,250	2,470		
				A							1,870	2,070	2,250		
30.1 ～ 35.0	48	+0.042 +0.026	4	SA								2,540	2,780	3,050	
				A								2,310	2,540	2,780	
35.1 ～ 42.0	55	+0.051 +0.032	4	SA								2,850	3,110	3,420	
				A								2,590	2,850	3,110	
42.1 ～ 48.0	62	+0.051 +0.032	4	SA									3,560	3,890	4,280
				A									3,240	3,560	3,890
48.1 ～ 55.0	70	+0.051 +0.032	4	SA									4,420	4,820	5,290
				A									4,020	4,420	4,820

ご注文例 Ordering Example

SA - 6.0 × 10
d　ℓ

商品コード Code

0000　012　060　10
品区　コード　d　ℓ
CODE
A:011
SA:012

B 型

ツバ付き固定ブシュ

Headed Press Fit Bush Type B

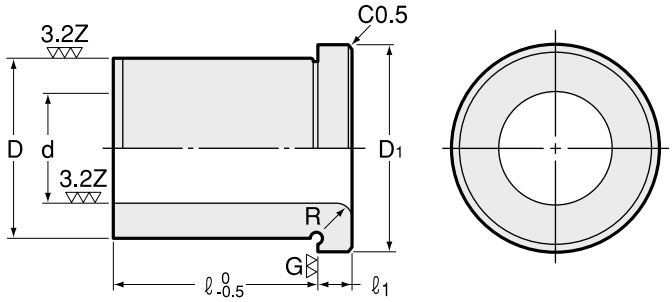

※ 1. 内径 3.0 以下の R 部は 30°面取り形状です。
※ 1. Bushing with I.D. size smaller than 3.0mm uses 30 degreed chamfered radius (R).

内径 (d) の許容差
Tolerance of I.D.

d	1.6 ～ 3.0	3.1 ～ 6.0	6.1 ～ 10.0	10.1 ～ 18.0	18.1 ～ 30.0	30.1 ～ 50.0	50.1 ～ 55.0
SB（G6）	+0.008 +0.002	+0.012 +0.004	+0.014 +0.005	+0.017 +0.006	+0.020 +0.007	+0.025 +0.009	+0.029 +0.010
B	+0.025 +0.002	+0.030 +0.004	+0.036 +0.005	+0.043 +0.006	+0.052 +0.007	+0.062 +0.009	+0.074 +0.010

内径に対する外径の振れ
Concentric runout (T.I.R.) of O.D.to I.D.

d	1.6 ～ 18.0	18.1 ～ 50.0	50.1 ～ 55.0
SB	0.005 以内 0.005 or less	0.008 以内 0.008 or less	0.010 以内 0.010 or less
B	0.012 以内 0.012 or less	0.020 以内 0.020 or less	0.025 以内 0.025 or less

1. ツバ付固定ブシュに差込みブシュは入りません。差込みブシュには案内用固定ブシュ G 型をご使用下さい。
2. ツバ付固定ブシュの外径（D）は p6 公差なので、ブシュプレートの穴を H7 公差にして圧入して下さい。H7 公差は外径 m5 のリーマで仕上げることができます。
3. 冷しばめでのご使用はブシュが変形する場合があります。
1. Headed press fit bush cannot be used together with renewable bush, which can be used only with headless liner bush (Type G).
2. Bore a hole in bush plate at H7 for bush with O.D. (D) p6.Tolerance of hole bored by reamer with O.D. m5 is H7.
3. Cooling fit may deform the bushing.

ブシュプレートの内径 I.D.(d) of hole in bush plate	0.8 ～ 3.0	3.1 ～ 6.0	6.1 ～ 10.0	10.1 ～ 18.0	18.1 ～ 30.0	30.1 ～ 50.0	50.1 ～ 55.0
H7 公差 Tolerance H7	+0.010 0	+0.012 0	+0.015 0	+0.018 0	+0.021 0	+0.025 0	+0.030 0

SB 型 …… 精級ドリル用　For higher accuracy
B 型 …… 並級ドリル用　For standard accuracy

d	D (p6)	D1	ℓ1	R	等級 Grade	ℓ									
						8	10	12	16	20	25	30	35	45	55
1.6 ～ 2.0	5 +0.020 +0.012	9	2.5	※1	SB	2,390	2,610	2,870							
					B	2,170	2,390	2,610							
2.1 ～ 3.0	7 +0.024 +0.015	11	2.5	※1	SB	2,070	2,270	2,500							
					B	1,880	2,070	2,270							
3.1 ～ 4.0	8 +0.024 +0.015	12	3	1	SB		1,750	1,920	2,120						
					B		1,590	1,750	1,920						
4.1 ～ 6.0	10 +0.024 +0.015	14	3	1	SB		1,590	1,750	1,920						
					B		1,450	1,590	1,750						
6.1 ～ 8.0	12 +0.029 +0.018	16	4	2	SB			1,590	1,750	1,920					
					B			1,450	1,590	1,750					
8.1 ～ 10.0	15 +0.029 +0.018	19	4	2	SB			1,590	1,750	1,920					
					B			1,450	1,590	1,750					
10.1 ～ 12.0	18 +0.029 +0.018	22	4	2	SB				1,750	1,920	2,120				
					B				1,590	1,750	1,920				
12.1 ～ 15.0	22 +0.035 +0.022	26	5	2	SB				1,910	2,100	2,300				
					B				1,730	1,910	2,100				
15.1 ～ 18.0	26 +0.035 +0.022	30	5	2	SB					2,230	2,440	2,670			
					B					2,020	2,230	2,440			
18.1 ～ 22.0	30 +0.035 +0.022	35	6	3	SB					2,540	2,790	3,060			
					B					2,310	2,540	2,790			
22.1 ～ 26.0	35 +0.042 +0.026	40	6	3	SB						2,870	3,150	3,450		
					B						2,610	2,870	3,150		
26.1 ～ 30.0	42 +0.042 +0.026	47	6	3	SB						3,180	3,480	3,830		
					B						2,900	3,180	3,480		
30.1 ～ 35.0	48 +0.042 +0.026	55	8	4	SB							3,660	4,000	4,380	
					B							3,330	3,660	4,000	
35.1 ～ 42.0	55 +0.051 +0.032	62	8	4	SB							3,840	4,200	4,610	
					B							3,500	3,840	4,200	
42.1 ～ 48.0	62 +0.051 +0.032	69	8	4	SB								4,840	5,280	5,800
					B								4,410	4,840	5,280
48.1 ～ 55.0	70 +0.051 +0.032	77	8	4	SB								6,130	6,690	7,350
					B								5,580	6,130	6,690

ご注文例 Ordering Example

SB - 6.0 × 10
d　ℓ

商品コード Code

0000	022	060	10
品区	コード CODE B:021 SB:022	d	ℓ

C 型

丸型差込みブシュ

Round Renewable Bush Type C

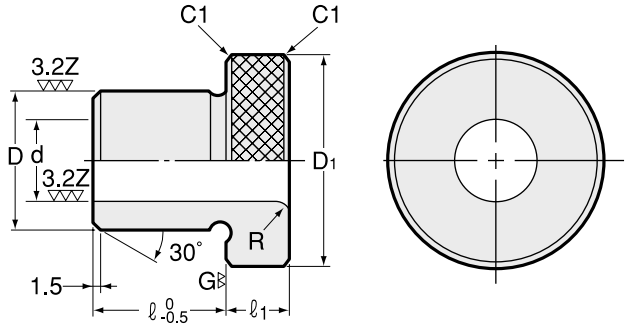

使用例 Example

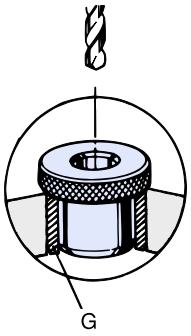

※ 1. 内径 3.0 以下の R 部は 30°面取り形状です。
※ 1. Bushing with I.D. size smaller than 3.0mm uses 30 degreed chamfered radius (R).

用途 Application

丸型差込みブシュは、次のときによく使用されます。
1.複数の穴（刃物径）をご使用される場合。
2.2 種類以上のドリルを使用するとき。
Round renewable bush can be frequently used in following cases.
1.Hole size differs from one workpiece to another.
2.Drilling requires two or more different drills.

内径 (d) の許容差 Tolerance of I.D.

d	1.6 ～ 3.0	3.1 ～ 6.0	6.1 ～ 10.0	10.1 ～ 18.0	18.1 ～ 30.0	30.1 ～ 42.0
SC（G6）	+0.008 +0.002	+0.012 +0.004	+0.014 +0.005	+0.017 +0.006	+0.020 +0.007	+0.025 +0.009
C	+0.025 +0.002	+0.030 +0.004	+0.036 +0.005	+0.043 +0.006	+0.052 +0.007	+0.062 +0.009

内径に対する外径の振れ Concentric runout (T.I.R.) of O.D.to I.D.

d	1.6 ～ 18.0	18.1 ～ 42.0
SC	0.005 以内 0.005 or less	0.008 以内 0.008 or less
C	0.012 以内 0.012 or less	0.020 以内 0.020 or less

1.丸型差込みブシュは、案内用固定ブシュ G 型を併用して下さい。
2.丸型差込みブシュの外径（D）と案内用固定ブシュの内径（d）は同じ寸法のものをセットしてご使用下さい。
1.Round renewable bush can be used in combination with headless liner bush (Type G).
2.O.D.(D) of round renewable bush must coincide with I.D.(d) of headless liner bush.

SC 型 …… 精級ドリル用　For higher accuracy
C 型 …… 並級ドリル用　For standard accuracy

d	D (m5)	D1	ℓ1	R	等級 Grade	ℓ						
						12	16	20	25	30	35	45
1.6 ～ 2.0	8 +0.012 +0.006	16	8	※ 1	SC	3,560						
					C	3,240						
2.1 ～ 3.0	8 +0.012 +0.006	16	8	※ 1	SC	2,850						
					C	2,590						
3.1 ～ 4.0	8 +0.012 +0.006	16	8	1	SC	2,560	2,800					
					C	2,330	2,560					
4.1 ～ 6.0	10 +0.012 +0.006	19	8	1	SC	2,410	2,650					
					C	2,200	2,410					
6.1 ～ 8.0	12 +0.015 +0.007	22	8	2	SC		2,410	2,650				
					C		2,200	2,410				
8.1 ～ 10.0	15 +0.015 +0.007	26	9	2	SC		2,410	2,650				
					C		2,200	2,410				
10.1 ～ 12.0	18 +0.015 +0.007	30	9	2	SC			2,560	2,800			
					C			2,330	2,560			
12.1 ～ 15.0	22 +0.017 +0.008	35	12	2	SC			2,850	3,130			
					C			2,590	2,850			
15.1 ～ 18.0	26 +0.017 +0.008	40	12	2	SC				3,280	3,590		
					C				2,980	3,280		
18.1 ～ 22.0	30 +0.017 +0.008	47	12	3	SC				3,840	4,220		
					C				3,500	3,840		
22.1 ～ 26.0	35 +0.020 +0.009	55	15	3	SC					4,420	4,860	
					C					4,020	4,420	
26.1 ～ 30.0	42 +0.020 +0.009	62	15	3	SC					5,270	5,790	
					C					4,800	5,270	
30.1 ～ 35.0	48 +0.020 +0.009	69	15	4	SC						6,130	6,740
					C						5,580	6,130
35.1 ～ 42.0	55 +0.024 +0.011	77	15	4	SC						6,980	7,680
					C						6,360	6,980

ご注文例 Ordering Example

SC - 6.0 × 12
d　ℓ

商品コード Code

0000 032 060 12
品区　コード　d　ℓ
C:031
SC:032

D 型

右回り切欠き型差込みブシュ

Right Slip Renewable Bush Type D

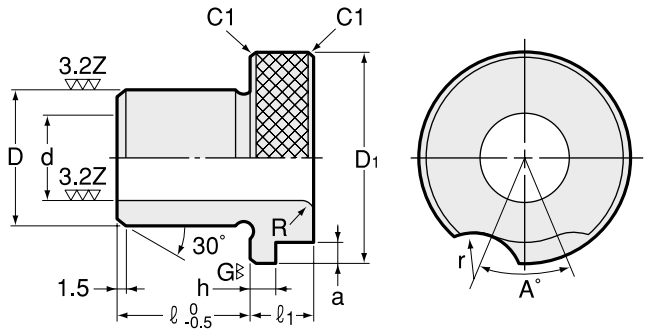

使用例
Example

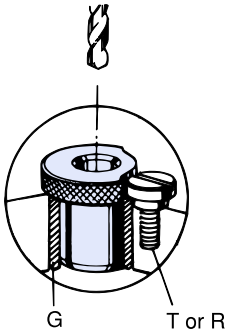

※ 1. 内径 3.0 以下の R 部は 30° 面取り形状です。
※ 1. Bushing with I.D. size smaller than 3.0mm uses 30 degreed chamfered radius (R).

用途
Application

右回り切欠き型差込みブシュは、次のときによく使用されます。

1.長期にわたり大量に同じ製品を作るとき。
2.複数の穴（刃物径）をご使用される場合。
3.2 種類以上のドリルを使用するとき

Right slip renewable bush can be frequently used in the following cases.

1.Same products are made in quantity for long period.
2.Hole size differs from one workpiece to another.
3.Drilling requires two or more different drills.

内径 (d) の許容差
Tolerance of I.D.

d	1.6 ～ 3.0	3.1 ～ 6.0	6.1 ～ 10.0	10.1 ～ 18.0	18.1 ～ 30.0	30.1 ～ 42.0
SD（G6）	+0.008 +0.002	+0.012 +0.004	+0.014 +0.005	+0.017 +0.006	+0.020 +0.007	+0.025 +0.009
D	+0.025 +0.002	+0.030 +0.004	+0.036 +0.005	+0.043 +0.006	+0.052 +0.007	+0.062 +0.009

内径に対する外径の振れ
Concentric runout (T.I.R.) of O.D.to I.D.

d	1.6 ～ 18.0	18.1 ～ 42.0
SD	0.005 以内 0.005 or less	0.008 以内 0.008 or less
D	0.012 以内 0.012 or less	0.020 以内 0.020 or less

1.右回り切欠き型差込みブシュは、案内用固定ブシュ G 型を併用して下さい。
2.右回り切欠き型差込みブシュの外径（D）と案内用固定ブシュの内径（d）は、同じ寸法のものをご使用下さい。
3.右回り切欠き型差込みブシュの入れ方は、切欠き部を止めネジまたは止めガネに合せて入れ、時計方向に回すだけです。出す時はその逆です。

1.Right slip renewable bush must be used in combination with headless liner bush (Type G).
2.O.D.(D) of right slip renewable bush must coincide with I.D.(d) of headless liner bush.
3.Bush is held in place by a lock screw or a round clamp fitted into a milled recess in the head of bush.

SD 型 …… 精級ドリル用　For higher accuracy
D 型 …… 並級ドリル用　For standard accuracy

d	D（m5）	D1	ℓ1	h	a	R	A°	r	止めネジ 止めガネ Lock screw Round clamp	等級 Grade	ℓ 12	ℓ 16	ℓ 20	ℓ 25	ℓ 30	ℓ 35	ℓ 45
1.6 ～ 2.0	8 +0.012 +0.006	16	8	3.5	3	※1	60	7	T-5	SD	4,130						
									R-5	D	3,760						
2.1 ～ 3.0	8 +0.012 +0.006	16	8	3.5	3	※1	60	7	T-5	SD	3,420						
									R-5	D	3,110						
3.1 ～ 4.0	8 +0.012 +0.006	16	8	3.5	3	1	60	7	T-5	SD	3,130	3,440					
									R-5	D	2,850	3,130					
4.1 ～ 6.0	10 +0.012 +0.006	19	8	3.5	3	1	60	7	T-5	SD	2,990	3,290					
									R-5	D	2,720	2,990					
6.1 ～ 8.0	12 +0.015 +0.007	22	8	3.5	3	2	60	7	T-5	SD		2,990	3,290				
									R-5	D		2,720	2,990				
8.1 ～ 10.0	15 +0.015 +0.007	26	9	3.5	3	2	60	7	T-5	SD		2,990	3,290				
									R-5	D		2,720	2,990				
10.1 ～ 12.0	18 +0.015 +0.007	30	9	3.5	3	2	45	7	T-5	SD			3,130	3,440			
									R-5	D			2,850	3,130			
12.1 ～ 15.0	22 +0.017 +0.008	35	12	5	4	2	45	9	T-6	SD			3,560	3,910			
									R-6	D			3,240	3,560			
15.1 ～ 18.0	26 +0.017 +0.008	40	12	5	4	2	45	9	T-6	SD				3,980	4,370		
									R-6	D				3,630	3,980		
18.1 ～ 22.0	30 +0.017 +0.008	47	12	5	4	3	40	9	T-6	SD				4,560	5,010		
									R-6	D				4,150	4,560		
22.1 ～ 26.0	35 +0.020 +0.009	55	15	6	5	3	40	10	T-8	SD					5,130	5,640	
									R-8	D					4,670	5,130	
26.1 ～ 30.0	42 +0.020 +0.009	62	15	6	5	3	35	10	T-8	SD					6,130	6,740	
									R-8	D					5,580	6,130	
30.1 ～ 35.0	48 +0.020 +0.009	69	15	6	5	4	35	10	T-8	SD						6,980	7,680
									R-8	D						6,360	6,980
35.1 ～ 42.0	55 +0.024 +0.011	77	15	6	5	4	35	10	T-8	SD						7,840	8,620
									R-8	D						7,130	7,840

ご注文例 Ordering Example

SD - 6.0 × 12
d　ℓ

商品コード Code

0000	042	060	12
品区	コード CODE D:041 SD:042	d	ℓ

E 型

左回り切欠き型差込みブシュ

Left Slip Renewable Bush Type E

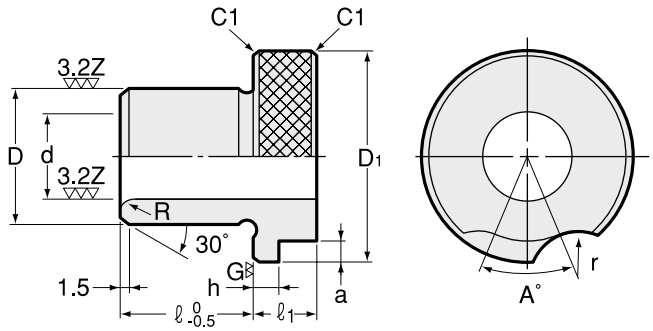

使用例
Example

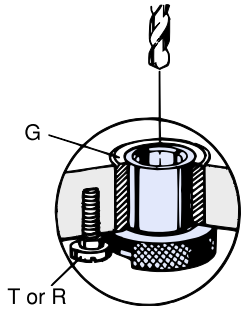

※ 1. 内径 3.0 以下の R 部は 30° 面取り形状です。

※ 1. Bushing with I.D. size smaller than 3.0mm uses 30 degreed chamfered radius (R).

用途
Application

左回り切欠き型差込みブシュは、次のときによく使用されます。

1.長期にわたり大量に同じ製品を作るとき。

2.複数の穴（刃物径）をご使用される場合。

3.2 種類以上のドリルを使用するとき。

Left slip renewable bush can be frequently used in the following cases.

1.Same products are made in quantity for long period.

2.Hole size differs from one workpiece to another.

3.Drilling requires two or more different drills.

内径 (d) の許容差
Tolerance of I.D.

d	1.6 ～ 3.0	3.1 ～ 6.0	6.1 ～ 10.0	10.1 ～ 18.0	18.1 ～ 30.0	30.1 ～ 42.0
SE（G6）	+0.008 +0.002	+0.012 +0.004	+0.014 +0.005	+0.017 +0.006	+0.020 +0.007	+0.025 +0.009
E	+0.025 +0.002	+0.030 +0.004	+0.036 +0.005	+0.043 +0.006	+0.052 +0.007	+0.062 +0.009

内径に対する外径の振れ
Concentric runout (T.I.R.) of O.D.to I.D.

d	1.6 ～ 18.0	18.1 ～ 42.0
SE	0.005 以内 0.005 or less	0.008 以内 0.008 or less
E	0.012 以内 0.012 or less	0.020 以内 0.020 or less

1.左回り切欠き型差込みブシュは、案内用固定ブシュ G 型を併用して下さい。

2.左回り切欠き型差込みブシュの外径（D）と案内用固定ブシュの内径（d）は、同じ寸法のものをご使用下さい。

3.左回り切欠き型差込みブシュの入れ方は、切欠き部を止めネジまたは止めガネに合せて入れ、反時計方向に回すだけです。出す時はその逆です。

1.Left slip renewable bush must be used in combination with headless liner bush (Type G).

2.O.D.(D) of left slip renewable bush must coincide with I.D.(d) of headless liner bush.

3.Bush is held in place by a lock screw or a round clamp fitted into a milled recess in the head of bush.

SE 型 …… 精級ドリル用　For higher accuracy
E 型 …… 並級ドリル用　For standard accuracy

d	D (m5)	D1	ℓ1	h	a	R	A°	r	止めネジ 止めガネ Lock screw Round clamp	等級 Grade	ℓ 12	ℓ 16	ℓ 20	ℓ 25	ℓ 30	ℓ 35	ℓ 45
1.6 ～ 2.0	8 +0.012 +0.006	16	8	3.5	3	※1	60	7	T-5	SE	5,710						
									R-5	E	5,190						
2.1 ～ 3.0	8 +0.012 +0.006	16	8	3.5	3	※1	60	7	T-5	SE	4,700						
									R-5	E	4,280						
3.1 ～ 4.0	8 +0.012 +0.006	16	8	3.5	3	1	60	7	T-5	SE	4,280	4,700					
									R-5	E	3,890	4,280					
4.1 ～ 6.0	10 +0.012 +0.006	19	8	3.5	3	1	60	7	T-5	SE	4,130	4,540					
									R-5	E	3,760	4,130					
6.1 ～ 8.0	12 +0.015 +0.007	22	8	3.5	3	2	60	7	T-5	SE		4,130	4,540				
									R-5	E		3,760	4,130				
8.1 ～ 10.0	15 +0.015 +0.007	26	9	3.5	3	2	60	7	T-5	SE		4,130	4,540				
									R-5	E		3,760	4,130				
10.1 ～ 12.0	18 +0.015 +0.007	30	9	3.5	3	2	45	7	T-5	SE			4,280	4,700			
									R-5	E			3,890	4,280			
12.1 ～ 15.0	22 +0.017 +0.008	35	12	5	4	2	45	9	T-6	SE			4,990	5,480			
									R-6	E			4,540	4,990			
15.1 ～ 18.0	26 +0.017 +0.008	40	12	5	4	2	45	9	T-6	SE				5,550	6,110		
									R-6	E				5,060	5,550		
18.1 ～ 22.0	30 +0.017 +0.008	47	12	5	4	3	40	9	T-6	SE				6,270	6,900		
									R-6	E				5,710	6,270		
22.1 ～ 26.0	35 +0.020 +0.009	55	15	6	5	3	40	10	T-8	SE					7,130	7,840	
									R-8	E					6,490	7,130	
26.1 ～ 30.0	42 +0.020 +0.009	62	15	6	5	3	35	10	T-8	SE					8,560	9,410	
									R-8	E					7,780	8,560	
30.1 ～ 35.0	48 +0.020 +0.009	69	15	6	5	4	35	10	T-8	SE						9,690	10,660
									R-8	E						8,820	9,690
35.1 ～ 42.0	55 +0.024 +0.011	77	15	6	5	4	35	10	T-8	SE						10,980	12,080
									R-8	E						9,990	10,980

ご注文例 Ordering Example

SE - 6.0 × 12
d　ℓ

商品コード Code

0000	052	060	12
品区	コード CODE E:051 SE:052	d	ℓ

F 型

切欠き型差込みブシュ

Fixed Renewable Bush Type F

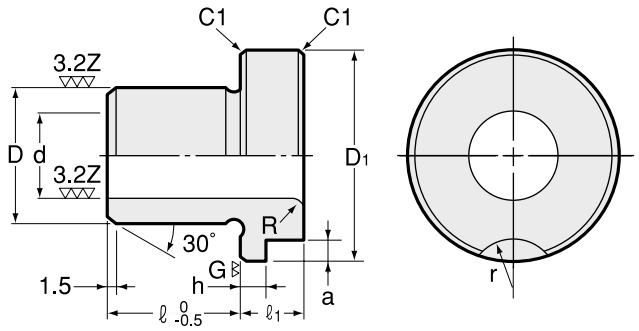

使用例
Example

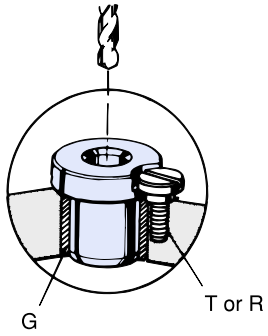

※ 1. 内径 3.0 以下の R 部は 30° 面取り形状です。
※ 1. Bushing with I.D. size smaller than 3.0mm uses 30 degreed chamfered radius (R).

用途
Application

切欠き型差込みブシュは、大量、長期にわたり同じ製品を作るときに、よく使用されます。
Fixed renewable bush can be used continuously when products are made in high volume.

内径 (d) の許容差
Tolerance of I.D.

d	1.6 ～ 3.0	3.1 ～ 6.0	6.1 ～ 10.0	10.1 ～ 18.0	18.1 ～ 30.0	30.1 ～ 42.0
SF（G6）	+0.008 +0.002	+0.012 +0.004	+0.014 +0.005	+0.017 +0.006	+0.020 +0.007	+0.025 +0.009
F	+0.025 +0.002	+0.030 +0.004	+0.036 +0.005	+0.043 +0.006	+0.052 +0.007	+0.062 +0.009

内径に対する外径の振れ
Concentric runout (T.I.R.) of O.D.to I.D.

d	1.6 ～ 18.0	18.1 ～ 42.0
SF	0.005 以内 0.005 or less	0.008 以内 0.008 or less
F	0.012 以内 0.012 or less	0.020 以内 0.020 or less

1.切欠き型差込みブシュは、案内用固定ブシュ G 型を併用して下さい。
2.切欠き型差込みブシュの外径（D）と案内用固定ブシュの内径（d）は、同じ寸法のものをご使用下さい。
1.Fixed renewable bush must be used in combination with headless liner bush (Type G).
2.O.D.(D) of fixed renewable bush must coincide with I.D.(d) of headless liner bush.

SF 型 …… 精級ドリル用　For higher accuracy
F 型 …… 並級ドリル用　For standard accuracy

d	D (m5)		D1	ℓ1	h	a	R	r	止めネジ 止めガネ Lock screw Round clamp	等級 Grade	ℓ						
											12	16	20	25	30	35	45
1.6 ～ 2.0	8	+0.012 +0.006	16	8	3.5	3	※1	7	T-5	SF	3,840						
									R-5	F	3,500						
2.1 ～ 3.0	8	+0.012 +0.006	16	8	3.5	3	※1	7	T-5	SF	3,130						
									R-5	F	2,850						
3.1 ～ 4.0	8	+0.012 +0.006	16	8	3.5	3	1	7	T-5	SF	2,850	3,130					
									R-5	F	2,590	2,850					
4.1 ～ 6.0	10	+0.012 +0.006	19	8	3.5	3	1	7	T-5	SF	2,700	2,960					
									R-5	F	2,460	2,700					
6.1 ～ 8.0	12	+0.015 +0.007	22	8	3.5	3	2	7	T-5	SF		2,700	2,960				
									R-5	F		2,460	2,700				
8.1 ～ 10.0	15	+0.015 +0.007	26	9	3.5	3	2	7	T-5	SF		2,700	2,960				
									R-5	F		2,460	2,700				
10.1 ～ 12.0	18	+0.015 +0.007	30	9	3.5	3	2	7	T-5	SF			2,850	3,130			
									R-5	F			2,590	2,850			
12.1 ～ 15.0	22	+0.017 +0.008	35	12	5	4	2	9	T-6	SF			3,280	3,590			
									R-6	F			2,980	3,280			
15.1 ～ 18.0	26	+0.017 +0.008	40	12	5	4	2	9	T-6	SF				3,700	4,070		
									R-6	F				3,370	3,700		
18.1 ～ 22.0	30	+0.017 +0.008	47	12	5	4	3	9	T-6	SF				4,280	4,700		
									R-6	F				3,890	4,280		
22.1 ～ 26.0	35	+0.020 +0.009	55	15	6	5	3	10	T-8	SF					4,840	5,330	
									R-8	F					4,410	4,840	
26.1 ～ 30.0	42	+0.020 +0.009	62	15	6	5	3	10	T-8	SF					5,850	6,430	
									R-8	F					5,320	5,850	
30.1 ～ 35.0	48	+0.020 +0.009	69	15	6	5	4	10	T-8	SF						6,700	7,360
									R-8	F						6,100	6,700
35.1 ～ 42.0	55	+0.024 +0.011	77	15	6	5	4	10	T-8	SF						7,560	8,310
									R-8	F						6,870	7,560

ご注文例 Ordering Example

SF - 6.0 × 12
d　ℓ

商品コード Code

0000	062	060	12
品区	コード CODE F:061 SF:062	d	ℓ

G 型

案内用固定ブシュ

Headless Liner Bush Type G

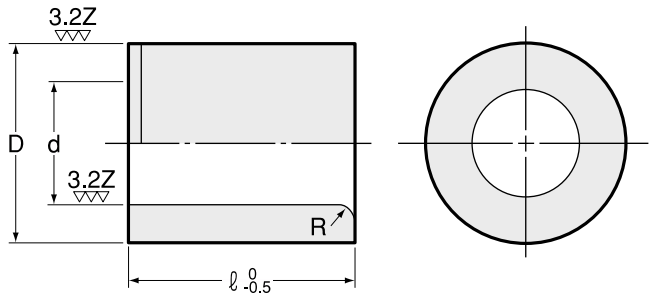

使用例 Example

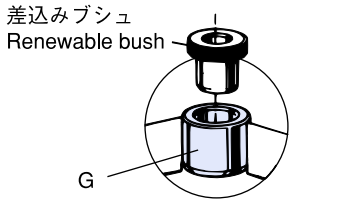

内径に対する外径の振れ
Concentric runout (T.I.R.) of O.D.to I.D.

d	8.0 ～ 18.0	18.1 ～ 50.0	50.1 ～ 55.0
G	0.005 以内 0.005 or less	0.008 以内 0.008 or less	0.010 以内 0.010 or less

1. 案内用固定ブシュは差込みブシュの案内に使用下さい。（ドリル加工不可）
2. 案内用固定ブシュの外径（D）は p6 公差なので、ブシュプレートの穴を H7 公差で製作して圧入して下さい。
3. 冷しばめでのご使用はブシュが変形する場合があります。

1. Headless liner bush is used for guide of renewable bush. (Not for guide of drill)
2. Tolerance of Liner Bushing O.D. (D) is p6. Press fit the Liner Bushing in H7 tolerance bored hole on bushing plate.
3. Cooling fit may deform the bushing.

ブシュプレートの内径 I.D.(d) of hole in bush plate	12	15	18	22	26	30	35	42	48	55	62	70
H7 公差 Tolerance H7	+0.018 0			+0.021 0			+0.025 0			+0.030 0		

d		D (p6)		R	ℓ						
					12	16	20	25	30	35	45
8	+0.032 +0.023	12	+0.029 +0.018	2	1,100	1,210					
10	+0.032 +0.023	15	+0.029 +0.018	2	1,100	1,210					
12	+0.036 +0.025	18	+0.029 +0.018	2		1,260	1,380				
15	+0.036 +0.025	22	+0.035 +0.022	2		1,420	1,550				
18	+0.037 +0.026	26	+0.035 +0.022	2			1,590	1,740			
22	+0.040 +0.027	30	+0.035 +0.022	3			1,740	1,910			
26	+0.040 +0.027	35	+0.042 +0.026	3				1,890	2,100		
30	+0.041 +0.028	42	+0.042 +0.026	3				2,070	2,250		
35	+0.045 +0.029	48	+0.042 +0.026	4					2,540	2,780	
42	+0.045 +0.029	55	+0.051 +0.032	4					2,850	3,110	
48	+0.045 +0.029	62	+0.051 +0.032	4						3,560	3,890
55	+0.053 +0.034	70	+0.051 +0.032	4						4,420	4,820

ご注文例 Ordering Example

G - 8.0 × 12
d ℓ

商品コード Code

0000	071	080	12
品区	コード CODE	d	ℓ

特殊品もご用命ください。

Specials on request

T 型

止めネジ

Lock Screw Type T

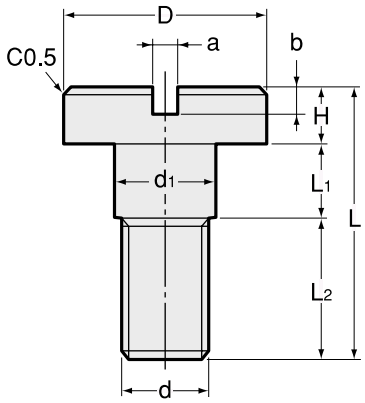

使用例
Example

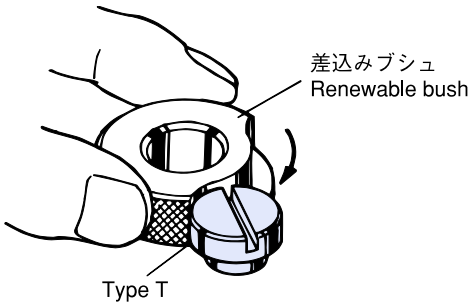

型式 Model	d		d1	D	a	b	H	L1	L2	L	—
	寸法 Size	ピッチ Pitch									
T-5	5	0.8（0.9）	6 ±0.2	12 ±0.2	1.6	1.5	3	4 ±0.1	9	16	150
T-6	6	1	7 ±0.2	15 ±0.2	1.6	2	4	5.5 ±0.2	10.5	20	180
T-8	8	1.25	9 ±0.2	18 ±0.3	2	2.5	5	6.5 ±0.2	12.5	24	220

止めネジ用メネジの位置と寸法
Position and dimension of lock screw internal thread

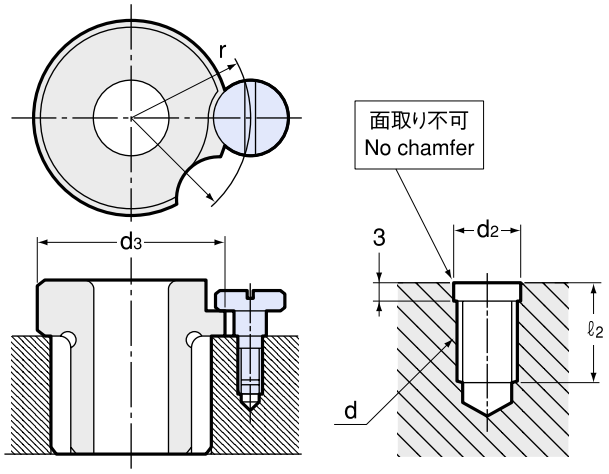

d3	d	r 基準寸法 Std size	r 許容差 Tolerance	d2	ℓ2
16	5	12	±0.2	5.2	11
19	5	13.5	±0.2	5.2	11
22	5	15	±0.2	5.2	11
26	5	17	±0.3	5.2	11
30	5	19	±0.3	5.2	11
35	6	22	±0.3	6.2	14
40	6	24.5	±0.3	6.2	14
47	6	28	±0.3	6.2	14
55	8	33	±0.3	8.2	16
62	8	36.5	±0.3	8.2	16
69	8	40	±0.3	8.2	16
77	8	44	±0.3	8.2	16

ご注文例 Ordering Example

T - 5(0.9)

d ピッチ
Pitch

商品コード Code

T-5 (0.8) : 0003 00000508
T-5 (0.9) : 0003 00000509
T-6 : 0003 00000600
T-8 : 0003 00000800

T-5 は P=0.8（ISO）と P=0.9（JIS）がありますので、P（ピッチ）を 0.8 もしくは 0.9 とご指定下さい。
T-5 is avalable in P = 0.8 (ISO) and P = 0.9 (JIS) .When ordering, please specify P (pitch) 0.8 or 0.9.

R 型

止めガネ

Round Clamp Type R

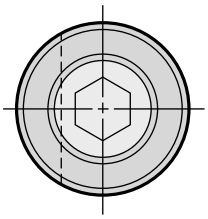

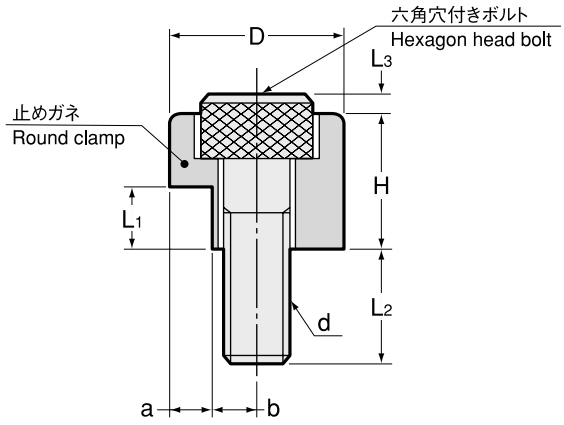

使用例 Example

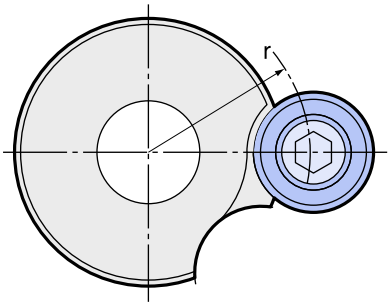

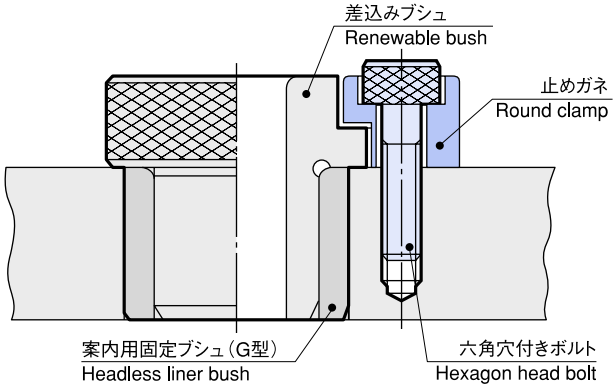

用途 Application

止めガネは、次の時に使用されます。

1.切欠き型差込みブシュへ著しい回転荷重が働く時。

2.T 型止めネジの代りに切欠き型差込みブシュ（D・E・F 型）の回転防止用としてそのまま使用できます。

Round clamp can be used in following cases.

1.Heavier round load is put on renewable bush.

2.Round clamp can be used to prevent rotating of renewable bushing (Type D, E and F)

型式 Model	d		D	a	b	H	L1	L2	L3	六角穴つきボルト Hexagon headed bolt	六角レンチ寸法 Size of hexagon wrench	—
	寸法 Size	ピッチ Pitch										
R-5	5	0.8	12.3 ±0.05	$3^{\ 0}_{-0.1}$	3.15	8	4	9	3	M5 × 15	4	200
R-6	6	1	15.5 ±0.05	$4^{\ 0}_{-0.1}$	3.75	12	5.5	8	2	M6 × 16	5	230
R-8	8	1.25	19.5 ±0.05	$5^{\ 0}_{-0.1}$	4.75	15	6.5	10.5	2.5	M8 × 20	6	280

止めガネには、六角穴付きボルトが含まれています。

Hexagon headed bolt is included in round clamp.

止めネジ用メネジの位置と寸法 Position and dimension of lock screw internal thread

T 型止めネジと同じで、T 型止めネジ用メネジの位置と寸法を参照下さい。

Round clamp has the same position and dimension as those of T type lock screw.

商品コード Code

R-5 : 0007 00000005
R-6 : 0007 00000006
R-8 : 0007 00000008

特殊スチールブシュ
Special steel bush

・品質：形状・寸法精度・材質（SK・SKS・SKD・SKH・PBB・FC）は図面指示に従います。
・数量：1ヶより製作いたします。
・納期：打合わせにて決定させていただきます。
・価格：その都度お見積りいたします。
・Made to order with specifications supplied. (Shape, size , precision, material etc.)
・Quantity :1 pc.or more.
・Delivery :As arranged.
・Price :Available upon request.

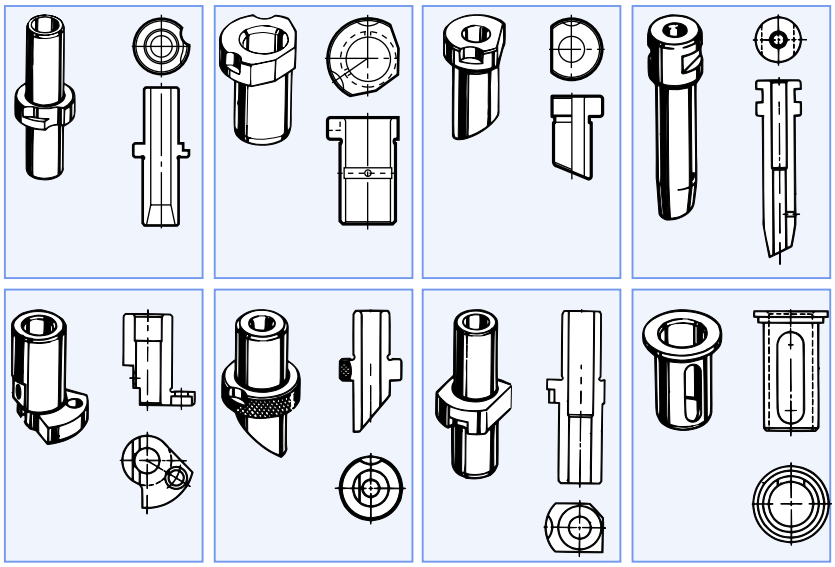

特殊超硬ブシュ・特殊セラミックブシュ
Carbide bush and ceramic bush

・品質：形状・寸法精度・材質は図面指示に従います。
・数量：1ヶより製作いたします。
・納期：打合わせにて決定させていただきます。
・価格：その都度お見積りいたします。
・Made to order with specifications supplied.
・Quantity :1 pc.or more.
・Delivery :As arranged.
・Price :Available upon request.

タイプ TYPE	固定ブシュ PRESS FIT BUSH	差し込みブシュ RENEWABLE BUSH
ソリッドタイプ SOLID TYPE		
		
ライナータイプ LINER TYPE		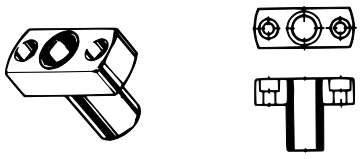
		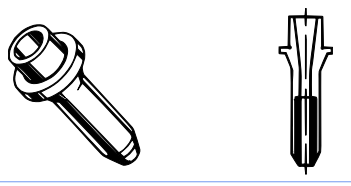

上記以外の形状品もお申し付け下さい。尚、見積りのご依頼には必ず図面を添えて下さい。
Non-standard bushing can be made upon request. In such a case, a drawing must be attached to your request for quote without fail.

CJ

クランプジグ
Clamp Jig

特長
Feature

1.どんなボール盤にも使用できます。
2.ブシュプレートとベースプレートを換えるだけで、いろいろなワークの穴あけができます。

1.Clamp jig can be used for any drilling machines.
2.Simply exchange bush plates and base plates for using various sizes of drilling.

ブシュプレート
Bush plate
ワーク
Workpiece
ベースプレート
Base plate

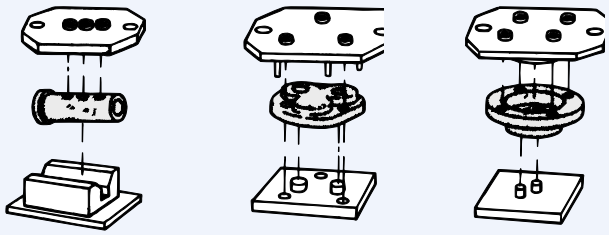

3.トーションバーとコースタークラッチ機構により、ワークの高さに関係なく、一定の力で確実にクランプできます。
3.Workpiece can be clamped firmly regardless of workpiece height by torsion bar and coaster clutch mechanism.

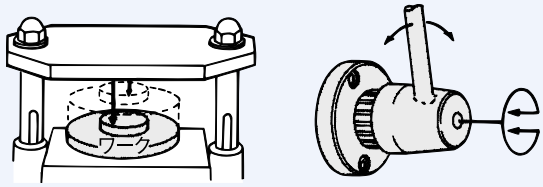

レバー角度の変更はレバーを外側に引き、歯のかみ合い位置を変えて下さい。
When changing lever angle,pull the lever outside and adjust mesh of gears.

4.イケール（CJ2）やセットボルト穴（CJ4、6）を使用すれば、90°傾けても使用できます。
5.段取り換えは、ブシュプレートとベースプレートの変換だけなので、段取り時間の短縮になります。
4.When using Angle plate (for CJ2) or set bolt holes (for CJ4, 6) clamp jig can be tilted 90°
5.Simply exchange bush plate and base plate for setup time reduction.

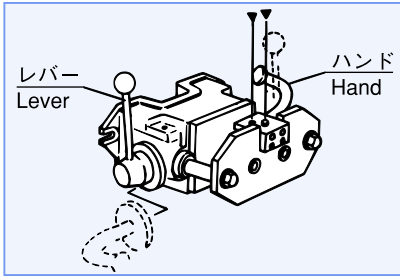

レバーとハンドは、左右いずれにも変えられる構造になっています。
レバーとハンド位置変えのとき、コースタークラッチの部品が分散しないようにご注意下さい。
Lever and hand can be exchanged.
When exchanging lever and hand, please do not lose parts of coaster clutch.

構造と仕様
Structure and specification

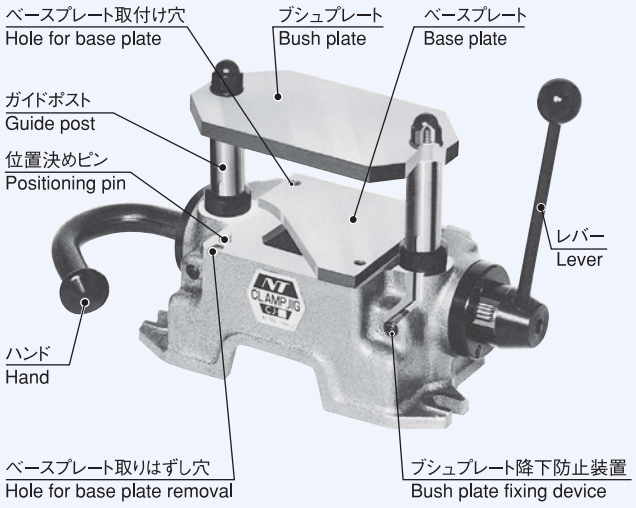

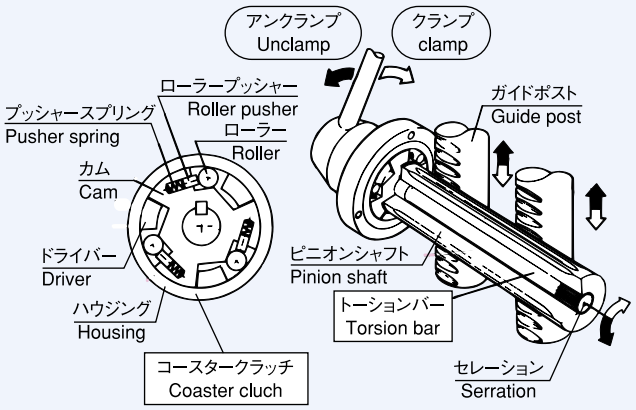

■クランプ

レバーを手でやや強くクランプ方向へ回し、ロックして下さい。

レバーをハンマーで叩いたり、レバーを延長させて、より強くロックしようとしますと、故障の原因になります。

■アンクランプ

ブシュプレートを上へあげようとする時、コースタークラッチ機構のため、

レバーが引っ掛かりますので、手で軽く叩き上げるように回して下さい。

■ CLAMPING

Turn clamping lever in direction of clamping position until workpiece is securely locked.

Do not strike clamping lever with hammer nor extend the clamping lever for more powerful locking. Othewise, it may cause a trouble.

■ UNCLAMPING

When lifting bush plate up for unclamping workpiece, clamping lever may be felt a little bit heavier due to the coaster clutch structure.

商品コード Code	型式 Model	加工穴径 Hole diameter		ブシュプレートストローク Bush plate stroke	レバー90°回転でのストローク Stroke for 90° lever rotation	加工ワーク Workpiece					kg	—
		鋳鉄 Cast iron	鋼 Steel			巾 Width	奥行 Depth	最大高さ Height				
								標準 Standard	延長ポストを使用したとき with extension post			
									50	100		
0050 00000002	CJ -2	15	15	52	16	95	60	8 ～ 60	58 ～ 110	—	9.1	92,950
0050 00000004	-4	30	25	70	20	107	115	14 ～ 84	64 ～ 134	114 ～ 184	16.5	121,000
0050 00000006	-6	35	30	70	20	206	150	28 ～ 98	78 ～ 148	128 ～ 198	24.1	179,300

1. 加工穴径は、穴の深さ、ドリルの送り、回転数等により異なります。
2. 本体には、ブシュプレートとベースプレートが各 1 枚標準装備されています。
3. 延長ポストは別途ご注文下さい。（P. 605）

1. Hole diameter may depend on depth of holes, feed, rotation steed etc.
2. Bush plate and base plate are included.
3. Extension post is sold separately. （P. 605）

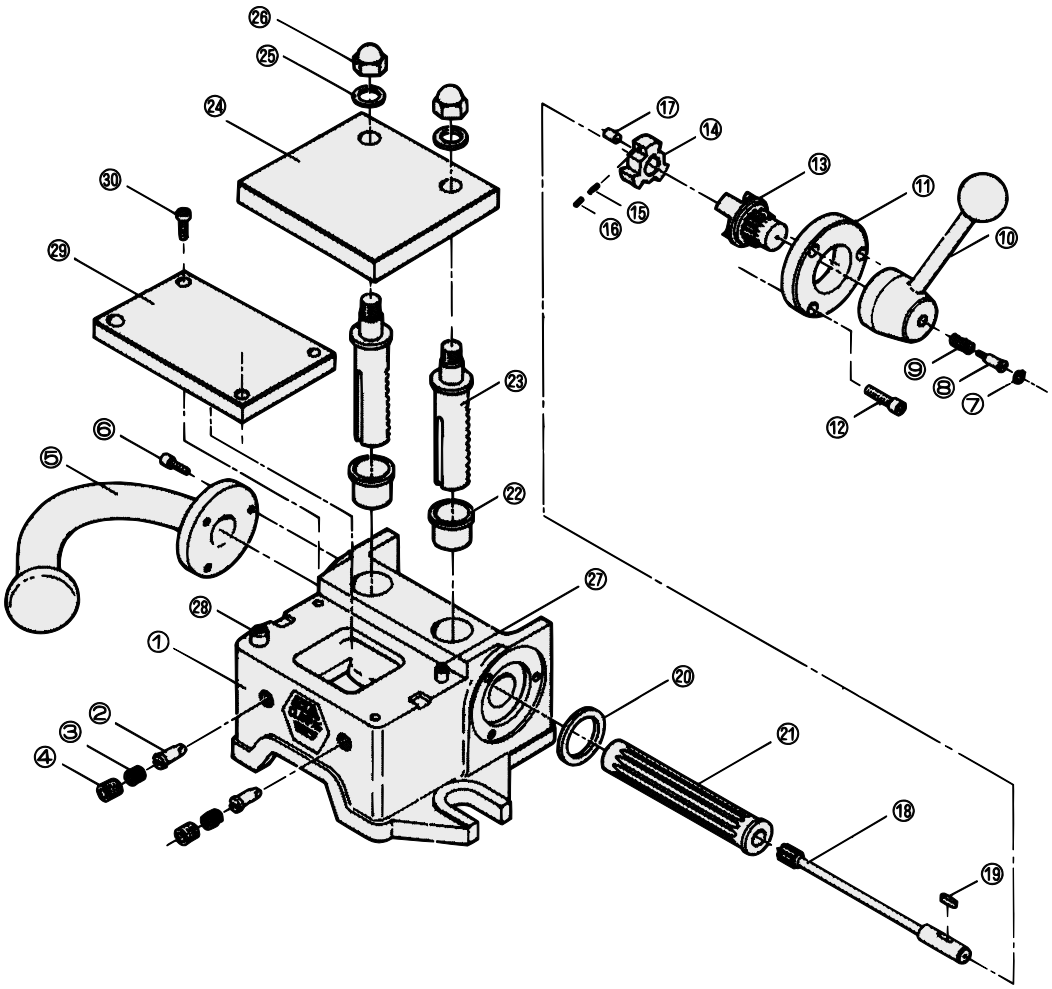

No.	品　名		No.	品　名		No.	品　名	
1	ボディ		11	ハウジング	セット	21	ピニオンシャフト	
2	ブレーキピン	セット	12	ハウジングボルト		22	ガイドブシュ	
3	ブレーキスプリング		13	ドライバー		23	ガイドポスト	
4	ブレーキボルト		14	カム		24	ブシュプレート	
5	ハンド	セット	15	プッシャースプリング		25	ワッシャー	
6	ハンドボルト		16	ローラープッシャー		26	袋ナット	
7	スナップリング	セット	17	ローラー		27	位置決めピン（小）	セット
8	レバーボルト		18	トーションバー	セット	28	位置決めピン（大）	
9	レバースプリング		19	キー		29	ベースプレート	
10	レバー		20	スペーサー		30	ベースボルト	

No.	Part name		No.	Part name		No.	Part name	
1	Body		11	Housing	set	21	Pinion shaft	
2	Brake pin	set	12	Housing bolt		22	Guide bush	
3	Brake spring		13	Driver		23	Guide post	
4	Brake bolt		14	Cam		24	Bush plate	
5	Hand	set	15	Pusher spring		25	Washer	
6	Hand bolt		16	Roller pusher		26	Nut	
7	Snap ring	set	17	Roller		27	Positioning pin (small)	set
8	Lever bolt		18	Torsion bar	set	28	Positioning pin (big)	
9	Lever spring		19	Key		29	Base plate	
10	Lever		20	Spacer		30	Base bolt	

Type1

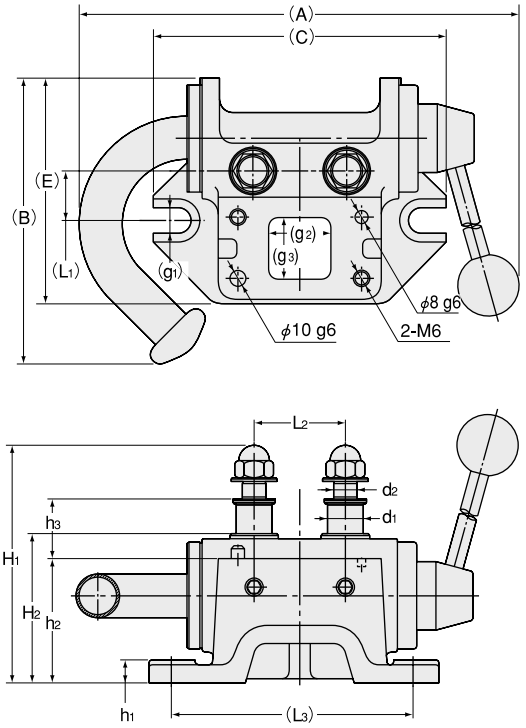

Type2

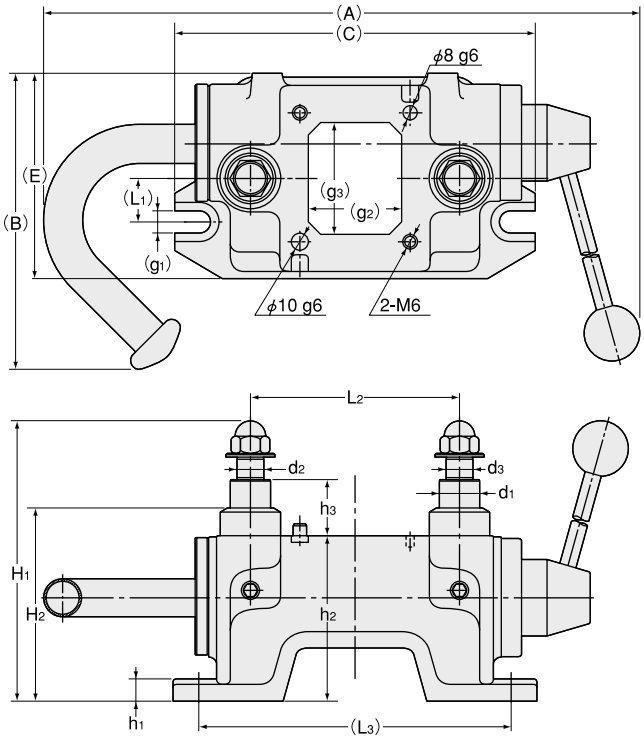

（　）は目安寸法です。（　）is standard dimension.

延長ポスト（CJ-2）Extention post

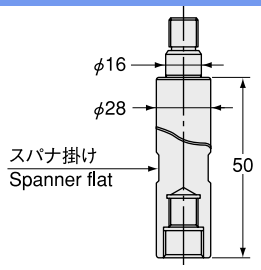

商品コード Code	型　式 Model	2本にて 1セット 1set=2pcs
0058 00000016	EX-16	6,600

延長ポスト（CJ-4,6）Extention post

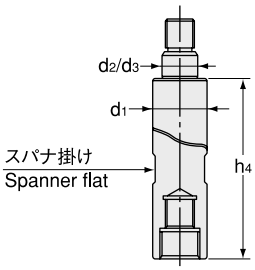

商品コード Code	型　式 Model	h4	2本にて 1セット 1set=2pcs
0058 00000050	EX-50	50	6,600
0058 00000100	EX-100	100	7,150

型式 Model	Type	A	B	C	E	L1	L2 ± 0.02	L3	H1		H2	h1	h2	h3		d1 g6	d2 h7	d3 h7	g1	g2	g3
									min	max				min	max						
CJ -2	1	292	187	182	146	35	60	150	140	192	98	15	83	18	70	24	16	—	15	40	40
-4	2	470	218	260	152	32	150	224	189	259	140	15	120	26	96	30	20	18	16	70	80
-6	2	574	234	362	183	36	250	322	205	275	140	16	120	42	112	30	20	18	18	160	120

CJ-2

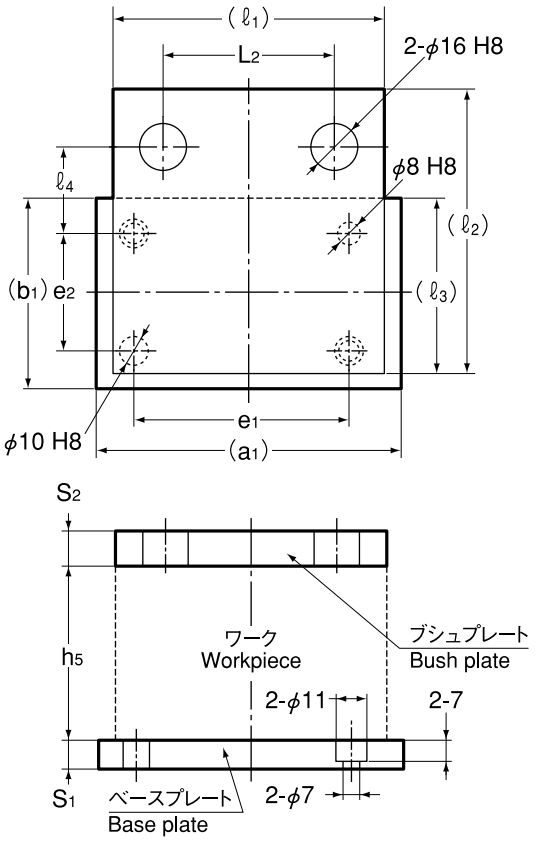

CJ-4,6
（プレート Plate）

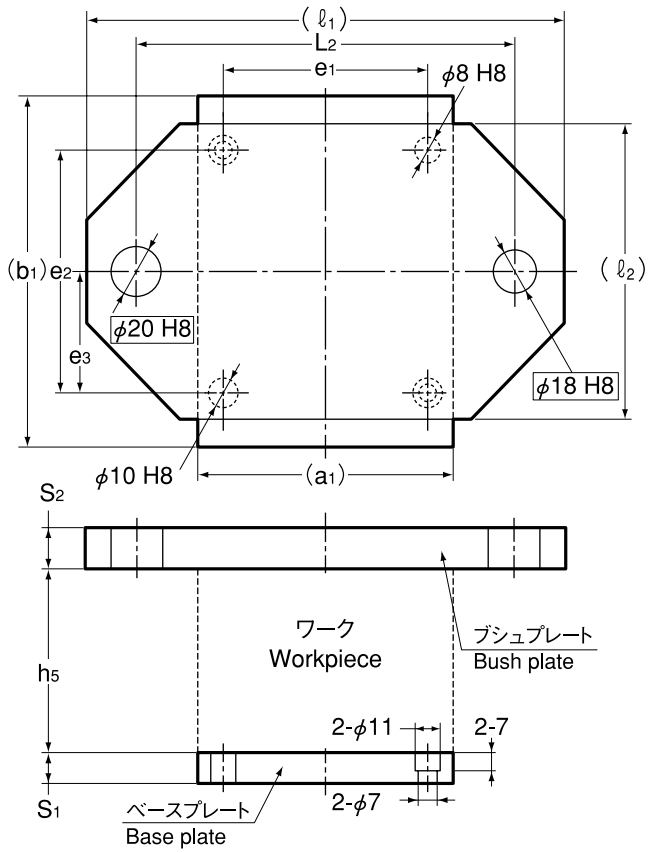

（ ）は目安寸法です。（ ）is standard dimension.

ブシュプレート
Bush plate

型式 Model	本体 Body	ℓ1	ℓ2	ℓ3	ℓ4 ± 0.02	L2 ± 0.02	S2	—
CJ-2-24	CJ-2	95	98	60	30	60	12	4,070
CJ-4-24	CJ-4	190	115	—	—	150	16	7,920
CJ-6-24	CJ-6	290	150	—	—	250	16	11,550

ベースプレート
Base plate

型式 Model	本体 Body	a1	b1	e1 ± 0.02	e2 ± 0.02	e3 ± 0.02	S1	—
CJ-2-29	CJ-2	105	65	80	40	—	10	4,070
CJ-4-29	CJ-4	107	138	80	95	47.5	12	5,720
CJ-6-29	CJ-6	206	168	180	130	65	14	7,700

加工ワーク最大寸法
Max. dimension for workpiece

本体 Body	巾 Width	奥行 Depth	高さ Height h5		
			標準 Standard	延長ポストを使用の場合 with extension post	
				50mm	100mm
CJ-2	95	60	8 ～ 60	58 ～ 110	—
CJ-4	107	115	14 ～ 84	64 ～ 134	114 ～ 184
CJ-6	206	150	28 ～ 98	78 ～ 148	128 ～ 198

注意
Note

芯出しはガイドポストの外径又はガイドブシュの内径を基準にして下さい。ブシュプレート及びベースプレートの端面は基準になりません。

When fixing center, guide post O.D. or guide bush I.D. must be datum point. End face of bushplate and baseplate must not be datum plane.

NC 用メントリシリーズ
Chamfering Cutter Series

メントリカッタ　FM
Chamfering cutter

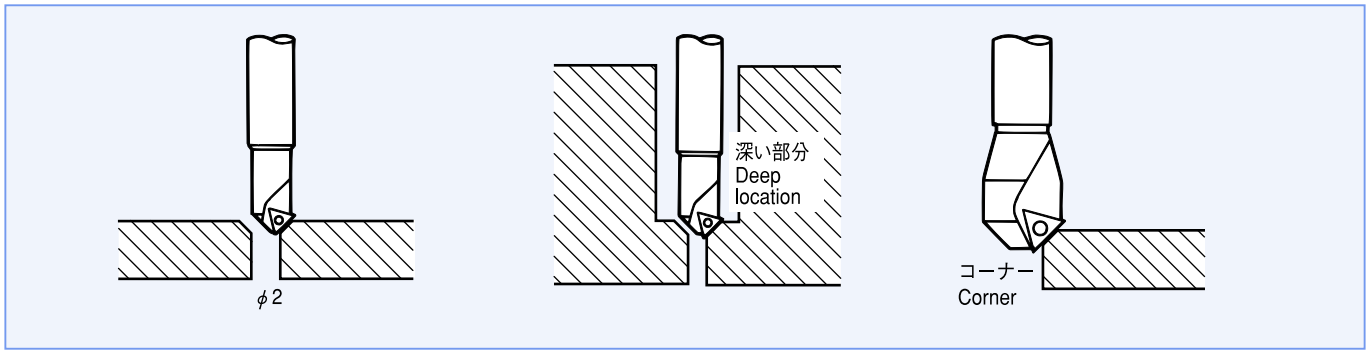

マシニングセンタ・フライス盤等でのメントリ・皿モミ・コーナー削り。
Chamfering, countersinking and corner rounding with machining center and milling machine.

裏メントリカッタ　BM
Back chamfering cutter

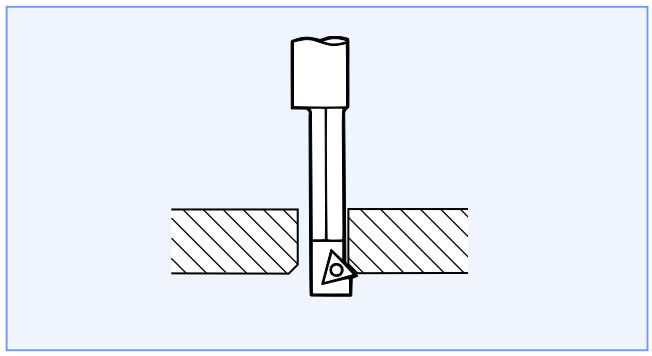

マシニングセンタ・フライス盤等軸補正のできる工作機械での裏面取り。
Back spot-facing with axially adjustable machines such as machining center and milling machine.

裏ザグリカッタ　BZ
Back spot-facing cutter

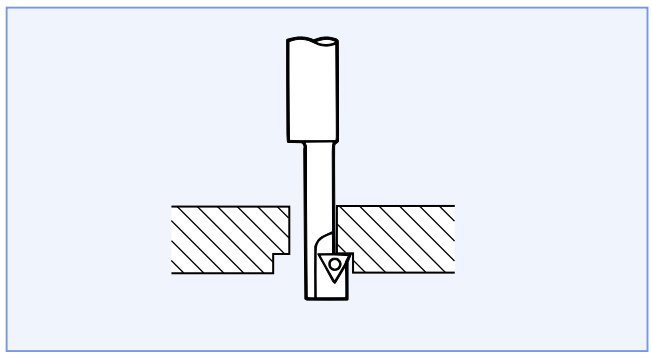

マシニングセンタ・フライス盤等軸補正のできる工作機械での裏座ぐり。
Back chamfering with axially adjustable machines such as machining center and milling machine.

FM

NC 用 メントリカッタ

Chamfering Cutter

Type1

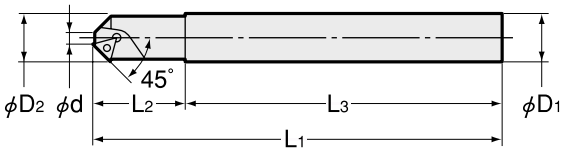

Type2

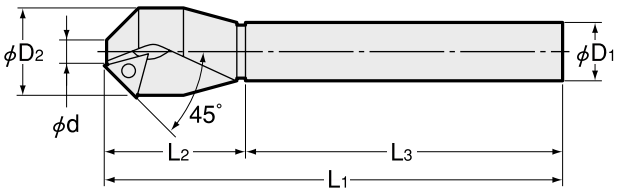

商品コード Code	型式 Model	Type	加工範囲（ϕ d） Chamfering dia	ϕ D1	ϕ D2	L1	L2	L3	kg	–	適用チップ Insert No.
2820 00000209	FM0209	1	2 ～ 9	12	12	140	40	100	0.12	20,000	No.520
2820 00000514	FM0514	1	5 ～ 14	16	16	160	60	100	0.23	19,000	No.520
2820 00001030	FM1030	2	10 ～ 30	20	32	167	47	120	0.41	24,000	No.504

No.520, No.504のスローアウェイチップは専用チップです。
市販のスローアウェイチップは使用できませんので当社にご注文下さい（1セット10個入）。
チップ用レンチ・取付ビスは付属しています。
Insert for chamfering cutter is specially designed and available only from NT. (1set=10pcs.)
Other commercialized products cannot be used.
Wrench and screw are included.

アクセサリ Accessories

チップ Insert			レンチ Wrench		取付ビス Clamp screw	
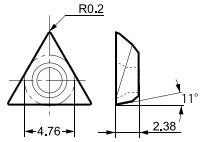			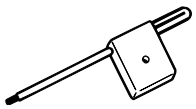			
コード Code	型式 Model	–	コード Code	型式 Model	コード Code	型式 Model
2824 00052010	**No.520**	20,240	2825 00000006	**LT-6**	2825 12004306	**CB1-20043-T6**

チップ Insert			レンチ Wrench		取付ビス Clamp screw	
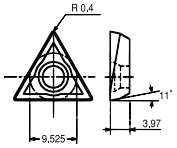			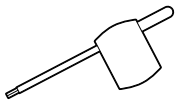			
コード Code	型式 Model	–	コード Code	型式 Model	コード Code	型式 Model
2624 00050410	**No.504**	14,080	2625 00000015	**XF-15**	2625 00115672	**CB1-3507**

切削条件目安例 Recommended cutting conditions

カッタ型式 Cutter	ワーク材質 Workpiece					
	S45C		FC250		A2017（アルミ Aluminum）	
	回転数 Revolution (min-1)	回転当り送り Feed/rev. (mm/rev)	回転数 Revolution (min-1)	回転当り送り Feed/rev. (mm/rev)	回転数 Revolution (min-1)	回転当り送り Feed/rev. (mm/rev)
FM0209	2100	0.1	2100	0.1	3000	0.1
FM0514	1300	0.1	1300	0.1	1800	0.1
FM1030	1000	0.15	1000	0.15	1300	0.15

ご注文例 Ordering Example

FM 02 09

最小加工径 Min. hole dia　最大加工径 Max. hole dia

BM

NC 用 裏メントリカッタ

Back Chamfering Cutter

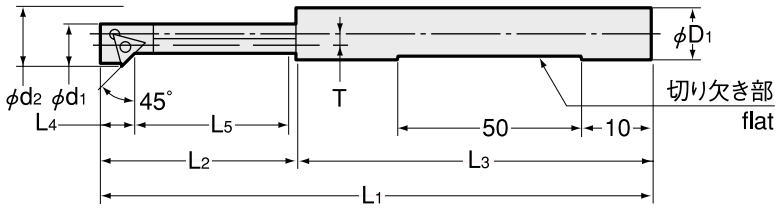

商品コード Code	型式 Model	下穴最小径 φ d1	面取り最大径 φ d2	移動量 T	φ D1	L1	L2	L3	L4	L5	kg	–	適用チップ Insert No.
2840 01068095	**BM068095**	6.8	9.5	1.8	12.0	109	39	70	5	32	0.07	32,000	TBGT060102R
2840 01085115	**BM085115**	8.5	11.5	2.1	12.0	119	49	70	5	42	0.07	31,000	TBGT060102R
2840 01100140	**BM100140**	10.0	14.0	2.8	16.0	131	61	70	7	52	0.13	30,000	TPMT090202
2840 01120160	**BM120160**	12.0	16.0	2.8	16.0	136	66	70	7	57	0.14	32,000	TPMT090202
2840 01140185	**BM140185**	14.0	18.5	3.2	20.0	142	72	70	8	62	0.21	31,000	TPGT110202R
2840 01160205	**BM160205**	16.0	20.5	3.2	20.0	152	82	70	8	72	0.24	30,000	TPGT110202R

スローアウェイチップは市販品をご使用下さい。（L 左勝手ブレーカー付は使用不可。）

カッタには付属しておりません。チップ用レンチ・取付ビスは付属しています。

Indexable inserts are not included and not available from us. Wrench and clamp screw are included.

アクセサリ Accessories

レンチ Wrench	商品コード Code	型式 Model	適用チップ Insert No.
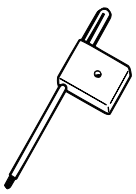	2825 00000006	**LT-6**	TBGT060102R
	2825 00000007	**LT-7**	TPMT090202
	2625 00000008	**LT-8**	TPGT110202R

取付ビス Clamp screw	商品コード Code	型式 Model	適用チップ Insert No.
	2825 12004306	**CB1-20043-T6**	TBGT060102R
	2625 12204607	**CB1-22046-T7**	TPMT090202
	2625 12504808	**CB1-25048-T8**	TPGT110202R

切削条件目安例 Recommended cutting conditions

カッタ型式 Cutter	ワーク材質 Workpiece					
	S45C		FC250		A2017（アルミ Aluminum）	
	回転数 Revolution (min-1)	回転当り送り Feed/rev. (mm/rev)	回転数 Revolution (min-1)	回転当り送り Feed/rev. (mm/rev)	回転数 Revolution (min-1)	回転当り送り Feed/rev. (mm/rev)
BM068095	1450	0.05	1450	0.05	1450	0.10
BM085115	1250	0.05	1250	0.07	1250	0.10
BM100140	1250	0.07	1250	0.07	1500	0.10
BM120160	1000	0.07	1000	0.10	1300	0.10
BM140185	750	0.07	750	0.10	1100	0.10
BM160205	670	0.15	670	0.15	1000	0.15

ご注文例 Ordering Example

BM　068　095

最小加工径 Min. hole dia　最大加工径 Max. hole dia

BZ

NC 用 裏ザグリカッタ

Back Spot-Facing Cutter

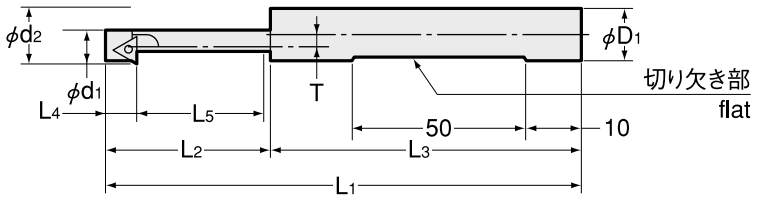

商品コード Code	型式 Model	下穴最小径 φ d1	座ぐり径 φ d2	移動量 T	シャンク径 φ D1	L1	L2	L3	L4	L5	kg	–	適用チップ Insert No.
2840 00070110	**BZ070110**	7.0	11	2.6	12	106	36	70	7	27	0.07	32,000	EPGT040102R
2840 00085140	**BZ085140**	8.5	14	3.3	12	111	41	70	8	32	0.07	31,000	TBGT060102R
2840 00105170	**BZ105170**	10.5	17	3.8	16	116	46	70	8	37	0.12	30,000	TBGT060102R
2840 00130190	**BZ130190**	13.0	19	3.8	16	122	52	70	9	42	0.14	32,000	TPGT080202R
2840 00170250	**BZ170250**	17.0	25	4.8	20	135	65	70	12	52	0.23	31,000	TPGT110202R
2840 00210310	**BZ210310**	21.0	31	5.8	25	155	85	70	12	72		30,000	TPGT110202R

スローアウェイチップは市販品をご使用下さい。（L 左勝手ブレーカー付は使用不可。）

カッタには付属しておりません。チップ用レンチ・取付ビスは付属しています。

Indexable inserts are not included and not available from us. Wrench and clamp screw are included.

アクセサリ Accessories

レンチ Wrench	商品コード Code	型式 Model	適用チップ Insert No.
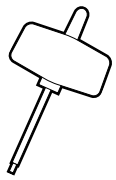	2825 00000006	LT-6	EPGT040102R
			TBGT060102R
			TPGT080202R
	2625 00000008	LT-8	TPGT110202R

取付ビス Clamp screw	商品コード Code	型式 Model	適用チップ Insert No.
	2825 12003306	CB1-20033-T6	EPGT040102R
	2825 12004306	CB1-20043-T6	TBGT060102R
			TPGT080202R
	2625 12504808	CB1-25048-T8	TPGT110202R

切削条件目安例 Recommended cutting conditions

カッタ型式 Cutter	ワーク材質 Workpiece					
	S45C		FC250		A2017（アルミ Aluminum）	
	回転数 Revolution (min-1)	回転当り送り Feed/rev. (mm/rev)	回転数 Revolution (min-1)	回転当り送り Feed/rev. (mm/rev)	回転数 Revolution (min-1)	回転当り送り Feed/rev. (mm/rev)
BZ 070110	1160	0.03	950	0.06	1400	0.05
BZ 085140	830	0.05	750	0.08	1350	0.06
BZ 105170	750	0.05	750	0.08	1100	0.08
BZ 130190	670	0.07	600	0.12	1000	0.10
BZ 170250	550	0.08	550	0.12	760	0.12
BZ 210310	400	0.11	400	0.16	600	0.16

ご注文例 Ordering Example

BZ　070　110

最小加工径 Min. hole dia　最大加工径 Max. hole dia

メントリシリーズ
Chamfering Series







用途 Application	メントリドリル Chamfering drill	NEW メントリドリル New chamfering drill	メントリホルダ Chamfering holder
柔らかく、粘りのある材質のバリ取り、面取り Deburring and chamfering for soft and ductile material.	○		○
硬く、粘りのない材質のバリ取り、面取り、皿モミ Deburring, chamfering and countersinking for hard and in-ductile material		○	○
ボール盤等での面取り、バリ取り Chamfering and deburring with drilling machines.	○	○	○

特長 Features	メントリドリル Chamfering drill	NEW メントリドリル New chamfering drill	メントリホルダ Chamfering holder
一本で巾広いサイズの面取り Various chamfering diameters with only one tool.	○	○	○
美しい切削面、ビビり無し Smooth finish without chatter.	○	○	○
位置決めが簡単 Easy positioning	○	○	○
特殊ゴールドコーティング Special gold coating			
コバルトハイス使用 Cobalt high speed steel used		○	
チップ式のため刃先の再研摩が不要で、刃具コストが大幅にダウン Indexable inserts reduces cutting tool costs. (No need for re-grinding.)			○
材質に合わせて選べる２タイプ。 2 types (for hard and soft material) are available.			○

メントリドリル

Chamfering Drill

Type1

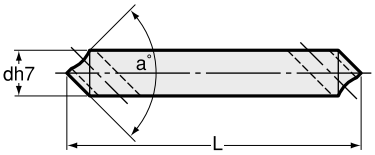

Type2

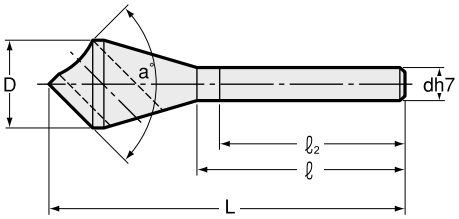

用途 Application

柔らかく、粘りある材質の加工用。硬く、延性（粘り）の低い材質を加工される場合は、『NEW メントリドリル』をご使用ください。
For soft and ductile material. When machining hard and inductile material, please use “NEW CHAMFERING DRILL”

ST

商品コード Code	型式 Model	刃角 a° Angle	最小下穴径 Min pilot hole dia.	最大面取り径 Max chamfering dia.	Type	d h7	D	ℓ	ℓ 2	L
0030 00004490	04 -ST4 -90°	90°	2	4	1	4	—	—	—	50
0030 00006690	06 -ST6 -90°	90°	3	6	1	6	—	—	—	50
0030 00008890	08 -ST8 -90°	90°	4	8	1	8	—	—	—	50
0030 00009690	09 -ST6 -90°	90°	4	9	2	6	10	42	38	55
0030 00014890	14 -ST8 -90°	90°	6	14	2	8	15	50	46	70
0030 00181090	18 -ST10 -90°	90°	8	18	2	10	20	70	66	100
0030 00231290	23 -ST12 -90°	90°	10	23	2	12	25	73	69	110
0030 00281290	28 -ST12 -90°	90°	12	28	2	12	30	70	66	120

ご注文例 Ordering Example

14 - ST 8 - 90°

- 14: 面取り最大径 Max. chamfering dia.
- ST 8: ストレートシャンク Straight shank（シャンクサイズ Shank size）
- 90°: 刃角 Angle

NEW メントリドリル

NEW Chamfering Drill

用途 Application

硬く、粘りのない材質の加工用。アルミニウム合金、銅合金等の軟らかく、延性（粘り）の高い材質を加工される場合は、従来の『メントリドリル』をご使用ください。

For hard and inductile material. When machining soft and ductile material (such as aluminum alloy and copper alloy), please use “CHAMFERING DRILL”

⚠ 当製品には、特定化学物質・第2類物質のコバルトが含まれています。

①メントリとして通常使用する場合
刃物等の摩擦により作業者が健康障害を引き起こすコバルト粉塵等は生じません。
よって、健康障害防止措置は必要ありません。
②メントリ自体への追加工、再研磨を行う場合
コバルト粉塵等が発生するため、健康障害防止措置が必要になります。
詳細はお問い合わせください。

⚠ These products contain cobalt, which is a specified chemical substance classified as a Class 2 harmful substance.

① When using the chamfer for standard cutting:
Friction against the tool will not generate any dust or particles that are dangerous to machine operators. Therefore, measures to prevent health impairment are not necessary.
② When altering or regrinding the chamfer itself:
Cobalt dust will be generated, and measures to prevent health impairment are necessary. Please contact NT TOOL for details.

Type1

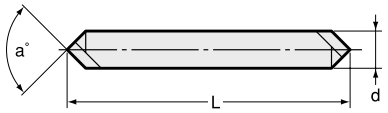

Type2

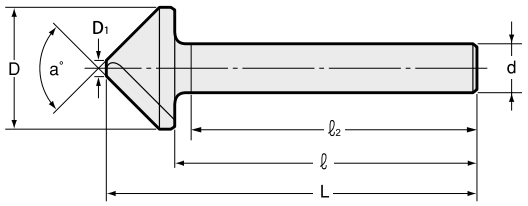

ST

商品コード Code	型式 Model	刃角a° Angle	最小下穴径 Min pilot hole dia.	最大面取り径 Max chamfering dia.	Type	d h7	D	D1	ℓ	ℓ2	L
0010 00007890	**07 -ST8 -90°**	90°	1.5	7	1	8	—	—	—	—	55
0010 00015890	**15 -ST8 -90°**	90°	2	15	2	8	16	—	54	47	65
0010 00251090	**25 -ST10 -90°**	90°	6	25	2	10	26	3	65	58	80
0010 00351290	**35 -ST12 -90°**	90°	11	35	2	12	36	10	74	67	90
0010 00451290	**45 -ST12 -90°**	90°	16	45	2	12	46	15	76	68	95

ご注文例 Ordering Example

15 - ST 8 - 90°

15: 面取り最大径 Max. chamfering dia.
ST 8: ストレートシャンク Straight shank
8: シャンクサイズ Shank size
90°: 刃角 Angle

メントリホルダ

Chamfering Holder

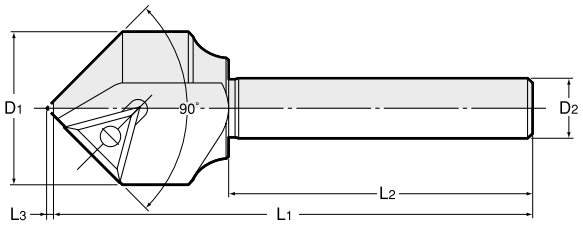

商品コード Code	型式 Model	加工範囲（φ） Chamfering dia	主要寸法 Dimensions						—	適用チップ Insert No.
			D1	D2	L1	L2	L3	kg		
2620 00251290	**C25 -ST12 -90°**	5 ～ 25	25	12	95	60	1.6	0.11	11,700	No.504 No.510
2620 00401290	**C40 -ST12 -90°**	20 ～ 40	40	12	95	60	8.4	0.24	15,800	
2620 00501290	**C50 -ST12 -90°**	30 ～ 50	50	12	95	60	13.9	0.38	21,300	

スローアウェイチップは弊社メントリホルダ専用チップです。
市販のスローアウェイチップは使用できませんので当社にご注文下さい（1セット10個入）。
チップ用レンチ・取付ビスは付属しています。

Insert for chamfering cutter is specially designed and available only from NT. (1set=10pcs.)
Other commercialized products cannot be used.
Wrench and screw are included.

アクセサリ Accessories

スローアウェイチップ Indexable inserts

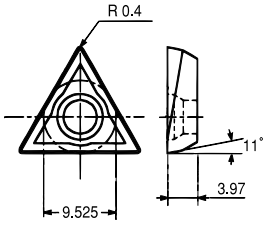

一般鋼 , 鋳鉄 Steel, Cast iron

商品コード Code	型式 Model	—
2624 00050410	**No.504**	14,080

アルミ・軟鋼等 Aluminum, Mild steel

商品コード Code	型式 Model	—
2624 00050510	**No.510**	16,940

チップ用レンチ Wrench

商品コード Code	型式 Model
2625 00000015	**XF-15**

取付ネジ Clamp screw

商品コード Code	型式 Model
2625 00115672	**CB1-3507**

切削条件目安例 Recommended cutting conditions

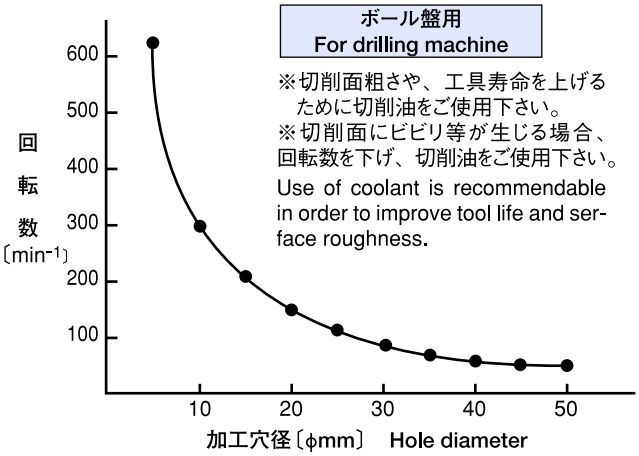

ボール盤用
For drilling machine

※切削面粗さや、工具寿命を上げるために切削油をご使用下さい。
※切削面にビビリ等が生じる場合、回転数を下げ、切削油をご使用下さい。

Use of coolant is recommendable in order to improve tool life and serface roughness.

マシニングセンタでの切削条件は
チップの適応切削速度（40 ～ 100m/min）でご使用下さい。

When using this insert with machining center,
please adjust cutting speed between 40 and 100m/min.

ご注文例 Ordering Example

C25 - ST 12 - 90°

- C25: 面取り最大径 Max. chamfering dia.
- ST: ストレートシャンク Straight shank
- 12: シャンクサイズ Shank size
- 90°: 刃角 Angle

加工回転数早見グラフ
Guide Line For Rotation Speed

NEW メントリドリル
NEW CHAMFERING DRILL

硬く、粘りのない材質の加工用　　For hard and inductile material

- S45C
- FC20
- SUJ2
- SK3
- SKD11
- SUP6

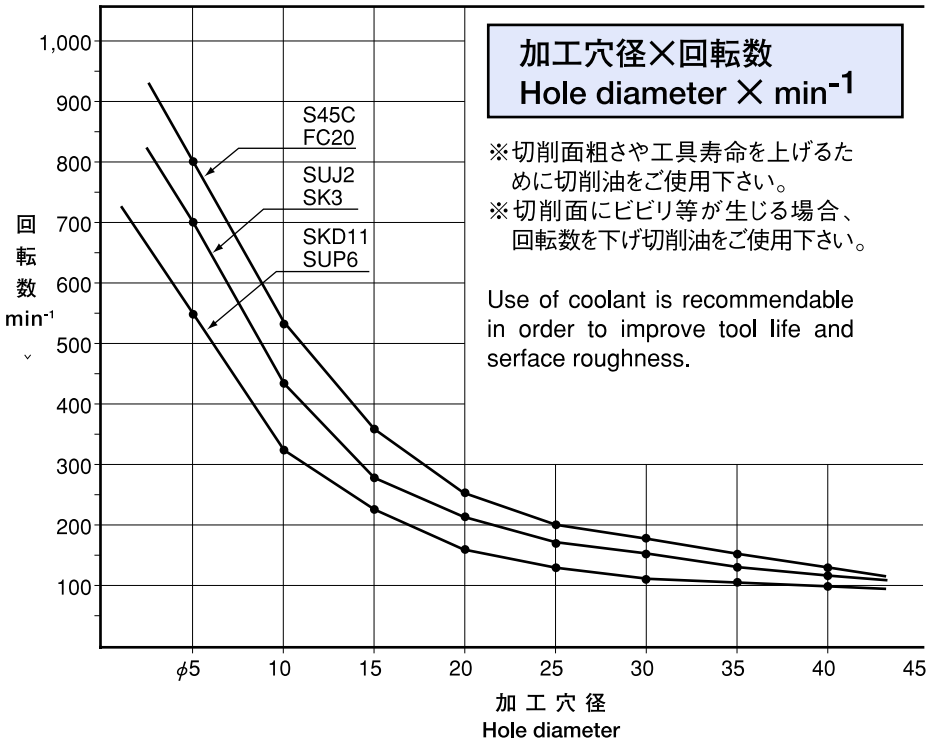

メントリドリル
CHAMFERING DRILL

軟らかく、粘りのある材質の加工用　　For soft and ductile material

- ●アルミニウム
  Aluminum alloy
- ●銅合金
  Copper alloy
- ●圧延鋼板
  Rolled steel

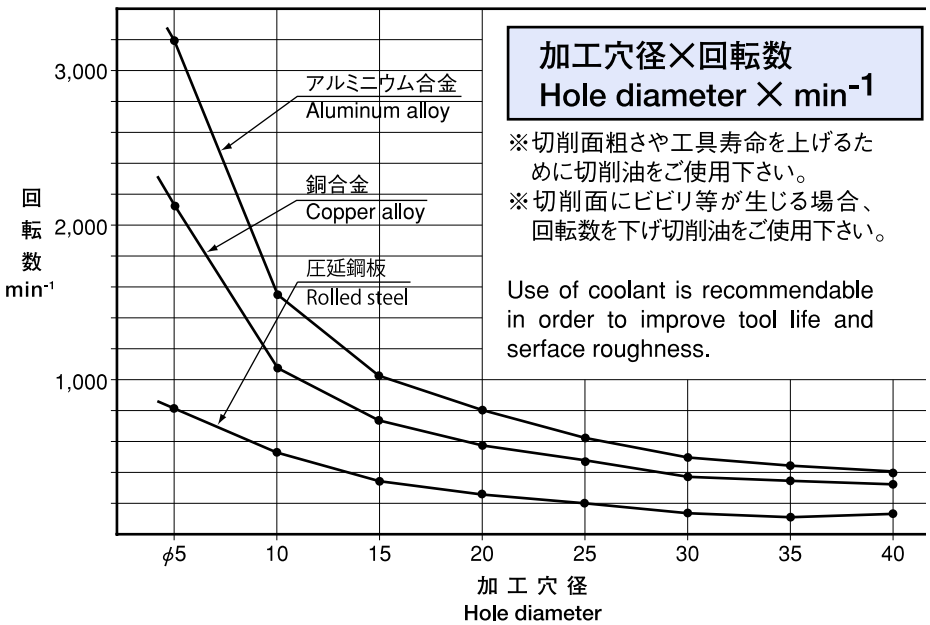

MEMO

トラブルシューティング

TROUBLESHOOTING

ミーリングチャック　トラブルシューティング
Troubleshooting for Milling Chuck

トラブル内容（現象） Details of the trouble	要因 Cause	
締付けても工具の保持ができない Tool cannot be held after tightening	工具のシャンク径が小さい	Tool shank diameter is too small.
工具が挿入し難い（挿入できない） Tool insertion is hard(not possible)	チャック内径または工具シャンク部に傷・打痕がある	Scratch or dent exists in chuck I.D. or tool shank.
	工具シャンク径が大きい	Tool diameter is too big.
	締付けリングが緩みきっていない	Clamping ring is not fully loosened.
締付けリングが緩まない Clamping ring cannot be loosened.	工具の取外し時に締付けリングの戻しが少ないためローラガイドが変形	Deformation of roller guide because clamping ring has not loosened enough after removing tool.
	内部のサビ	Rust inside.
	摺動面にフレーキングの発生	Flaking on sliding surface.
工具が取り外せない Tool cannot be pulled out.	工具のスリップによる噛み込み（刃具折れの衝撃での喰付き）	Seizing caused by tool slippage (Seizing caused by impact when tool gets broken)
	・内径、工具シャンク部のフレッティング（サビによる喰付き） ・締付け不足 ・工具シャンクの挿入深さが浅い ・工具径が h7 公差よりも小さい ・切削曲げ抵抗が大きい（スリコギ運動による抜け） →曲げモーメントが大きい	・Fretting corrosion of I.D. and tool shank. (Seizing caused by rust.) ・Insufficient clamping. ・Insufficient tool insertion length. ・Tool shank diameter is smaller than h7 tolerance. ・Cutting resistance is too large. (Pull-out by precession.) →Bending moment is too large.
締付けリングがゴリゴリする Rotation of tightening ring is not smooth.	長期間チャックしたままによる内部ローラーの変形	Deformation of needle rollers because tool remained chucked for long time.
加工中に刃物が抜ける Tool is pulled out during cutting.	締付け不足	Insufficient clamping.
	工具シャンクの挿入深さが浅い	Insufficient tool insertion length.
	工具径が h7 公差よりも小さい	Tool shank diameter is smaller than h7 tolerance.
	切削曲げ抵抗が大きい （スリコギ運動による抜け）→曲げモーメントが大きい	Cutting resistance is too large. (Pullout by precession.) → Bending moment is too large.
	チャック剛性が低い	Chuck rigidity is too low.
CTA 型の締付け完了音がしない （タイトアップリングが作動しない） No click sound is generated (CTA). (Tight-up ring's failure)	・タイトアップ用ローラーの磨耗、破損 ・タイトアップリングの磨耗、破損	・Rollers for tight-up ring are worn or broken. ・Tight-up ring is worn or broken.

	確認・対応 Solution / Countermeasures	
	・工具シャンク径が h7 であることを確認 ・シャンク径が h7 の工具に交換	• Tool shank diameter should be within h7 tolerance. • Use a tool with a shank diameter tolerance of h7.
	・チャックまたは工具を交換する ・暫定処置として、不具合部を修正する(#1000 以上のペーパー等で磨く) NT では研磨修正不可	• Replacement of chuck or tool. • Touching up of area in question (rubbing off with sand paper #1000 and above) Correction (grinding) by NT TOOL is not possible.
	シャンク径が h7 の工具に交換	Use a tool with a shank diameter tolerance of h7.
	工具が抜けてから、さらに 1 回転の緩めを実施	Rotate clamping ring counterclockwise more than one time after a cutting tool is removed.
	・NT へ修理依頼 (但し修理できない場合があります) ・工具が抜けてから、さらに 1 回転の緩めを実施	• Ask NT for repair. (In some cases, irreparable.) • Rotate clamping ring counterclockwise more than one time after a cutting tool is removed.
	NT へ修理依頼 (但し修理できない場合があります)	Ask NT for repair. (In some cases, irreparable.)
	NT へ修理依頼 (但し修理できない場合があります)	Ask NT for repair. (In some cases, irreparable.)
	・NT へ修理依頼 (但し修理できない場合があります) ・締付け完了確認を行う	• Ask NT for repair. (In some cases, irreparable.) • Check completion of clamping.
	・最低挿入深さ以上にシャンクを挿入する ・シャンク径が h7 の工具に交換 ・切削抵抗の軽減 a. 回転を上げるか送りを下げる (目安 : 約 20%) b. 切込みを浅くする ・曲げモーメントを下げる c. 工具の突出しを短くする	• Insert shank deeper than the minimum insertion length. • Use a tool with a shank diameter tolerance of h7. • Cutting resistance should be lowered. a : Lower feed rate or higher rotation (Approx. 20%) b : Lower cutting depth. • Bending moment should be lowered. c : Shorter tool projection length.
	・最初に緩める際にゴリゴリ感が生じる場合があります ・締付けリングを緩めて、さらに数回転緩め方向に回す (ゴリゴリ感は使用上に問題ありませんが締付けが困難な場合は返却修理)	• First loosening may not feel smooth. • Loosen clamping ring and give it a few more counterclockwise rotations. (Rough touch will not be a problem in practice. If tightening is very difficult, however, return it to NT.)
	締付け完了確認を行う	Check completion of clamping.
	最低挿入深さ以上にシャンクを挿入する	Insert shank deeper than the minimum insertion length.
	シャンク径が h7 の工具に交換	Use a tool with a shank diameter tolerance of h7.
	切削抵抗の軽減 a. 回転を上げるか送りを下げる (目安 : 約 20%) b. 切込みを浅くする・曲げモーメントを下げる c. 刃具の突出しを短くする	Cutting resistance should be lowered. a : Higher rotation or lower feed rate (Approx. 20%). b : Lower cutting depth. c : Shorter tool projection length.
	ホルダの見直し サイドロックホルダの検討	Use another type of tool holder (such as side lock endmill holders).
	NT へ修理依頼 (但し修理できない場合があります) タイトアップリングが作動し音が出た後、さらに強い増し締めを行い、強引な締付けを行わない	• Ask NT for repair. (In some cases, irreparable.) No over-tightening or additional turn after a click sound is generated.

トラブル内容（現象） Details of the trouble	要因 Cause	
加工中にビビリ発生 Chattering	チャックの共振によるビビリ	Chattering by chuck's resonance.
	締付け不足	Insufficient clamping.
	工具シャンクの挿入深さが浅い	Insufficient tool insertion length.
	工具径が h7 公差よりも小さい	Tool shank diameter is smaller than h7 tolerance .
	チャック剛性に対し切削抵抗が低い	Cutting resistance is too small compared with the chuck's rigidity.
	チャック剛性に対し切削抵抗が大きい	Cutting resistance is too high in comparison with the chuck's rigidity.
	MC コレット（主にΦ 12 以下）使用による口元締りの不足	Insufficient chucking force at nose because of using MC collet (mainly Φ12mm and below).
	プルスタッドの選定不良	Mischoice of retention stud.
	プルスタッドの締め過ぎによる BT シャンクの膨らみ	Expansion of BT shank because of over-tightening retention stud.
ATC 時にチャックの脱落 Falling off of tool chuck during ATC	ATC アームとの干渉	Interference with ATC arm.
	機械の許容重量オーバー	Overload for ATC capacity.
	機械の許容モーメントオーバー	Maximum allowable moment for the M/C is exceeded.
	機械の ATC クランプ動作のタイミングが悪い	Clamp movement of ATC is not synchronized.
使用中に振れ精度が悪くなった Deteriorated runout accuracy	チャック内径、コレットのサビ・傷・変形	Rust, damage or deformation of chuck I.D. and collet.
	把握長が短い	Insufficient tool insertion length.
	工具シャンク部に傷、打痕	Scratch or dent on tool shank.
	工具シャンク部に切欠き等がある	Notch or flat on tool shank.
	プルスタッドの締め過ぎによる BT シャンクの膨らみ	Expansion of BT shank because of over-tightening retention stud.
	工具の精度不良	Poor accuracy of tool.
	チャック部にダストの噛み込み	Dust seizing in the chucking part.
	インターフェースの精度不良 ・主軸内径、端面（2 面拘束の場合）の振れ大（2 μ m 以上） ・テーパ部、端面（2 面拘束の場合）のゴミ・傷・打痕	Deteriorated accuracy of tool interface. • Large runout (2 micrometers and above) of spindle I.D. or end face (in the case of two-face contact). • Dust, scratch or dent on taper area or end face (in the face of two-face contact).

	確認・対応 Solution / Countermeasures	
	共振周波数を変えるために回転数を変える （± 10% 以上）	Shift rotation speed to vary resonance frequency. (± 10% and above).
	締付け完了確認を行う	Check completion of clamping.
	最低挿入深さ以上にシャンクを挿入する	Insert shank deeper than the minimum insertion length.
	シャンク径が h7 の工具に交換	Use a tool with a shank diameter tolerance of h7.
	シャンク径切削条件の見直し (切削抵抗を大きくする) a. 送りを上げるか回転を下げる （目安 : 約 20%） b. 切込みを大きくするか h7 の工具に交換	Revision of cutting conditions (Higher cutting resistance). a : Higher feed rate or lower rotation (Approx. 20%). b : Higher depth of cut or use a tool with a tolerance of h7.
	・切削条件の見直し（切削抵抗を小さくする） a. 回転を上げるか送りを下げる （目安 : 約 20%） b. 切込みを少なくする ・チャックサイズを大きくする ・工具の突出しを短くする ・チャックの突出しを短くする	• Revision of cutting conditions (Lower cutting resistance). a : Lower feed rate or higher rotation (Approx. 20%). b : Lower depth of cut. • Use bigger tool chuck. • Shorter tool projection length. • Shorter tool chuck length.
	コレットホルダの推薦	Trial use of collet chucks recommended.
	M/C 指定のプルスタッドに交換	Use designated retention stud for M/C.
	推奨締付けトルクでの締付け	Keep recommended torque value for tightening retention stud.
	・カタログの L0 寸法と M/C の工具制限寸法の確認 ・チャックサイズの見直し	• Check L0 dimension on our catalog and maximum tool dimension for the M/C. • Revision of tool chuck size.
	機械の許容重量の確認	Check maximum load for ATC.
	機械の許容モーメントの確認	Check maximum allowable moment for M/C.
	機械メーカーに相談	Consult with the machine tool builder.
	・チャックまたは工具を交換する ・暫定処置として、不具合部を修正する(#1000 以上のペーパー等で磨く) NT では研磨修正不可	• Replacement of chuck or tool. • Touching up of area in question (rubbing off with sand paper #1000 and above). Correction (grinding) by NT is not possible.
	最低把握長以上にシャンクを挿入する	Keep minimum insertion length.
	傷、打痕の修正	Touching up of scratch or dent.
	シャンク保持部に切欠きのない工具に交換	Use tool without notch or flat.
	推奨締付けトルクでの締付け	Keep recommeneded torque value for tightening retention stud.
	工具の交換	Replacement of tools.
	チャック内径・コレットの清掃	Cleaning of chuck I.D. and collet.
	・主軸の再研磨修正 ・テーパ、端面部（2 面拘束の場合）の清掃、傷・打痕修正	• Correction (regrinding) of machine spindle. • Cleaning of taper and end face (in the case of two-face contact), touching up of scratch or dent.

ハイドロチャック　トラブルシューティング
Troubleshooting for Hydraulic Chuck

トラブル内容（現象） Details of the trouble	要因 Cause	
工具のクランプができない Tool clamping is not possible.	工具のシャンク径が小さい	Tool shank diameter is too small.
	ハイドロオイルの流出	Oil leakage.
工具シャンクが挿入し難い （挿入できない） Hard to insert a tool . （unable to insert.）	チャック内径または刃具シャンクに傷・打痕がある	Scratch or dent in chuck I.D. and tool shank.
	工具シャンク径が大きい 操作ネジが緩みきっていないため残圧によりクランピングスリーブ内径の収縮	Tool shank is too large. Actuating screw is not fully loosened and I.D. of clamping sleeve was deformed with residual pressure.
	工具シャンクに切欠きがあり、チャック内径を変形させた	Notch or flat of tool shank deformed chuck I.D.
	工具シャンクの挿入深さが浅いため内径奥部が変形した	Insufficient tool insertion length deforms deep area of chuck I.D.
工具が取り外せない Tool cannot be pulled out.	工具のスリップによる噛み込み （刃具折れの衝撃での喰付き）	Seizing from tool slippage (Seizing caused by impact when tool is broken.)
	工具シャンクに切欠きがあり、チャック内径を変形させた	Notch or flat of tool shank deforms chuck I.D.
	工具シャンクの挿入深さが浅いため内径奥部が変形した	Insufficient tool insertion length deforms deep area of chuck I.D.
加工中に工具が抜ける Tool is pulled out during operation.	クランプ不足	Insufficient clamping force.
	工具シャンクの挿入深さが浅い	Insufficient tool insertion length.
	工具シャンク径が指定の公差よりも小さい	The tool's shank is smaller than the indicated tolerances.
	切削曲げ抵抗（曲げモーメント）が大きい （スリコギ運動による抜け）	Cutting resistance (bending moment) is too large. (Pull out of tool because of precession.)
	チャッキング剛性が低い	Insufficient rigidity of holder.
加工中にビビリ発生 Chattering	チャックの共振によるビビリ	Chattering by chuck's resonance.
	クランプ不足	Insufficient clamping force.
	工具シャンクの挿入深さが浅い	Insufficient tool insertion length.
	工具シャンク径が指定の公差よりも小さい	The tool's shank is smaller than the indicated tolerances.
	チャック剛性に対し切削抵抗が低い	Cutting resistance is too small in comparison with holder's rigidity.
	曲げモーメントが大きい	Bending moment is too large.
	加工に対するチャックが不適正	Inappropriate choice of chuck (holder) for the cutting.
	プルスタッドの選定不良	Mischoice of retention stud.
	プルスタッドの締め過ぎによる BT シャンクの膨らみ	Expansion of BT shank because of over-tightened retention stud.

	確認・対応 Solution / Countermeasures	
	刃具シャンク径が指定の公差であることを確認 シャンク径が指定の公差の刃具に交換	・Tool shank diameters should be within the indicated tolerances. ・Replace the tool with another tool that has a shank within the indicated tolerances.
	・クランプの機能チェック（操作ネジの回転数チェック）を行う ・NT へ修理依頼（但し修理できない場合があります）	・Check clamping function. (No. of revolution of actuating screw). ・Ask NT for repair. (In some cases, irreparable.)
	・チャックまたは工具を交換する。 ・暫定処置として、不具合部を修正する（#1000 以上のペーパー等で磨く） NT では研磨修正不可 ・NT へ修理依頼（但し修理できない場合があります）	・Replacement of chuck or tool. ・Touching up of area in question (rubbing off with sand paper #1000 and above). Correction (grinding) by NT is not possible. ・Ask NT for repair.(In some cases, irreparable.)
	シャンク径が指定の公差の刃具に交換 最後まで緩めきってから刃具を挿入する	・Replace the tool with another tool that has a shank within the indicated tolerances. ・Insert tool after fully loosening the screw.
	シャンクに切欠きのない刃具に交換し、チャックは NT に修理返却	Use a tool without notch or flat. The chuck must be returned to NT for repair.
	・NT に修理依頼（但し修理できない場合があります） ・最低挿入深さ以上にシャンクを挿入する	・Ask NT for repair.(In some cases, irreparable.) ・Insert shank deeper than the minimum insertion length.
	NT へ修理依頼（但し修理できない場合があります）	Ask NT for repair.(In some cases, irreparable.)
	シャンクに切欠きのない工具に交換	Use a tool without notch or flat.
	最低挿入深さ以上にシャンクを挿入する	Insert shank deeper than the minimum insertion length.
	クランプの機能チェック（操作ネジの回転数チェック）を行う	Check clamping function (No. of revolution of actuating screw).
	最低挿入深さ以上にシャンクを挿入する	Insert shank deeper than the minimum insertion length.
	シャンク径が指定の公差内の工具に交換	Replace the tool with another tool that has a shank within the indicated tolerances.
	・切削抵抗の軽減 a. 回転を上げるか送りを下げる（目安：約 20%） b. 切込みを浅くする ・曲げモーメントを下げる c. 刃具の突出しを短くする	・lower cutting resistance. a. Higher rotation or lower feed rate (Approx. 20%). b. Lower cutting depth. ・Lower bending moment. c. Shorten tool projection length.
	チャック（ホルダ）の見直し コレットホルダ、ミーリングチャック、シュリンカーチャックの検討	・Use different chuck (holder). ・Trial use of colet holder, milling chuckl or shrinker chuck recommended.
	共振周波数を変えるために回転数を変える （± 10% 以上）	Shift rotation speed to vary resonance frequency. (± 10% and above)
	クランプの機能チェック（操作ネジの回転数チェック）を行う	Check clamping function. (No. of revolution of actuating screw)
	最低挿入深さ以上にシャンクを挿入する	Insert shank deeper than the minimum insertion length.
	シャンク径が指定の公差内の工具に交換	Replace the tool with another tool that has a shank within the indicated tolerances.
	切削条件の見直し（切削抵抗を大きくする） a. 送りを上げるか回転を下げる （目安：約 20%） b. 切込みを大きくする	Revision of cutting conditions (Higher cutting resistance). a. Higher feed rate or lower rotation speed (Approx. 20%). b. Higher cutting depth.
	・工具の突出しを短くする ・チャックの突出しを短くする	・Shorter tool projection length . ・Shorter projection length of chuck.
	チャック（ホルダ）の見直し コレットホルダ、ミーリングチャック、シュリンカーチャックの検討	・Use different chuck (holder). ・Trial use of collet holder, milling chuck or shrinker chuck recommended.
	M/C 指定のプルスタッドに交換	Use designated retention stud for the machine.
	推奨締付けトルクでの締付け	Keep recommended torque value for tightening retention stud.

トラブル内容（現象） Details of the trouble	要因 Cause	
使用中に振れ精度が悪くなった * 精度不良目安 15 μ m 以上 / 4d Deteriorated runout accuracy during cutting ＊ Guidelines: 15 micrometers and more at 4d	チャック内径のサビ・傷・変形	Rust, scratch or deformation of chuck I.D.
	把握長が短い	Insufficient chucking length.
	工具シャンクに傷、打痕	Scratch or dent on tool shank.
	工具シャンクに切欠き等がある	Notch or flat of tool shank.
	プルスタッドの締め過ぎによる BT シャンクの膨らみ（特に BT30）	Expansion of BT shank because of over-tightening retention stud (BT30 in paticular).
	工具の精度不良	Poor accuracy of tool.
	チャック部にダストの噛み込み	Dust seizing in chucking area.
	インターフェースの精度不良 ・主軸内径、端面（2 面拘束の場合）の振れ大（2 μ m 以上） ・テーパ部、端面（2 面拘束の場合）のゴミ・傷・打痕	Deteriorated accuracy of tool interface ・Large runout (2 micrometers and above) of spindle I.D. or end face (in the case of two-face contact). ・Dust, scratch or dent on taper area or end face (in the face of two-face contact).
フランジ式で振れ精度が悪くなった Deteriorated runout accuracy (flange type)	フランジ取付け部の芯ずれ	Misalignment of installation part
	内径口元のニガシ奥端にバリが発生	Burr in the undercut at the deep end of I.D. mouth.
	2 ピース方式の場合、フランジ部とチャック部の芯ずれ	Misalignment between flange part and chuck part (2-piece type).

	確認・対応 Solution / Countermeasures	
	・チャックまたは工具を交換する ・暫定処置として、不具合部を修正する（#1000 以上のペーパー等で磨く） NT では研磨修正不可 ・NT へ修理依頼（但し修理できない場合があります）	・Replacement of chuck or tool . ・Touching up of area in question (rubbing off with sand paper #1000 and above). Correction (grinding) by NT is not possible. ・Ask NT for repair. (In some cases, irreparable.)
	最低把握長以上にシャンクを挿入する	Insert shank deeper than the minimum insertion length.
	傷、打痕の修正	Scratch or dent must be removed.
	シャンク保持部に切欠きのない刃具に交換	Use a tool without notch or flat.
	推奨締付けトルクでの締付け	Keep recommended torque value for tightening retention stud.
	工具の交換	Replacement of tools.
	チャック内径の清掃	Cleaning of chuck I.D.
	・主軸の再研磨修正 ・テーパ、端面部（2 面拘束の場合）の清掃、傷・打痕修正	・Regrinding or correction of machinespindle ・Cleaning of taper and end face (in the case of two-face contact), touching up of scratch or dent.
	主軸への取付け調整を行う	Re-installation into the spindle.
	バリの除去（#1000 以上のサンドペーパー）	Deburring (Sandpaper #1000 and above).
	フランジに対する内径の振れ精度の確認	Check runout of I.D. from the flange.

スタブホルダ　トラブルシューティング
Troubleshooting for Stub Holder

トラブル内容（現象） Details of the trouble	要因 Cause	
コレットが取り付かない Unable to mount collet.	コレットの選定を間違えている	Wrong choice of collet.
スピンドルに取り付かない Unable to mount to spindle.	スピンドル寸法が規格寸法と異なる	Spindle dimension is different from standard dimension.
	ホルダシャンク部、およびスピンドル内径部への切粉、ダストの噛み込み・付着	Seized or adhered chip and dust to holder shank, spindle I.D.
	ホルダシャンク部またはスピンドル内径に傷、打痕がある	Scratch or dent exists in spindle I.D. or holder shank.
	KH シリーズの場合、スピンドルつば厚寸法が規格寸法より大きい	In the case of KH series, spindle collar thickness is larger than specified dimension.
主軸装着時にガタがある Excessive play when mounting into spindle.	スピンドル寸法が規格寸法と異なる	Spindle dimension is different from standard dimension.
	KH シリーズの場合、スピンドルつば厚寸法が規格寸法より小さい	In the case of KH series, spindle collar thickness is smaller than specified dimension.
	KH シリーズの場合、オペレートスリーブの作動不良により、スピンドルへ確実に装着されていない	In the case of KH series, spindle mounting is not proper due to functional failure of operating sleeve.
	KH・A,KH の場合、ゴムダンパーの劣化	In the cases of KH-A, KH series, rubber damper is deteriorated.
	KH・E の場合、スチールボールの磨耗	In the case of KH-E series, steel ball is worn.
ホルダが主軸から外れる Holder comes off from spindle.	KH/EC の場合、許容クーラント圧力以上のクーラント圧で使用している	In the case of KH/EC series, coolant pressure is higher than specified pressure.
	KH シリーズの場合、オペレートスリーブの作動不良により、スピンドルへ確実に装着されていない	In the case of KH series, spindle mounting is not proper due to functional failure of operating sleeve.
クーラントが漏れるもしくは出ない Coolant is leaking or there is no coolant output.	KH/EC を使用していない （KH/EC 以外はセンタースルークーラントに対応していない）	KH/EC is not being used. (Stub holders other than KH/EC are not compatible with center-thru coolant.)
	許容クーラント圧力以上で使用している	Coolant pressure is higher than specified pressure.
	センタースルークーラント対応のコレット（OH 型もしくは C 型）を使用していない	Collets compatible with center-thru coolant (OH or C type collets) are not being used.
	クーラントキャップの O リングの劣化、磨耗	Coolant cap “O” ring is deteriorated or worn.
刃物が抜ける、スリップする。 Cutting tool comes off or slips.	把握力に対して切削抵抗が大きい	Large cutting resistance to chucking force.
	キャップの締付け不足	Insufficient tightening of nut
	キャップのローターリングの作動不良による締付け不足	Tightening not sufficient due to nut rotary ring failure.
	キャップネジ部の摩擦抵抗増大のため締付け不足（コレットの締付不足）	Insufficient tightening of nut because of increased friction in the thread part (Tightening of collets not enough.)
	工具タングとプリセットドライバ溝幅寸法が合っていない	Tool tang does not fit into preset driver groove due to dimensional differences.

	確認・対応 Solution / Countermeasures	
	コレット型式、サイズを確認	Check collet's type and size.
	スピンドル寸法の確認	Check spindle dimension.
	ホルダシャンク部、およびスピンドル内径部の清掃	Cleaning of holder shank, spindle I.D.
	・ホルダを交換、またはスピンドルを修正 ・暫定処置として、不具合部を修正する（#1000 以上のペーパー等で磨く） NT では研磨修正不可	・Replace holder or repair spindle. ・Touching up of area in question (rubbing off with sand paper #1000 and above) Correction (grinding) by NT TOOL is not possible.
	スピンドルの修正	Repair spindle.
	スピンドル寸法の確認	Check spindle dimension.
	スピンドルの修正	Repair spindle.
	・装着時にオペレートスリーブが所定の位置に戻るように押し下げて、確実に装着する ・オペレートスリーブ内部の清掃	・When installing, push operating sleeve down to bring it into position for secure mounting. ・Cleaning of operating sleeve I.D.
	NT へ修理依頼（但し修理できない場合があります）	Ask NT for repair. (In some cases, irreparable.)
	NT へ修理依頼（但し修理できない場合があります）	Ask NT for repair. (In some cases, irreparable.)
	・クーラント圧を下げる ・許容クーラント圧を確認	・Reduce coolant pressure. ・Check specified coolant pressure.
	・装着時にオペレートスリーブが所定の位置に戻るように押し下げて、確実に装着する ・オペレートスリーブ内部の清掃	・When installing, push operating sleeve down to bring it into position for secure mounting. ・Cleaning of operating sleeve I.D.
	KH/EC を使用する ・高圧用　KH/EC1 ・低圧用　KH/EC2	Use KH/EC. ・For high coolant pressure　KH/EC1type ・For low coolant pressure　KH/EC2 type
	許容クーラント圧以下で使用する	Use coolant at a pressure equal to or lower than maximum pressure allowed.
	OH 型または C 型コレットを使用する ・OH 型・・・センタースルー ・C 型・・・コレットスルー	Use OH or C type collets. ・OH type・・・Center through ・C type・・・Collet through
	O リングの交換	Replacement of O-ring.
	・切削条件の見直し（切削抵抗を小さくする） a. 回転を上げるか送りを下げる （目安：約 20%） b. 切込みを少なくする ・工具の突出しを短くする	・Revision of cutting conditions (Decrease cutting resistance.) a : Higher rotation speed or lower feed rate (Approx. 20%) b : Lower cutting depth ・Shorter tool projection length
	・推奨締付けトルクで締付けを行う ・トルクスパナを使用する。	・Keep recommended torque value for tightening nut. ・Use torque wrench.
	キャップの交換	Replacement of nut.
	ネジ部を洗浄後、油分（グリース等）の塗布	Apply oil (grease) on the thread part after cleaning it.
	・工具タングおよびプリセットドライバ溝幅を確認 ・プリセットドライバの交換	・Check tool tang dimension and preset driver groove dimension. ・Replacement of preset driver.

トラブル内容（現象） Details of the trouble	要因 Cause	
精度が悪い Poor accuracy.	スピンドルとホルダに取り付けガタがある	Spindle and holder have rattling.
	スピンドル端面およびホルダ端面部の切粉、ダストの付着	Adhered chip and dust to spindle end surface or holder end surface.
	コレットのチャッキング精度が悪い	Poor chucking accuracy of collet.
	コレット装着部にダストの噛み込み	Dust seizing in collet insertion area.
	ホルダ内径の傷・打痕	Scratch or dent in holder I.D.
	コレットの内外径部の傷・打痕	Scratch or dent on collet I.D. and O.D.
	把握長が短い	Insufficient chucking length.
	工具の精度不良	Poor accuracy of cutting tool.
	キャップネジ部のゴミの噛み込み	Dust seizing in nut thread.
	キャップ・ローターリングの作動不良 （ローターリングがスムーズに回転しない）	Malfunction of rotor ring of nut. (Rotor ring will not rotate smoothly.)
加工中のビビリ発生 Chattering	ホルダ剛性に対し切削抵抗が大きい	Cutting resistance is too high in comparison with chuck's rigidity.
	KH・Eでのエンドミル加工の場合、ホルダ剛性に対し切削抵抗が低い	When end-milling with series KH-E cutting pressure is too low against the rigidity of holder.
	曲げモーメントが大きい	Bending moment is too large.
	スピンドルとホルダに取り付けガタがある	Spindle and holder have rattling.
ホルダが主軸から外れない Holder does not come off from spindle.	フレッチング、錆、クーラントの固着	Deposition of fretting, rust and/or adhered coolant residual.
	KHシリーズの場合、オペレートスリーブの作動不良	In the case of KH series, operating sleeve failure.

	確認・対応 Solution / Countermeasures	
	問題点「主軸装着時にガタがある」を参照し、取り付けガタを無くす	See Problem: “Excessive play when mounting into spindle” in the trouble column and reduce play (clearance) to appropriate level.
	スピンドル端面またはホルダ端面部の清掃	Cleaning of spindle end surface or holder end surface.
	コレットの交換	Replacement of collets.
	装着部の清掃	Cleaning of collet insertion area.
	ホルダの交換	Replacement of holder.
	コレットの交換	Replacement of collets.
	コレットの内径研磨長さ以上に工具シャンクを挿入する	Keep minimum insertion length. (collet ID length must be filled.)
	工具の交換	Tool replacement.
	ネジ部の清掃、グリース塗布	Cleaning of thread part, applying grease.
	・キャップの清掃 （ローターリングがスムーズに回転するように） ・キャップの交換	・Cleaning of nut. (so that rotor ring will rotate smoothly.) ・Replacement of nuts.
	・切削条件の見直し（切削抵抗を小さくする） a. 回転を上げるか送りを下げる （目安 : 約 20%） b. 切込みを少なくする ・工具の突出しを短くする	・Revision of cutting conditions (Decrease cutting resistance.) a : Higher rotation speed or lower feed rate (Approx. 20%) b : Lower cutting depth ・Shorter tool projecti
	切削条件の見直し (切削抵抗を大きくする） a. 送りを上げるか回転を下げる （目安 : 約 20%） b. 切込みを大きくする	Revision of cutting conditions (Increase cutting resistance.) a : Higher feed rate or lower rotation (Approx. 20%) b : Higher cutting depth
	工具の突出しを短くする	Shorter tool projection length
	問題点「主軸装着時にガタがある」を参照し、取り付けガタを無くす	See Problem: “Excessive play when mounting into spindle” in the trouble column and reduce play (clearance) to appropriate level.
	スピンドルおよびホルダシャンク部の清掃	Cleaning of spindle and holder shank.
	オペレートスリーブ内部の清掃	Cleaning of operating sleeve I.D.

タッピングチャック　トラブルシューティング
Troubleshooting for Tapping Chuck

トラブル内容（現象） Details of the trouble	要因 Cause	
止ゲージが入る（ネジ径の拡大） Thread gauge (stop) can go through. (Enlarged thread diameter)	押付け加工によるネジやせ （タッパーの縮み機構の作動） ※ネジやせの理由 タッパーの縮み機構は、タップの喰い付き時の圧力に耐えれるように、強いスプリングが使用されています 縮み機構はタップの折損を防止するため、トルククラッチを採用したアダプタと併用して使用し、通常加工時には作動させてはなりません 強いスプリング圧のため、ネジやせを発生させてしまいます	Lean threads because of excessive compression (Tapping chuck's compression works.) ※ Reason for lean threads For the compression of tapping chuck, a strong spring is used to resist the pressure when a tap starts to cut. This compression should not be used for normal tapping, but with tap adaptor with safety clutch to prevent tap breakage.Strong compression will result in lean threads.
	タップの喰い付きが悪く、タッパーの縮み機構が作動している	Sharpness of tap is low and compression of tapping chuck works.
	伸縮機構の作動不良	Malfunction of tension/compression
	定寸または逆転機構付きタッパーのクラッチの誤作動	Malfunction of clutching mechanism of tapping chucks with auto-depth control or selfreversing function.
	タップの不適合	Mischoice of tap
通ゲージが通らない （ネジ径が小さい） Thread gauge (through) cannot go through. (Thread diameter is small.)	ネジ穴の入口に引張りによるバリのカエリが発生	Warpage of burr has been generated at the entrance of tap hole.
	ネジ穴の入口に縮みの反発による押込みバリが発生	Burr at the entrance of tap hole due to the reaction to compression.
	ネジ穴の入口に傷がある	Damage at the entrance of tap hole
	タップの磨耗	Tap wear
タップが抜ける Tap is pulled out.	タップの引張り過ぎ	Too much drawing force for tap
	アダプタのタップ保持用のスチールボールが変形または破損	Deformation or breakage of steel balls in tap adaptor
	超硬タップの場合、アダプタのボールロック機構がスリップしている	Ball locking mechanism of tap adaptor does not work (in the case of carbide tap)

	確認・対応 Solution / Countermeasures	
	・送りをタップピッチより下げる （タップピッチの 85 ~ 95%） ・それでも直らない場合 加工時の送り :85 ~ 95% 戻し時の送り :100% ・主軸の送り機構がマスター送りの場合 → 縮みゼロのタッパーを使用する ・縮みゼロのタッパーを使用する場合 → 機械の送り機構のチェック	・Decrease feed rate more than tap pitch. (85-95% of tap pitch) ・In case there is no improvement; Feed for forward movement : 85-95% Feed for backward movement :100% ・In case feed mechanism of spindle is master feed, → Use tapping chuck with compression zero. ・In case tapping chuck with compression zero is in use, → Check feed mechanism of the machine.
	・下穴入口の面取りを大きくする ・喰い付き山の多いタップに変える（2.5 山以上） ・タッパーの縮み用スプリングが弱くなっている → NT に修理依頼	・Larger chamfering for the entrance of prepard hole ・Use tap with more threads for chamfering. (2.5 threads and more) ・Weakened compression spring of tapping chuck → Return it to NT TOOL for repair
	手で伸縮させ元の位置に復帰するか確認	Check if the chuck returns to its original length after pulling and pushing by hand.
	手で正転方向にトルクを加えながら引張り、数ミリでクラッチが外れ空転し、逆回転させるとクラッチがつながりトルクが伝達されるか確認 → 作動に異常があれば、NT に修理依頼	Pull the chuck and turn right by hand to check if the clutch gets disengaged and turn left by hand to see if the clutch gets engaged. → Return it to NTTOOL if malfunction of the clutch is found.
	・伸縮機構のタッパーには、シンクロタップ（エキセントリックレリーフ）は不適合 ・自進作用のあるコンセントリックレリーフのタップ（通常のタップ）に変更	・Tapping chuck with length compensation is not suitable for synchro tap (eccentric relief). ・Use normal tap (concentric relief) which has self-advancing action.
	・タップが抜けきる前に早戻ししている → アプローチ点の見直し 目安 : 伸び量 Max + 5 ・引張り量が多すぎる → 送りを上げる。但し、タップピッチと同じ（100%）以上にはしない	・Return timing is premature (before tap is pulled out) → Revision of approach point Guidelines : maximum tension + 5 ・Too much tension → Increase feed rate. Must be lower than tap pitch.
	加工中にタッパーの縮みが作動していないか → 送りをタップピッチより下げる （タップピッチの 85 ~ 95%） → それでも直らない場合 加工時の送り :85 ~ 95% 戻し時の送り :100%	Check if the compression of tapping chuck is working during operation. → Decrease feed rate less than tap pitch (85-95% of tap pitch) → If the problem is not fixed, Feed for forward movement:85-95% Feed for backward movement:100%
	・タップと下穴との芯ずれがある → 芯ずれを直す → 平行フロート付きのタッパーを使用する ・入口の面取りが小さい → 面取りを大きくする	・Misalignment between tap and prepared hole → Correction of misalignment → Use tapping chuck with radial float ・Chamfering at the hole entrance is too small. → Larger chamfering diameter
	タップの交換	Replacement of tap
	・タッパーのテンション量以上に引張っていないか → 回転当りの送りを上げる （但しタップピッチの 100% 以下） ・早戻しのタイミングが早すぎる → アプローチ点を離す （目安 : タッパーの伸び量 + 5）	・Check if tapping chuck's tension is exceeded → Increase feed per rotation (must be less than tap pitch.) ・Return timing is premature. → Approach point should be distanced. (Guidelines:Tapping chuck's maximum tension + 5)
	アダプタの交換	Tap adaptor should be replaced.
	コレット式のアダプタに交換	Use collet type tap adaptor.

トラブル内容（現象） Details of the trouble	要因 Cause	
ネジ深さが浅くなる（バラツク） Thread is not deep enough. （Variation of thread depth）	下穴への喰い付きが悪く、タッパーに縮みが働いている	Cutting to prepared hole is difficult and compression of tapping chuck works.
	トルククラッチ付きアダプタ（WES 型）のトルククラッチが作動している	Torque clutch of tap adapter (type WES) works.
	機械主軸の回転イナーシャが大きく、バラつく	Variation caused by large inertia of machine spindle
	タップ刃先までのプリセット長が短くなっている ・タッパーの作動不良 ・長さ調整式アダプタ不良（WEN,WESN 型）	Decreased preset length of tap ・Malfunction of tapping chuck ・Malfunction of tap adaptor with length adjustment (type WEN and WESN)
ネジ深さが深くなる（バラツク） Thread is too deep. （Variation of thread depth）	タップ刃先までのプリセット長が長くなっている ・タッパーの作動不良 ・アダプタのタップの保持不良 ・長さ調整式アダプタ不良（WEN,WESN 型）	Increasesd preset length of tap ・Malfunction of tapping chuck ・Chucking error of tap adaptor ・Malfunction of tap adaptor with length adjustment (type WEN and WESN)
	機械主軸の回転イナーシャが大きく、バラつく	Variation caused by large inertia of machine spindle
入口付近でタップが折れる Breakage of tap at the hole entrance	タップが下穴に喰い付かない	Cutting by tap is difficult.
加工途中でタップが折れる Breakage of tap in the middle	下穴が小さくてオーバートルク	Diameter of prepared hole is too small and excessive torque is applied.
	タップアダプタの不適合	Incompatibility of tap adaptor
	トルククラッチ付きアダプタ（WES 型）の使用で、タッパーの縮み量が不足	Insufficient compression of tapping chuck when tap adaptor with torque clutch (type WES) is in use.
正規の加工深さの底でタップが折れる Breakage of tap at the regular bottom	下穴に底当りしてオーバートルク	Tap hits the bottom of prepared hole and excessive torque is applied.
	下穴底に切粉がつまっている	Accumulated chip or dust at the bottom of the hole
	タップ刃先までのプリセット長が長くなっている ・タッパーの作動不良 ・アダプタのタップの保持不良 ・長さ調整式アダプタ不良（WEN、WESN 型）	Increased preset length of tap ・Malfunction of tapping chuck ・Chucking error of tap adaptor ・Malfunction of tap adaptor with length adjustment (type WEN and WESN)
	機械主軸の回転イナーシャが大きく、バラつく	Variation caused by large inertia of a machine spindle

	確認・対応 Solution / Countermeasures	
	・下穴径の確認 →（下穴径表を参照） ・面取りが小さく、喰い付き難い → 面取りを大きくする	・Check the diameter of prepared hole. → (Refer to table of prepared holes) ・Small chamfering and large cutting resistance → Larger chamfering diameter
	下穴底に切粉が溜まっている → スパイラルタップに変え切粉を外に逃す （ポイントタップは切粉を前に押出す）	Accumulated chips or dust at the bottom of the hole → Use spiral tap for evacuating chips. (Point tap tends to push out chips.)
	・回転数を下げる（500rpm 以下） ・機械の主軸停止位置（Z 方向）のチェック	・Lower rotation speed (500rpm and below) ・Check the "stationary" position of the spindle (Z-axis)
	・タッパーが縮んだまま元に戻っていない → タッパーの伸縮確認 ・長さ調整ネジが低位置（ロック位置）に戻っていない → 長さ調整の後、調整ネジが回らないことを確認	・Tapping chuck will not return to the original length. → Check tension/compression of tapping chuck. ・Length adjustment screw is not back to the locking position. → Check that adjustment screw will not turn after adjustment is completed.
	・タッパーが伸びたまま元に戻っていない → タッパーの伸縮確認 ・タップがアダプタから抜けている → アダプタのロック機構のチェック（タップを手で引張っても抜けてこないか） ・長さ調整ネジが低位置（ロック位置）に戻っていない → 長さ調整の後、調整ネジが回らないことを確認	・Tapping chuck will not return to its original length. → Check tension/compression of tapping chuck. ・Tap has been pulled out of tap adaptor. → Check tap adaptor's locking mechanism. (if tap cannot be pulled out by hand.) ・Length adjustment screw is not back to the locking position (lowest psition). → Check if adjustment screw will not turn after length adjustment
	・回転数を下げる（500rpm 以下） ・機械の主軸停止位置（Z 方向）のチェック	・Lower rotation speed (500rpm and below) ・Check the "stationary" position of the spindle (Z-axis)
	・下穴の面取りを大きくする ・タップの喰い付き山の多いタップに交換する	・Enlarge chamfering diameter of prepared hole. ・Use tap with more threads for chamfering
	正しい下穴径にする	Optimization of prepared hole diameter
	縮み 1mm 以下のタッパーにトルククラッチ付きアダプタ（WES 型）は不適合	Tap adaptor with torque clutch (type WES) is not suitable for tapping chuck with compression 1mm and below.
	・縮み量の多いタッパーに変更 ・トルククラッチ付きアダプタ（WES 型）を使用しない （WE、WEN 型の推奨）	・Use tapping chuck with more compression. ・Adaptor with torque clutch (type WES) cannot be used. (Type WE or WEN is recommended instead.)
	・加工プログラムのチェック ・タップの喰い付き山と下穴との余裕を確認 → 余裕がなければ、喰い付き山を少なくする ・下穴を深くする ・ネジ深さを浅くする	・Check NC program ・Check the clerance between tap's chamfering threads and prepared hole. → If there is not enough clearance, decrease the number of chamfering threads. ・Deepen prepared hole. ・Shallow thread depth.
	スパイラルタップに変え、切粉を外に出す （ポイントタップは切粉を前に押出す）	Use spiral tap to evacuate chips. (Point tap tends to push out chips forward.)
	・タッパーが伸びたまま、元に戻っていない → タッパーの伸縮確認 ・タップがアダプタから抜けている → アダプタのロック機構のチェック（タップを手で引張っても抜けてこないか） ・長さ調整ネジが低位置（ロック位置）に戻っていない → 長さ調整の後、調整ネジが回らないことを確認	・Tapping chuck will not return to its original length. → Check tension/compression of tapping chuck. ・Tap has been pulled out of tap adaptor. → Check the locking mechanism of tap adaptor. (See if tap cannot be pulled out by hand.) ・Length adjustment screw has not been returned to the locking position (lowest position). → Check if adjustment screw will not turn after adjustment is completed.
	・回転数を下げる（500rpm 以下） ・機械の主軸停止位置（Z 方向）のチェック	・Lower rotation speed (500rpm and below) ・Check the "stationary" position of the spindle (Z-axis)

MEMO

会社概要　Company Profile

本　　社
〒444-1386 愛知県高浜市芳川町1-7-10
Tel. (0566)54-0101　Fax. (0566)54-0111
E-mail: info@nttool.co.jp

東京営業所
〒108-0014 東京都港区芝5-13-13(サダカタビル6F)
Tel. (03)3451-9141　Fax. (03)3451-9085
E-mail: tyo@nttool.co.jp

大阪営業所
〒532-0011 大阪市淀川区西中島7-1-26(オリエンタル新大阪ビル6F)
Tel. (06)6308-1332　Fax. (06)6302-0653
E-mail: osa@nttool.co.jp

広島営業所
〒732-0816 広島市南区比治山本町16-35(広島産業文化センター11F)
Tel. (082)258-3810　Fax. (082)258-3811
E-mail: hij@nttool.co.jp

HEAD OFFICE/FACTORY
1-7-10, Yoshikawa-cho, Takahama-City, Aichi, 444-1386 Japan
Tel. 81-(0)566-54-0101　Fax. 81-(0)566-54-0111
www.nttool.com　E-mail: osb@nttool.co.jp

TOKYO OFFICE
Tel. 81-(0)3-3451-9141　Fax. 81-(0)3-3451-9085

OSAKA OFFICE
Tel. 81-(0)6-6308-1332　Fax. 81-(0)6-6302-0653

HIROSHIMA OFFICE
Tel. 81-(0)82-258-3810　Fax. 81-(0)82-258-3811

IIDA FACTORY
Tel. 81-(0)265-25-5200　Fax. 81-(0)265-25-5225

NT TOOL EUROPE GmbH (OFFICE)
Siemensstrasse 17A, 61449 Steinbach / Ts., Germany
Tel. 49-(0)6171-91639-0　Fax. 49-(0)6171-91639-90
www.nttooleurope.com　E-mail: info@nttooleurope.com

NT TOOL (SHANGHAI) CO., LTD. (OFFICE)
2301B, Xincheng building 167 Jiangning Rd., Jing'an District Shanghai 200041 P.R.China
Tel. 86-21-6361-9540　Fax. 86-21-6360-7845
E-mail: nt-shanghai@nttool.co.jp

NT USA CORPORATION (OFFICE)
318 Seaboard Lane Suite 301 Franklin TN, 37067 U.S.A.
Tel. 1-615-771-1899　Fax. 1-615-771-0121
www.nttoolusa.com　E-mail: sales@nttoolusa.com

NT TOOL DE MEXICO S.A. DE C.V. (OFFICE)
Blvd. Aeropuerto No.648, Local 5, Col. San Jose el Alto Leon, Guanajuato, Mexico C.P. 37545
Tel. 52-477-194-4585
E-mail: sales@nttool.com.mx

NT TOOL (THAILAND) CO., LTD. (FACTORY)
222 Moo 1, Hi-tech Industrial Estate, Banpho, Bang Pa-in, Ayuthaya 13160, Thailand
Tel. 66-(0)3531-4180　Fax. 66-(0)3531-4182

NT TOOL THAI CO., LTD. (OFFICE)
26/24 Moo 3 Lamlukka Road, Lat Sawai, Lamlukka, Pathumthani 12150
Tel. 66-(0)2117-9323　Fax. 66-(0)2117-9324
E-mail: sales@nttoolthai.co.th

PT. NT INDONESIA (OFFICE/FACTORY)
Kawasan Industri Jababeka Tahap 6, Blok B 2A, Desa Jatireja, Kecamatan Cikarang Timur, Kabupaten Bekasi, 17530
Tel. 62-(0)212-851-8066　Fax. 62-(0)212-851-8067
E-mail: nt-indonesia@nttool.co.jp

資 本 金	3,000万円
従 業 員	250名
年　　商	50億円
Capital	30 million yen
Workforce	250
Annual sales	5 billion yen

会社沿革　History

1926年　3月	名古屋市中区流町1番地に内藤鉄工を創業。車両部品および電線機械を製造。
1944年 12月	高浜市吉浜町手振35番地に吉浜工場建設。
1945年 12月	名称を内藤工機製作所と変更し、愛知県高浜市にて生産を開始。
1951年　4月	法人組織化し、株式会社内藤工機製作所と定める。
1960年　7月	工場を新築し本社を移転、旧工場を第2工場とする。
1967年　4月	はじめての自社製品「ジグ用ブシュ」を製造、全国販売開始。
1968年　4月	中小企業労務管理モデル工場に指定。
1968年 12月	愛知県知事より中小企業合理化優良企業として表彰頂く。
1969年 12月	中小企業庁長官より合理化優良企業として表彰頂く。
1973年 10月	「クイックチェンジタッピングチャック」「ドリリングチャック」についてオットービルツ社の技術指導を受け生産開始。
1975年　7月	面取り工具「メントリドリル」を販売開始。
1976年　4月	㈱内藤工機製作所より分離、新会社「エヌティーツール株式会社」として発足。
1976年　9月	対米輸出開始を起点に自社独自の海外展開をスタートする。
1978年 11月	台湾・シンガポール・韓国など対アジア地区への海外展開をスタート。
1979年　3月	オットービルツ社のツーリング全商品について、独占製造販売契約を締結。
1979年　8月	本社事務所および工場を新設。
1980年　7月	販売・生産管理にコンピュータシステム(POS)を導入。
1981年 11月	「スタブホルダ」を販売開始。
1982年 12月	現在の(社)日本工作機器工業会へ入会。
1983年 12月	長野県飯田市に飯田工場完成。
1985年　4月	マシニングセンタ用ツーリング発売開始。
1985年　7月	ハイドロチャックを販売開始。
1987年　3月	開発・設計業務にCADシステム導入。
1989年　7月	独ウォールハプター社のツーリング全製品について、独占販売契約を締結。
1990年　4月	独ウォールハプター社と技術提携。
1994年　8月	国内業界初、HSKホルダ(2面拘束ホルダ)の量産販売開始。
1994年　9月	独マパール社と技術協力契約を締結。
1994年 10月	広島事務所を開設。
1996年　8月	国内業界初「ISO 9001認証」を全事業所・全商品対象で(財)日本品質保証機構(JQA)より取得。※輸入販売品とOEM製品は除く。
1996年　9月	UL(米国)、AFAQ(フランス)にて「ISO 9001認証」を取得。
1998年　4月	技術サービス拠点として、独アーヘン市に欧州支店設立。
1998年 10月	本社事務所を新設。
2000年　1月	Rゼロホルダを販売開始。
2001年　1月	BT2面拘束ツーリングAHOを販売開始。
2001年 12月	タイ国内のハイテク工業団地に、飯田工場と同規模の部品加工工場現地法人(NTTHAILAND)を建設。
2003年　1月	欧州支店をフランクフルトに移転。
2003年　4月	NT THAILAND、生産をスタート。
2003年　4月	アメリカ現地法人(NT USA Corp.)設立。
2004年　4月	中国、上海事務所開設。
2005年　7月	「ISO14001認証」を国内全工場、全営業所対象で(財)日本品質保証機構(JQA)より取得。
2006年 10月	タイ事務所開設。
2009年　5月	タイ焼入工場新設。
2009年　9月	ドイツよりインターンシップ受け入れ。
2011年　4月	インドネシア現地法人「PT. NT INDONESIA」設立。
2011年　9月	「複合加工機用 HSK・T ターニングツール」を販売開始。
2012年　9月	「スリムハイドロチャック PHC・S」を販売開始。
2012年 10月	インドネシア現地法人「PT. NT INDONESIA」事務所移転。
2014年　3月	「非接触式光学式ツールプリセッタ Aegis-iシリーズ Eagle(AOTP型)」を販売開始。
2014年　4月	黒田精工株式会社の自動車メーカー専用ツールホルダ、汎用機用ホルダ及び専用機用ツールホルダ事業を継承。
2014年　8月	インドネシアに工場を建設。
2014年 10月	メキシコ現地法人「NT TOOL DE MEXICO S.A.DE C.V. 」設立。
2015年 10月	「非接触式光学式ツールプリセッタ Aegis-iシリーズ Falcon(SOTP型)」を販売開始。
2019年　3月	「非接触式光学式ツールプリセッタ Aegis-iシリーズ Raptor(AOTP-AUTO型)」を販売開始。
2019年　4月	ヨーロッパ現地法人「NT TOOL EUROPE GmbH」設立。
2019年 12月	タイ現地法人「NT TOOL THAI CO., LTD.」設立。
2020年 11月	中国現地法人「NT TOOL (SHANGHAI) CO., LTD.」設立。
2021年　4月	「ストレートシャンクハイドロチャック」を販売開始。
2021年 11月	「CNC自動旋盤用ハイドロチャック」を販売開始。

Mar, 1926	Established Naito Tekkosho at Nagoya, Japan to produce automotive parts and wire-making machinery.
Dec, 1944	Opened Yoshihama Factory at Yoshihama, Takahama City, Aichi.
Dec, 1945	Incorporated Naito Tekkosho into Naito Koki Seisakusho, Ltd in akahama City, Aichi Production resumed.
Apr, 1951	Became an incorporated business, taking on the name Naito Koki Seisakusho, Ltd.
Jul, 1960	Headquarters relocated to newly constructed factory. Old factory restyled as Factory No. 2.
Apr, 1967	Started to produce Drill Jig Bushes to sell throughout Japan.
Apr, 1968	Was nominated as a model factory of well-organized labour administration among the medium and small companies.
Dec, 1968	Received commendation from Governor of Aichi Prefecture for excellence in industrial rationalization.
Dec, 1969	Received commendation from Ministry of Small and Medium Companies in Aichi Prefecture for excellence in industrial rationalization.
Oct, 1973	With guidance from Otto Bilz, our company began producing Quick Change Tapping Chucks and Drilling Chucks.
Jul, 1975	Chamfering Drill was released.
Apr, 1976	NT TOOL Corporation was set up by separating Naito Koki Seisakusho, Ltd.
Sep, 1976	Taking an opportunity of making sales to USA, NT started to organize its own export sales network.
Nov, 1978	Started to sell End Mill Chucks and New Chamfering Tools Also, started sales to Taiwan, Singapore and Korea.
Mar, 1979	Concluded a license agreement with Otto Bilz Wergzeugfabrik GmbH and Co, W Germany to exclusively produce and sell their toolings in Japan.
Aug, 1979	Head office and factory were newly built.
Jul, 1980	Fully computerized POS system was employed for sales and production management.
Dec, 1981	Stub Holder was released.
Dec, 1982	Joined Japan Machine Accessory Association.
Dec, 1983	Opened Iida Factory at Iida City, Nagano, Japan.
Apr, 1985	Started to sell M/C tool holders in Apr, Hydraulic Chucks in Jul and Auto-depth control type Tapping Chucks in Sep.
Jul, 1985	Hydro Chuck was released.
Mar, 1987	CAD system was introduced in R&D and Engineering Department.
Jul, 1989	Entered into a license agreement with Wohlhaupter to exclusively produce and sell their products in Japan.
Apr, 1990	Concluded a license agreement with Wohlhaupter GmbH, Germany.
Aug, 1994	Started a mass production of 2-face contact HSK Tool Holders first in Japan's tool holder industry.
Sep, 1994	Entered into an effective technical relation with Mapal, Germany.
Oct, 1994	Opened Hiroshima Office.
Aug, 1996	Became first Japanese company to achieve ISO9001 (JQA No1372) certification, throughout all NT facilities and for all NT products (※Not including any imported or OEM products).
Sep, 1996	NT's ISO9001 was registered by UL No A5090 (USA) and AFAQ No 00379681 (France).
Apr, 1998	Opened Europe Branch Office at Aachen, Germany for technical service.
Oct, 1998	Head office was newly built.
Jan, 2000	R Zero Holder was released.
Jan, 2001	Two-face contact AHO for BT shanks was released.
Dec, 2001	A part-machining plant of the same scale as the Iida Factory was built in a high-tech industrial park in Thailand (local subsidiary NT Thailand).
Jan, 2003	Europe Branch Office was relocated to Frankfurt Germany.
Apr, 2003	Production was started in NT Thailand. NT USA Corporation was established as a local company.
Apr, 2004	Opened China office in Shanghai.
Jun, 2005	Achieved ISO 14001 (JQA NOEM4855) for all operations.
Oct, 2006	Opened Thailand branch office in Bangkok.
May, 2009	Thailand quenching factory was newly built.
Sep, 2009	Interns from Germany were accepted.
Apr, 2011	A local subsidiary in Indonesia was established (PT NT Indonesia).
Sep, 2011	HSK・T Turning Tools were released.
Sep, 2012	Slim Hydro Chuck PHC・S was released.
Oct, 2012	Local subsidiary PT NT Indonesia office relocated.
Mar, 2014	Contactless Optical Tool Presetter Eagle (AOTP) was released.
Apr, 2014	Took over production of Kuroda Seiko, Ltd.s tool holders for specialized and CNC machining.
Aug, 2014	A factory was built in Indonesia.
Oct, 2014	A local subsidiary in Mexico was established (NT TOOL DE MEXICO S.A. DE C.V.)
Oct, 2015	Contactless Optical Tool Presetter Falcon (SOTP) was released.
Apr, 2019	NT TOOL EUROPE GmbH was established as a local company.
Mar, 2019	Contactless Optical Tool Presetter Raptor (AOTP-AUTO) was released.
April, 2019	NT TOOL EUROPE GmbH was established as a local company.
Dec, 2019	NT TOOL THAI CO., LTD. was established as a local company.
Nov, 2020	NT TOOL (SHANGHAI) CO., LTD. was established as a local company.
Apr, 2021	Straight Shank Hydro Chuck ST-PHC・SB was released.
Nov, 2021	Hydro Chuck for CNC automatic lathe ST・L-PHC was released.

NTグループ概要

「エヌティーツール」「エヌティー精密」「エヌティーテクノ」「エヌティーエンジニアリング」、以上4社から構成されるNTグループ。それぞれがオリジナリティあふれる高度なコア・テクノロジーを有し、各分野で世界の産業界に貢献しています。グループ4社が叡智を結集し、ときに競い合うことによってさらなる技術力・開発力・品質の向上を目指しています。

Overview of the NT Group

NT Tool, NT Seimitsu, NT Techno, and NT Engineering are the four companies that make up the NT Group. Each possesses advanced core technologies brimming with originality and contributes to the world's manufacturing industry in a full range of fields. Through pooling their wisdom – and occasionally through competition – the four Group companies strive to reach even greater heights in technical strength, development capacity, and quality.





NT SEIMITSU（THAILAND）CO.,LTD.

エヌティー精密株式会社

自動車用ABSブレーキ・油圧サス部品など、サブミクロン加工の分野で技術を発揮する加工メーカーです。量産品だけでなく、ロケット、航空機用部品など特殊品も手がけています。新しく創造された我社の製品は、陸・海・空・宇宙の第一線で日夜働き続けています。

所 在 地　愛知県高浜市芳川町1-7-10　〒444-1335
　　TEL(0566)52-5173(代)
設　　立　1926年3月(大正15年)
資 本 金　4,390万円
従業員数　144名
事業内容　●ロケット、航空機部品の生産技術開発及び製造
　　●自動車用ABSブレーキ・油圧サス部品及びオートバイ部品の生産技術開発(冷鍛・切削・焼入・研削技術)及び製造

NT SEIMITSU(THAILAND) CO.,LTD.
Eastern Seaboard Industrial Estate 64/151 Moo 4
T.Pluakdaeng A.Pluakdaeng Rayong 21140 Thailand
Tel.66-(0)38-955762-3
PT. NT INDONESIA
Kawasan Industri Jababeka Tahap 6, Blok B 2A, Desa Jatireja,
Kecamatan Cikarang Timur, Kabupaten Bekasi, 17530
Tel. 62-(0)212-851-8066 Fax. 62-(0)212-851-8067

NT SEIMITSU CO.,LTD

NT SEIMITSU is a leading manufacturer of ABS braking system parts and hydraulic suspension components with special ability to machine in sub micron tolerances. All products are in use each day and night, in the air, on the ocean, on the road and in space.

Address:
HEAD OFFICE and FACTORY:
1-7-10, Yoshikawa-cho, Takahama, Aichi, 444-1335 Japan
Tel.81-(0)566-52-5173
Capital: 43.9 million yen
Workforce: 144
Production items:
Parts for brake (ABS) of automobiles, hydraulic parts for automobiles, parts for motorcycles, aircraft parts (engine, hydraulic parts), parts for industrial machines and tools







NT TECHNO USA CORP.(NORTH CAROLINA)

エヌティーテクノ株式会社

自動車の精密部品メーカーです。1994年にはデミング賞受賞の栄誉を受けるなど、精密加工技術で高い評価を得ています。製造設備を自社で設計・製作するなど、独自の開発力を有し、先端の生産ラインをつねに構築し続けています。

所 在 地　愛知県高浜市論地町5-1　〒444-1314
　　TEL(0566)52-0020(代)
設　　立　1986年4月(昭和61年)
資 本 金　4,840万円
従業員数　904名
事業内容　●自動車用オートマチックトランスミッション部品の製造
　　●エンジン部品・ブレーキ部品の製造

NT TECHNO USA CORP.
3124 Motague Centre Rd., Oxford, NC 27565 U.S.A.
Tel. 1-919-693-3101

NT TECHNO CO.,LTD

NT TECHNO is an automotive parts manufacturer. The company was awarded the Deming Prize in 1994 and its precision machining technology is highly valued. The "in house" design and manufacturing of equipment provides "state of the art" production lines keeping the company at the forefront of technology.

Address:
5-1, Ronchi-cho,Takahama, Aichi, 444-1314 Japan
Tel.81-(0)566-52-0020
Capital: 48.4 million yen
Workforce: 904
Production items:
Parts of motorcar's automatic transmission, engine and brake.





エヌティーエンジニアリング株式会社

バイラテラル型アクチュエータとエレクトロニクスの計測制御の技術を組み合わせた自動補正装置をメインに、新しいコア技術としてセンサや無線通信工学の技術と、コンピュータ利用の適合制御に取り組む、開発型エンジニア集団のメーカーです。

所 在 地　愛知県高浜市芳川町3-3-21　〒444-1335
　　TEL(0566)52-0015(代)
　　東京営業所・大阪営業所
設　　立　1979年5月(昭和54年)
資 本 金　5,000万円
従業員数　39名
事業内容
●工具補正装置・計測制御装置の開発・設計・製作
●専用機・NCツーリングの販売



NT ENGINEERING CORP.

NT ENGINEERING is a group of skillful engineers. Its main product is an automatic tool correction system that combines bilateral type actuators with an electronic measurement controller. Addressing computerized optimal control with sensor and wireless communication technology as its core competence.

Address:
HEAD OFFICE and FACTORY:
3-3-21, Yoshikawa-cho, Takahama, Aichi, 444-1335 Japan
Tel.81-(0)566-52-0015
Branch Offices: Tokyo and Osaka
Capital: 50 million yen
Workforce: 39
Business line: Manufacturing of tool correction system and measuring control system, sales of NC tooling and tooling for special purpose machines

100%の安心

規格品45,000種類、特殊品250,000種類の安心実績。

WORLD CLASS HOLDERS

45,000 standard items and 250,000 Special items supplied by NT.



WORLDWIDE NETWORK

エヌティーツールの製品は世界30カ国以上でご購入いただけ、技術サービスも受けることが出来ます。

Available in more than 30 countries

北米・中南米
North & South America

★アメリカ	U.S.A.
★メキシコ	Mexico
アルゼンチン	Argentina
カナダ	Canada
ブラジル	Brazil

ヨーロッパ・アフリカ
Europe and Africa

★ドイツ	Germany
イスラエル	Israel
イタリア	Italy
英国	U.K.
エストニア	Estonia
オーストリア	Austria
オランダ	Netherlands
ギリシャ	Greece
スイス	Switzerland
スウェーデン	Sweden
スペイン	Spain
チェコ	Czech
デンマーク	Denmark
トルコ	Turkey
ハンガリー	Hungary
フィンランド	Finland
フランス	France
ベルギー	Belgium
ポルトガル	Portugal
南アフリカ	South Africa
ロシア	Russia

アジア・オセアニア
Asia and Oceania

★日本	Japan
★タイ	Thailand
★インドネシア	Indonesia
★中国	China
インド	India
オーストラリア	Australia
韓国	Korea
シンガポール	Singapore
台湾	Taiwan
フィリピン	Philippines
ベトナム	Vietnam
マレーシア	Malaysia

URL https://www.nttool.com

エヌティーツール株式会社　www.nttool.com

WORLDWIDE　NETWORK



Available in more than 30 countries

エヌティーツール製品は世界30ヵ国以上でご購入いただけ、
技術サービスも受けることができます。

ISO 9001

※ 輸入販売品とOEM製品は除きます。
※ Except imported products and products made under OEM contracts.

JQA-1372　A-5090

ISO 14001

JQA-EM4855　CM009　091

本社
〒444-1386 愛知県高浜市芳川町1-7-10
Tel. (0566)54-0101　Fax. (0566)54-0111
E-mail: info@nttool.co.jp

東京営業所
〒108-0014 東京都港区芝5-13-13(サダカタビル6F)
Tel. (03)3451-9141　Fax. (03)3451-9085
E-mail: tyo@nttool.co.jp

大阪営業所
〒532-0011 大阪市淀川区西中島7-1-26(オリエンタル新大阪ビル6F)
Tel. (06)6308-1332　Fax. (06)6302-0653
E-mail: osa@nttool.co.jp

広島営業所
〒732-0816 広島市南区比治山本町16-35(広島産業文化センター11F)
Tel. (082)258-3810　Fax. (082)258-3811
E-mail: hij@nttool.co.jp

飯田工場
〒395-0157 長野県飯田市大瀬木311-1
Tel. (0265)25-5200　Fax. (0265)25-5225
E-mail: iidaplant@nttool.co.jp

HEAD OFFICE/FACTORY
1-7-10, Yoshikawa-cho, Takahama-City, Aichi, 444-1386 Japan
Tel. 81-(0)566-54-0101　Fax. 81-(0)566-54-0111
E-mail: osb@nttool.co.jp

TOKYO OFFICE
Tel. 81-(0)3-3451-9141　Fax. 81-(0)3-3451-9085

OSAKA OFFICE
Tel. 81-(0)6-6308-1332　Fax. 81-(0)6-6302-0653

HIROSHIMA OFFICE
Tel. 81-(0)82-258-3810　Fax. 81-(0)82-258-3811

IIDA FACTORY
Tel. 81-(0)265-25-5200　Fax. 81-(0)265-25-5225

NT TOOL EUROPE GmbH (OFFICE)
Siemensstrasse 17A, 61449 Steinbach / Ts., Germany
Tel. 49-(0)6171-91639-0　Fax. 49-(0)6171-91639-90
www.nttooleurope.com　E-mail: info@nttooleurope.com

NT TOOL (SHANGHAI) CO., LTD. (OFFICE)
2301B, Xincheng building 167 Jiangning Rd., Jing'an District
Shanghai 200041 P.R.China
Tel. 86-(0)21-6361-9540　Fax. 86-(0)21-6360-7845
E-mail: nt-shanghai@nttool.co.jp

NT USA CORPORATION (OFFICE)
318 Seaboard Lane Suite 301 Franklin TN, 37067 U.S.A.
Tel. 1-615-771-1899　Fax. 1-615-771-0121
www.nttoolusa.com　E-mail: sales@nttoolusa.com

NT TOOL DE MEXICO S.A. DE C.V. (OFFICE)
Blvd. Aeropuerto No.648, Local 5, Col. San Jose el Alto
Leon, Guanajuato, Mexico C.P. 37545
Tel. 52-477-194-4585
E-mail: sales@nttool.com.mx

NT TOOL (THAILAND) CO., LTD. (FACTORY)
222 Moo 1, Hi-tech Industrial Estate, Banpho, Bang Pa-in,
Ayuthaya 13160, Thailand
Tel. 66-(0)3531-4180　Fax. 66-(0)3531-4182

NT TOOL THAI CO., LTD. (OFFICE)
26/24 Moo 3 Lamlukka Road, Lat Sawai, Lamlukka,
Pathumthani 12150
Tel. 66-(0)2117-9323　Fax. 66-(0)2117-9324
E-mail: sales@nttoolthai.co.th

PT. NT INDONESIA (OFFICE/FACTORY)
Kawasan Industri Jababeka Tahap 6, Blok B 2A, Desa Jatireja,
Kecamatan Cikarang Timur, Kabupaten Bekasi, 17530
Tel. 62-(0)212-851-8066　Fax. 62-(0)212-851-8067
E-mail: nt-indonesia@nttool.co.jp

加工の問題点をお知らせください。
お客様とともに、問題解決にむけてご協力させていただきます。
For technical question, please contact us by technomail.

テクノメール　TECHNOMAIL
technomail@nttool.co.jp

テクノコール　TECHNOCALL JAPAN
TEL·FAX 0120-04-0102

● 記載事項は予告なしに変更することがあります。
● The specification on this catalog may be changed without prior notice.

2022.09 v1.02